

Movimiento, variedad, fascinación

Catálogo y manual de trabajo 2011

www.blum.com

Perfecting motion blum®

DYNALOG 2.8 limited

DYNALOG 2.8 limited
Gratis:
Pruebe todas las funciones durante 60 días

Software para el diseño de cuerpos y el pedido de herrajes

Planificación de cuerpos, pedido de herrajes y otras funciones de gran utilidad todo esto incluye nuestro software DYNALOG 2.8. Aproveche las ventajas que ofrece la versión de prueba gratuita de 60 días con todas las funciones.

En el capítulo sobre las ayudas de montaje conocerá más detalles acerca de DYNALOG.



Durante el transcurso de 60 días, podrá disponer de la aplicación “catálogo de productos electrónico” (DYNACAT) y de la “Cesta de la compra” (DYNASHOP) con todas sus funciones. Para poder disfrutar de la “planificación de cuerpos” con DYNAPLAN, solicite la versión completa DYNALOG 2.8 en su distribuidor de herrajes o directamente a Blum, en la siguiente dirección de correo electrónico: dynalog@blum.com

Atención: No instale la versión DYNALOG 2.8 limited si ya es propietario de la versión completa DYNALOG. Al comienzo será informado sobre las actualizaciones disponibles.

Requisitos mínimos (recomendados)
Sistema operativo: MS Windows 2000 o superior
Procesador desde 1.0 GHz (2.0 GHz)
Espacio libre en el disco duro mínimo 1 GB
256 MB (512 MB) memoria RAM
Unidad de DVD
Resolución de pantalla 1024x768 píxeles y 256 colores (con 32767 colores)



AVENTOS



AVENTOS – sistema de compases abatibles

- ► **AVENTOS HF – compás abatible plegable** (estándar/SERVO-DRIVE)
- ► **AVENTOS HS – compás abatible giratorio** (estándar/SERVO-DRIVE)
- ► **AVENTOS HL – compás abatible vertical** (estándar/SERVO-DRIVE)
- ► **AVENTOS HK – compás abatible** (estándar/SERVO-DRIVE)
- ► **AVENTOS HK-S – compás abatible pequeño**
- ► **TIP-ON para AVENTOS HK – compás abatible**

CLIP top



CLIP top – sistema de bisagras

■ **Montaje sin herramientas CLIP**

- ► **CLIP top BLUMOTION – bisagras –** con BLUMOTION integrado
- ► **CLIP top – bisagras**
- ► **BLUMOTION para puertas –** para un cierre suave y silencioso
- ► **TIP-ON para puertas –** sistema mecánico de apertura asistida

MODUL



MODUL – sistema de bisagras

■ **Montaje mediante deslizamiento**

- ► **MODUL – bisagras**

TANDEMBOX



TANDEMBOX – sistema de extensión

■ **Perfil de doble pared**

- ► **TANDEMBOX intivo – elementos esenciales**
- ► **ORGA-LINE para TANDEMBOX intivo –** sistema flexible de divisiones internas
- ► **TANDEMBOX plus – elementos esenciales**
- ► **ORGA-LINE para TANDEMBOX plus –** sistema flexible de divisiones internas
- ► **SERVO-DRIVE para TANDEMBOX –** sistema eléctrico de apertura asistida
- ► **TIP-ON para TANDEMBOX –** sistema mecánico de apertura asistida

METABOX



METABOX – sistema de extensión

■ **Perfil de pared simple**

- ► **METABOX – elementos básicos**

TANDEM



TANDEM – sistema de guías

■ **Invisible**

- ► **TANDEM – elementos básicos**
- ► **ORGA-LINE para TANDEM –** sistema flexible de divisiones internas
- ► **SERVO-DRIVE para TANDEM –** sistema eléctrico de apertura asistida
- ► **TIP-ON para TANDEM –** sistema mecánico de apertura asistida

STANDARD



STANDARD – sistema de guías

■ **Visible**

- ► **STANDARD – elementos básicos**

Otros prod.

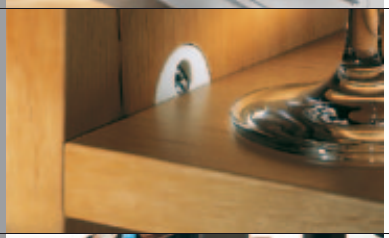

Otros productos

- ► **Herraje para puertas escamoteables –** POCKET DOOR, FLIPPER DOOR
- ► **Herrajes de suspensión de armarios**
- ► **Conector**

Ayudas d. mon.

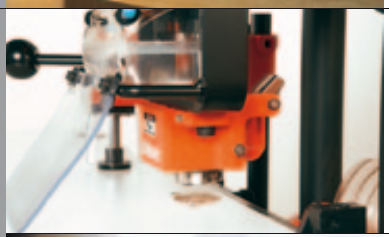

Ayudas de montaje

- ► **Catálogo de productos electrónicos y ayuda de diseño –** DYNALOG
- ► **Plantillas, ayudas y dispositivos de montaje**
- ► **Máquinas de taladrar e instalación de herrajes –** PRO-CENTER, MINIPRESS

Información



Información

Información acerca de los productos Blum

Filiales, representantes y direcciones de contacto de Blum	824
Glosario	830
Índice de las referencias de los artículos	837


blum



Perfecting motion

El movimiento perfecto es nuestra mayor aspiración. Por ello buscamos constantemente nuevas maneras de mejorar nuestros productos y servicios. Para que resulten lo más sencillos posibles para todo aquel que tenga que ver con Blum y sus productos.

Descubra esta comodidad.


blum

Blum en Vorarlberg y en todo el mundo

En el futuro seguiremos siendo fieles a nuestra sede inicial en Vorarlberg, donde ya contamos con siete fábricas. Asimismo, disponemos de filiales y representaciones en más de 100 países. Unos 5.000 trabajadores son nuestro soporte en todo el mundo. Es nuestro objetivo común de alcanzar el movimiento perfecto.



Centro 1



Centro 2



Centro 3



Centro 4



Centro 5



Centro 6



Fábrica en los Estados Unidos



Fábrica en Brasil



Nuestro centro de logística y embalaje en Polonia surte a nuestros clientes en el norte y el oeste de Europa



Centro 7



Para nosotros, ser responsables significa actuar cuidando el medio ambiente

Cuidar el medio ambiente: como empresa nos sentimos responsables de colaborar con esta labor. Mediante edificios respetuosos con el entorno, procesos de fabricación eficientes, planificación logística óptima o embalaje de múltiples vías, podemos ahorrar valiosos recursos.



Nuestros trabajadores realizan los trayectos cortos en bicicletas y coches eléctricos de la empresa



De la fábrica directo a la vía del tren: Gracias a nuestra conexión ferroviaria, muchos de nuestros productos se transportan por tren, cuidando así el medio ambiente



Nuestro sistema de embalaje de múltiples vías ECOPACK contribuyen a ahorrar material de embalaje

Alta calidad hasta en el mínimo detalle

¿Qué elementos son necesarios en la cocina? ¿Qué facilita los movimientos cotidianos? Sólo cuando sabemos con seguridad las prestaciones que nuestro nuevo producto debe dar, empiezan nuestros ingenieros con su desarrollo. Nuestro personal cualificado se encarga de que la fabricación de productos con calidad Blum se lleve a cabo en las instalaciones más modernas desde su desarrollo hasta la producción.



La observación empírica nos permite desarrollar productos que satisfagan las necesidades de los usuarios de las cocinas



Seguridad garantizada desde el momento de la planificación: Antes de llevar nuestros productos a la fase final de la cadena de fabricación, se verifican con exactitud en nuestro sistema de simulación 3D



Con el sistema AGE EXPLORER comprobamos si nuestros productos son aptos incluso en condiciones difíciles: el traje simula diversas limitaciones corporales de movimiento



Las herramientas de fabricación propia y las instalaciones de montaje totalmente automatizadas garantiza la creación de productos con un funcionamiento totalmente preciso



Altos niveles de calidad en nuestros laboratorios de comprobación: para que los productos de Blum satisfagan al cliente durante toda la vida útil de la cocina

Para nosotros, la calidad no se limita a los productos impecables

Productos que garanticen los niveles de calidad independientemente de los institutos de homologación internacionales y cuyas prestaciones resultan innegables en el día a día de la cocina – he ahí nuestro reto. Pero queremos más: queremos facilitar a nuestros clientes tareas tales como el pedido, el montaje y la comercialización de nuestros productos. Eso también es lo que nosotros entendemos por calidad.



Nuestros trabajadores cuentan con la formación necesaria para estar siempre a la última en todo lo que atañe a los productos de Blum: una buena base para profundizar en la labor de atención al cliente

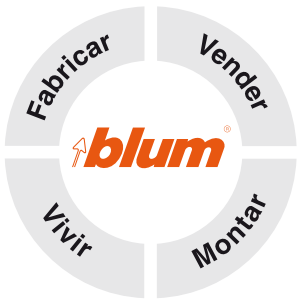

La base del aprovechamiento global por parte de los clientes: pensar en todos los que tengan que ver con nuestros productos

Soluciones prácticas que convenzan

Una cocina que no sólo es estéticamente bonita, sino que también resulta práctica y facilita el trabajo: estos dos factores constituyen argumentos de peso a la hora de asesorar al cliente. Con los productos de Blum se pueden crear cocinas funcionales y el usuario estará tan satisfecho que las recomendará a otras personas. Con gusto le apoyaremos en la tarea de vender más cocinas prácticas.



Nuestro armario despensa permite extraer individualmente todos los módulos extraíbles. De esta manera, se accede al contenido de forma cómoda desde todos los ángulos



Utilizando nuestra solución para esquinero SPACE CORNER con SYNCROMOTION, nuestros artículos se extraen muy cómodamente cuando se guardan en una esquina



La extensión del fregadero de Blum ofrece espacio de almacenamiento justo allí donde se necesita

DYNAMIC SPACE®



Una cocina práctica que facilite todos los gestos cotidianos: un buen argumento para un equipamiento de alta calidad





Perfecting motion es un concepto que fascina

Sorprenda gratamente a sus clientes: con productos que ofrezcan una increíble comodidad en el movimiento al utilizar sus muebles y que facilitan los gestos cotidianos.


intivo
blum

Movimiento fascinante – de la apertura al cierre

Cierre suave y silencioso de los muebles: en la actualidad, la mayor parte de los clientes consideran la importancia de este hecho a la hora de comprar una cocina. Con BLUMOTION el usuario de la cocina disfruta de ella todos los días como si fuera nueva.

¿Y la apertura? En este aspecto también hemos desarrollado soluciones innovadoras que sorprenden: con SERVO-DRIVE, nuestro sistema eléctrico de movimiento asistido, los muebles de cocina se abren como por arte de magia en toda la cocina. Una ligera presión del frente o una ligera extracción del tirador son suficientes.

Y con TIP-ON ponemos a su disposición un mecanismo de apertura asistida: para lograr una comodidad de apertura funcional.

BLUMOTION inside



Suave y silenciosamente: así se cierran los muebles con BLUMOTION

SERVO-DRIVE inside



SERVO-DRIVE sorprende especialmente cuando no se tienen las manos libres

TIP-ON inside



Basta una ligera presión para que los muebles sin tirador se abran como por arte de magia: con TIP-ON

AVENTOS para compases abatibles

Comodidad de movimiento total en las puertas

Con nuestros herrajes para puertas AVENTOS, las puertas se abren muy fácilmente, se detienen en cualquier punto y, gracias a BLUMOTION, se cierran siempre de forma suave y silenciosa. Puede ofrecer a todos sus clientes esta comodidad en el movimiento en todos los tipos de puertas: con AVENTOS para compases abatibles plegables, compases abatibles giratorios, compases abatibles verticales y compases abatibles estándar. Y para pequeños compases hemos desarrollado un herraje especial: AVENTOS HK-S.

Las puertas se abren muy fácilmente: basta una ligera presión

Las puertas sin tiradores se abren mediante una breve presión. Esta comodidad es posible gracias a nuestro sistema mecánico de apertura asistida TIP-ON para AVENTOS HK y nuestro sistema eléctrico de movimiento asistido SERVO-DRIVE para AVENTOS. Gracias al interruptor de fácil acceso situado en el cuerpo de mueble, las puertas pueden cerrarse con SERVO-DRIVE para AVENTOS con gran facilidad.



AVENTOS HF para compases abatibles plegables



AVENTOS HS para compases abatibles giratorios



AVENTOS HL para compases abatibles verticales



AVENTOS HK y AVENTOS HK-S para compases abatibles


BLUMOTION
inside
SERVO-DRIVE
inside


BLUMOTION
inside

CLIP top BLUMOTION

Todo está adentro.

Ahora, la función BLUMOTION viene integrada directamente en la bisagra: la depurada técnica de cierre suave y silenciosa funciona incluso en espacios pequeños. El elegante diseño subraya el valioso carácter de la bisagra de alta tecnología.

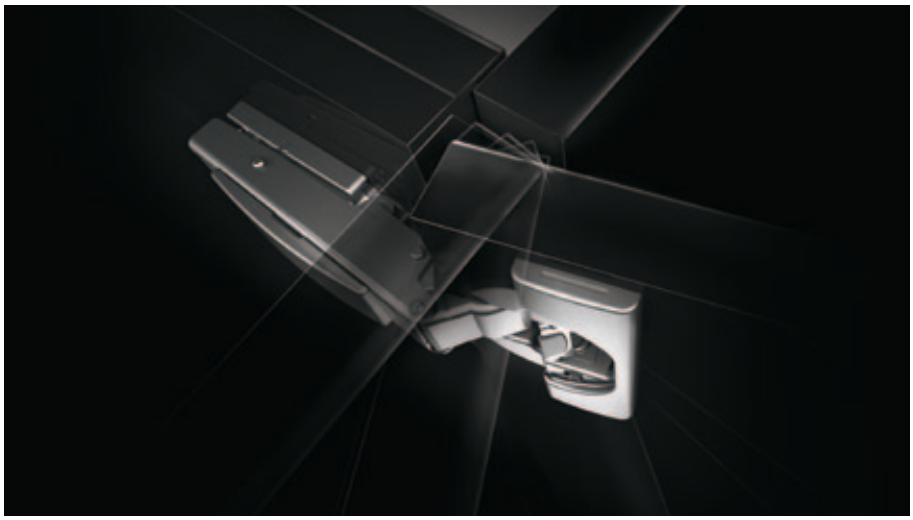

Con la nueva bisagra CLIP top BLUMOTION estándar también se pueden abrir y cerrar puertas más gruesas (hasta 24 mm)



En puertas pequeñas y ligeras, la función BLUMOTION se desactiva

TANDEMBOX intivo

Cada vez distinto, siempre especial

Satisfaga los deseos de diseño individuales de sus clientes: con TANDEMBOX intivo. Esta línea de programa TANDEMBOX existe como diseño metálico habitual o en combinación con elementos de inserción de cuero y cristal con distintos elementos decorativos. Puede solicitar los elementos de inserción a través de su distribuidor más cercano, incluso en cantidades pequeñas.

Más información en http://myintivo.blum.com





TANDEMBOX intivo con BOXCAP – un acoplamiento en el material del perfil para un diseño convencional



Acero – blanco seda



Acero – negro tierra



Acero – inoxidable



Diseño impecable y componentes con colores y materiales estándar completan el aspecto visual de TANDEMBOX intivo


BLUMOTION
inside
SERVO-DRIVE
inside
TIP-ON
inside

TANDEM plus

Deslizamiento ultraligero para demandas exigentes

Un sistema de guías de alta calidad para muebles de madera: el sistema de guías recubierto resuelve este problema TANDEM: de esta manera, incluso los módulos extraíbles cargados se deslizan fácilmente y se cierran gracias a BLUMOTION de forma suave y silenciosa. TANDEM se combina perfectamente con SERVO-DRIVE y TIP-ON.



Resiste mucho peso: la estabilidad optimizada hace posible que incluso los módulos extraíbles muy cargados no se hundan



Nuevo: la sincronización opcional de TIP-ON para TANDEM. Garantiza una activación fiable en frentes muy anchos

Ayudas de montaje

Montaje preciso y cómodo

Un montaje preciso garantiza muebles de alta calidad y valor excepcional. Nuestras ayudas de montaje facilitan un montaje rápido y cómodo.

El sistema se mantiene siempre actualizado: para que también pueda montar nuevos productos de nuestra gama, ponemos a su disposición ayudas de montaje y le ofrecemos las piezas adicionales correspondientes.

Planificación de cuerpos y pedido de herrajes a golpe de clic de ratón

La planificación de los cuerpos y el pedido de los herrajes se realizan muy fácilmente con nuestro software DYNALOG.



Taladrado preciso y encaje a presión de herrajes: con máquina p. taladrar y encajar a presión



Montaje sencillo y rápido de cajones y módulos extraíbles: con aparatos y máquinas de montaje



Transferencia de cotas sencilla y exacta: con plantillas y ayudas de montaje


blum

AVENTOS – sistema de compases abatibles



Los herrajes de AVENTOS para compases abatibles ofrecen una gran comodidad de movimiento en el área de los armarios superiores. Incluso los compases anchos se abren cómodamente, deteniéndose en cualquier posición, y vuelven a cerrarse silenciosa y suavemente gracias al sistema BLUMOTION

- Cierre suave y silencioso, gracias al sistema integrado BLUMOTION
- Montaje y desmontaje fácil y rápido mediante la técnica CLIP
- Ajuste tridimensional cómodo de los frentes
- Parada continua – los frentes se detienen en cualquier posición
- Posición óptima y ergonómica de los tiradores
- No hay piezas que sobresalen
- Nuevo: AVENTOS HK-S para pequeños compases abatibles
- Nuevo: SERVO-DRIVE, el sistema eléctrico de movimiento asistido para armarios colgantes
- Nuevo: TIP-ON, el sistema mecánico de apertura asistida para AVENTOS HK



SERVO-DRIVE, el sistema eléctrico de movimiento asistido, está disponible para compases abatibles plegables, compases abatibles giratorios, compases abatibles verticales y compases abatibles estándar



TIP-ON, nuestro sistema mecánico de apertura asistida, también está disponible para los compases abatibles AVENTOS HK.



Especial para compases abatibles más pequeños: AVENTOS HK-S

AVENTOS – sistema de compases abatibles

Visión general

AVENTOS HF – compás abatible plegable


Foto simbólica

AVENTOS HF – compás abatible plegable	30
Visión general – AVENTOS HF	31
Frentes de madera y marcos de aluminio anchos	32
Marcos de aluminio estrechos	36
Accesorios – juego de bisagras	40
Accesorios – limitadores de apertura	41
Montaje, desmontaje y ajuste	44
Montaje, desmontaje y ajuste – SERVO-DRIVE	100

AVENTOS HS – compás abatible giratorio


Foto simbólica

AVENTOS HS – compás abatible giratorio	48
Visión general – AVENTOS HS	49
Para frentes de madera y marcos de aluminio anchos y estrechos	50
Montaje, desmontaje y ajuste	54
Montaje, desmontaje y ajuste – SERVO-DRIVE	100

AVENTOS HL – compás abatible vertical


Foto simbólica

AVENTOS HL – compás abatible vertical	58
Visión general – AVENTOS HL	59
Para frentes de madera y marcos de aluminio anchos y estrechos	60
Montaje, desmontaje y ajuste	64
Montaje, desmontaje y ajuste – SERVO-DRIVE	100

AVENTOS HK – compás abatible


Foto simbólica

AVENTOS HK – compás abatible	68
Visión general – AVENTOS HK	69
Para frentes de madera y marcos de aluminio anchos y estrechos	70
Accesorios – limitadores de apertura	74
Montaje, desmontaje y ajuste	76
Montaje, desmontaje y ajuste – SERVO-DRIVE	100

AVENTOS HK-S – compás abatible


Foto simbólica

AVENTOS HK-S – compás abatible	78
Visión general – AVENTOS HK-S	79
Para frentes de madera y marcos de aluminio anchos y estrechos	80
Accesorios – limitadores de apertura	82
Montaje, desmontaje y ajuste	84

TIP-ON para AVENTOS HK – compás abatible


Foto simbólica

TIP-ON para AVENTOS HK – compás abatible	86
Visión general – AVENTOS HK	87
Para frentes de madera y marcos de aluminio anchos y estrechos	88
TIP-ON	90
Accesorios – limitadores de apertura	92
Accesorios – placas soporte	93
Montaje, desmontaje y ajuste	94

a Accesorios


Foto simbólica

Tornillos	98
Broca de centrar	98
Amortiguador	98
Destornillador	99
Broca con ranura en cruz	99

AVENTOS – sistema de compases abatibles

► AVENTOS HF – compás abatible plegable

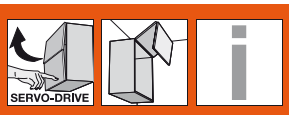

Nunca antes un compás abatible plegable había proporcionado tanta libertad d. movim.



Con AVENTOS HF, los frentes de dos puertas se pliegan en el centro durante la apertura. El compás abatible plegable resulta ideal para armarios colgantes elevados con grandes frentes para que el tirador resulte accesible en cualquier posición. AVENTOS HF también permite el uso de frentes de diversas alturas.

- Se cierra suave y silenciosamente, gracias al BLUMOTION
- Se abre fácilmente
- Se detiene en cualquier posición de apertura
- Ofrece un excelente acceso al interior del cuerpo
- Pequeño programa, gran variedad de aplicaciones
- Montaje y ajuste sencillos
- Estable, incluso en frentes anchos
- Larga vida útil
- Posición seleccionable de los tiradores
- No hay piezas que sobresalen
- Nuevo: SERVO-DRIVE para AVENTOS, el sistema eléctrico de movimiento asistido para armarios colgantes

Facilidad y comodidad en la apertura y el cierre





Con AVENTOS HF, las puertas se abren con un esfuerzo mínimo. Incluso los frentes pesados requieren un mínimo esfuerzo para su accionamiento. Gracias a la parada continua, las puertas se detienen en cualquier posición





Gracias al cierre BLUMOTION integrado, tanto los frentes ligeros como los pesados pueden cerrarse suave y silenciosamente

Otras ventajas que lo convencerán a usted y a sus clientes



Larga vida útil
El elemento esencial de los acumuladores de energía es su sólido conjunto de muelles.
El resultado es: larga vida útil



No hay piezas que sobresalen
Palanca telescópica extraíble, una ventaja en la fabricación de muebles y en el montaje de cocinas



Con cortacircuito para los dedos
La bisagra intermedia CLIP top con su técnica innovadora de cortacircuito, que garantiza la protección de los dedos

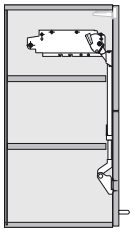

Estantes iguales
Según la altura del cuerpo, se pueden usar 2 estantes iguales

AVENTOS HF – compás abatible plegable


Foto simbólica

Estándar

Frentes de madera y marcos de aluminio anchos	32
Marcos de aluminio estrechos	36

SERVO-DRIVE

Frentes de madera y marcos de aluminio anchos	32
Marcos de aluminio estrechos	36

Accesorios


Foto simbólica

Juego para bisagra	40
Limitador de apertura	41
Bases	234
Tapas	240

Tornillos	98
Broca de centrar	98
Amortiguador	98
Destornillador	99
Broca con ranura en cruz	99

Montaje, desmontaje y ajuste


Foto simbólica

Aviso de advertencia y seguridad	44
Montaje	44
Desmontaje	47
Ajuste	45
Limitador de apertura	47

Montaje, desmontaje y ajuste – SERVO-DRIVE	100

Infobox

Utilice el servicio gratuito de **DYNALOG limited** que se incluye en el DVD adjunto.

- DYNAPLAN – planificación del cuerpo a prueba de colisiones, incluyendo la selección de herrajes
- DYNACAT – catálogo electrónico de productos y exportación de datos CAD (dxf, dwg, igs, sat, x_t, jpg)
- DYNASHOP – función de cesta de la compra y pedidos



Pictogramas

- Artículo sólo a petición
- Información general
- Accesorios
- AVENTOS HF – compás abatible plegable
- Frente de madera
- Frente de aluminio ancho
- Frente de aluminio estrecho
- SERVO-DRIVE para AVENTOS
- Cazoleta INSERTA
- Cazoleta EXPANDO
- Cazoleta para atornillar
- Planificación
- Montaje, desmontaje y ajuste

Directiva sobre maquinaria

Un mueble con SERVO-DRIVE para AVENTOS se rige por la directriz de maquinaria 2006/42/EG y puede comercializarse dentro del área económica europea, Suiza y Turquía. Obtenga más información al respecto en www.blum.com

AVENTOS – sistema de compases abatibles

► AVENTOS HF – compás abatible plegable

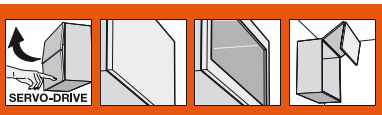

Frentes de madera y marcos de aluminio anchos



- Ideales para armarios colgantes muy elevados con frentes divididos
- Altura de cuerpo de mueble 480 - 1040 mm
- Ancho de cuerpo de m. de hasta 1800 mm
- Se cierra suave y silenciosamente, gracias al BLUMOTION
- Escasa fuerza necesaria para su manipulac.
- Parada continua en cualquier altura
- Montaje sencillo y sin herramientas
- Ajuste tridimensional de ambos frentes
- Ajuste sencillo, sin escalones de los mecanismos de elevación
- Bisagra interm. con protecc. para los dedos

Factor de rendimiento LF =
Altura del cuerpo KH (mm) x peso del frente inferior y superior, incluyendo el tirador (kg)
Altura de cuerpo teórica TKH =
Altura del frente arriba FHo (mm) x 2 (incluyendo juegos)
En las áreas solapadas, recomendamos el uso de mecanismos de elevación más robustos.
* Utilice tornillos aglo para frentes de madera (609.1x00). Los marcos de aluminio anchos requieren el uso de tornillos roscachapa (608.085).
Estándar
SERVO-DRIVE

Información de pedido

1 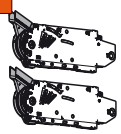

Juego de mecanismos de elevación	
Factor de rendimiento LF	Ref.
2600 - 5500 (1 pza. LF 960 - 2650)	20F2200.05
5350 - 10150	20F2500.05
9000 - 17250 (3 pza. LF 13500 - 25900)	20F2800.05

Consta de:		
1	Mecanismo de elevación simétrico	2 x
	Tornillos aglo Ø 4 x 35 mm	10 x

2 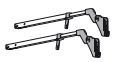

Juego de palancas telescópicas	
Altura del cuerpo KH **	
480 - 570 mm	20F3200
560 - 710 mm	20F3500
700 - 900 mm	20F3800
760 - 1040 mm	20F3900

Consta de:		
2	Palancas telescópicas simétricas	2 x

** En frentes asimétricos, use la altura de cuerpo teórica. altura de cuerpo de mueble TKH

3 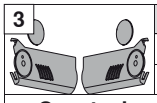

Conjunto de tapas	
Plástico	
gris claro, blanco seda, niqueladas	20F8000

Consta de:		
3a	Tapa izquierda grande	1 x
3b	Tapa derecha grande	1 x
3c	Tapa redonda	2 x

3 

Conjunto de tapas para SERVO-DRIVE	
Plástico	
gris claro, blanco seda, niqueladas	21F8000

Consta de:		
3a	Tapa izquierda grande de SERVO-DRIVE	1 x
3b	Tapa derecha grande	1 x
3c	Tapa redonda	2 x
3d	Interruptor de SERVO-DRIVE	2 x
3e	Distanciador de amortiguación de Blum, Ø 5 mm	6 x

4 

Base para palanca telescópica		
Todas las bases rectas con una distancia de 0 mm		
Recomendación		
Tornillos*	Distancia de 0 mm	175H5400
EXPANDO	Distancia de 0 mm	177H5400E
Para presión	Distancia de 0 mm	177H5100

5 

Base para CLIP top bisagra 120°		
En el caso de las bases, la distancia depende del juego en la parte superior		
Recomendación		
Tornillos*	Distancia de 0 mm	175H5400

6 

Conjunto de SERVO-DRIVE	
Plástico	
RAL 7037 gris polvo	21FA000

Consta de:		
6a	Equipo de accionamiento	1 x
6b	Cable de distribución, 1500 mm	1 x
6c	Empalme	1 x
6d	Protector de extremos de cable	2 x

Con un factor de rendimiento > 17250, sugerimos el uso de dos equipos de accionamiento.

8 

Sujeción del transformador	
gris claro	Z10NG120
Para transformador de Blum de 72 W	

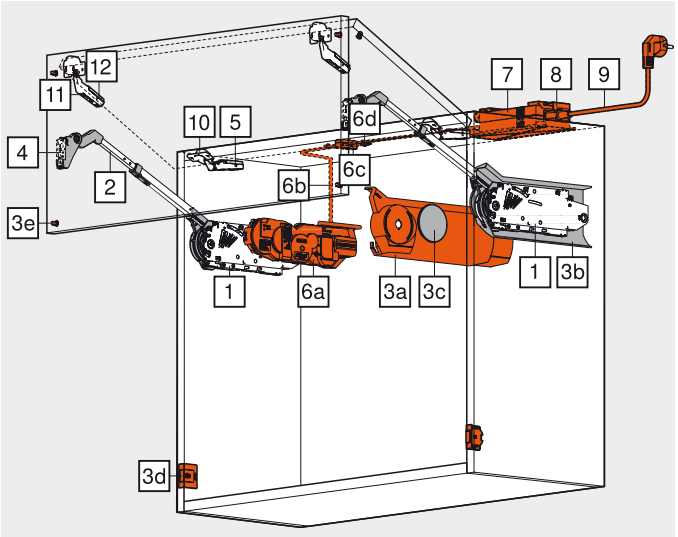

Frentes de madera y marcos de aluminio anchos

Información de pedido

7 Equipo de alimentación de Blum

72 W

Incluye instrucciones de uso y montaje

Idioma	Ref.
DE, EN, FR, IT, NL	Z10NE020A
DA, EN, FI, NO, SV	Z10NE020B
EN, EL, HR, SR, SL, TR	Z10NE020C
EN, FR, IT, ES, PT	Z10NE020D
PL, SK, CS, HU	Z10NE020E
BG, ET, LV, LT, RO, RU	Z10NE020F
EN (US, CA), FR, ES	Z10NE020G
ZH, EN	Z10NE020H

Definiciones lingüísticas conforme a la norma ISO-639

9 Cable de alimentación eléctrico

Países			
Europa	Z10M200E	CH	Z10M200C
US, CA	Z10M200U	JP	Z10M200J
BR	Z10M200S	BR	Z10M200S.01
UK	Z10M200B	DK	Z10M200D
IL	Z10M200I	AU	Z10M200K
CN	Z10M200N	AR	Z10M200A
IN	Z10M200H	CL	Z10M200L
TW	Z10M200T	ZA	Z10M200Z
Europa, sin enchufe	Z10M200E.OS	US, CA, sin enchufe	Z10M200U.OS

10 Bisagra CLIP top de 120°

Cazoleta INSERTA		
Acero	Sin muelle	70T5590BTL
Cazoleta para atornillar*		
Acero	Sin muelle	70T5550.TL

Número de bisagras, véase montaje de los frentes

11 Bisagra intermedia CLIP top

Cazoleta EXPANDO		
Zamak	Sin muelle	78Z553ET
Cazoleta para atornillar*		
Zamak	Sin muelle	78Z5500T

Número de bisagras, véase montaje de los frentes

12 Base para bisagra intermedia CLIP top

Bases estándar con una distancia de 0 mm

Recomendación

Tornillos*	Distancia de 0 mm	175H5400

Indicación para marcos de aluminio anchos con un ancho inferior a 57 mm

Usar sólo bases en cruz

El cable de distribución + protector del extremo del cable

Puede usarse como cable de distribución

P. cortar a medida, 8 m	Z10K800AE

Consta de:

6b	Cable de distribución	1 x
6d	Protector de extremos de cable	5 x

Empalme + protector de extremos de cable

negro	Z10V100E

Consta de:

6c	Empalme	1 x
6d	Protector de extremos de cable	2 x

a Accesorios

Limitador de apertura

Plástico	gris oscuro	Ref.
104°		20F7051
83°		20F7011

Soporte de cable

blanco	Z10K0009

Por ejemplo, para fijar el cable de distribución

Indicaciones para los laterales

Visión general – AVENTOS HF	31	Aviso de advertencia y seguridad	44
Accesorios – juego de bisagras	40	Montaje, desmontaje y ajuste	44
Accesorios – limitadores de apertura	41	Montaje, desmontaje y ajuste – SERVO-DRIVE	100
Accesorios – bases	234	Visión general – ayudas de montaje	705
Accesorios	98	Valores de referencia para los pesos de los frentes	810
Planificación – simétrica	34	Para más información técnica	804
Planificación – asimétrica	35		
Planificación – distanciador de amortiguación de Blum	42		
Planificación – Interruptor de SERVO-DRIVE	42		

i Infobox

Recomendamos la planificación del cuerpo a prueba de colisiones con DYNAPLAN que se incluye gratuitamente en el DVD DYNALOG limited.

AVENTOS – sistema de compases abatibles

► AVENTOS HF – compás abatible plegable

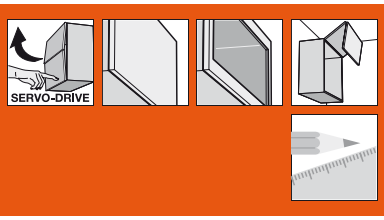

Frentes de madera y marcos de aluminio anchos

Planificación – simétrica

Posición del taladrado

* Profundidad de taladrado 5 mm
** Taladrado alternativo

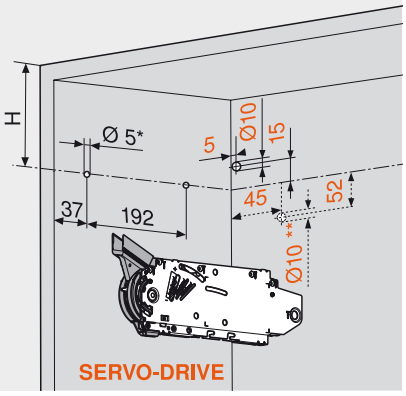

4 x tornillos aglo de Ø 4 x 35 mm
Taladrado para cable de distribución para SERVO-DRIVE sólo a la izquierda

Altura del cuerpo KH	H
480 - 549 mm	KH x 0.3 - 28 mm
550 - 1040 mm	KH x 0.3 - 57 mm

Espacio ocupado

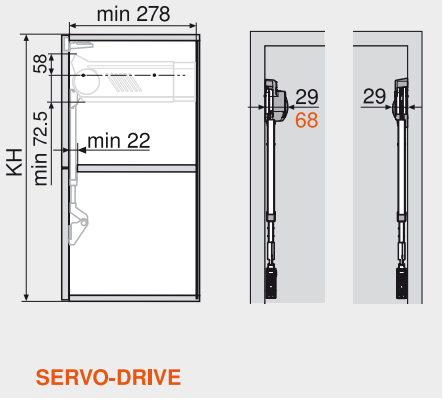

KH Altura del cuerpo del mueble

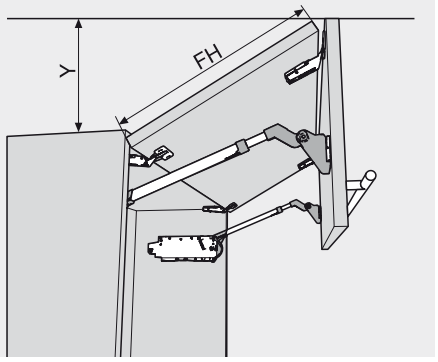

Limitador de apertura	Y
sin	FH x 0.44 + 38 mm
104°	FH x 0.24 + 34 mm
83°	0 mm

Trabajo del frente

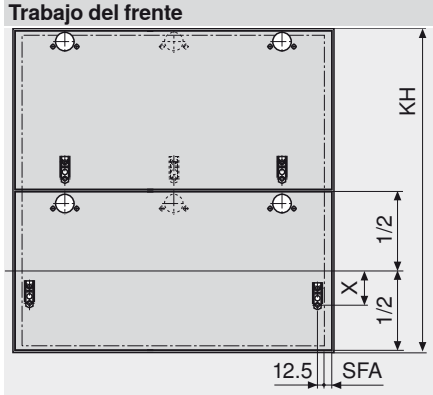

SFA Recubrimiento lateral de los frentes

Altura del cuerpo KH	X – Tornillos/ EXPANDO	X – Encaje a presión
480 - 549 mm	68 mm	70 mm
550 - 1040 mm	45 mm	47 mm

Bisagra CLIP top de 120°

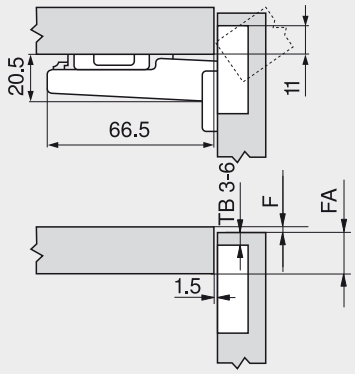

F Juego

Bisagra intermedia CLIP top

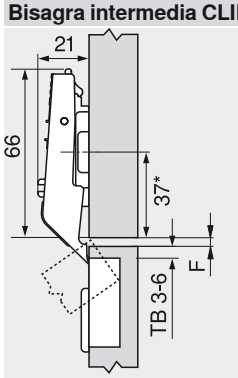

Juego mínimo F = 1.5 mm
* 37 mm en bases en cruz (37/32)

Cantidad de bisagras

Uso de 3 bisagras con una anch. de 1200 mm o más o con un peso de frentes de 12 kg o más
Uso de 4 bisagras con una anch. de 1800 mm o más o con un peso de frentes de 20 kg o más

Distancia de cazoleta TB

	Recubrimiento del frente FA												
	5	6	7	8	9	10	11	12	13	14	15	16	17
0										3	4	5	6
3							3	4	5	6			
6				3	4	5	6						
9	3	4	5	6									
Base													

Distancia de cazoleta TB

	Juego intermedio F												
										3	4	5	6
0										6	5	4	3
3													
6													
9													
Base													

Montaje por atornillado

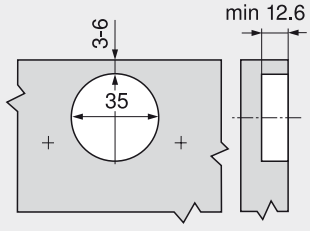

Montaje INSERTA/EXPANDO

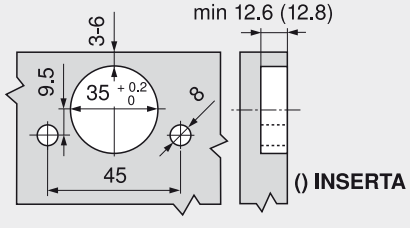

Indicaciones para los laterales

Visión general – AVENTOS HF	31
Información de pedido – frentes de madera y marcos de aluminio anchos	32
Planificación – distanciador de amortiguación de Blum	42
Planificación – Interruptor de SERVO-DRIVE	42
Aviso de advertencia y seguridad	44
Montaje, desmontaje y ajuste	44
Montaje, desmontaje y ajuste – SERVO-DRIVE	100



AVENTOS – sistema de compases abatibles

AVENTOS HF – compás abatible plegable ◄

Frentes de madera y marcos de aluminio anchos

Planificación – asimétrica

Posición del taladrado

* Profundidad de taladrado 5 mm
** Taladrado alternativo

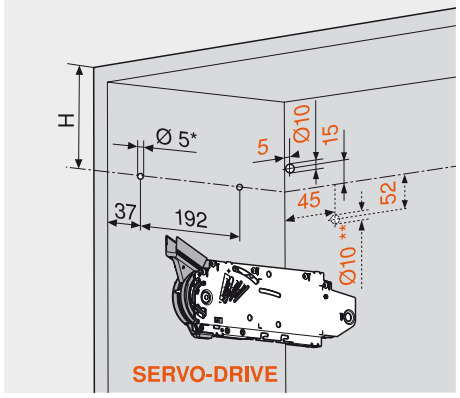

4 x tornillos aglo de Ø 4 x 35 mm
Taladrado para cable de distribución para SERVO-DRIVE sólo a la izquierda

Altura de cuerpo teórica TKH	H
480 - 549 mm	TKH x 0.3 - 28 mm
550 - 1040 mm	TKH x 0.3 - 57 mm

Espacio ocupado

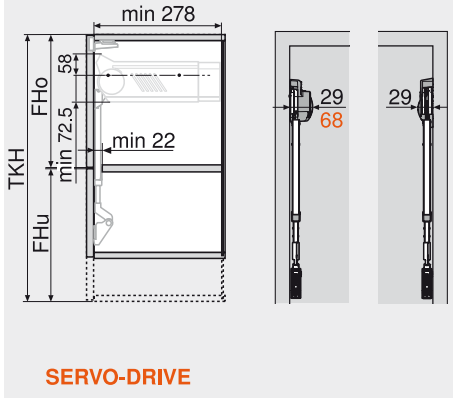

TKH = FHo (mm) x 2 (incluyendo juegos)
TKH Altura de cuerpo teórica
KH Altura del cuerpo del mueble
FHo Altura del frente en la parte superior
FHu Altura del frente en la parte inferior

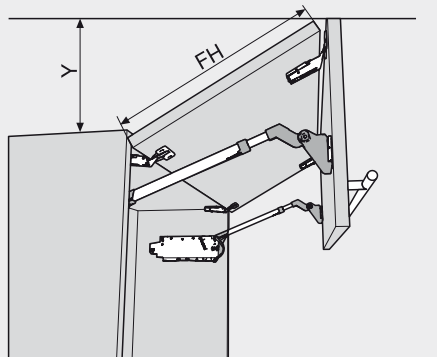

Limitador de apertura	Y
sin	FH x 0.44 + 38 mm
104°	FH x 0.24 + 34 mm
83°	0 mm

Trabajo del frente

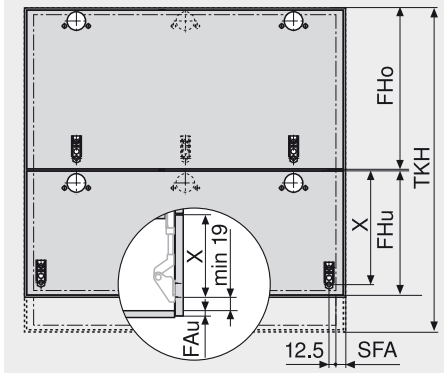

FAu Recubrimiento inferior de los frentes
SFA Recubrimiento lateral de los frentes

Altura de cuerpo teórica TKH	X – Tornillos/ EXPANDO	X – Encaje a presión
480 - 549 mm	FHo / 2 + 68 mm	FHo / 2 + 70 mm
550 - 1040 mm	FHo / 2 + 45 mm	FHo / 2 + 47 mm

Bisagra CLIP top de 120°

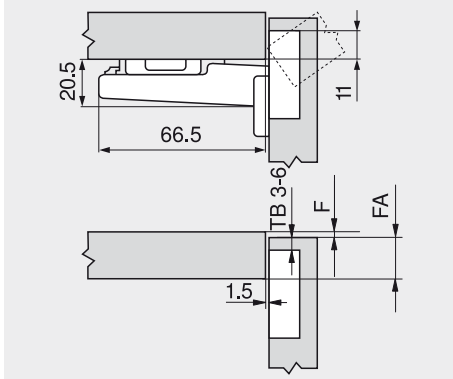

F Juego

Bisagra intermedia CLIP top

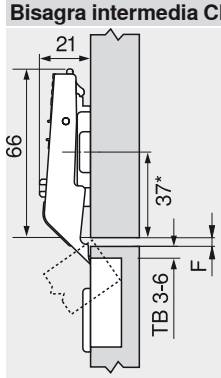

Juego mínimo F = 1.5 mm
* 37 mm en bases en cruz (37/32)

Cantidad de bisagras

Uso de 3 bisagras con una anch. de 1200 mm o más o con un peso de frentes de 12 kg o más
Uso de 4 bisagras con una anch. de 1800 mm o más o con un peso de frentes de 20 kg o más

Distancia de cazoleta TB

	Recubrimiento del frente FA												
	5	6	7	8	9	10	11	12	13	14	15	16	17
0										3	4	5	6
3							3	4	5	6			
6				3	4	5	6						
9	3	4	5	6									
Base													

Distancia de cazoleta TB

	Juego intermedio F												
										3	4	5	6
0										6	5	4	3
3													
6													
9													
Base													

Montaje por atornillado

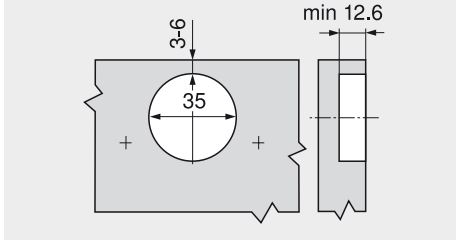

Montaje INSERTA/EXPANDO

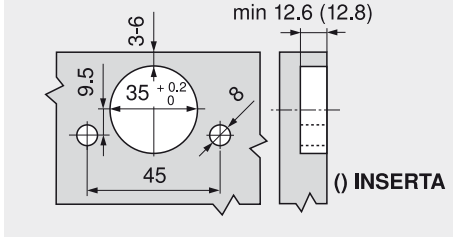

Indicaciones para los laterales

Visión general – AVENTOS HF	31
Información de pedido – frentes de madera y marcos de aluminio anchos	32
Planificación – distanciador de amortiguación de Blum	42
Planificación – Interruptor de SERVO-DRIVE	42
Aviso de advertencia y seguridad	44
Montaje, desmontaje y ajuste	44
Montaje, desmontaje y ajuste – SERVO-DRIVE	100

AVENTOS – sistema de compases abatibles

► AVENTOS HF – compás abatible plegable

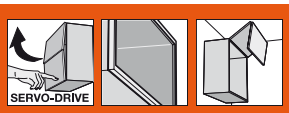

Marcos de aluminio estrechos



- Ideales para armarios colgantes muy elevados con frentes divididos
- Altura de cuerpo de mueble 480 - 1040 mm
- Ancho de cuerpo de m. de hasta 1800 mm
- Se cierra suave y silenciosamente, gracias al BLUMOTION
- Escasa fuerza necesaria para su manipulac.
- Parada continua en cualquier altura
- Montaje sencillo y sin herramientas
- Ajuste tridimensional de ambos frentes
- Ajuste sencillo, sin escalones de los mecanismos de elevación
- Bisagra interm. con protecc. para los dedos

Factor de rendimiento LF =
Altura del cuerpo KH (mm) x peso del frente inferior y superior, incluyendo el tirador (kg)
Altura de cuerpo teórica TKH =
Altura del frente arriba FHo (mm) x 2 (incluyendo juegos)
En las áreas solapadas, recomendamos el uso de mecanismos de elevación más robustos.

	Estándar
	SERVO-DRIVE

Información de pedido

1 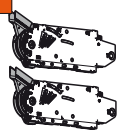

Juego de mecanismos de elevación		
Factor de rendimiento LF		Ref.
2600 - 5500 (1 pza. LF 960 - 2650)		20F2200.05
5350 - 10150		20F2500.05
9000 - 17250 (3 pza. LF 13500 - 25900)		20F2800.05
Consta de:		
1	Mecanismo de elevación simétrico	2 x
	Tornillos aglo Ø 4 x 35 mm	10 x

2 

Juego de palancas telescópicas		
Altura del cuerpo KH **		
480 - 570 mm		20F3200
560 - 710 mm		20F3500
700 - 900 mm		20F3800
760 - 1040 mm		20F3900
Consta de:		
2	Palancas telescópicas simétricas	2 x

** En frentes asimétricos, use la altura de cuerpo teórica. altura de cuerpo de mueble TKH

3 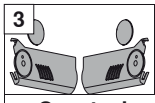

Conjunto de tapas		
Plástico		
gris claro, blanco seda, niqueladas		20F8000
Consta de:		
3a	Tapa izquierda grande	1 x
3b	Tapa derecha grande	1 x
3c	Tapa redonda	2 x

3 

Conjunto de tapas para SERVO-DRIVE		
Plástico		
gris claro, blanco seda, niqueladas		21F8000
Consta de:		
3a	Tapa izquierda grande de SERVO-DRIVE	1 x
3b	Tapa derecha grande	1 x
3c	Tapa redonda	2 x
3d	Interruptor de SERVO-DRIVE	2 x
3e	Distanciador de amortiguación de Blum, Ø 5 mm	6 x

4 

Placa soporte CLIP para palanca telescópica	
Distancia de 0 mm	175H5B00
Izquierda/derecha	

5

Base para CLIP top bisagra 120°		
En el caso de las bases, la distancia depende del juego en la parte superior		
Recomendación		
Tornillos	Distancia de 0 mm	175H5400

6 

Conjunto de SERVO-DRIVE		
Plástico		
RAL 7037 gris polvo		21FA000
Consta de:		
6a	Equipo de accionamiento	1 x
6b	Cable de distribución, 1500 mm	1 x
6c	Empalme	1 x
6d	Protector de extremos de cable	2 x

Con un factor de rendimiento > 17250, sugerimos el uso de dos equipos de accionamiento.

8 

Sujeción del transformador	
gris claro	Z10NG120
Para transformador de Blum de 72 W	

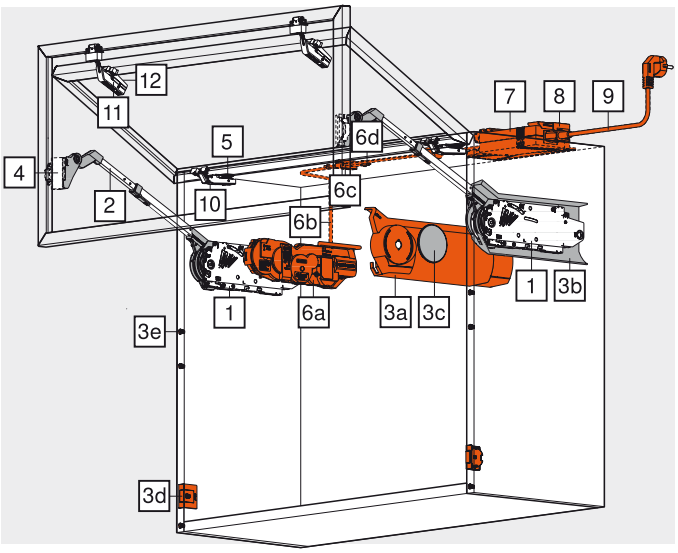

Marcos de aluminio estrechos

Información de pedido

7 Equipo de alimentación de Blum

72 W

Incluye instrucciones de uso y montaje

Idioma	Ref.
DE, EN, FR, IT, NL	Z10NE020A
DA, EN, FI, NO, SV	Z10NE020B
EN, EL, HR, SR, SL, TR	Z10NE020C
EN, FR, IT, ES, PT	Z10NE020D
PL, SK, CS, HU	Z10NE020E
BG, ET, LV, LT, RO, RU	Z10NE020F
EN (US, CA), FR, ES	Z10NE020G
ZH, EN	Z10NE020H

Definiciones lingüísticas conforme a la norma ISO-639

9 Cable de alimentación eléctrico

Países			
Europa	Z10M200E	CH	Z10M200C
US, CA	Z10M200U	JP	Z10M200J
BR	Z10M200S	BR	Z10M200S.01
UK	Z10M200B	DK	Z10M200D
IL	Z10M200I	AU	Z10M200K
CN	Z10M200N	AR	Z10M200A
IN	Z10M200H	CL	Z10M200L
TW	Z10M200T	ZA	Z10M200Z
Europa, sin enchufe	Z10M200E.OS	US, CA, sin enchufe	Z10M200U.OS

4 Bisagra CLIP top para marcos de alum. 120º

Cazoleta para atornillar

Zamak	Sin muelle	72T550A.TL

Número de bisagras, véase montaje de los frentes

11 Bisagra intermedia CLIP top de aluminio

Cazoleta para atornillar

Zamak	Sin muelle	78Z550AT

Número de bisagras, véase montaje de los frentes

12 Placa soporte CLIP para bisagra intermedia

Distancia de 0 mm	175H5A00

Simétrico

El cable de distribución + protector del extremo del cable

Puede usarse como cable de distribución

P. cortar a medida, 8 m	Z10K800AE

Consta de:

6b	Cable de distribución	1 x
6d	Protector de extremos de cable	5 x

Empalme + protector de extremos de cable

negro	Z10V100E

Consta de:

6c	Empalme	1 x
6d	Protector de extremos de cable	2 x

a Accesorios

Limitador de apertura

Plástico	gris oscuro	Ref.
104°		20F7051
83°		20F7011

Soporte de cable

blanco	Z10K0009

Por ejemplo, para fijar el cable de distribución

Indicaciones para los laterales

Visión general – AVENTOS HF	31	Aviso de advertencia y seguridad	44
Accesorios – juego de bisagras	40	Montaje, desmontaje y ajuste	44
Accesorios – limitadores de apertura	41	Montaje, desmontaje y ajuste – SERVO-DRIVE	100
Accesorios – bases	234	Visión general – ayudas de montaje	705
Accesorios	98	Valores de referencia para los pesos de los frentes	810
Planificación – simétrica	38	Para más información técnica	804
Planificación – asimétrica	39		
Planificación – distanciador de amortiguación de Blum	42		
Planificación – Interruptor de SERVO-DRIVE	42		

i Infobox

Recomendamos la planificación del cuerpo a prueba de colisiones con DYNAPLAN que se incluye gratuitamente en el DVD DYNALOG limited.

AVENTOS – sistema de compases abatibles

► AVENTOS HF – compás abatible plegable

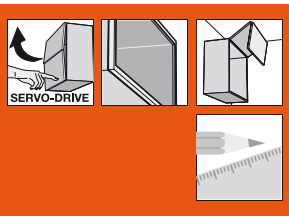

Marcos de aluminio estrechos

Planificación – simétrica

Posición del taladrado

* Profundidad de taladrado 5 mm
** Taladrado alternativo

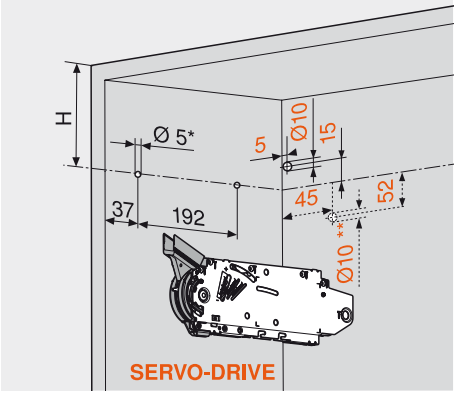

4 x tornillos aglo de Ø 4 x 35 mm
Taladrado para cable de distribución para SERVO-DRIVE sólo a la izquierda

Altura del cuerpo KH	H
480 - 549 mm	KH x 0.3 - 28 mm
550 - 1040 mm	KH x 0.3 - 57 mm

Espacio ocupado

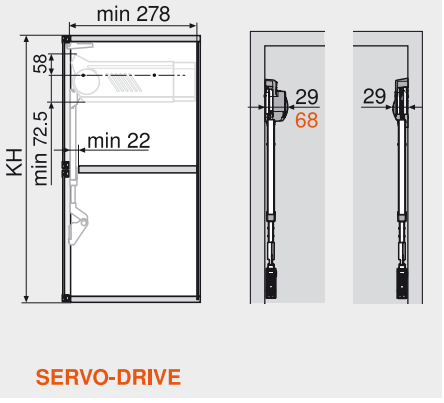

KH Altura del cuerpo del mueble

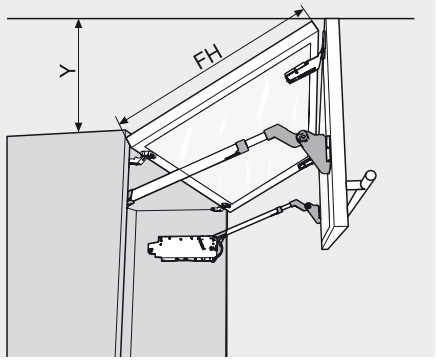

Limitador de apertura	Y
sin	FH x 0.44 + 38 mm
104°	FH x 0.24 + 34 mm
83°	0 mm

Trabajo del frente

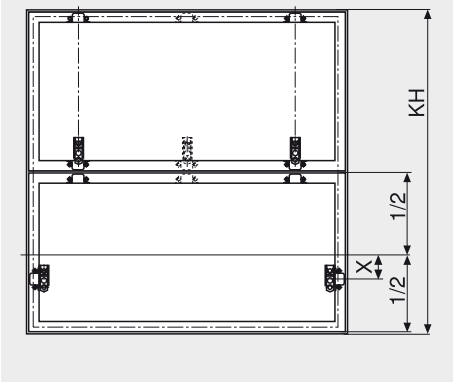

Altura del cuerpo KH	X
480 - 549 mm	54 mm
550 - 1040 mm	31 mm

Bisagra CLIP top para marcos de alum. 120º

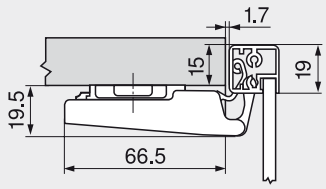

Bisagra intermedia CLIP top de aluminio

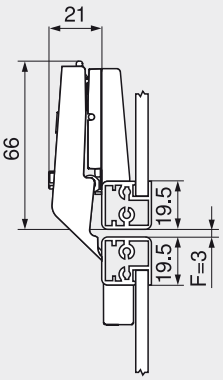

F = mín. 1.5 mm
A partir de 20.5 mm, resulta necesario ajustar el espesor del marco

Cantidad de bisagras

Uso de 3 bisagras con una anch. de 1200 mm o más o con un peso de frentes de 12 kg o más
Uso de 4 bisagras con una anch. de 1800 mm o más o con un peso de frentes de 20 kg o más

Mont. para atornill. (bisagra/placa soporte)

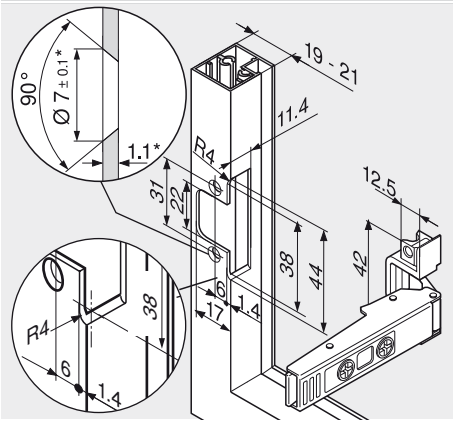

* Adaptar las medidas de fabricación a los distintos espesores del material

Indicaciones para los laterales

Visión general – AVENTOS HF	31
Información de pedido – marcos de aluminio estrechos	36
Planificación – distanciador de amortiguación de Blum	42
Planificación – Interruptor de SERVO-DRIVE	42
Aviso de advertencia y seguridad	44
Montaje, desmontaje y ajuste	44
Montaje, desmontaje y ajuste – SERVO-DRIVE	100

Marcos de aluminio estrechos

Planificación – asimétrica

Posición del taladrado

* Profundidad de taladrado 5 mm
** Taladrado alternativo

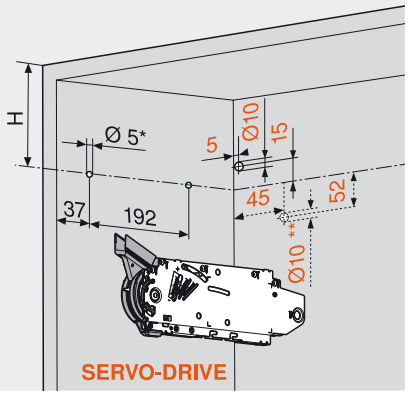

4 x tornillos aglo de Ø 4 x 35 mm
Taladrado para cable de distribución para SERVO-DRIVE sólo a la izquierda

Altura de cuerpo teórica TKH	H
480 - 549 mm	TKH x 0.3 - 28 mm
550 - 1040 mm	TKH x 0.3 - 57 mm

Espacio ocupado

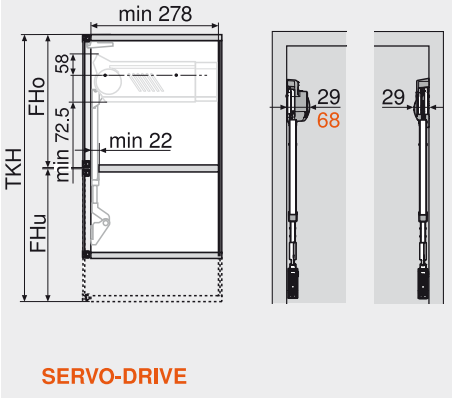

TKH = FHo (mm) x 2 (incluyendo juegos)
TKH Altura de cuerpo teórica
KH Altura del cuerpo del mueble
FHo Altura del frente en la parte superior
FHu Altura del frente en la parte inferior

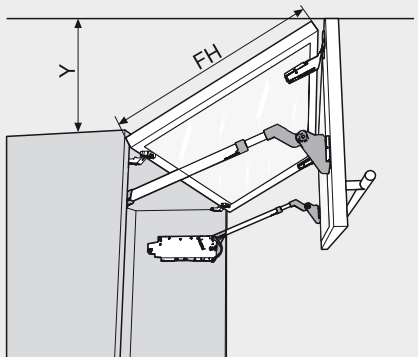

Limitador de apertura	Y
sin	FH x 0.44 + 38 mm
104°	FH x 0.24 + 34 mm
83°	0 mm

Trabajo del frente

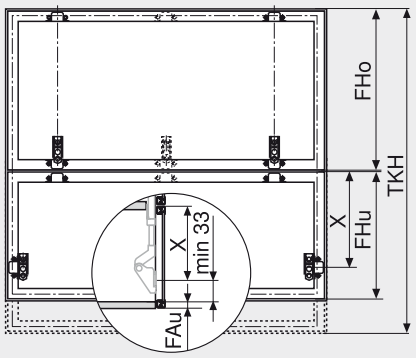

FAu Recubrimiento inferior de los frentes

Altura de cuerpo teórica TKH	X
480 - 549 mm	FHo / 2 + 54 mm
550 - 1040 mm	FHo / 2 + 31 mm

Bisagra CLIP top para marcos de alum. 120º

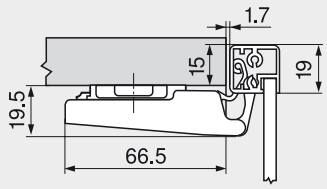

Bisagra intermedia CLIP top de aluminio

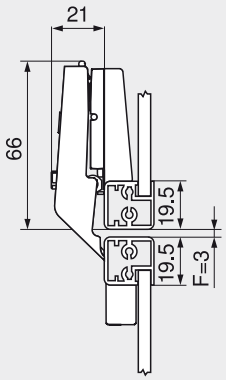

F = mín. 1.5 mm
A partir de 20.5 mm, resulta necesario ajustar el espesor del marco

Cantidad de bisagras

Uso de 3 bisagras con una anch. de 1200 mm o más o con un peso de frentes de 12 kg o más
Uso de 4 bisagras con una anch. de 1800 mm o más o con un peso de frentes de 20 kg o más

Mont. para atornill. (bisagra/placa soporte)

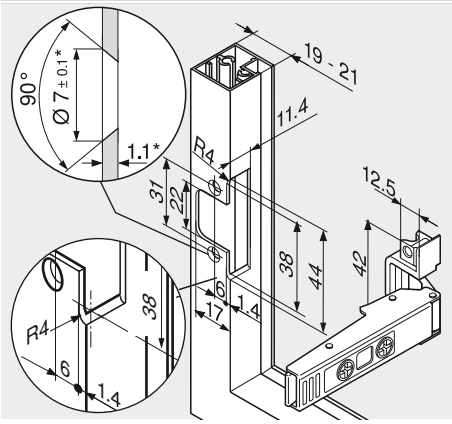

* Adaptar las medidas de fabricación a los distintos espesores del material

Indicaciones para los laterales

Visión general – AVENTOS HF	31
Información de pedido – marcos de aluminio estrechos	36
Planificación – distanciador de amortiguación de Blum	42
Planificación – Interruptor de SERVO-DRIVE	42
Aviso de advertencia y seguridad	44
Montaje, desmontaje y ajuste	44
Montaje, desmontaje y ajuste – SERVO-DRIVE	100

AVENTOS – sistema de compases abatibles

► AVENTOS HF – compás abatible plegable

►► Accesorios – juego de bisagras

Frente de madera

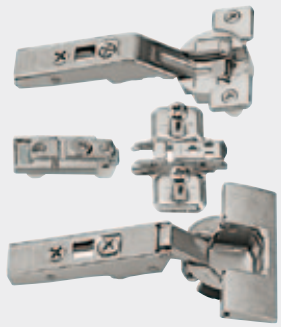

Juego para bisagra			
Fijación			Ref.
INSERTA/encaje/EXPANDO			☎ 78Z5530T10
	Consta de:		
a	Bisagra CLIP top de 120° sin muelles	2 x	70T5590BTL
b	Bisagra intermedia CLIP top sin muelles	2 x	78Z5530T
c	Base recta con excéntrica	6 x	177H5100
d	Base en cruz EXPANDO	2 x	174E6100.01

Frentes de madera y marcos de aluminio anchos

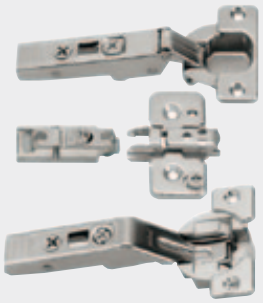

Juego para bisagra			
Fijación			Ref.
Tornillos*			☎ 78Z5500T11
	Consta de:		
a	Bisagra CLIP top de 120° sin muelles	2 x	70T5550.TL
b	Bisagra intermedia CLIP top sin muelles	2 x	78Z5500T
c	Base recta con excéntrica	6 x	175H5400
d	Base en cruz con excéntrica	2 x	173H7100

* Utilice tornillos aglo para frentes de madera (609.1x00). Los marcos de aluminio anchos requieren el uso de tornillos roscachapa (608.085)

Marcos de aluminio estrechos

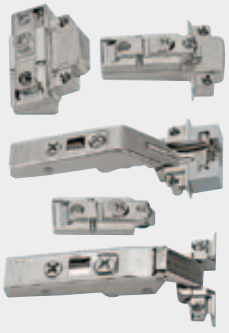

Juego para bisagra			
Fijación			Ref.
Tornillos			☎ 78Z550AT11
	Consta de:		
a	Bisagra CLIP top para marcos de alum. 120° sin muelles	2 x	72T550A.TL
b	Bisagra intermedia CLIP top sin muelles	2 x	78Z550AT
c	Base recta con excéntrica	2 x	175H5400
e	Placa adaptadora simétrica CLIP	2 x	175H5A00
f	Placa adaptadora CLIP izquierda/derecha	2 x	175H5B00

Limitador de apertura



- Adecuado para AVENTOS HF – compás abatible plegable
- Montaje y desmontaje sin herramientas
- Adicionalmente, resultan necesarios 5 tornillos de fijación Ø 4 x 35 mm para el mecanismo de elevación

Plástico	Ref.
104°	20F7051
83°	20F7011

Indicaciones para los laterales	
Montaje	47

AVENTOS – sistema de compases abatibles

► AVENTOS HF – compás abatible plegable

►► Planificación

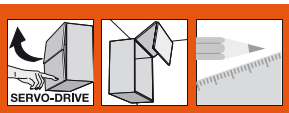

Plantilla de taladrar para amortiguador (para utilizar sólo con el amortiguador de distancia de SERVO-DRIVE)

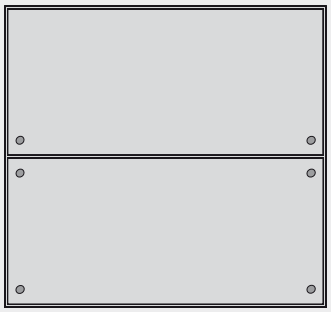

Distanciador de amortiguación de Blum (no encolar)

* Desde la arista inferior del cuerpo hasta los frentes situados debajo

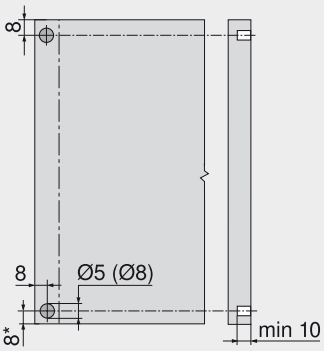

Recomendaciones para los marcos de aluminio: Tener en cuenta el taladrado para el distanciador de amortiguación en el costado del cuerpo. Durante la fijación del distanciador de amortiguación en el frente conviene realizar un ensayo de montaje

Interruptor de SERVO-DRIVE

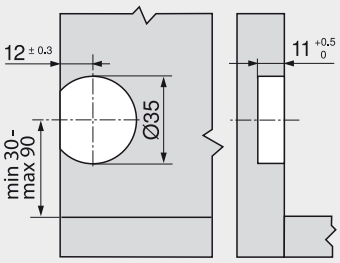

Indicaciones para los laterales	
Visión general – AVENTOS HF	31
Información de pedido – frentes de madera y marcos de aluminio anchos	32
Información de pedido – marcos de aluminio estrechos	36
Montaje, desmontaje y ajuste	44
Montaje, desmontaje y ajuste – SERVO-DRIVE	100
Visión general – ayudas de montaje	705
Para más información técnica	804

Infobox

Recomendamos la planificación del cuerpo a prueba de colisiones con DYNAPLAN que se incluye gratuitamente en el DVD DYNALOG limited.

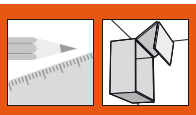

AVENTOS – sistema de compases abatibles

AVENTOS HF – compás abatible plegable ◄

AVENTOS – sistema de compases abatibles

► AVENTOS HF – compás abatible plegable

►► Montaje, desmontaje y ajuste

Mecanismo de elevación

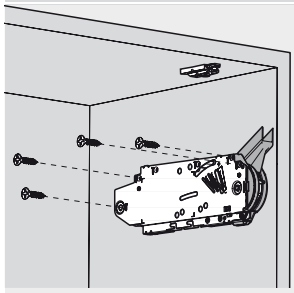

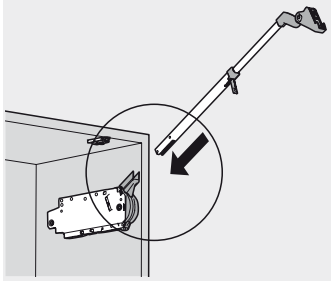

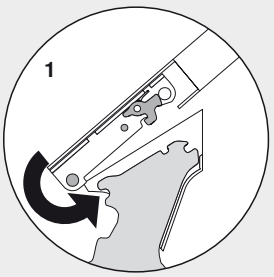

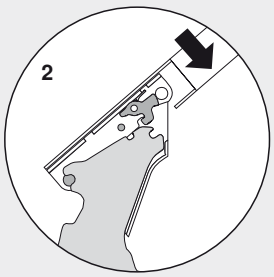

Montaje

Mecanismo de elevación

ADVERTENCIA

Peligro de lesiones por salto de la palanca telescópica.

Para la instalación en Norte América, resulta necesario incluir avisos de advertencia y seguridad especiales

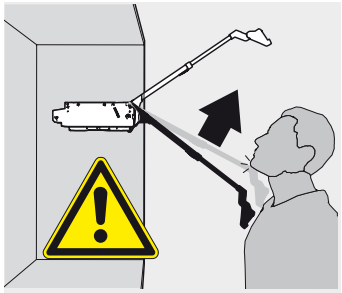

Peligro de lesiones por salto de la palanca telescópica



No apriete la palanca telescópica hacia abajo, desmóntela

Frente arriba

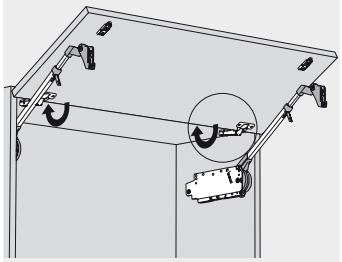

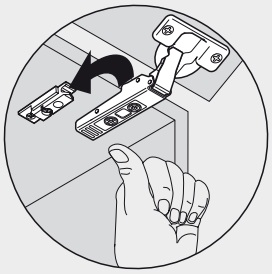

Montaje

Frente abajo

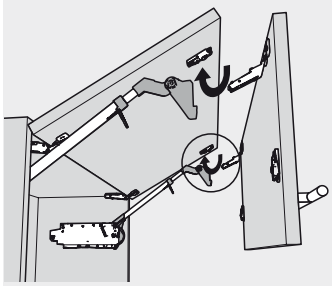

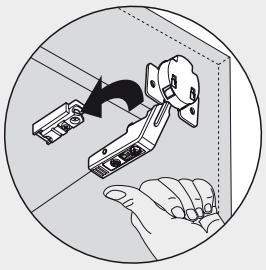

Montaje

Frente abajo

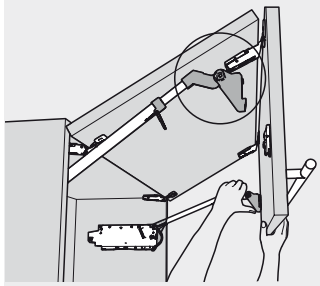

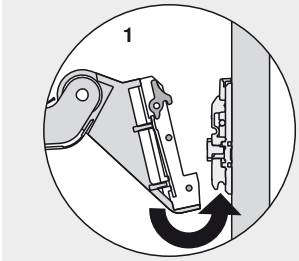

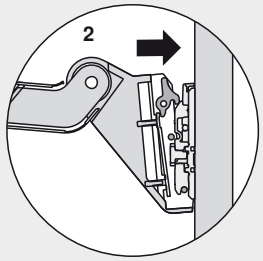

Montaje

Frente abajo

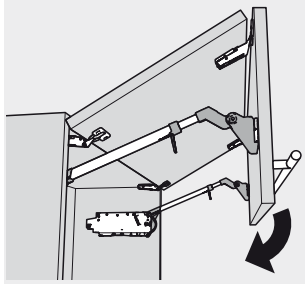

Mecanismo de elevación

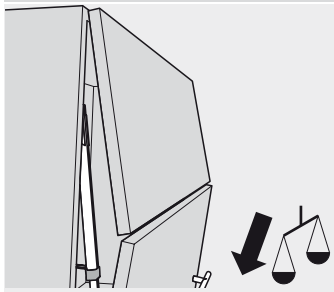

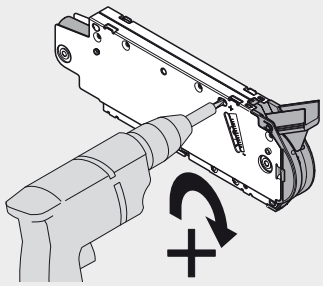

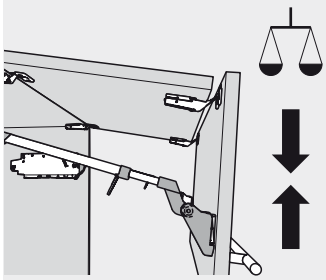

Ajuste

Mecanismo de elevación

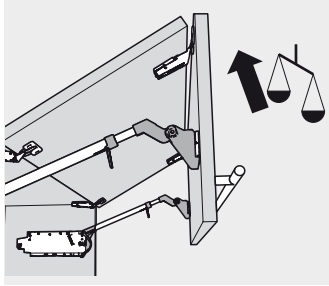

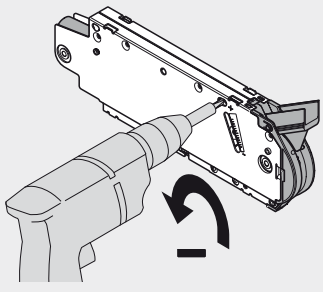

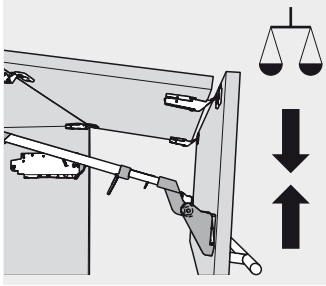

AVENTOS – sistema de compases abatibles

► AVENTOS HF – compás abatible plegable

►► Montaje, desmontaje y ajuste

Frente

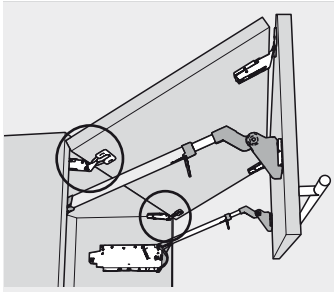

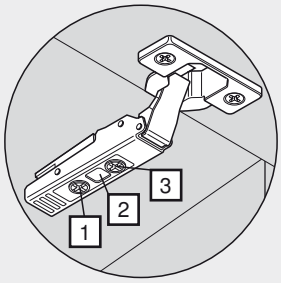

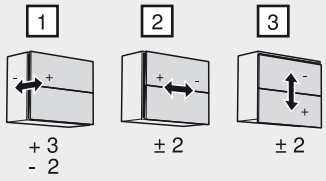

Bisagra arriba

Frente

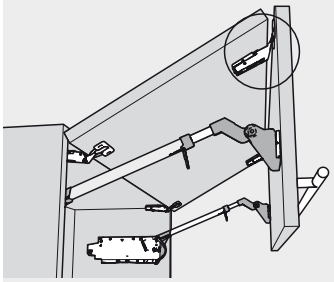

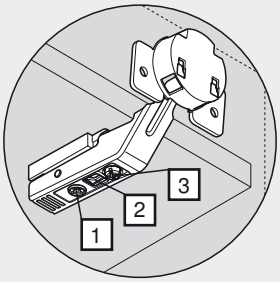

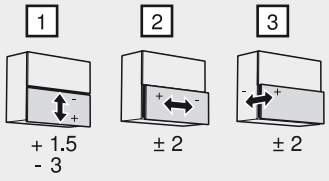

Bisagra intermedia

Frente

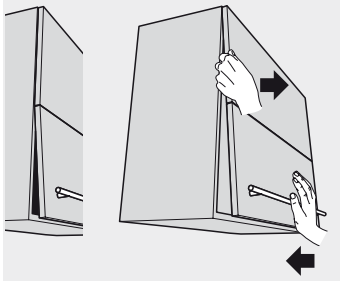

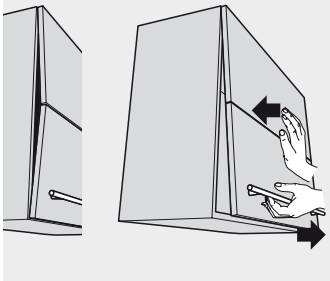

Palanca telescópica

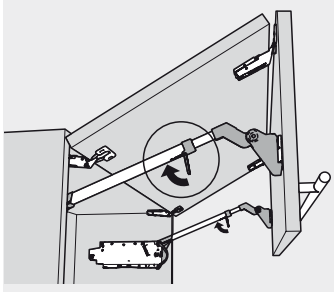

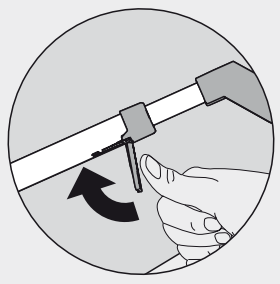

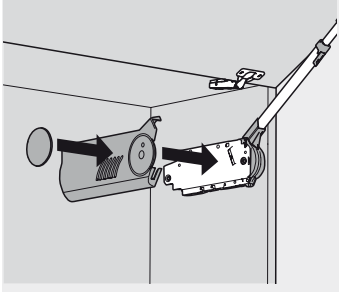

Ajuste

AVENTOS – sistema de compases abatibles

AVENTOS HF – compás abatible plegable ◄
Montaje, desmontaje y ajuste ◄◄

Desmontaje

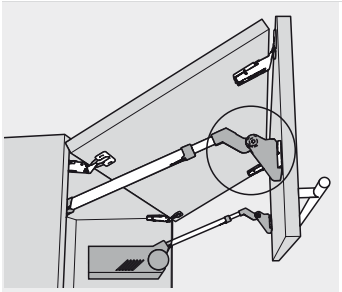
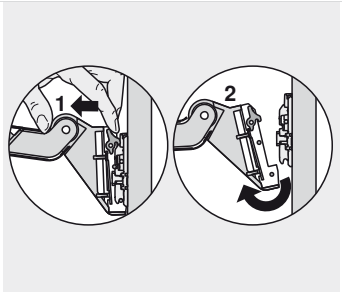

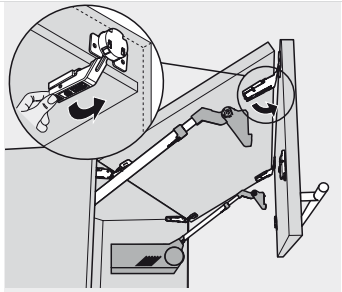
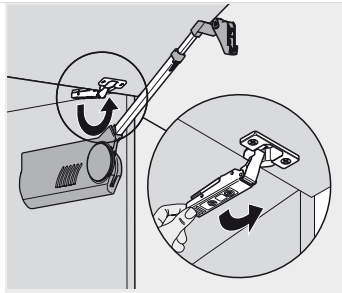

Desmontaje

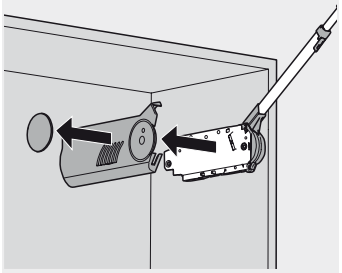
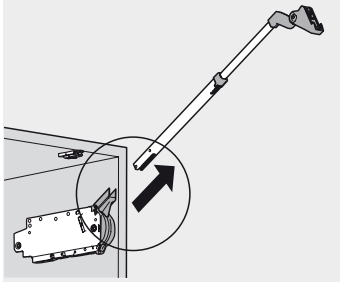
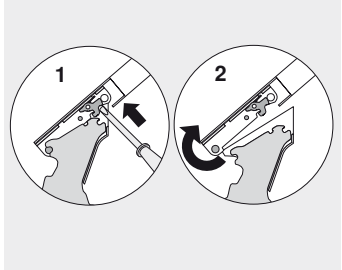

Desmontaje

ADVERTENCIA

Peligro de lesiones por salto de la palanca telescópica.

Para la instalación en Norte América, resulta necesario incluir avisos de advertencia y seguridad especiales

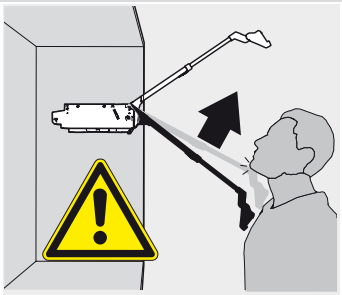

Peligro de lesiones por salto de la palanca telescópica



No apriete la palanca telescópica hacia abajo, desmóntela

Limitador de apertura – 20F70x1

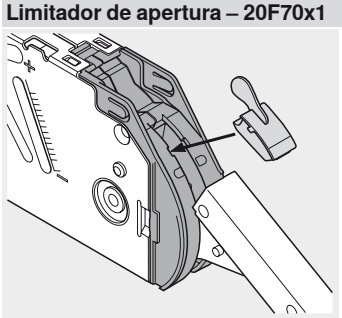

Montaje

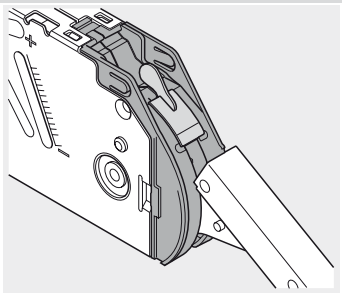
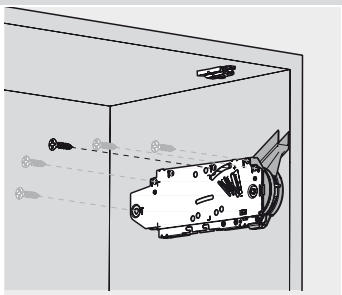

Adicionalmente, 5 x tornillos aglo de Ø 4 x 35 mm

AVENTOS – sistema de compases abatibles

► AVENTOS HS – compás abatible giratorio

¿Puede un compás abatible giratorio moverse con mayor suavidad?



Con AVENTOS HS, el frente de una sola pieza se balancea sobre el cuerpo y resulta ideal para frentes de superficie grande y de una sola pieza. El compás abatible giratorio también resulta adecuado en armarios con listones de remate o escalones.

- Se cierra suave y silenciosamente, gracias al BLUMOTION
- Se abre fácilmente
- Se detiene en cualquier posición de apertura
- Ofrece un excelente acceso al interior del cuerpo
- Adecuado para armarios colgantes con cornisas o listones cuadrados
- Pequeño programa, gran variedad de aplicaciones
- Montaje y ajuste sencillos
- Estable, incluso en frentes anchos
- Larga vida útil
- No hay piezas que sobresalen
- Nuevo: SERVO-DRIVE para AVENTOS, el sistema eléctrico de movimiento asistido para armarios colgantes

Facilidad y comodidad en la apertura y el cierre





AVENTOS HS proporciona una comodidad de movimiento que cautiva. Incluso los frentes más pesados se abren fácilmente con un esfuerzo mínimo. Gracias a la parada continua, los frentes se detienen en cualquier posición





Gracias al cierre BLUMOTION integrado, tanto los frentes ligeros como los pesados pueden cerrarse suave y silenciosamente

Otras ventajas que lo convencerán a usted y a sus clientes



Larga vida útil
El elemento esencial de los acumuladores de energía es su sólido conjunto de muelles.
El resultado es: larga vida útil



No hay piezas que sobresalen
Paquete del brazo extraíble, una ventaja en la fabricación de muebles y en el montaje de cocinas



Cornisas y listones cuadrados
Los cuerpos con cornisas o listones cuadrados pueden combinarse sin problemas con AVENTOS HS. Esto proporciona mayores espacios para el diseño de la cocina

AVENTOS HS – compás abatible giratorio


Foto simbólica

Estándar

Frentes de madera y marcos de aluminio anchos	50
Marcos de aluminio estrechos	50

SERVO-DRIVE

Frentes de madera y marcos de aluminio anchos	50
Marcos de aluminio estrechos	50

Accesorios


Foto simbólica

Tornillos	98
Broca de centrar	98
Amortiguador	98
Destornillador	99
Broca con ranura en cruz	99

Montaje, desmontaje y ajuste


Foto simbólica

Aviso de advertencia y seguridad	54
Montaje	54
Ajuste	55
Desmontaje	56

Montaje, desmontaje y ajuste – SERVO-DRIVE	100

Infobox

Utilice el servicio gratuito de **DYNALOG limited** que se incluye en el DVD adjunto.

- DYNAPLAN – planificación del cuerpo a prueba de colisiones, incluyendo la selección de herrajes
- DYNACAT – catálogo electrónico de productos y exportación de datos CAD (dxf, dwg, igs, sat, x_t, jpg)
- DYNASHOP – función de cesta de la compra y pedidos



Pictogramas

- Artículo sólo a petición
- Información general
- Accesorios
- AVENTOS HS – compás abatible giratorio
- Frente de madera
- Frente de aluminio ancho
- Frente de aluminio estrecho
- SERVO-DRIVE para AVENTOS
- Planificación
- Montaje, desmontaje y ajuste

Directiva sobre maquinaria

Un mueble con SERVO-DRIVE para AVENTOS se rige por la directriz de maquinaria 2006/42/EG y puede comercializarse dentro del área económica europea, Suiza y Turquía. Obtenga más información al respecto en www.blum.com

AVENTOS – sistema de compases abatibles

► AVENTOS HS – compás abatible giratorio

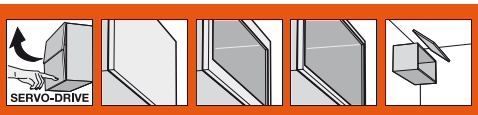

Para frentes de madera y marcos de aluminio anchos y estrechos



- Ideal para grandes frentes de una sola puerta
- Altura de cuerpo de mueble 350 - 800 mm
- Ancho de cuerpo de mueble de hasta 1800 mm
- Se cierra suave y silenciosamente, gracias al BLUMOTION
- Esfuerzo mínimo al abrir y cerrar
- Inigualable facilidad de movimiento con parada continua
- Montaje sencillo y sin herramientas
- Ajuste tridimensional del frente
- Ajuste sencillo y sin escalones de los mecanismos de elevación

Para seleccionar el mecanismo de elevación correcto, debe conocer la altura del cuerpo KH y el peso del frente incluyendo el tirador

Ejemplo

Altura de cuerpo de mueble KH = 600 mm, peso del frente= 10 kg, elección del mecanismo de elevación = 20S2E00.05
KH = 602 mm -> 600 mm, KH = 603 mm -> 605 mm

En las áreas solapadas, recomendamos el uso de mecanismos de elevación más robustos.

* Utilice 4 tornillos aglo (609.1x00) para frentes de madera. Los marcos de aluminio anchos requieren el uso de 4 tornillos roscachapa (608.085).

	Estándar
	SERVO-DRIVE

Información de pedido

1 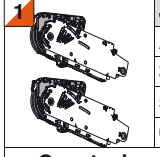

Juego de mecanismos de elevación

Altura del cuerpo KH			Ref.
350 - 525 mm	20S2A00.05	20S2B00.05	20S2C00.05
526 - 675 mm	20S2D00.05	20S2E00.05	20S2F00.05
676 - 800 mm	20S2G00.05	20S2H00.05	20S2I00.05

Consta de:

1	Mecanismo de elevación simétrico	2 x
	Tornillos aglo Ø 4 x 35 mm	10 x

2 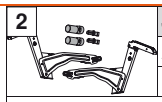

Juego del paquete del brazo

Acero	
niquelado	20S3500.05

Consta de:

2a	Paquete del brazo izquierdo	1 x
2b	Paquete del brazo derecho	1 x
2c	Alojamiento del estabilizador transversal	2 x
2d	Tapa para el estabilizador transversal	2 x

Peso del frente, tirador incluido (kg)

KH (mm)	20S2G00.05	20S2H00.05	20S2I00.05
800	4.00–7.00	6.00–12.25	10.50–20.00
795	4.00–7.00	6.00–12.25	10.50–20.00
790	4.00–7.00	6.00–12.25	10.75–20.00
785	4.00–7.00	6.25–12.50	10.75–20.00
780	4.00–7.00	6.25–12.50	10.75–20.25
775	3.75–7.00	6.25–12.50	11.00–20.25
770	3.75–7.00	6.25–12.50	11.00–20.25
765	3.75–7.25	6.50–12.50	11.00–20.25
760	3.75–7.25	6.50–12.75	11.25–20.25
755	3.75–7.25	6.50–12.75	11.25–20.50
750	3.50–7.25	6.50–12.75	11.50–20.50
745	3.50–7.25	6.50–12.75	11.50–20.50
740	3.50–7.25	6.50–12.75	11.75–20.75
735	3.50–7.50	6.50–13.00	11.75–20.75
730	3.50–7.50	6.75–13.00	11.75–21.00
725	3.50–7.50	6.75–13.00	12.00–21.00
720	3.50–7.50	6.75–13.00	12.00–21.25
715	3.50–7.50	6.75–13.00	12.00–21.25
710	3.50–7.75	6.75–13.25	12.25–21.25
705	3.50–7.75	6.75–13.25	12.25–21.50
700	3.50–7.75	6.75–13.25	12.50–21.50
695	3.50–7.75	6.75–13.25	12.50–21.50
690	3.50–7.75	6.75–13.25	12.75–21.50
685	3.50–8.00	7.00–13.25	12.75–21.50
680	3.50–8.00	7.00–13.50	13.00–21.50
676	3.50–8.00	7.00–13.50	13.00–21.50

KH (mm)	20S2D00.05	20S2E00.05	20S2F00.05
675	3.00–5.25	5.00–11.00	09.75–19.00
670	3.00–5.25	5.00–11.00	09.75–19.00
665	3.00–5.25	5.00–11.00	09.75–19.00
660	3.00–5.50	5.25–11.25	10.00–19.00
655	3.00–5.50	5.25–11.25	10.00–19.00
650	3.00–5.50	5.25–11.25	10.00–19.00
645	3.00–5.50	5.25–11.25	10.00–18.75
640	3.00–5.50	5.25–11.25	10.00–18.75
635	3.00–5.50	5.25–11.50	10.25–18.75
630	3.00–5.75	5.50–11.50	10.25–18.75
625	3.00–5.75	5.50–11.50	10.25–18.75
620	3.00–5.75	5.50–11.50	10.25–18.75
615	3.00–5.75	5.50–11.50	10.25–18.75
610	3.00–6.00	5.50–11.75	10.50–18.50
605	3.00–6.00	5.50–11.75	10.50–18.50
600	3.00–6.00	5.50–11.75	10.50–18.50
595	3.00–6.00	5.50–11.75	10.50–18.50
590	3.00–6.00	5.50–12.00	10.75–18.25
585	3.00–6.25	5.75–12.00	10.75–18.25
580	3.00–6.25	5.75–12.00	11.00–18.00
575	3.00–6.25	5.75–12.00	11.00–18.00

KH (mm)	20S2D00.05	20S2E00.05	20S2F00.05
570	3.00–6.25	5.75–12.25	11.25–17.75
565	3.00–6.25	5.75–12.25	11.25–17.75
560	3.00–6.50	6.00–12.25	11.25–17.50
555	3.00–6.50	6.00–12.50	11.50–17.50
550	3.00–6.50	6.00–12.50	11.50–17.25
545	3.00–6.50	6.00–12.50	11.50–17.25
540	3.00–6.50	6.00–12.75	11.75–17.00
535	3.00–6.75	6.25–12.75	11.75–16.75
530	3.00–6.75	6.25–12.75	11.75–16.75
526	3.00–6.75	6.25–13.00	12.00–16.50

KH (mm)	20S2A00.05	20S2B00.05	20S2C00.05
525	2.50–4.00	3.25–7.50	7.25–15.00
520	2.50–4.00	3.50–7.50	7.25–15.00
515	2.50–4.00	3.50–7.50	7.25–14.75
510	2.50–4.00	3.50–7.75	7.50–14.75
505	2.50–4.00	3.50–7.75	7.50–14.75
500	2.50–4.25	3.50–7.75	7.50–14.75
495	2.50–4.25	3.75–7.75	7.50–14.50
490	2.50–4.25	3.75–8.00	7.75–14.50
485	2.50–4.25	3.75–8.00	7.75–14.25
480	2.50–4.25	3.75–8.00	7.75–14.25
475	2.50–4.25	3.75–8.00	7.75–14.00
470	2.50–4.25	4.00–8.25	8.00–14.00
465	2.25–4.25	4.00–8.25	8.00–13.75
460	2.25–4.25	4.00–8.25	8.00–13.75
455	2.25–4.25	4.00–8.50	8.25–13.50
450	2.25–4.25	4.00–8.50	8.25–13.50
445	2.25–4.50	4.25–8.50	8.25–13.25
440	2.25–4.50	4.25–8.50	8.25–13.00
435	2.25–4.50	4.25–8.75	8.50–13.00
430	2.25–4.50	4.25–8.75	8.50–12.75
425	2.25–4.50	4.25–8.75	8.50–12.75
420	2.25–4.50	4.25–8.75	8.50–12.50
415	2.25–4.50	4.25–8.75	8.50–12.50
410	2.25–4.50	4.25–9.00	8.75–12.25
405	2.25–4.50	4.25–9.00	8.75–12.00
400	2.00–4.75	4.25–9.00	8.75–12.00
395	2.00–4.75	4.50–9.00	8.75–11.75
390	2.00–4.75	4.50–9.00	8.75–11.50
385	2.00–4.75	4.50–9.25	9.00–11.50
380	2.00–4.75	4.50–9.25	9.00–11.25
375	2.00–4.75	4.50–9.25	9.00–11.25
370	2.00–4.75	4.50–9.25	9.00–11.00
365	2.00–4.75	4.50–9.25	9.00–11.00
360	2.00–4.75	4.50–9.50	9.25–10.75
355	2.00–4.75	4.50–9.50	9.25–10.50
350	2.00–5.00	4.50–9.50	9.25–10.50

Altura del cuerpo KH (mm)

2 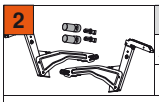

Paquete del brazo para SERVO-DRIVE

Acero	
niquelado	21S3500

Consta de:

2a	Paquete del brazo izquierdo de SERVO-DRIVE	1 x
2b	Paquete del brazo derecho de SERVO-DRIVE	1 x
2c	Soporte del estabilizador transversal (acero)	2 x
2d	Tapa para el estabilizador transversal	2 x

3 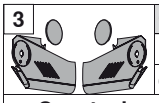

Conjunto de tapas

Plástico	
gris claro, blanco seda, niqueladas	20S8000

Consta de:

3a	Tapa izquierda grande	1 x
3b	Tapa derecha grande	1 x
3c	Tapa redonda	2 x

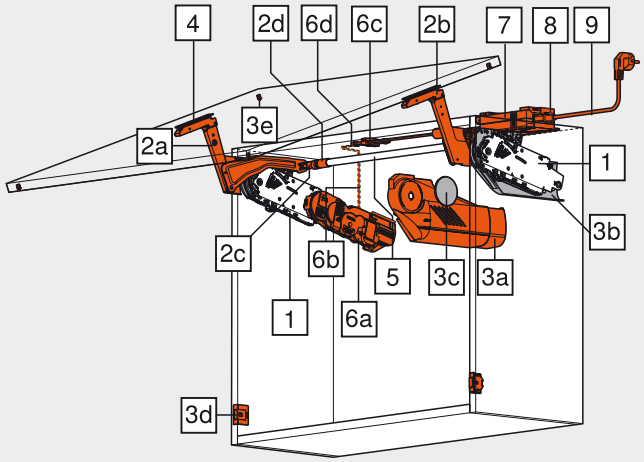

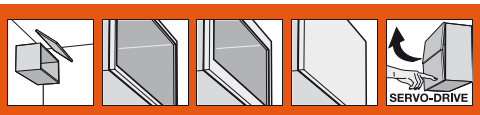

AVENTOS – sistema de compases abatibles

AVENTOS HS – compás abatible giratorio ◄

Para frentes de madera y marcos de aluminio anchos y estrechos

Información de pedido

3 

Conjunto de tapas para SERVO-DRIVE	
Plástico	
gris claro, blanco seda, niqueladas	21S8000

Consta de:

3a	Tapa izquierda grande de SERVO-DRIVE	1 x
3b	Tapa derecha grande	1 x
3c	Tapa redonda	2 x
3d	Interruptor de SERVO-DRIVE	2 x
3e	Distanciador de amortiguación de Blum, Ø 5 mm	4 x

4 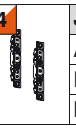

Juego de fijaciones frontales		
Acero	niquelado	
Frentes de madera y marcos de aluminio anchos*		20S4200
Marcos de aluminio estrechos		20S4200A

5

Guía redonda del estabilizador transversal		
P. cortar a medida, 1061 mm		
Aluminio	Ø 16 mm	20Q1061U
Corte	Ancho int. d. cuerpo LW - 120 mm**	

** SERVO-DRIVE: ancho interior de cuerpo de mueble LW - 155 mm



Juego de piezas de unión para el estabilizador transversal		
A partir de ancho de cuerpo de mueble de 1219 mm		
Aluminio	Ø 16 mm	20Q091Z
Corte para 5	Ancho int. d. cuerpo LW / 2 - 139 mm	

Consta de:

	Pieza de unión	1 x
	Soporte	1 x
	Alojamiento del estabilizador transversal	2 x
	Tapa para el estabilizador transversal	2 x

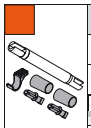

Juego de piezas de unión para el estabilizador transversal		
A partir de ancho de cuerpo de mueble de 1219 mm		
Aluminio	Ø 16 mm	21Q126Z
Corte para 5	Ancho int. d. cuerpo LW / 2 - 174 mm	

Consta de: lo mismo que el anterior

6 

Conjunto de SERVO-DRIVE	
Plástico	
RAL 7037 gris polvo	21FA000

Consta de:

6a	Equipo de accionamiento	1 x
6b	Cable de distribución, 1500 mm	1 x
6c	Empalme	1 x
6d	Protector de extremos de cable	2 x

En el caso de los frentes unidos, recom. un eq. de accionam. SERVO-DRIVE para cada juego!

7 

Equipo de alimentación de Blum	
72 W	
Incluye instrucciones de uso y montaje	
Idioma	**Ref.**
DE, EN, FR, IT, NL	Z10NE020A
DA, EN, FI, NO, SV	Z10NE020B
EN, EL, HR, SR, SL, TR	Z10NE020C
EN, FR, IT, ES, PT	Z10NE020D
PL, SK, CS, HU	Z10NE020E
BG, ET, LV, LT, RO, RU	Z10NE020F
EN (US, CA), FR, ES	Z10NE020G
ZH, EN	Z10NE020H

Definiciones lingüísticas conforme a la norma ISO-639

8 

Sujeción del transformador	
gris claro	Z10NG120
Para transformador de Blum de 72 W	

9 

Cable de alimentación eléctrico

Países			
Europa	Z10M200E	CH	Z10M200C
US, CA	Z10M200U	JP	Z10M200J
BR	Z10M200S	BR	Z10M200S.01
UK	Z10M200B	DK	Z10M200D
IL	Z10M200I	AU	Z10M200K
CN	Z10M200N	AR	Z10M200A
IN	Z10M200H	CL	Z10M200L
TW	Z10M200T	ZA	Z10M200Z
Europa, sin enchufe	Z10M200E.OS	US, CA, sin enchufe	Z10M200U.OS

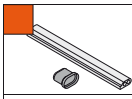

El cable de distribución + protector del extremo del cable	
Puede usarse como cable de distribución	
P. cortar a medida, 8 m	Z10K800AE

Consta de:

6b	Cable de distribución	1 x
6d	Protector de extremos de cable	5 x

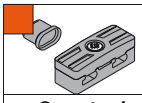

Empalme + protector de extremos de cable	
negro	Z10V100E

Consta de:

6c	Empalme	1 x
6d	Protector de extremos de cable	2 x

a Accesorios



Soporte de cable	
blanco	Z10K0009
Por ejemplo, para fijar el cable de distribución	

Indicaciones para los laterales

Visión general – AVENTOS HS	49	Montaje, desmontaje y ajuste	54
Accesorios	98	Montaje, desmontaje y ajuste – SERVO-DRIVE	100
Planificación	52	Visión general – ayudas de montaje	705
Planificación – distanciador de amortiguación de Blum	53	Valores de referencia para los pesos de los frentes	810
Planificación – Interruptor de SERVO-DRIVE	53	Para más información técnica	804
Aviso de advertencia y seguridad	54		

i Infobox

Recomendamos la planificación del cuerpo a prueba de colisiones con DYNAPLAN que se incluye gratuitamente en el DVD DYNALOG limited.

AVENTOS – sistema de compases abatibles

► AVENTOS HS – compás abatible giratorio

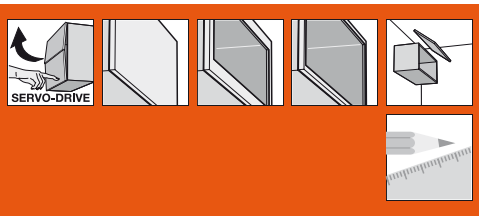

Para frentes de madera y marcos de aluminio anchos y estrechos

Planificación

Posición del taladrado

* Profundidad de taladrado 5 mm
** Taladrado alternativo

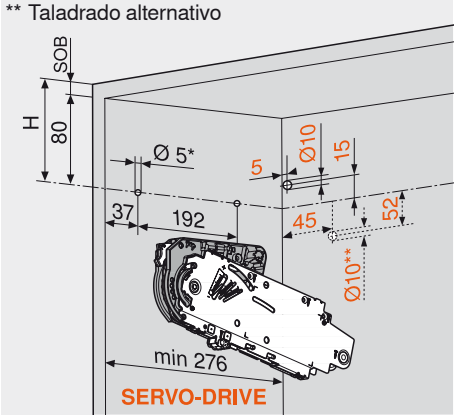

5 x tornillos aglo de Ø 4 x 35 mm
Taladrado para cable de distribución para SERVO-DRIVE sólo a la izquierda
SOB Espesor del sobre superior

Espacio ocupado

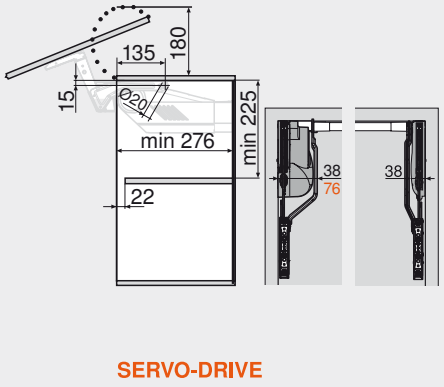

Requerimiento de espacio para molduras y listones cuadrados

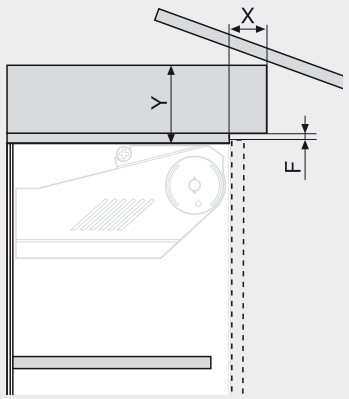

Juego F (mm)	X max. (mm)	Y max. (mm)
3.0	35	101
2.0	31	101
1.5	28	101

Trabajo del frente – frentes de madera y marcos de aluminio anchos

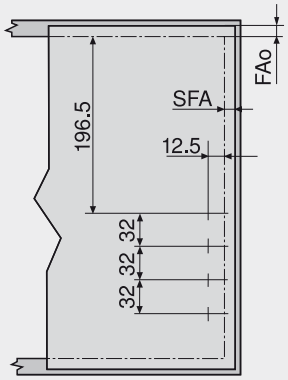

Utilice 4 tornillos aglo (609.1x00) para frentes de madera. Los marcos de aluminio anchos requieren el uso de 4 tornillos roscachapa (608.085)

Trabajo del frente – marcos de aluminio estrechos

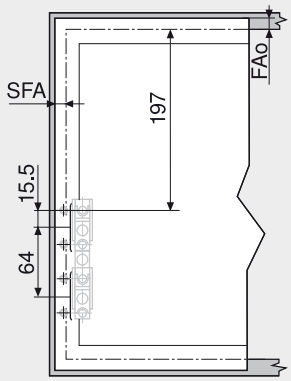

FAo Recubrimiento del frente en la parte superior
SFA Recubrimiento lateral del frente
Tope en la pared: Juego mínimo necesario 5 mm

Planificación – marcos estrechos de aluminio

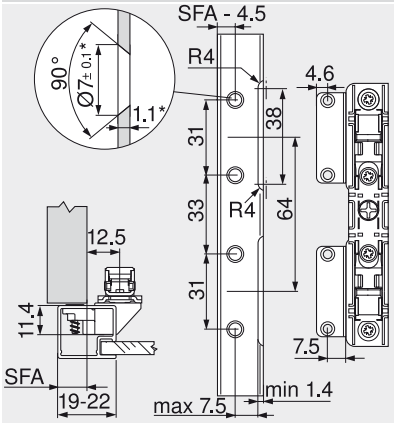

* En el caso de que existan diferencias en el espesor del material, conviene ajustar las medidas de elaboración
En marcos con una anch. de 19 mm es posible utiliz. recubr. de frente lateral SFA d. 11 - 18 mm

Ajuste del frente

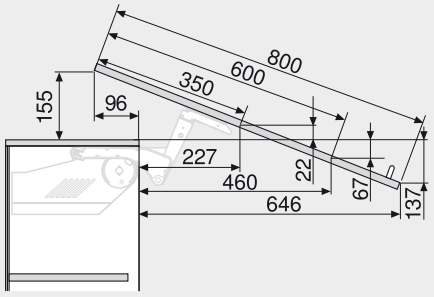

Variar las medidas según el ajuste de la inclinación

Pieza de unión

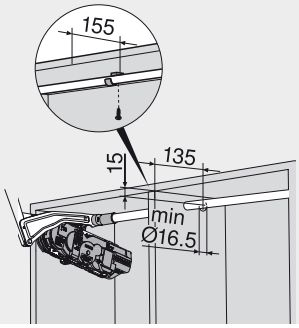

Indicaciones para los laterales

Visión general – AVENTOS HS	49
Información útil pedido – p. frentes de madera y marcos de alum. anchos y estrechos	50
Aviso de advertencia y seguridad	54
Montaje, desmontaje y ajuste	54
Montaje, desmontaje y ajuste – SERVO-DRIVE	100
Visión general – ayudas de montaje	705
Para más información técnica	804

Para frentes de madera y marcos de aluminio anchos y estrechos

Planificación

Plantilla de taladrar para amortiguador (para utilizar sólo con el amortiguador de distancia de SERVO-DRIVE)

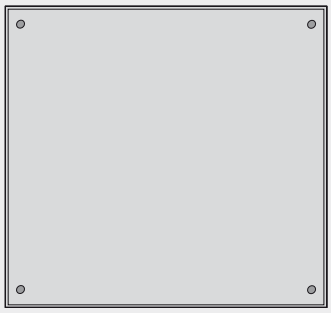

Distanciador de amortiguación de Blum (no encolar)

* Desde la arista inferior del cuerpo hasta los frentes situados debajo

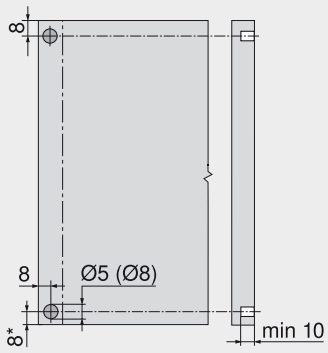

Recomendaciones para los marcos de aluminio: Tener en cuenta el taladrado para el distanciador de amortiguación en el costado del cuerpo. Durante la fijación del distanciador de amortiguación en el frente conviene realizar un ensayo de montaje

Interruptor de SERVO-DRIVE

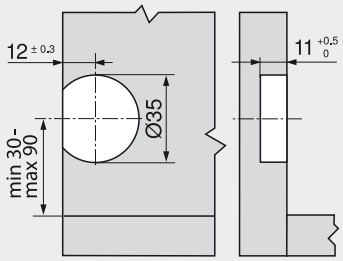

Infobox

Recomendamos la planificación del cuerpo a prueba de colisiones con DYNAPLAN que se incluye gratuitamente en el DVD DYNALOG limited.

AVENTOS – sistema de compases abatibles

► AVENTOS HS – compás abatible giratorio

►► Montaje, desmontaje y ajuste

Mecanismo de elevación

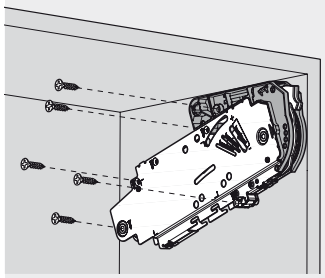

Montaje

Paquete del brazo

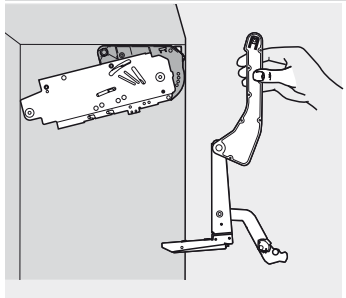

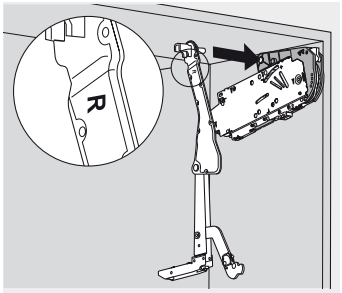

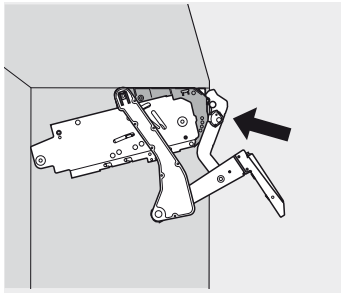

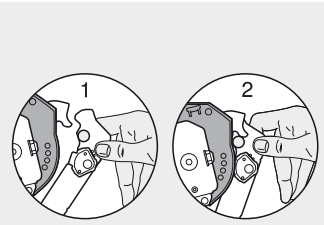

Montaje

Paquete del brazo

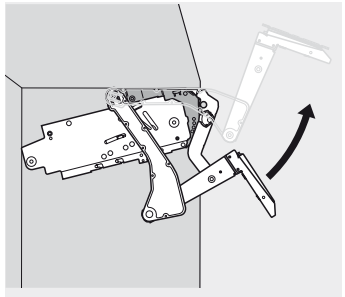

ADVERTENCIA

Peligro de lesiones por salto del paquete del brazo.

Para la instalación en Norte América, resulta necesario incluir avisos de advertencia y seguridad especiales



Peligro de lesiones por salto del paquete del brazo



No apriete el paquete del brazo hacia abajo, desmóntelo

Estabilizador transversal

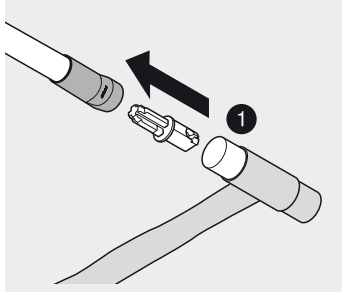

Montaje

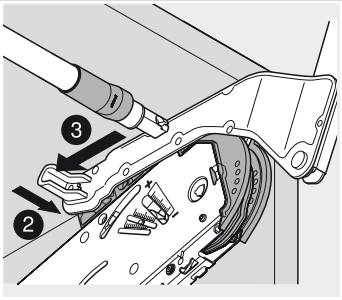

El paquete del brazo debe ajustarse por completo al mecanismo de elevación

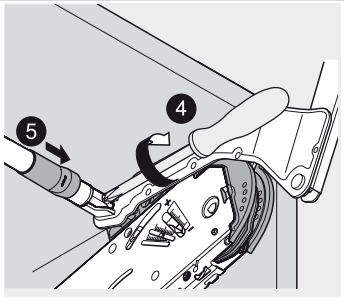

Apretar bien el tornillo

Frente

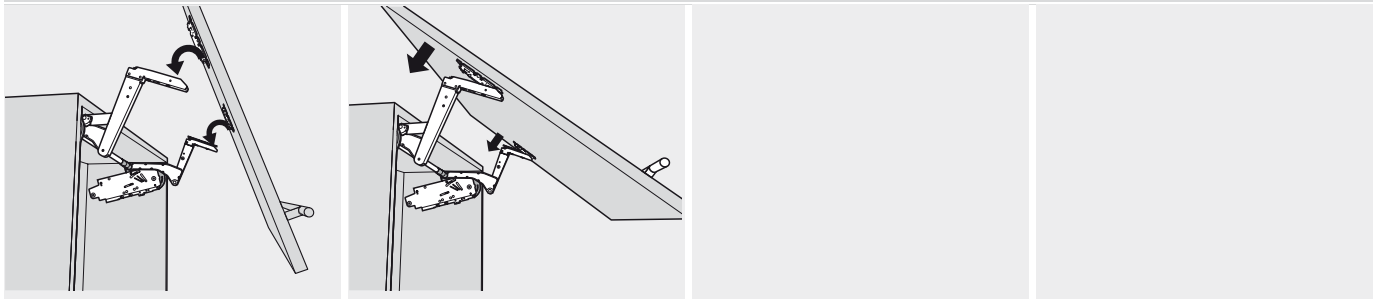

Montaje

Mecanismo de elevación

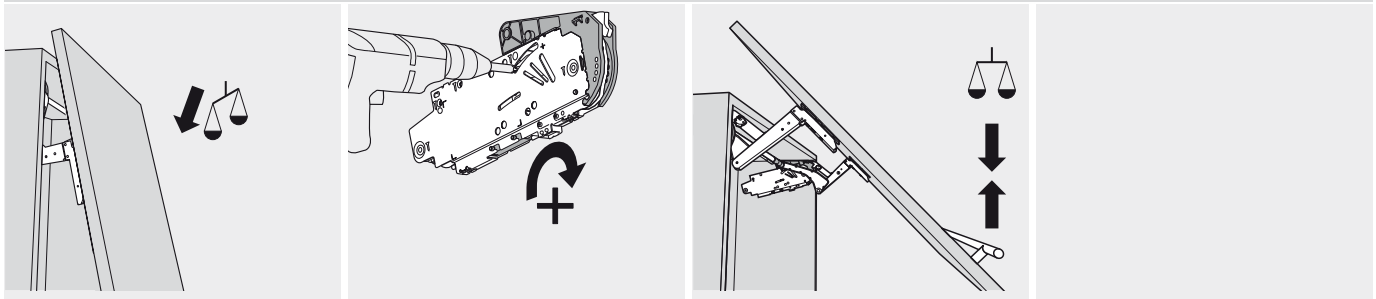

Ajuste

Mecanismo de elevación

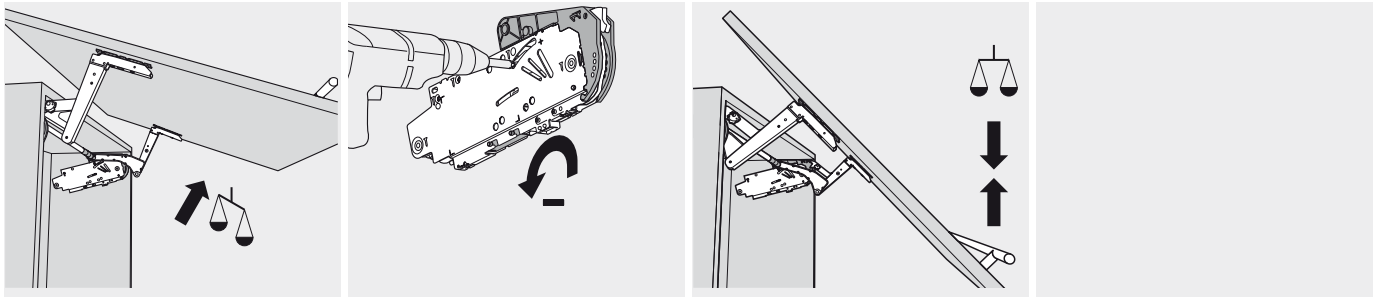

Frente

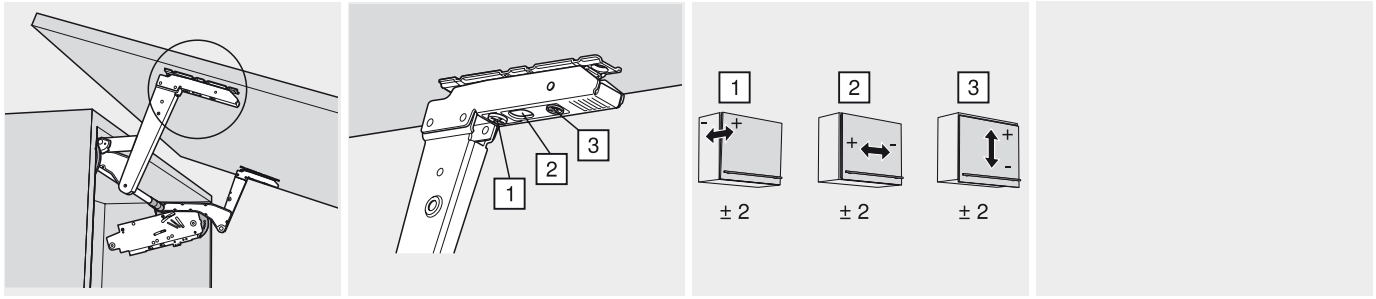

Ajuste

AVENTOS – sistema de compases abatibles

► AVENTOS HS – compás abatible giratorio

►► Montaje, desmontaje y ajuste

AVENTOS-tapas

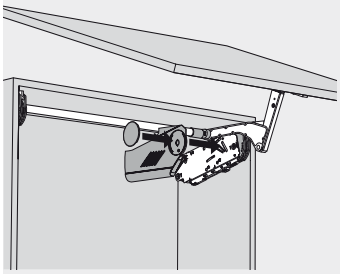

Montaje

Desmontaje

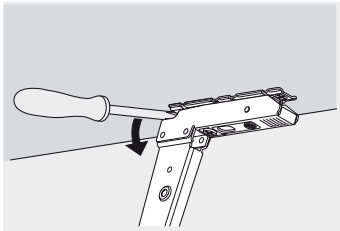

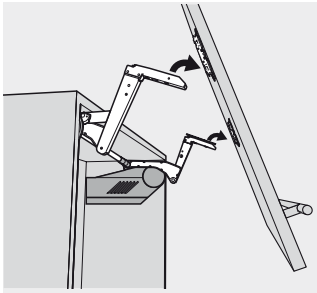

Desmontaje

ADVERTENCIA

Peligro de lesiones por salto del paquete del brazo.

Para la instalación en Norte América, resulta necesario incluir avisos de advertencia y seguridad especiales



Peligro de lesiones por salto del paquete del brazo



No apriete el paquete del brazo hacia abajo, desmóntelo

Desmontaje

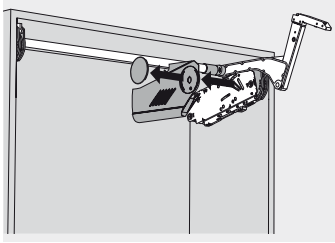

Desmontaje

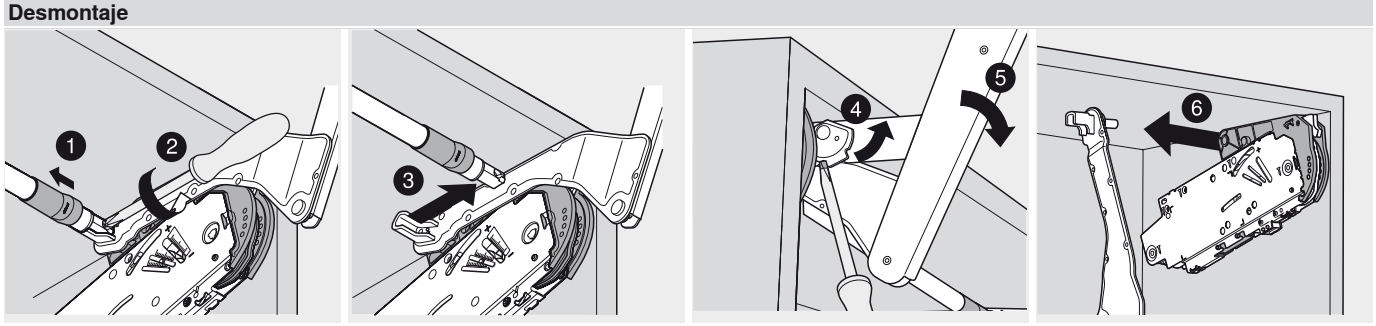

AVENTOS – sistema de compases abatibles

► AVENTOS HL – compás abatible vertical

Movimiento suave para el compás abatible vertical



Con AVENTOS HL, el frente de una sola hoja se cierra hacia arriba en un movimiento paralelo al frente del cuerpo. Estos compases abatibles resultan ideales para armarios altos o colgantes con frentes elevados, o bien para su instalación en armarios de columna o con hueco, con el propósito de ocultar electrodomésticos.

- Se cierra suave y silenciosamente, gracias al BLUMOTION
- Se abre fácilmente
- Se detiene en cualquier posición de apert.
- Ofrece un excelente acceso al interior d. c.
- Adecuado para armarios con cuerpos, molduras y listones cuadrados situados encima de éstos
- Pequeño programa, gran variedad de aplicaciones
- Montaje y ajuste sencillos
- Estable, incluso en frentes anchos
- No hay piezas que sobresalen
- Nuevo: SERVO-DRIVE para AVENTOS, el sistema eléctrico de movimiento asistido para armarios colgantes

Facilidad y comodidad en la apertura y el cierre





Independientemente del peso y el tamaño, AVENTOS HL se puede abrir y cerrar fácilmente mediante la aplicación de un esfuerzo mínimo. Gracias a la parada continua, los frentes se detienen en cualquier posición





Gracias al cierre BLUMOTION integrado, tanto los frentes ligeros como los pesados pueden cerrarse suave y silenciosamente

Otras ventajas que lo convencerán a usted y a sus clientes

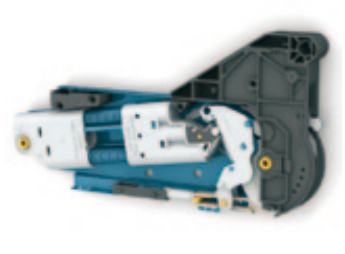

Larga vida útil
El elemento esencial de los acumuladores de energía es su sólido conjunto de muelles.
El resultado es: larga vida útil



No hay piezas que sobresalen
Paquete del brazo extraíble, una ventaja en la fabricación de muebles y en el montaje de cocinas



Cornisas y listones cuadrados
AVENTOS HL resulta adecuado para armarios con cuerpos, cornisas y listones cuadrados situados encima de éstos

AVENTOS HL – compás abatible vertical


Foto simbólica

Estándar

Frentes de madera y marcos de aluminio anchos	60
Marcos de aluminio estrechos	60

SERVO-DRIVE

Frentes de madera y marcos de aluminio anchos	60
Marcos de aluminio estrechos	60

a Accesorios


Foto simbólica

Tornillos	98
Broca de centrar	98
Amortiguador	98
Destornillador	99
Broca con ranura en cruz	99

Montaje, desmontaje y ajuste


Foto simbólica

Aviso de advertencia y seguridad	64
Montaje	64
Ajuste	65
Desmontaje	66

Montaje, desmontaje y ajuste – SERVO-DRIVE 100

Infobox

Utilice el servicio gratuito de **DYNALOG limited** que se incluye en el DVD adjunto.

- DYNAPLAN – planificación del cuerpo a prueba de colisiones, incluyendo la selección de herrajes
- DYNACAT – catálogo electrónico de productos y exportación de datos CAD (dxf, dwg, igs, sat, x_t, jpg)
- DYNASHOP – función de cesta de la compra y pedidos



Pictogramas

- Artículo sólo a petición
- Información general
- Accesorios
- AVENTOS HL – compás abatible vertical
- Frente de madera
- Frente de aluminio ancho
- Frente de aluminio estrecho
- SERVO-DRIVE para AVENTOS
- Planificación
- Montaje, desmontaje y ajuste

Directiva sobre maquinaria

Un mueble con SERVO-DRIVE para AVENTOS se rige por la directriz de maquinaria 2006/42/EG y puede comercializarse dentro del área económica europea, Suiza y Turquía. Obtenga más información al respecto en www.blum.com

AVENTOS – sistema de compases abatibles

► AVENTOS HL – compás abatible vertical

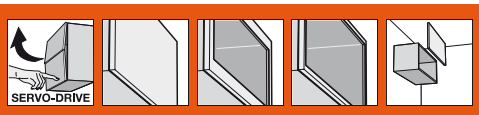

Para frentes de madera y marcos de aluminio anchos y estrechos



- Muy adecuado para frentes pequeños de una sola puerta
- Altura de cuerpo de mueble 300 - 580 mm
- Ancho de cuerpo de mueble de hasta 1800 mm
- Se cierra suave y silenciosamente, gracias a BLUMOTION
- Esfuerzo mínimo al abrir y cerrar
- Inigualable facilidad de movimiento con parada continua
- Montaje sencillo y sin herramientas
- Ajuste tridimensional de ambos frentes
- Ajuste sencillo y sin escalones de los mecanismos de elevación

Para seleccionar el mecanismo de elevación correcto, debe conocer la altura del cuerpo KH y el peso del frente incluyendo el tirador

En las áreas solapadas, recomendamos el uso de mecanismos de elevación más robustos.

* Utilice 4 tornillos aglo (609.1x00) para frentes de madera. Los marcos de aluminio anchos requieren el uso de 4 tornillos roscachapa (608.085).

	Estándar
	SERVO-DRIVE

Información de pedido

1 

Juego de mecanismos de elevación			
			Ref.
	20L2100.05	20L2300.05	20L2500.05
	20L2700.05	20L2900.05	

Consta de:

1	Mecanismo de elevación simétrico	2 x
	Tornillos aglo Ø 4 x 35 mm	10 x

Peso del frente, tirador incluido (kg)				
Juego de mecanismos de elevación	Altura del cuerpo KH (mm)			
	300 - 349	350 - 399	400 - 550	450 - 580
	Juego del paquete del brazo			
	20L3200.05	20L3500.05	20L3800.05	20L3900.05
	21L3200	21L3500	21L3800	21L3900
20L2100.05	1.25 - 4.25	1.25 - 2.50		
20L2300.05	3.50 - 7.25	1.75 - 5.00	1.75 - 3.50	
20L2500.05	6.50 - 12.00	4.25 - 9.00	2.75 - 6.75	2.00 - 5.25
20L2700.05	11.00 - 20.00	8.00 - 14.75	5.75 - 11.75	4.25 - 9.25
20L2900.05		13.50 - 20.00	10.50 - 20.00	8.25 - 16.50

2 

Juego del paquete del brazo	
Altura del cuerpo KH (mm)	
300 - 349	20L3200.05
350 - 399	20L3500.05
400 - 550	20L3800.05
450 - 580	20L3900.05

Consta de:

2a	Paquete del brazo izquierdo	1 x
2b	Paquete del brazo derecho	1 x
2c	Alojamiento del estabilizador transversal ovalado	2 x
2d	Tapa para el estabilizador transversal ovalado	2 x

3 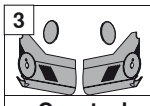

Conjunto de tapas	
Plástico	
gris claro, blanco seda, niqueladas	20L8000.01

Consta de:

3a	Tapa izquierda grande	1 x
3b	Tapa derecha grande	1 x
3c	Tapa redonda	2 x

2 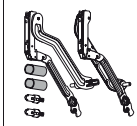

Paquete del brazo para SERVO-DRIVE	
Altura del cuerpo KH (mm)	
300 - 349	21L3200
350 - 399	21L3500
400 - 550	21L3800
450 - 580	21L3900

Consta de:

2a	Paquete del brazo izquierdo de SERVO-DRIVE	1 x
2b	Paquete del brazo derecho	1 x
2c	Soporte del estabilizador transversal ovalado (acero)	2 x
2d	Tapa para el estabilizador transversal ovalado	2 x

3 

Conjunto de tapas para SERVO-DRIVE	
Plástico	
gris claro, blanco seda, niqueladas	21L8000

Consta de:

3a	Tapa izquierda grande de SERVO-DRIVE	1 x
3b	Tapa derecha grande	1 x
3c	Tapa redonda	2 x
3d	Interruptor de SERVO-DRIVE	2 x
3e	Distanciador de amortiguación de Blum, Ø 5 mm	4 x

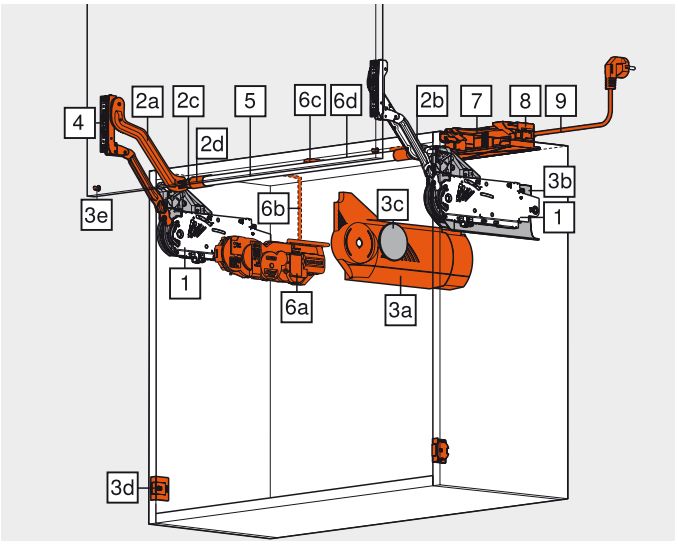

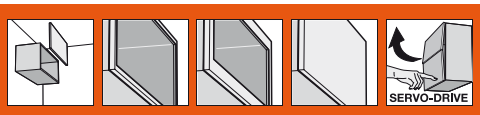

AVENTOS – sistema de compases abatibles

AVENTOS HL – compás abatible vertical ◄

Para frentes de madera y marcos de aluminio anchos y estrechos

Información de pedido

4 Juego de fijaciones frontales

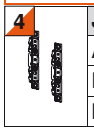

Acero	niquelado	
Frentes de madera y marcos de aluminio anchos*		20S4200
Marcos de aluminio estrechos		20S4200A

5 Barra de estabilización transversal ovalada



P. cortar a medida, 1061 mm		
Aluminio	ovalado	20Q1061UA
Corte	Ancho int. d. cuerpo LW - 120 mm**	

** SERVO-DRIVE: ancho interior de cuerpo de mueble LW - 155 mm

Juego de piezas de unión para el estabilizador transversal

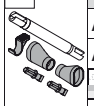

A partir de ancho de cuerpo de mueble de 1219 mm		
Aluminio	Ø 16 mm	20Q091ZA
Corte para 5	Ancho int. d. cuerpo LW / 2 - 139 mm	

Consta de:	
Pieza de unión	1 x
Soporte	1 x
Alojamiento del estabilizador transversal	2 x
Tapa para el estabilizador transversal	2 x

Juego de piezas de unión para el estabilizador transversal



A partir de ancho de cuerpo de mueble de 1219 mm		
Aluminio	Ø 16 mm	21Q126ZA
Corte para 5	Ancho int. d. cuerpo LW / 2 - 174 mm	

Consta de: lo mismo que el anterior

6 Conjunto de SERVO-DRIVE



Plástico	
RAL 7037 gris polvo	21FA000

Consta de:	
6a Equipo de accionamiento	1 x
6b Cable de distribución, 1500 mm	1 x
6c Empalme	1 x
6d Protector de extremos de cable	2 x

En el caso de los frentes unidos, recom. un eq. de accionam. SERVO-DRIVE para cada juego!

7 Equipo de alimentación de Blum



72 W

Incluye instrucciones de uso y montaje

Idioma	Ref.
DE, EN, FR, IT, NL	Z10NE020A
DA, EN, FI, NO, SV	Z10NE020B
EN, EL, HR, SR, SL, TR	Z10NE020C
EN, FR, IT, ES, PT	Z10NE020D
PL, SK, CS, HU	Z10NE020E
BG, ET, LV, LT, RO, RU	Z10NE020F
EN (US, CA), FR, ES	Z10NE020G
ZH, EN	Z10NE020H

Definiciones lingüísticas conforme a la norma ISO-639

8 Sujeción del transformador

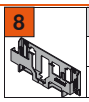

gris claro	Z10NG120
Para transformador de Blum de 72 W	

9 Cable de alimentación eléctrico



Países				
Europa	Z10M200E	CH	Z10M200C
US, CA	Z10M200U	JP	Z10M200J
BR	Z10M200S	BR	Z10M200S.01
UK	Z10M200B	DK	Z10M200D
IL	Z10M200I	AU	Z10M200K
CN	Z10M200N	AR	Z10M200A
IN	Z10M200H	CL	Z10M200L
TW	Z10M200T	ZA	Z10M200Z
Europa, sin enchufe	Z10M200E.OS	US, CA, sin enchufe	Z10M200U.OS

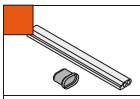

El cable de distribución + protector del extremo del cable	
Puede usarse como cable de distribución	
P. cortar a medida, 8 m	Z10K800AE

Consta de:	
6b Cable de distribución	1 x
6d Protector de extremos de cable	5 x

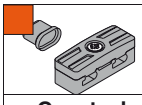

Empalme + protector de extremos de cable	
negro	Z10V100E

Consta de:	
6c Empalme	1 x
6d Protector de extremos de cable	2 x

a Accesorios

Soporte de cable



blanco	Z10K0009
Por ejemplo, para fijar el cable de distribución	

Indicaciones para los laterales

Visión general – AVENTOS HL	59	Montaje, desmontaje y ajuste	64
Accesorios	98	Montaje, desmontaje y ajuste – SERVO-DRIVE	100
Planificación	62	Visión general – ayudas de montaje	705
Planificación – distanciador de amortiguación de Blum	63	Valores de referencia para los pesos de los frentes	810
Planificación – Interruptor de SERVO-DRIVE	63	Para más información técnica	804
Aviso de advertencia y seguridad	64		

i Infobox

Recomendamos la planificación del cuerpo a prueba de colisiones con DYNAPLAN que se incluye gratuitamente en el DVD DYNALOG limited.

AVENTOS – sistema de compases abatibles

► AVENTOS HL – compás abatible vertical

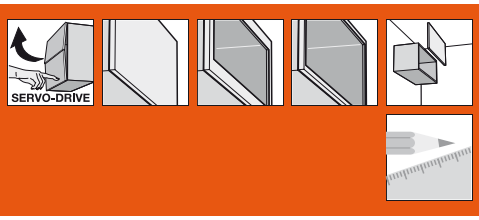

Para frentes de madera y marcos de aluminio anchos y estrechos

Planificación

Posición del taladrado

* Profundidad de taladrado 5 mm

** Taladrado alternativo

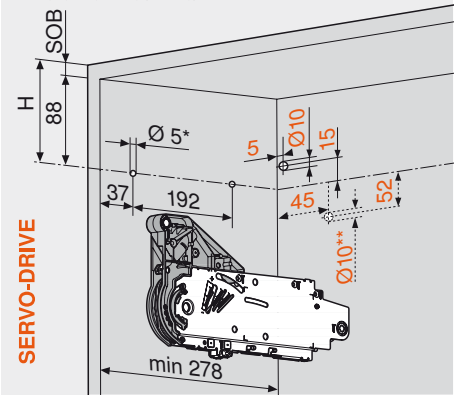

5 x tornillos aglo de Ø 4 x 35 mm

Taladrado para cable de distribución para SERVO-DRIVE sólo a la izquierda

SOB Espesor del sobre superior

Espacio ocupado

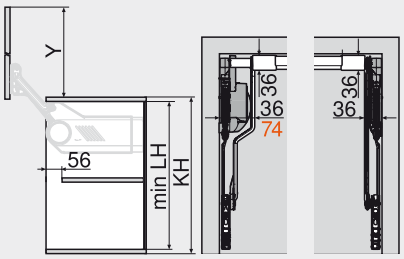

SERVO-DRIVE

KH Altura del cuerpo del mueble

LH Altura interior de cuerpo de mueble

Juego del paquete del brazo		min. LH (mm)*	Y (mm)*
Estándar	SERVO-DRIVE		
20L3200.05	21L3200	262.0	264.0
20L3500.05	21L3500	312.0	352.0
20L3800.05	21L3800	362.0	440.0
20L3900.05	21L3900	412.0	529.0

* Las medidas hacen referencia a un juego interior inferior = 0 mm

Requerimiento de espacio para molduras y listones cuadrados

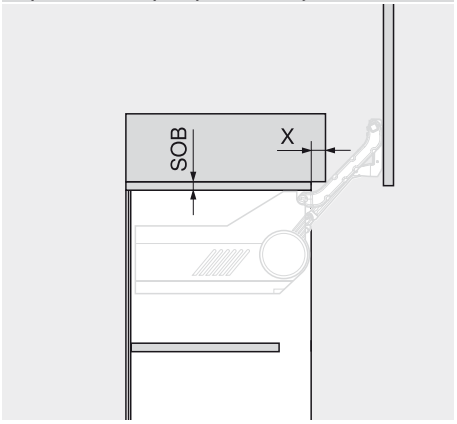

Espesor del sobre superior SOB (mm)	X (mm)
16	28
18	30
19	31

Trabajo del frente – frentes de madera y marcos de aluminio anchos

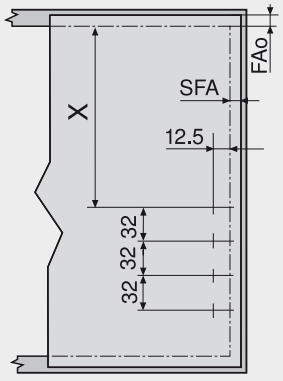

FAo Recubrimiento del frente en la parte superior

SFA Recubrimiento lateral del frente

Tope en la pared: Juego mínimo necesario 5 mm

Trabajo del frente – marcos de aluminio estrechos

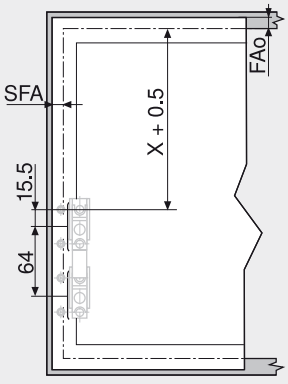

Juego del paquete del brazo		X (mm)
Estándar	SERVO-DRIVE	
20L3200.05	21L3200	153
20L3500.05	21L3500	203
20L3800.05	21L3800	253
20L3900.05	21L3900	303

Planificación – marcos estrechos de aluminio

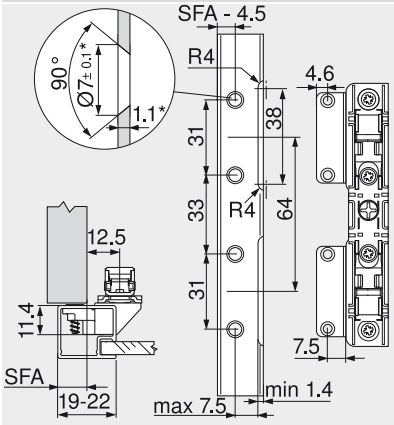

* En el caso de que existan diferencias en el espesor del material, conviene ajustar las medidas de elaboración

En marcos con una anch. de 19 mm es posible utiliz. recubr. de frente lateral SFA d. 11 - 18 mm

Ajuste del frente

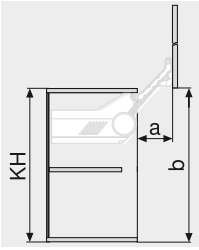

Juego del paquete del brazo		a (mm)	b (mm)*
Estándar	SERVO-DRIVE		
20L3200.05	21L3200	114.0	257.0
20L3500.05	21L3500	146.0	345.0
20L3800.05	21L3800	178.0	433.0
20L3900.05	21L3900	210.0	522.0

* Las medidas hacen referencia a un juego interior inferior = 0 mm

Pieza de unión

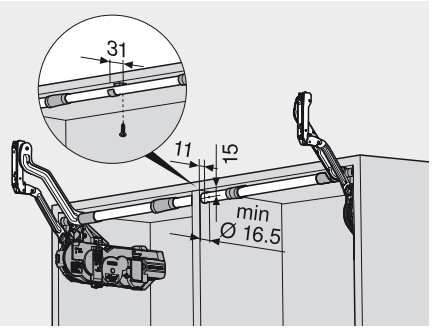

Indicaciones para los laterales

Visión general – AVENTOS HL	59
Información útil pedido – p. frentes de madera y marcos de alum. anchos y estrechos	60
Aviso de advertencia y seguridad	64
Montaje, desmontaje y ajuste	64
Montaje, desmontaje y ajuste – SERVO-DRIVE	100
Visión general – ayudas de montaje	705
Para más información técnica	804

Para frentes de madera y marcos de aluminio anchos y estrechos

Planificación

Plantilla de taladrar para amortiguador (para utilizar sólo con el amortiguador de distancia de SERVO-DRIVE)

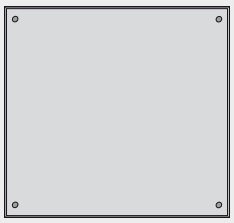

Distanciador de amortiguación de Blum (no encolar)

* Desde la arista inferior del cuerpo hasta los frentes situados debajo

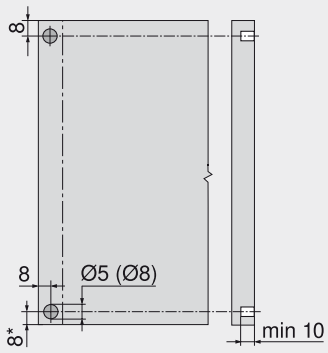

Recomendaciones para los marcos de aluminio: Tener en cuenta el taladrado para el distanciador de amortiguación en el costado del cuerpo. Durante la fijación del distanciador de amortiguación en el frente conviene realizar un ensayo de montaje

Interruptor de SERVO-DRIVE

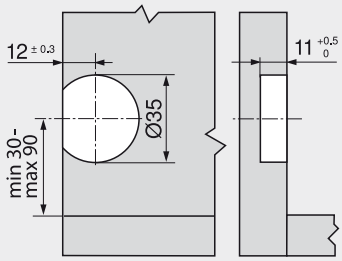

Infobox

Recomendamos la planificación del cuerpo a prueba de colisiones con DYNAPLAN que se incluye gratuitamente en el DVD DYNALOG limited.

AVENTOS – sistema de compases abatibles

► AVENTOS HL – compás abatible vertical

►► Montaje, desmontaje y ajuste

Mecanismo de elevación

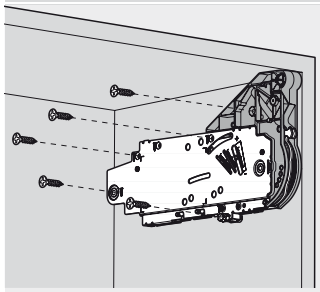

Montaje

Paquete del brazo

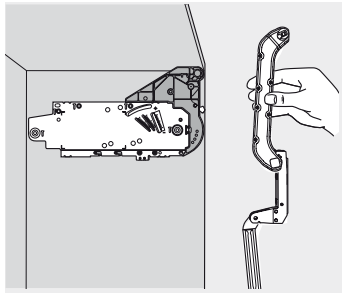

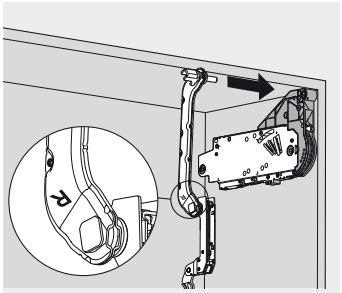

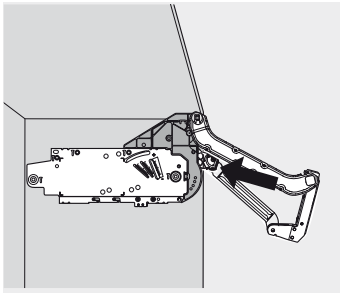

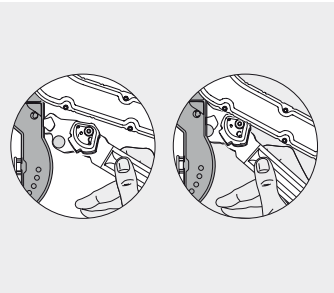

Montaje

Paquete del brazo

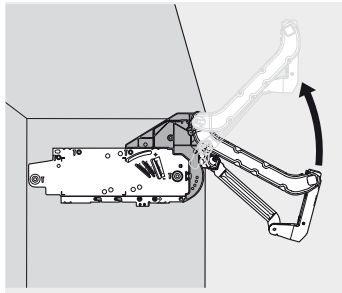

ADVERTENCIA

Peligro de lesiones por salto del paquete del brazo.

Para la instalación en Norte América, resulta necesario incluir avisos de advertencia y seguridad especiales



Peligro de lesiones por salto del paquete del brazo



No apriete el paquete del brazo hacia abajo, desmóntelo

Estabilizador transversal

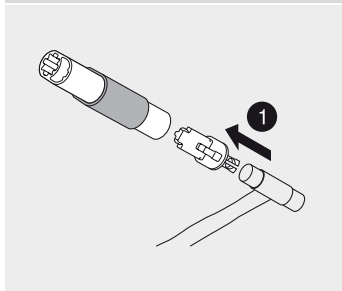

Montaje

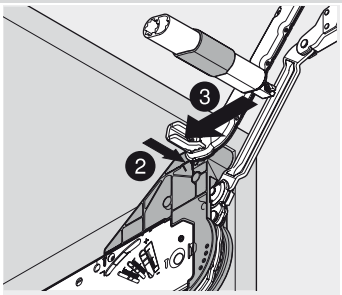

El paquete del brazo debe ajustarse por completo al mecanismo de elevación

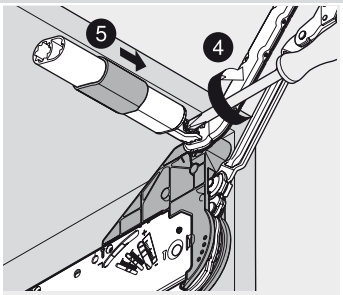

Apretar bien el tornillo

Frente

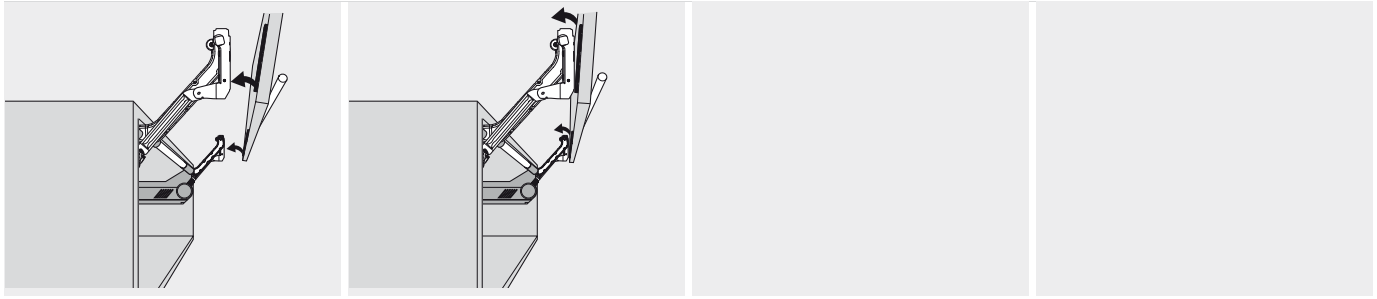

Montaje

Mecanismo de elevación

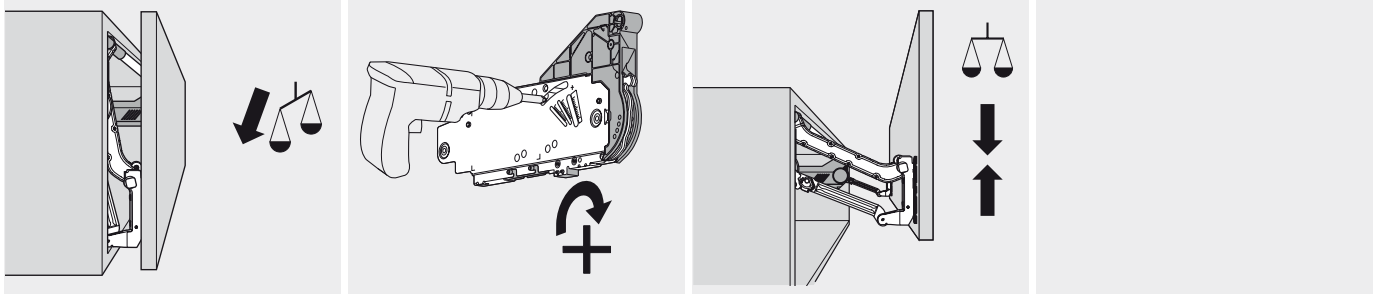

Ajuste

Mecanismo de elevación

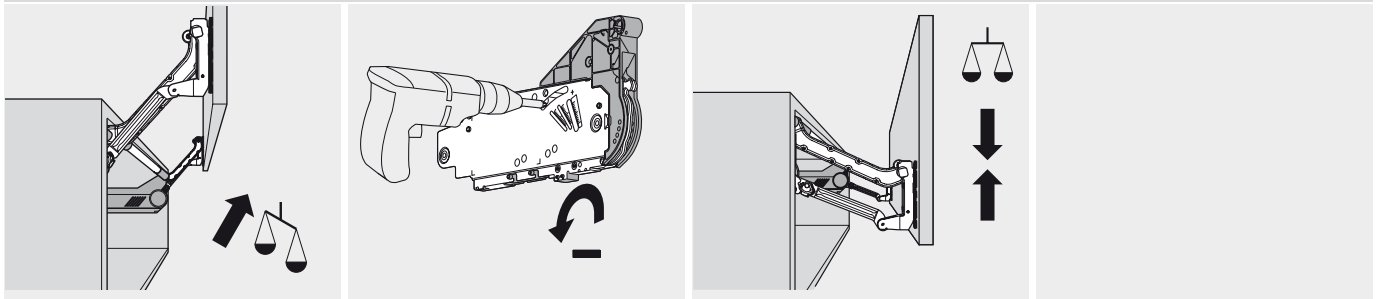

Frente

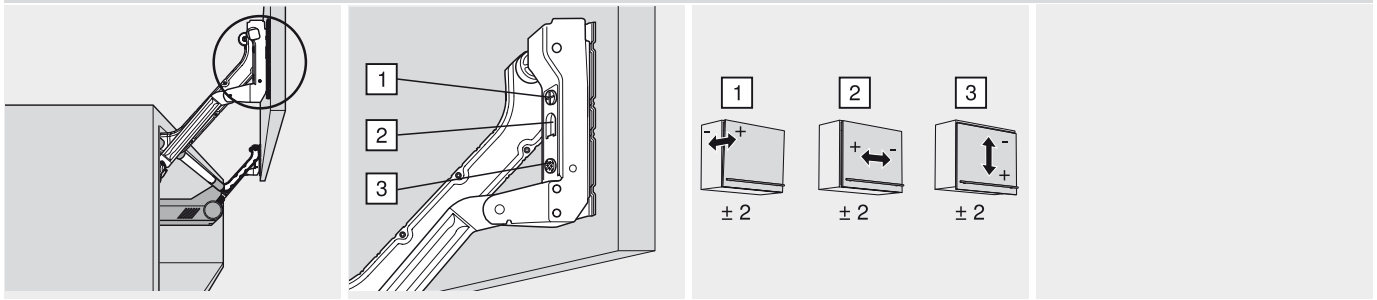

Ajuste

AVENTOS – sistema de compases abatibles

► AVENTOS HL – compás abatible vertical

►► Montaje, desmontaje y ajuste

AVENTOS-tapas

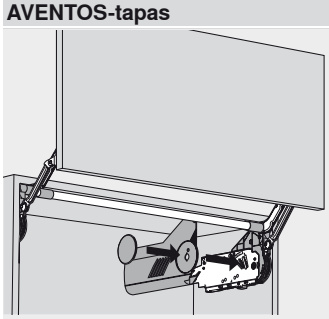

Montaje

Desmontaje

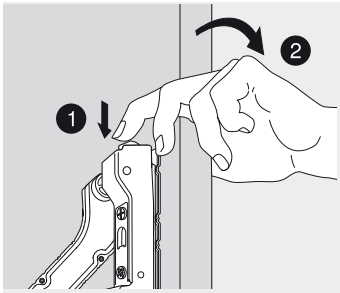

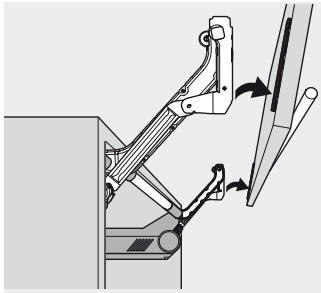

Desmontaje

ADVERTENCIA

Peligro de lesiones por salto del paquete del brazo.

Para la instalación en Norte América, resulta necesario incluir avisos de advertencia y seguridad especiales



Peligro de lesiones por salto del paquete del brazo



No apriete el paquete del brazo hacia abajo, desmóntelo

Desmontaje

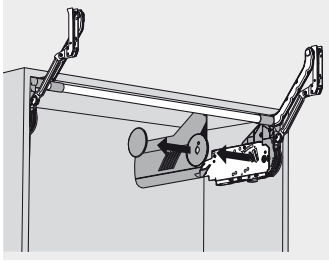

Desmontaje

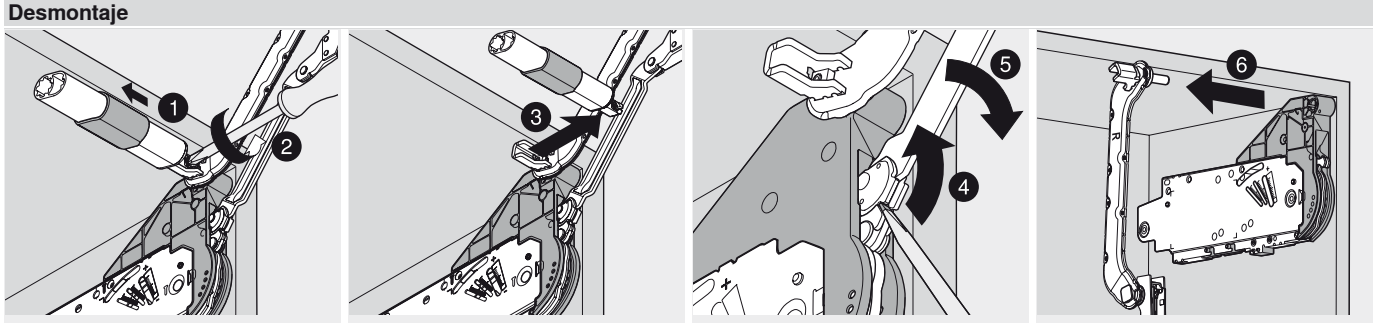

AVENTOS – sistema de compases abatibles

► AVENTOS HK – compás abatible

Experimente una comodidad de movimiento cautivadora



En el caso de AVENTOS HK, el frente de una sola pieza se pliega hacia arriba y resulta ideal para puertas en armarios elevados con poca altura, así como en armarios de columna, o para colocar encima de la nevera. También se han considerado las cornisas y los listones cuadrados en el desarrollo.

- Se cierra suave y silenciosamente, gracias al BLUMOTION
- Se abre fácilmente
- Se detiene en cualquier posición de apert.
- Ofrece un excelente acceso al interior del cuerpo
- Adecuado para armarios colgantes con cornisas o listones cuadrados
- Pequeño programa, gran variedad de aplicaciones
- Montaje y ajuste sencillos
- Estable, incluso en frentes anchos
- Larga vida útil
- No hay piezas que sobresalen
- Nuevo: SERVO-DRIVE para AVENTOS, el sistema eléctrico de movimiento asistido para armarios colgantes

Facilidad y comodidad en la apertura y el cierre





Gracias al AVENTOS HK, los compases abatibles se abren y cierran sin apenas esfuerzo, con un movimiento suave y uniforme. La parada contínua hace posible que los frentes se detengan en cualquier posición





Gracias al cierre BLUMOTION integrado, tanto los frentes ligeros como los pesados pueden cerrarse suave y silenciosamente

Otras ventajas que lo convencerán a usted y a sus clientes



Larga vida útil
El elemento esencial de los acumuladores de energía es su sólido conjunto de muelles.
El resultado es: larga vida útil



No hay piezas que sobresalen
Se distribuye con la palanca cerrada – una ventaja en la fabricación de muebles y en el montaje de cocinas



Cornisas y listones cuadrados
Durante el desarrollo del herraje abatible en altura AVENTOS HK también se tuvieron en cuenta los cuerpos con cornisas y listones cuadrados. Esto proporciona mayores espacios para el diseño de la cocina

AVENTOS HK – compás abatible


Foto simbólica

Estándar

Frentes de madera y marcos de aluminio anchos	70
Marcos de aluminio estrechos	70

SERVO-DRIVE

Frentes de madera y marcos de aluminio anchos	70
Marcos de aluminio estrechos	70

Accesorios

Limitador de apertura	74
Tornillos	98
Broca de centrar	98
Amortiguador	98
Destornillador	99
Broca con ranura en cruz	99


Foto simbólica

Montaje, desmontaje y ajuste

Aviso de advertencia y seguridad	76
Montaje	76
Ajuste	76
Desmontaje	77
Montaje, desmontaje y ajuste – SERVO-DRIVE	100


Foto simbólica

Infobox

Utilice el servicio gratuito de **DYNALOG limited** que se incluye en el DVD adjunto.

- DYNAPLAN – planificación del cuerpo a prueba de colisiones, incluyendo la selección de herrajes
- DYNACAT – catálogo electrónico de productos y exportación de datos CAD (dxf, dwg, igs, sat, x_t, jpg)
- DYNASHOP – función de cesta de la compra y pedidos



Pictogramas

- Artículo sólo a petición
- Información general
- Accesorios
- AVENTOS HK – compás abatible
- Frente de madera
- Frente de aluminio ancho
- Frente de aluminio estrecho
- SERVO-DRIVE para AVENTOS
- Planificación
- Montaje, desmontaje y ajuste

Directiva sobre maquinaria

Un mueble con SERVO-DRIVE para AVENTOS se rige por la directriz de maquinaria 2006/42/EG y puede comercializarse dentro del área económica europea, Suiza y Turquía. Obtenga más información al respecto en www.blum.com

AVENTOS – sistema de compases abatibles

► AVENTOS HK – compás abatible

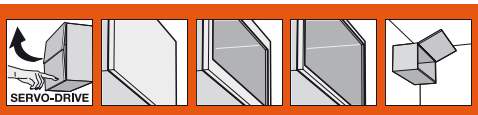

Para frentes de madera y marcos de aluminio anchos y estrechos



- Resulta muy adecuado para cuerpos con poca altura en el área de los armarios colgantes, así como en armarios de columna o para colocar encima de la nevera
- Altura de cuerpo de mueble 205 - 600 mm
- Ancho de c. de mueble de hasta 1800 mm
- Se cierra suave y silenciosamente, gracias al BLUMOTION
- Escasa fuerza necesaria para su manipulac.
- Inigualable facilidad de mov. con parada cont.
- Montaje sencillo y sin herramientas
- Ajuste tridimensional del frente
- Ajuste sencillo y sin escalones de los mecanismos de elevación
- No es necesario el uso de bisagras

Factor de rendimiento LF =
Altura del cuerpo KH (mm) x peso del frente incluyendo el peso de dos tiradores (kg)
En las áreas solapadas, recomendamos el uso de mecanismos de elevación más robustos.
* Utilice 4 tornillos aglo (609.1x00) para frentes de madera. Los marcos de aluminio anchos requieren el uso de 4 tornillos roscachapa (608.085).
Estándar
SERVO-DRIVE

Información de pedido

1 — **Juego de mecanismos de elevación**

Factor de rendimiento LF	Ángulo de apertura	Ref.
480 - 1500	107°	20K2300.05
750 - 2500	107°	20K2500.05
1500 - 4900	107°	20K2700.05
3200 - 9000	100°	20K2900.05

Consta de:

1	Mecanismo de elevación simétrico	2 x
	Tornillos aglo Ø 4 x 35 mm	6 x

Recomendaciones

Peso máximo del frente, 18 kg con dos mecanismos de elevación.
El factor de rendimiento LF y el peso de los frentes pueden incrementarse un 50 % añadiendo un tercer mecanismo de elevación.
Para cascos anchos recomendamos el uso de tres mecanismos.
Esto se debe a que el frente puede llegar a doblarse cuando está abierto.

3 — **Conjunto de tapas**

Plástico	
gris claro, blanco seda, niqueladas	20K8000

Consta de:

3a	Tapa izquierda grande	1 x
3b	Tapa derecha grande	1 x
3c	Tapa pequeña	2 x

3 — **Conjunto de tapas para SERVO-DRIVE**

Plástico	
gris claro, blanco seda, niqueladas	21K8000

Consta de:

3a	Tapa izquierda grande de SERVO-DRIVE	1 x
3b	Tapa derecha grande	1 x
3c	Tapa pequeña	2 x
3d	Interruptor de SERVO-DRIVE	2 x
3e	Distanciador de amortiguación de Blum, Ø 5 mm	4 x

4 — **Juego de fijaciones frontales**

Acero	niquelado	
Frentes de madera y marcos de aluminio anchos*		20S4200
Marcos de aluminio estrechos		20S4200A

6 — **Conjunto de SERVO-DRIVE**

Plástico	
RAL 7037 gris polvo	21KA000

Consta de:

6a	Equipo de accionamiento	1 x
6b	Cable de distribución, 1500 mm	1 x
6c	Empalme	1 x
6d	Protector de extremos de cable	2 x

Con un factor de rendimiento > 17250, sugerimos el uso de dos equipos de accionamiento.

7 — **Equipo de alimentación de Blum**

72 W
Incluye instrucciones de uso y montaje

Idioma	Ref.
DE, EN, FR, IT, NL	Z10NE020A
DA, EN, FI, NO, SV	Z10NE020B
EN, EL, HR, SR, SL, TR	Z10NE020C
EN, FR, IT, ES, PT	Z10NE020D
PL, SK, CS, HU	Z10NE020E
BG, ET, LV, LT, RO, RU	Z10NE020F
EN (US, CA), FR, ES	Z10NE020G
ZH, EN	Z10NE020H

Definiciones lingüísticas conforme a la norma ISO-639

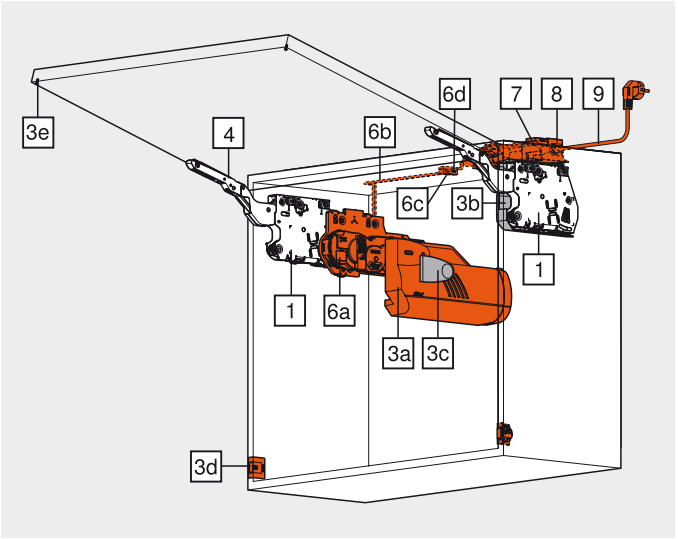

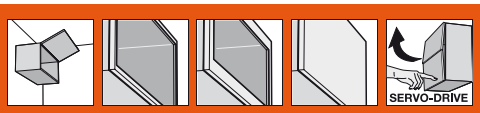

AVENTOS – sistema de compases abatibles

AVENTOS HK – compás abatible ◄

Para frentes de madera y marcos de aluminio anchos y estrechos

Información de pedido

8 Sujeción del transformador



gris claro	Z10NG120
Para transformador de Blum de 72 W	

9 Cable de alimentación eléctrico



Países			
Europa	Z10M200E	CH	Z10M200C
US, CA	Z10M200U	JP	Z10M200J
BR	Z10M200S	BR	Z10M200S.01
UK	Z10M200B	DK	Z10M200D
IL	Z10M200I	AU	Z10M200K
CN	Z10M200N	AR	Z10M200A
IN	Z10M200H	CL	Z10M200L
TW	Z10M200T	ZA	Z10M200Z
Europa, sin enchufe	Z10M200E.OS	US, CA, sin enchufe	Z10M200U.OS

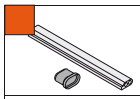

El cable de distribución + protector del extremo del cable

Puede usarse como cable de distribución

P. cortar a medida, 8 m	Z10K800AE

Consta de:

6b	Cable de distribución	1 x
6d	Protector de extremos de cable	5 x

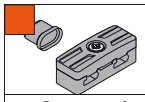

Empalme + protector de extremos de cable

negro	Z10V100E

Consta de:

6c	Empalme	1 x
6d	Protector de extremos de cable	2 x

a Accesorios



Limitador de apertura

Plástico	RAL 7037 gris polvo	Ref.
100°		20K7041
75°		20K7011



Soporte de cable

blanco	Z10K0009
Por ejemplo, para fijar el cable de distribución	

Indicaciones para los laterales

Visión general – AVENTOS HK	69	Montaje, desmontaje y ajuste – SERVO-DRIVE	100
Accesorios	98	Visión general – ayudas de montaje	705
Accesorios – limitadores de apertura	74	Valores de referencia para los pesos de los frentes	810
Planificación	72	Para más información técnica	804
Planificación – distanciador de amortiguación de Blum	73		
Planificación – Interruptor de SERVO-DRIVE	73		
Aviso de advertencia y seguridad	76		
Montaje, desmontaje y ajuste	76		

i Infobox

Recomendamos la planificación del cuerpo a prueba de colisiones con DYNAPLAN que se incluye gratuitamente en el DVD DYNALOG limited.

AVENTOS – sistema de compases abatibles

► AVENTOS HK – compás abatible

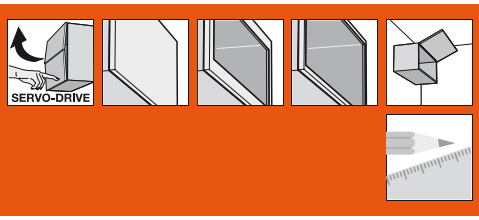

Para frentes de madera y marcos de aluminio anchos y estrechos

Planificación

Posición del taladrado

* Profundidad de taladrado 5 mm
** Taladrado alternativo

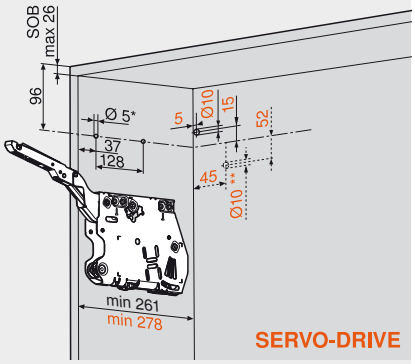

4 x tornillos aglo de Ø 4 x 35 mm
Taladrado para cable de distribución para SERVO-DRIVE sólo a la izquierda
SOB Espesor del sobre superior

Espacio ocupado

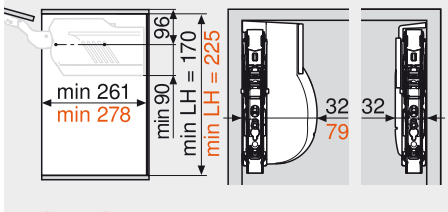

LH Altura interior de cuerpo de mueble

Requerimiento de espacio para molduras y listones cuadrados

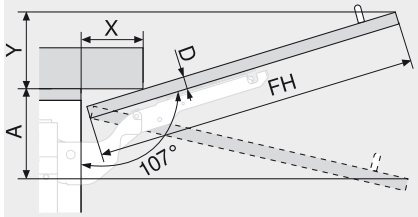

D (mm)	16	19	22	26	28
X (mm)	70	59	49	35	26

Limitador de apertura	Espacio ocupado (mm)
sin	Y = FH x 0.29 - 15 + D
100°	Y = FH x 0.17 - 15 + D
75°	A = FH x 0.26 + 15 - D

Trabajo del frente – frentes de madera y marcos de aluminio anchos

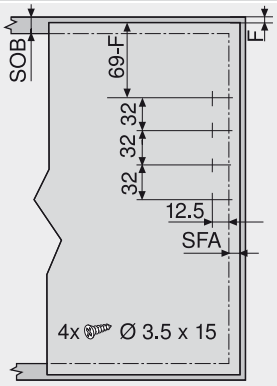

Utilice 4 tornillos aglo (609.1x00) para frentes de madera. Los marcos de aluminio anchos requieren el uso de 4 tornillos roscachapa (608.085)

Trabajo del frente – marcos de aluminio estrechos

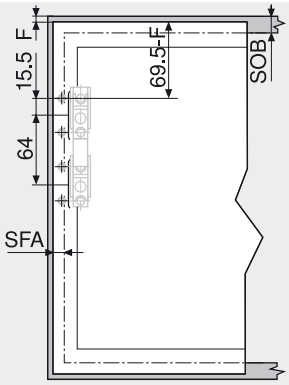

SOB Espesor del sobre superior
F Juego
SFA Recubrimiento lateral de los frentes

Planificación – marcos estrechos de aluminio

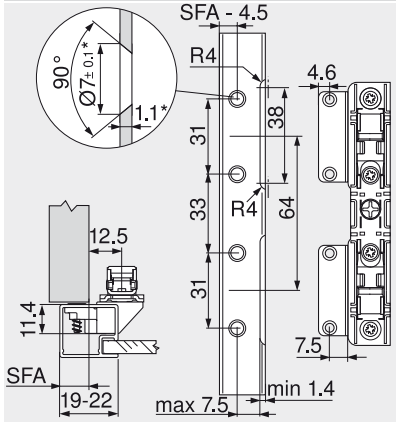

* En el caso de que existan diferencias en el espesor del material, conviene ajustar las medidas de elaboración
En marcos con una anch. de 19 mm es posible utiliz. recubr. de frente lateral SFA d. 11 - 18 mm

Juego mínimo

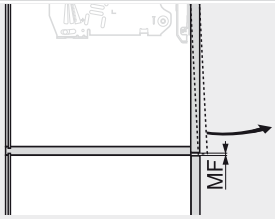

MF Juego mínimo en la apertura (2 mm)

Indicaciones para los laterales

Visión general – AVENTOS HK	69
Información útil pedido – p. frentes de madera y marcos de alum. anchos y estrechos	70
Aviso de advertencia y seguridad	76
Montaje, desmontaje y ajuste	76
Montaje, desmontaje y ajuste – SERVO-DRIVE	100
Visión general – ayudas de montaje	705
Para más información técnica	804

Para frentes de madera y marcos de aluminio anchos y estrechos

Planificación

Plantilla de taladrar para amortiguador (para utilizar sólo con el amortiguador de distancia de SERVO-DRIVE)



Distanciador de amortiguación de Blum (no encolar)

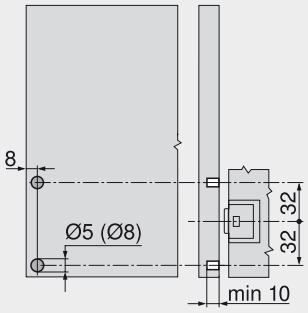

Recomendaciones para los marcos de aluminio: Tener en cuenta el taladrado para el distanciador de amortiguación en el costado del cuerpo. Durante la fijación del distanciador de amortiguación en el frente conviene realizar un ensayo de montaje

Por lo general, recomendamos instalar 4 distanciadores de amortiguación de Blum cerca de los interruptores.
Para ciertas aplicaciones (grandes alturas de frente, peso escaso) bastan 2 amortiguadores de distancia de Blum.
Recomendamos un ensayo de montaje.

Interruptor de SERVO-DRIVE

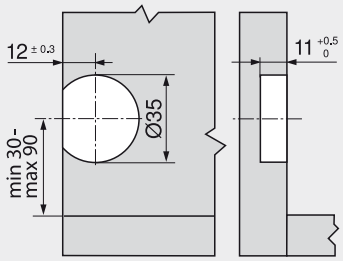

Infobox

Recomendamos la planificación del cuerpo a prueba de colisiones con DYNAPLAN que se incluye gratuitamente en el DVD DYNALOG limited.

AVENTOS – sistema de compases abatibles

► AVENTOS HK – compás abatible

►► Accesorios

Limitador de apertura

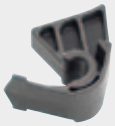

- Adecuado para AVENTOS HK – compás abatible
- Montaje y desmontaje sin herramientas

Plástico	Ref.
100°	20K7041
75°	20K7011

Indicaciones para los laterales	
Montaje	77

AVENTOS – sistema de compases abatibles

► AVENTOS HK – compás abatible

►► Montaje, desmontaje y ajuste

Mecanismo de elevación

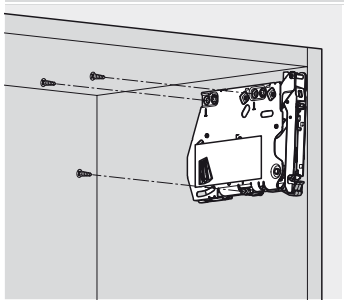

Montaje

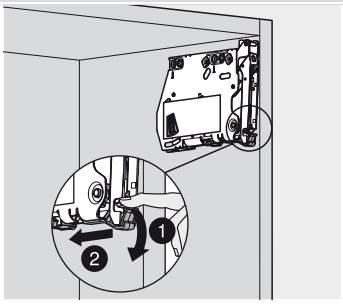

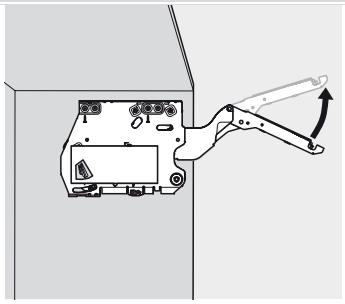

Abrir la palanca con cuidado

Mecanismo de elevación

ADVERTENCIA

Peligro de lesión por elevación de la palanca.

Para la instalación en Norte América, resulta necesario incluir avisos de advertencia y seguridad especiales

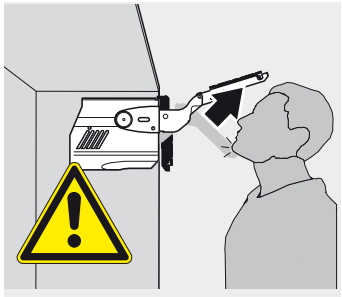

NO apretar la palanca hacia abajo

Frente

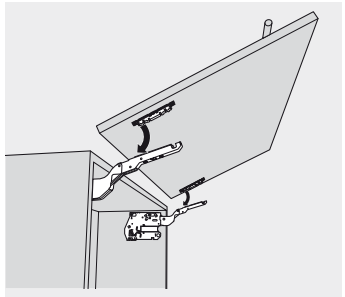

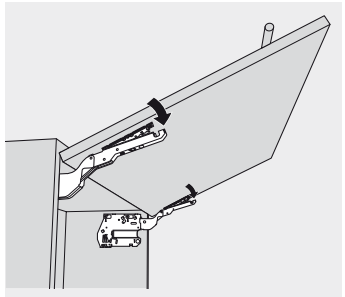

Montaje

Mecanismo de elevación

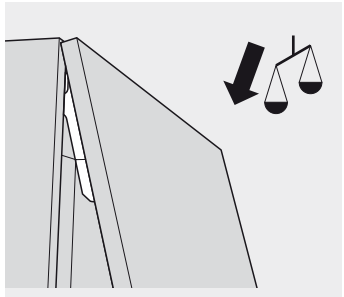

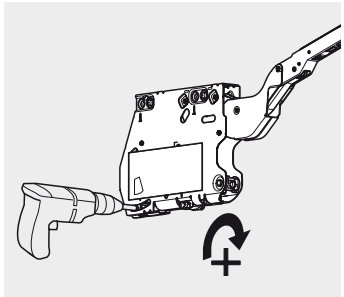

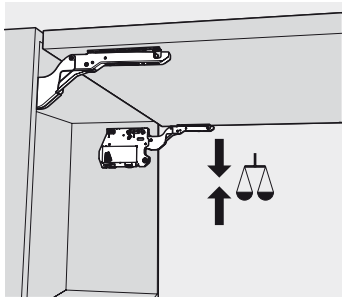

Ajuste

Mecanismo de elevación

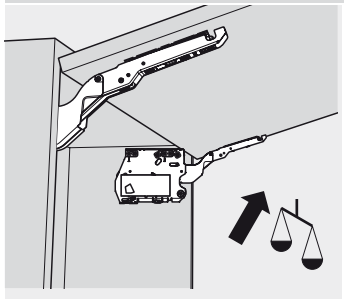

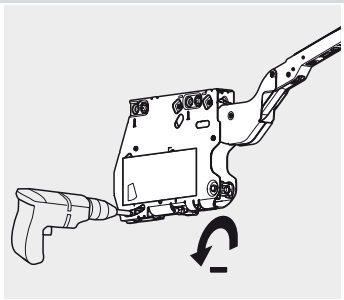

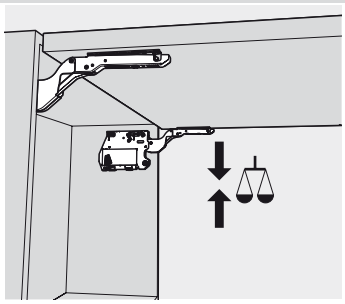

Ajuste

Frente

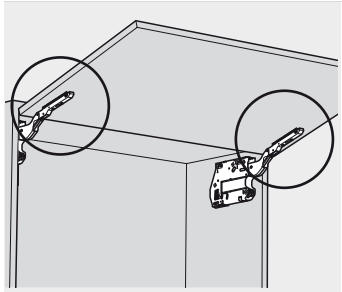

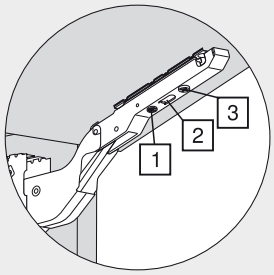

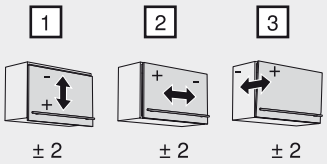

Ajuste

AVENTOS-tapas

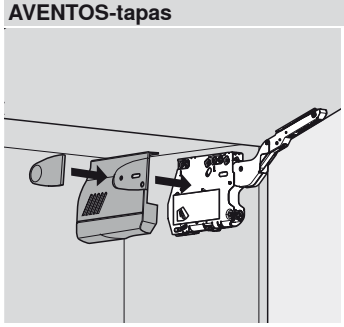

Montaje

Desmontaje

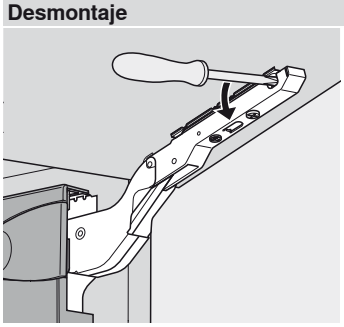

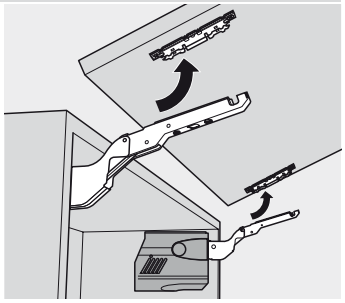

Desmontaje

ADVERTENCIA

Peligro de lesión por elevación de la palanca.

Para la instalación en Norte América, resulta necesario incluir avisos de advertencia y seguridad especiales

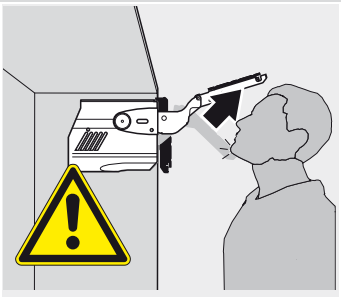

NO apretar la palanca hacia abajo

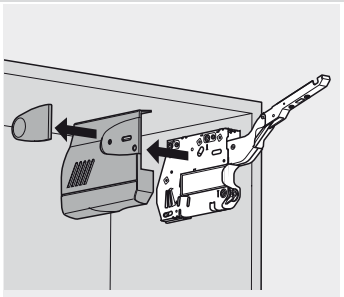

Limitador de apertura – 20K70x1

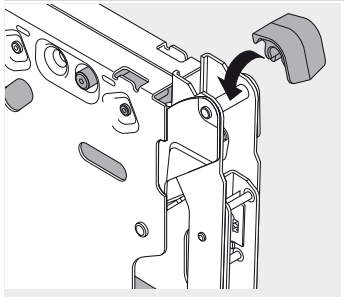

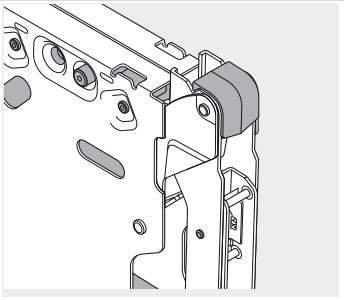

Montaje

AVENTOS – sistema de compases abatibles

► AVENTOS HK-S – compás abatible

Herraje para pequeño compás abatible



AVENTOS HK-S resulta particularmente útil en puertas de tamaño reducido situadas sobre el armario despensa o el frigorífico. Si la altura de la habitación lo permite, pueden incluirse elementos como cornisas o listones.

- Especial para compases abatibles pequeños
- Se cierra suave y silenciosamente, gracias al BLUMOTION
- Se abre fácilmente
- Se detiene en cualquier posición de apertura
- Ofrece un excelente acceso al interior del cuerpo
- Adecuado para armarios colgantes con cornisas o listones cuadrados
- Pequeño programa, gran variedad de aplicaciones
- Montaje y ajuste sencillos
- Estable, incluso en frentes anchos
- Larga vida útil
- No hay piezas que sobresalen

Facilidad y comodidad en la apertura y el cierre





Gracias al AVENTOS HK-S, los compases abatibles se abren y cierran sin apenas esfuerzo, con un movimiento suave y uniforme. La parada continua hace posible que los frentes se detengan en cualquier posición





Gracias al BLUMOTION integrado, el frente se cierra de forma suave y silenciosa

Otras ventajas que lo convencerán a usted y a sus clientes

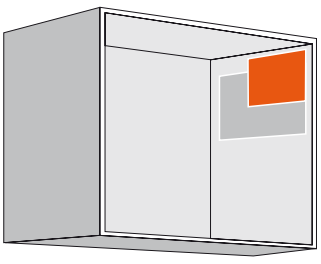

Proporciones armoniosas
Debido al tamaño reducido, AVENTOS HK-S se adapta armoniosamente en los cuerpos de mueble pequeños



Larga vida útil
El elemento esencial de los acumuladores de energía es su sólido conjunto de muelles.
El resultado es: larga vida útil



No hay piezas que sobresalen
Se distribuye con la palanca cerrada – una ventaja en la fabricación de muebles y en el montaje de cocinas



Cornisas y listones cuadrados
Durante el desarrollo del herraje abatible en altura AVENTOS HK-S también se tuvieron en cuenta los cuerpos con cornisas y listones cuadrados

AVENTOS HK-S – compás abatible


Foto simbólica

Frentes de madera y marcos de aluminio anchos	80
Marcos de aluminio estrechos	80

Accesorios


Foto simbólica

Limitador de apertura	82
Tornillos	98
Broca de centrar	98
Amortiguador	98
Destornillador	99
Broca con ranura en cruz	99

Montaje, desmontaje y ajuste


Foto simbólica

Aviso de advertencia y seguridad	84
Montaje	84
Ajuste	84
Desmontaje	85

Infobox

Utilice el servicio gratuito de **DYNALOG limited** que se incluye en el DVD adjunto.

- DYNAPLAN – planificación del cuerpo a prueba de colisiones, incluyendo la selección de herrajes
- DYNACAT – catálogo electrónico de productos y exportación de datos CAD (dxf, dwg, igs, sat, x_t, jpg)
- DYNASHOP – función de cesta de la compra y pedidos



Pictogramas

- Artículo sólo a petición
- Información general
- Accesorios
- AVENTOS HK-S – compás abatible
- Frente de madera
- Frente de aluminio ancho
- Frente de aluminio estrecho
- Planificación
- Montaje, desmontaje y ajuste

AVENTOS – sistema de compases abatibles

► AVENTOS HK-S – compás abatible

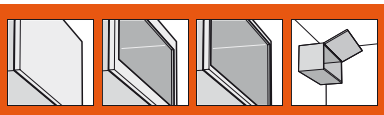

Para frentes de madera y marcos de aluminio anchos y estrechos



- Resulta muy adecuado para cuerpos con poca altura en el área de los armarios colgantes, así como en armarios de columna o para colocar encima de la nevera
- Altura de cuerpo de mueble máxima 400 mm
- Se cierra suave y silenciosamente, gracias al BLUMOTION
- Escasa fuerza necesaria para su manipulac.
- Inigualable facilidad de movimiento con parada continua
- Montaje sencillo y sin herramientas
- Ajuste tridimensional del frente
- Ajuste sencillo y sin escalones de los mecanismos de elevación
- No es necesario el uso de bisagras

Factor de rendimiento LF =
Altura del cuerpo KH (mm) x peso del frente incluyendo el peso de dos tiradores (kg)
En las áreas solapadas, recomendamos el uso de mecanismos de elevación más robustos.
* Utilice 2 tornillos aglo (609.1x00) para frentes de madera. Los marcos de aluminio anchos requieren el uso de 2 tornillos roscachapa (608.085).

Información de pedido

1	Juego de mecanismos de elevación		
	Factor de rendimiento LF	Muelle	Ref.
	220 - 500	Débil	20K2B00
	400 - 1000	Mediano	20K2C00
	960 - 2215	Fuerte	20K2E00
	Ángulo de apertura	107°	
	Consta de:		
1a	Mecanismo de elevación simétrico		2 x
1b	Tapa izquierda/derecha grande		2 x
	gris claro, blanco seda, niqueladas		
	Tornillos aglo Ø 4 x 35 mm		6 x

Recomendaciones

El factor de rendimiento LF y el peso de los frentes pueden incrementarse un 50 % añadiendo un tercer mecanismo de elevación.

a	Accesorios		
	Limitador de apertura		
	Plástico	RAL 7037 gris polvo	Ref.
	100°		20K7A41
	75°		20K7A11

2	Juego de fijaciones frontales		
	Cinc	niquelado	
	Frentes de madera y marcos de aluminio anchos		20K4A00
	Marcos de aluminio estrechos		20K4A00A

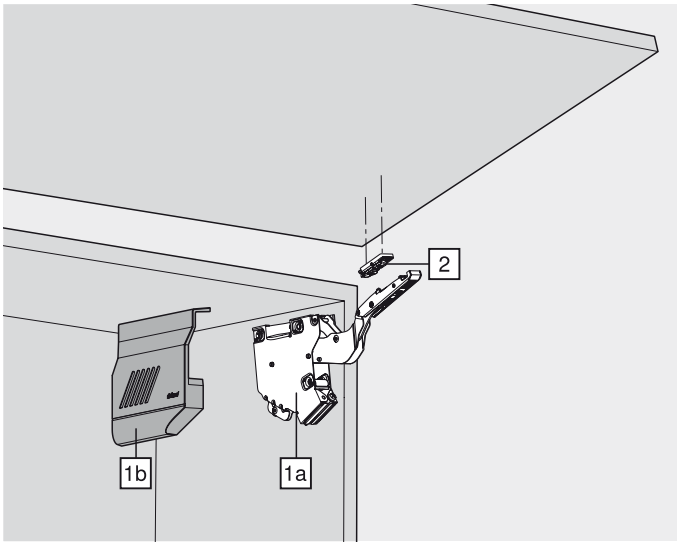



AVENTOS – sistema de compases abatibles

AVENTOS HK-S – compás abatible ◄

Para frentes de madera y marcos de aluminio anchos y estrechos

Planificación

Posición de perno

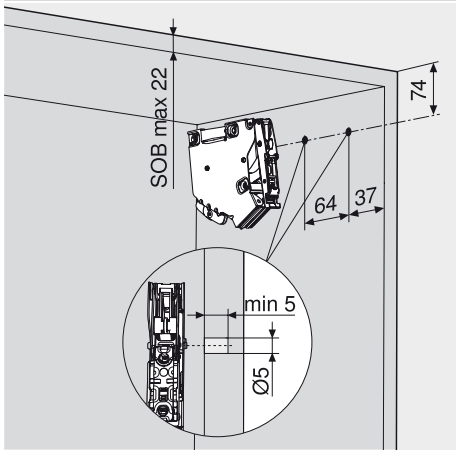

SOB Espesor del sobre superior

Posiciones de fijación

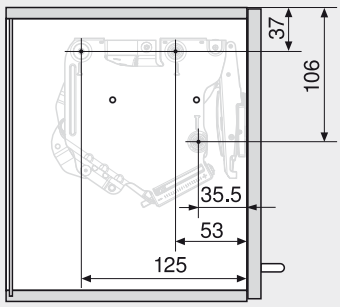

3 x tornillos para tableros de aglomerado Ø 4 x 35 mm

Espacio ocupado

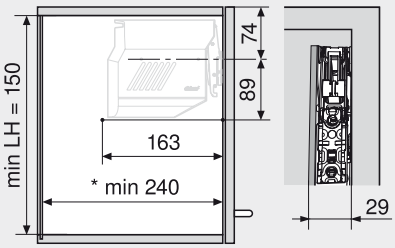

* Mínimo 240 mm con herraje de suspensión visible

Trabajo del frente – frentes de madera y marcos de aluminio anchos

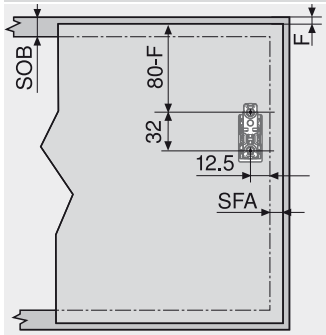

Utilice 2 tornillos aglo (609.1x00) para frentes de madera. Los marcos de aluminio anchos requieren el uso de 2 tornillos roscachapa (608.085)

Trabajo del frente – marcos de aluminio estrechos

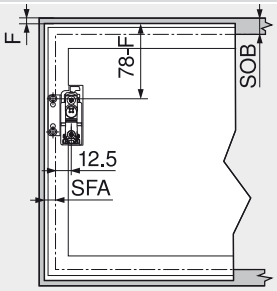

SOB Espesor del sobre superior
F Juego
SFA Recubrimiento lateral de los frentes

Planificación – marcos estrechos de aluminio

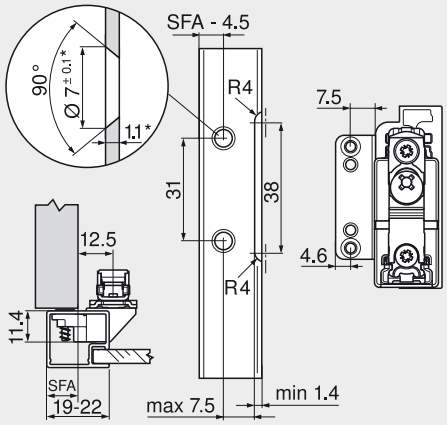

* Adaptar las medidas de fabricación a los distintos espesores del material

Requerimiento de espacio para molduras y listones cuadrados

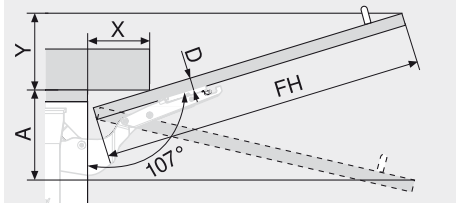

D (mm)	16	19	22	26	28
X (mm)	70	59	49	35	26

Limitador de apertura	Espacio ocupado (mm)
sin	Y = FH x 0.29 - 15 + D
100°	Y = FH x 0.17 - 15 + D
75°	A = FH x 0.26 + 15 - D

Juego mínimo

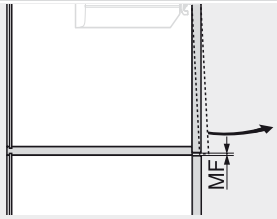

MF Juego mínimo en la apertura (2 mm)

Indicaciones para los laterales

Visión general – AVENTOS HK-S	79
Accesorios – limitadores de apertura	82
Aviso de advertencia y seguridad	84
Montaje, desmontaje y ajuste	84
Visión general – ayudas de montaje	705
Para más información técnica	804

Infobox

Recomendamos la planificación del cuerpo a prueba de colisiones con DYNAPLAN que se incluye gratuitamente en el DVD DYNALOG limited.

AVENTOS – sistema de compases abatibles

► AVENTOS HK-S – compás abatible

►► Accesorios

Limitador de apertura



- Adecuado para AVENTOS HK-S – compás abatible
- Montaje y desmontaje sin herramientas

Plástico	Ref.
100°	20K7A41
75°	20K7A11

Indicaciones para los laterales	
Montaje	85

AVENTOS – sistema de compases abatibles

► AVENTOS HK-S – compás abatible

►► Montaje, desmontaje y ajuste

Mecanismo de elevación

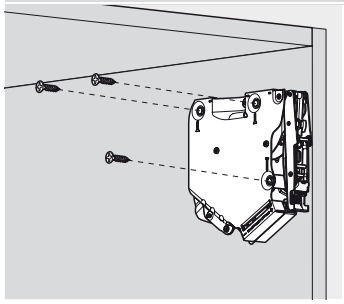

Montaje

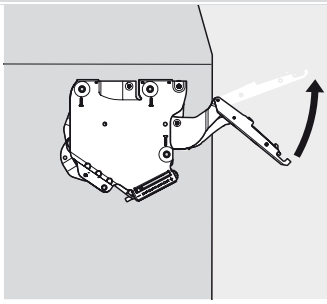

Abrir la palanca con cuidado

ADVERTENCIA

Peligro de lesión por elevación de la palanca.

Para la instalación en Norte América, resulta necesario incluir avisos de advertencia y seguridad especiales

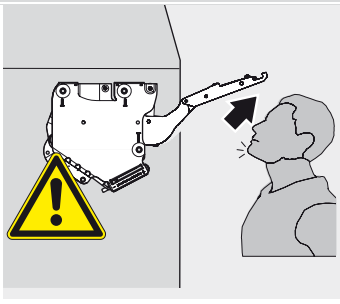

NO apretar la palanca hacia abajo

Frente

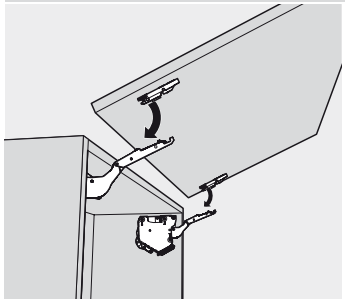

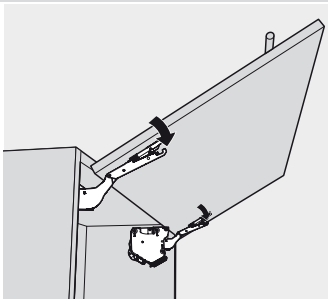

Montaje

Mecanismo de elevación

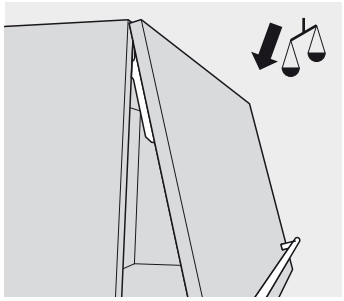

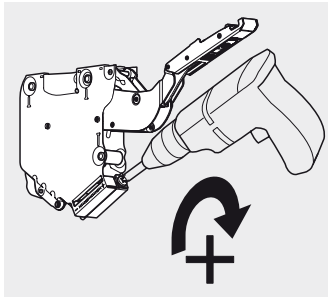

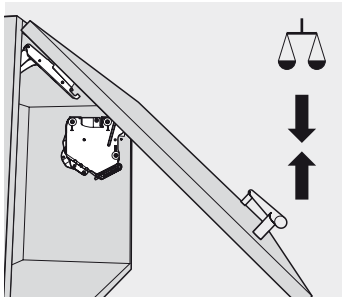

Ajuste

Mecanismo de elevación

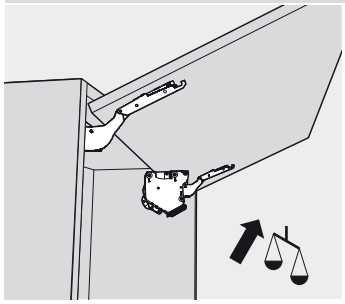

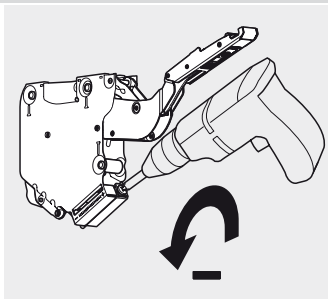

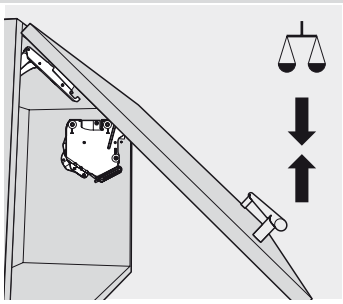

Ajuste

Frente

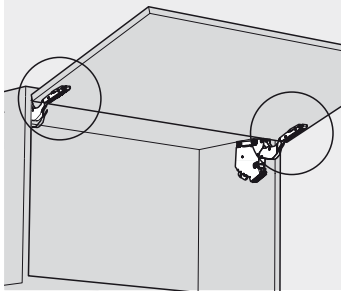

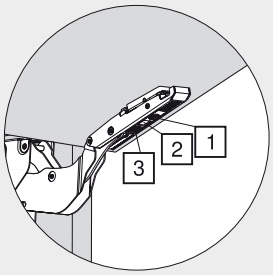

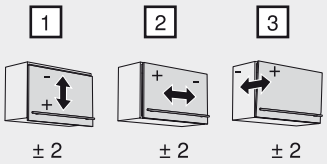

Ajuste

AVENTOS-tapas



Montaje

Desmontaje

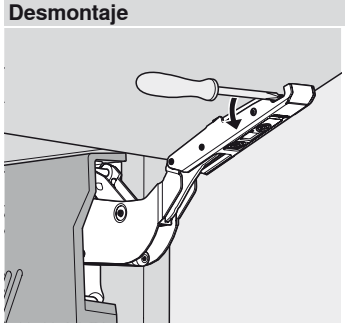

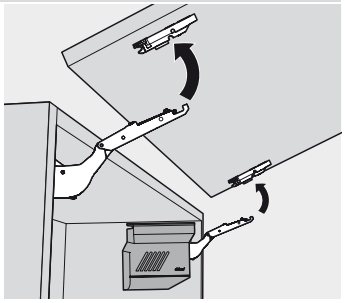

Desmontaje

ADVERTENCIA

Peligro de lesión por elevación de la palanca.

Para la instalación en Norte América, resulta necesario incluir avisos de advertencia y seguridad especiales

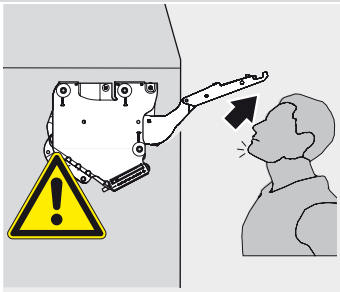

NO apretar la palanca hacia abajo

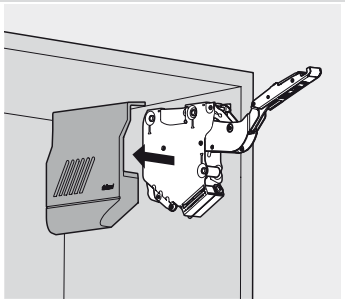

Limitador de apertura – 20K7Ax1

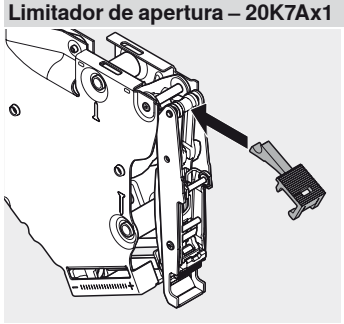

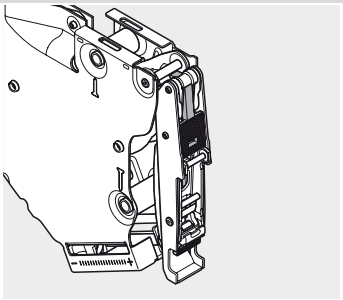

Montaje

AVENTOS – sistema de compases abatibles

► TIP-ON para AVENTOS HK – compás abatible

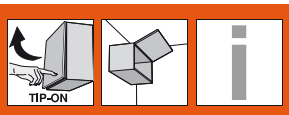

Comodidad en la apertura de compases abatibles sin tiradores



Tanto en la cocina, el cuarto de baño, el salón o el dormitorio, los muebles sin tiradores constituyen una pieza fundamental de la decoración moderna. Nuestro sistema mecánico de apertura asistida TIP-ON ofrece una apertura fácil de los muebles sin tiradores, ahora también disponible para AVENTOS HK. Basta una ligera presión del frente del mueble sin tiradores para que se mueva hacia arriba: resulta sorprendentemente fácil y enormemente práctico si se usa en la cocina.



Basta un ligero contacto



El compás se abre sin esfuerzo





Para cerrar la puerta basta presionarla ligeramente

Alta calidad hasta en el mínimo detalle



La unidad TIP-ON se taladra en el centro del sobre inferior del cuerpo



Durante el montaje de TIP-ON con placa soporte, ésta se coloca en el centro del sobre inferior del cuerpo





La placa representa la pieza contraria para TIP-ON y se pega o se atornilla en el frente

TIP-ON para AVENTOS HK – compás abatible


Foto simbólica

AVENTOS

Frentes de madera y marcos de aluminio anchos	88
Marcos de aluminio estrechos	88

TIP-ON

Para taladrar – versión estándar	90
Para taladrar – versión larga	91

Accesorios


Foto simbólica

Limitador de apertura	92
Placas soporte	93
Tornillos	98
Broca de centrar	98
Amortiguador	98
Destornillador	99
Broca con ranura en cruz	99

Montaje, desmontaje y ajuste


Foto simbólica

AVENTOS

Aviso de advertencia y seguridad	94
Montaje	94
Ajuste	94
Desmontaje	95
Limitador de apertura	95

TIP-ON

Montaje, desmontaje y ajuste	96

Infobox

Utilice el servicio gratuito de **DYNALOG limited** que se incluye en el DVD adjunto.

- DYNAPLAN – planificación del cuerpo a prueba de colisiones, incluyendo la selección de herrajes
- DYNACAT – catálogo electrónico de productos y exportación de datos CAD (dxf, dwg, igs, sat, x_t, jpg)
- DYNASHOP – función de cesta de la compra y pedidos



Pictogramas

- Artículo sólo a petición
- Información general
- Accesorios
- AVENTOS HK – compás abatible
- Frente de madera
- Frente de aluminio ancho
- Frente de aluminio estrecho
- TIP-ON para AVENTOS HK – compás abatible
- Planificación
- Montaje, desmontaje y ajuste

AVENTOS – sistema de compases abatibles

► TIP-ON para AVENTOS HK – compás abatible

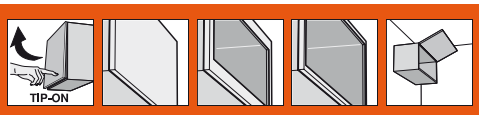

Para frentes de madera y marcos de aluminio anchos y estrechos



- TIP-ON para puertas sin tiradores
- Altura de cuerpo de mueble 205 - 600 mm
- Anchos de cuerpo de hasta 1800 mm
- Para taladrar o en combinación con placas soporte
- Incl. placa para atornillar (la placa para encolar no es adecuada en este caso)

Factor de rendimiento LF =
Altura del cuerpo KH (mm) x peso del frente incluyendo el peso de dos tiradores (kg)
En las áreas solapadas, recomendamos el uso de mecanismos de elevación más robustos.
* Utilice 4 tornillos aglo (609.1x00) para frentes de madera. Los marcos de aluminio anchos requieren el uso de 4 tornillos roscachapa (608.085).

Información de pedido

1 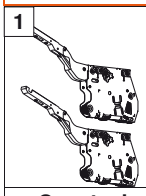

Juego de mecanismos de elevación		
Factor de rendimiento LF	**Ángulo de apertura**	Ref.
480 - 1500	107°	20K2300T
750 - 2500	107°	20K2500T
1500 - 4900	107°	20K2700T
3200 - 9000	100°	20K2900T

Consta de:

1	Mecanismo de elevación simétrico	2 x
	Tornillos aglo Ø 4 x 35 mm	6 x

Recomendaciones

¡Peso máximo del frente, 18 kg con dos mecanismos de elevación! Cuando se utiliza un tercer mecanismo de elevación (elevando el factor de rendimiento hasta un 50 %), recomendamos realizar un ensayo de montaje.

3 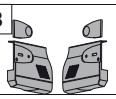

Conjunto de tapas	
Plástico	
gris claro, blanco seda, niqueladas	20K8000

Consta de:

3a	Tapa izquierda grande	1 x
3b	Tapa derecha grande	1 x
3c	Tapa pequeña	2 x

4 

Juego de fijaciones frontales		
Acero	niquelado	
Frentes de madera y marcos de aluminio anchos*		20S4200
Marcos de aluminio estrechos		20S4200A

6 

Juego de TIP-ON		
Plástico	**gris**	
Versión estándar		955.1004
Versión larga		955A1004

Consta de:

6a	TIP-ON	1 x
6b	Placa adhesiva o para atornillar	1 x
	Tornillo aglo 609.1500	1 x

Atención: La placa adhesiva no es apta para usarse en combinación con AVENTOS HK

a Accesorios



Limitador de apertura		
Plástico	RAL 7037 gris polvo	Ref.
100°		20K7041
75°		20K7011

7 

Placa soporte		
Plástico	RAL 7036 gris platino	Ref.
Placa soporte recta		955.1201
Placa soporte en cruz		955.1501

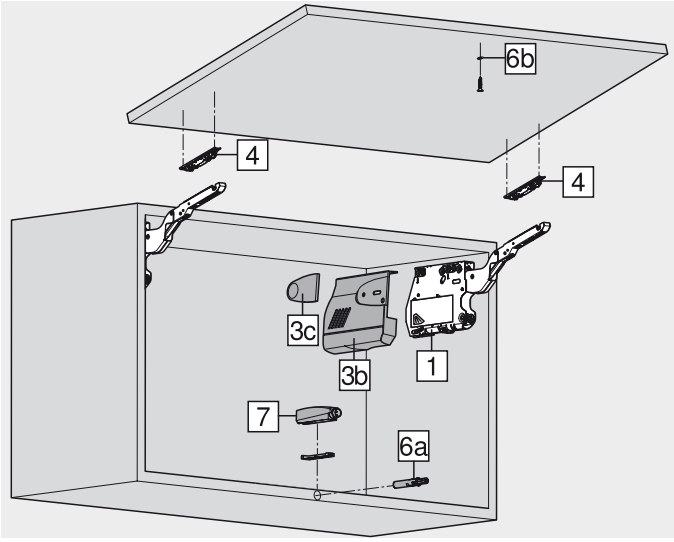

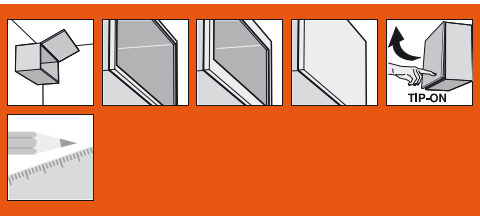

AVENTOS – sistema de compases abatibles

TIP-ON para AVENTOS HK – compás abatible ◄

Para frentes de madera y marcos de aluminio anchos y estrechos

Planificación

Posición de perno

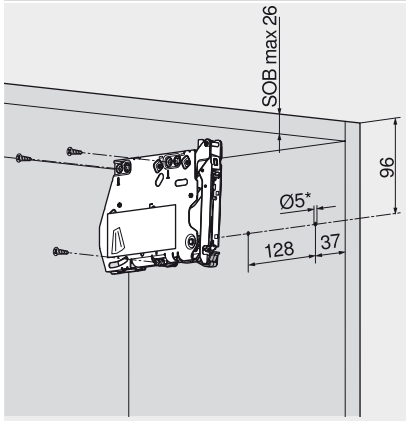

SOB Espesor del sobre superior
* Profundidad de taladrado 5 mm

Posiciones de fijación

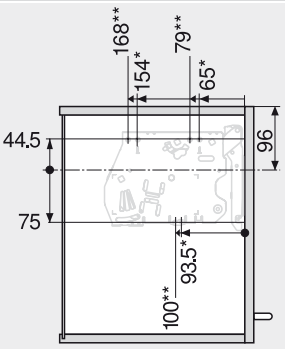

5 x tornillos para tableros de aglomerado Ø 4 x 35 mm
* Izquierda
** Derecha

Espacio ocupado

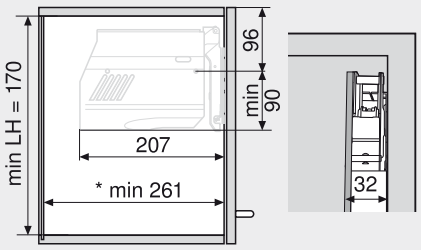

* Mínimo 261 mm con herraje de suspensión visible

Trabajo del frente – frentes de madera y marcos de aluminio anchos

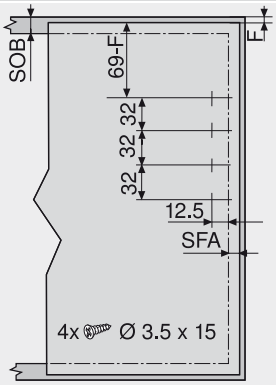

Utilice 4 tornillos aglo (609.1x00) para frentes de madera. Los marcos de aluminio anchos requieren el uso de 4 tornillos roscachapa (608.085)

Trabajo del frente – marcos de aluminio estrechos

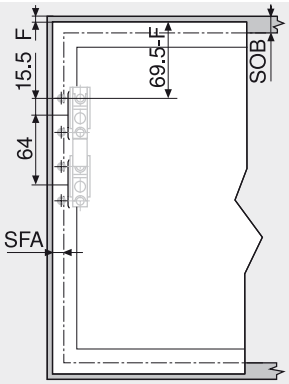

SOB Espesor del sobre superior
F Juego
SFA Recubrimiento lateral de los frentes

Planificación – marcos estrechos de aluminio

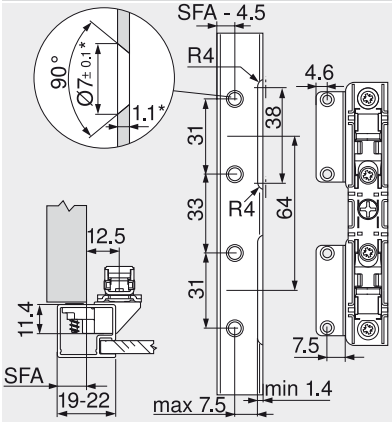

* En el caso de que existan diferencias en el espesor del material, conviene ajustar las medidas de elaboración

En marcos con una anch. de 19 mm es posible utiliz. recubr. de frente lateral SFA d. 11 - 18 mm

Requerimiento de espacio para molduras y listones cuadrados

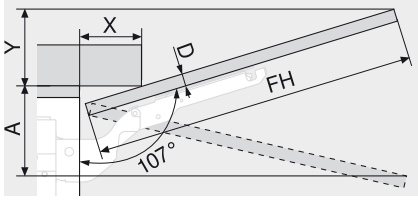

D (mm)	16	19	22	26	28
X (mm)	70	59	49	35	26

Limitador de apertura	Espacio ocupado (mm)
sin	Y = FH x 0.29 - 15 + D
100°	Y = FH x 0.17 - 15 + D
75°	A = FH x 0.26 + 15 - D

Juego mínimo

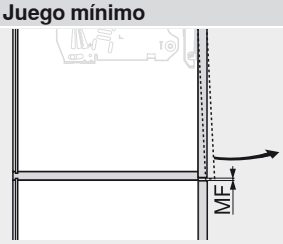

MF Juego mínimo en la apertura (2 mm)

Indicaciones para los laterales

Visión general – TIP-ON para AVENTOS HK	87
TIP-ON para AVENTOS HK – compás abatible	90
Accesorios – limitadores de apertura	92
Aviso de advertencia y seguridad	94
Montaje, desmontaje y ajuste	94
Visión general – ayudas de montaje	705
Para más información técnica	804

Infobox

Recomendamos la planificación del cuerpo a prueba de colisiones con DYNAPLAN que se incluye gratuitamente en el DVD DYNALOG limited.

AVENTOS – sistema de compases abatibles

► TIP-ON para AVENTOS HK – compás abatible

►► Para taladrar

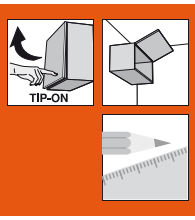

TIP-ON 955. – versión estándar



- TIP-ON – apertura fácil mediante un ligero contacto
- Para puertas con una altura de hasta 500 mm
- TIP-ON trayectoria de la apertura 18 mm
- Para taladrar o en combinación con placas soporte
- Incl. placa para atornillar (la placa para encolar no es adecuada en este caso)

Placa adhesiva

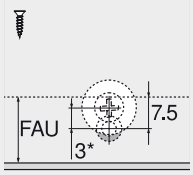

FAU Recubrimiento del frente inferior
* 3 mm montaje ajustado

Información de pedido

Para taladrar



TIP-ON 955.	
gris	Ref.
Plástico	955.1004

Planificación

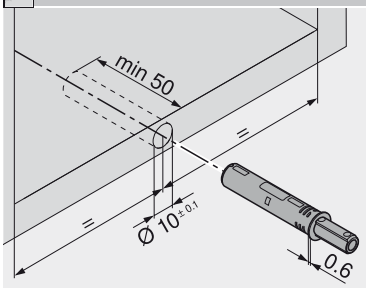

Juego del frente

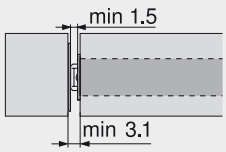

Indicaciones para los laterales

Visión general – TIP-ON para AVENTOS HK	87
Montaje, desmontaje y ajuste	96
Ayudas mont.	
Calibre de taladrar para BLUMOTION/TIP-ON	722
Plantilla de posicionamiento para placa adhesiva	724
PRO-CENTER	756

Con placa adaptadora



TIP-ON 955.	
gris	Ref.
Plástico	955.1004

Placas soporte

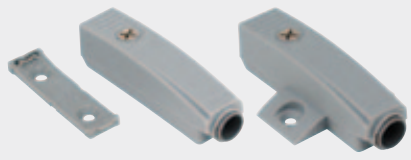

Juego del frente

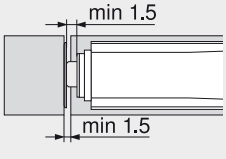

Indicaciones para los laterales

Montaje, desmontaje y ajuste	96
Placas soporte	
Bases rectas adaptadoras	93
Placas soportes en cruz	93
Ayudas mont.	
Calibre para bases	720
Calibre de taladrar para placas de montaje	721
Plantilla de posicionamiento para placa adhesiva	724
PRO-CENTER	756
MINIPRESS PRO	768
MINIPRESS P	780
MINIPRESS M	792

TIP-ON 955A – versión larga

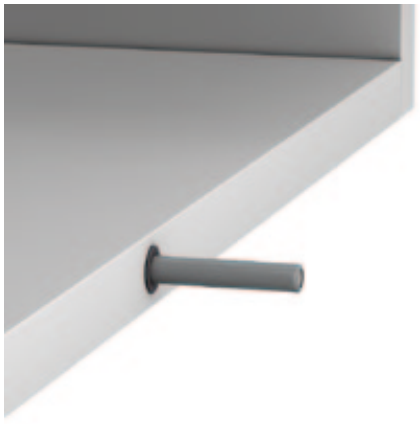

- TIP-ON – apertura fácil mediante un ligero contacto
- Para compases abatibles desde una altura de 500 mm
- TIP-ON trayectoria de la apertura 38 mm
- Para taladrar o en combinación con placas soporte
- Incl. placa para atornillar (la placa para encolar no es adecuada en este caso)

Placa adhesiva

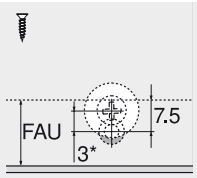

FAU Recubrimiento del frente inferior
* 3 mm montaje ajustado

Información de pedido

Para taladrar

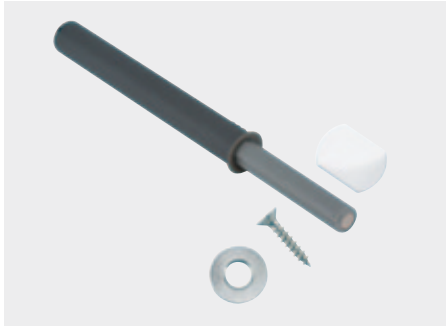

TIP-ON 955A	
gris	Ref.
Plástico	955A1004

Planificación

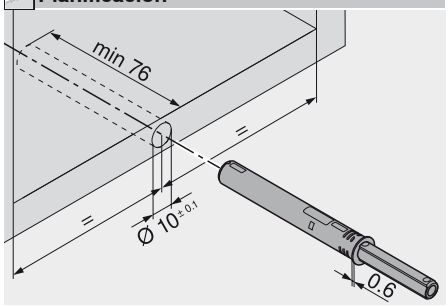

Juego del frente

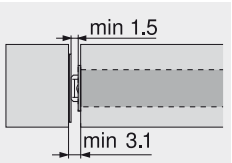

Indicaciones para los laterales	
Visión general – TIP-ON para AVENTOS HK	87
Montaje, desmontaje y ajuste	96
Ayudas mont.	
Calibre de taladrar para BLUMOTION/TIP-ON	722
Plantilla de posicionamiento para placa adhesiva	724
PRO-CENTER	756

Con placa adaptadora



TIP-ON 955A	
gris	Ref.
Plástico	955A1004

Placas soporte

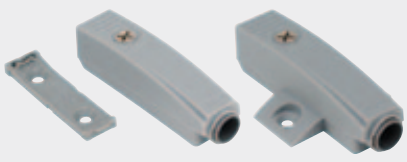

Juego del frente

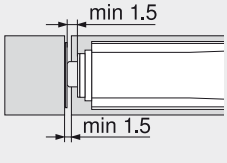

Indicaciones para los laterales	
Montaje, desmontaje y ajuste	96
Placas soporte	
Bases rectas adaptadoras	93
Placas soportes en cruz	93
Ayudas mont.	
Calibre para bases	720
Calibre de taladrar para placas de montaje	721
Plantilla de posicionamiento para placa adhesiva	724
PRO-CENTER	756
MINIPRESS PRO	768
MINIPRESS P	780
MINIPRESS M	792

AVENTOS – sistema de compases abatibles

► TIP-ON para AVENTOS HK – compás abatible

►► Accesorios

Limitador de apertura

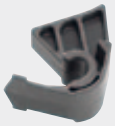

- Adecuado para AVENTOS HK – compás abatible
- Montaje y desmontaje sin herramientas

Plástico	Ref.
100°	20K7041
75°	20K7011

Indicaciones para los laterales	
Montaje	95

Placa soporte recta 20/32

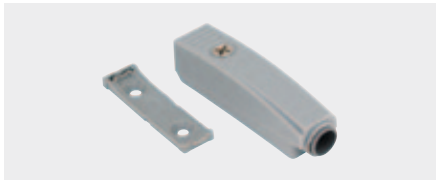

Material	Ref.
Plástico	955.1201
Cinc	955.5201

- Material: plástico RAL 7036 gris platino
- Montaje con tornillos aglo Ø 3.5 mm o Ø 4 mm
- Juego de puerta de 2 mm ajustado en fábrica
- Para la versión estándar y larga

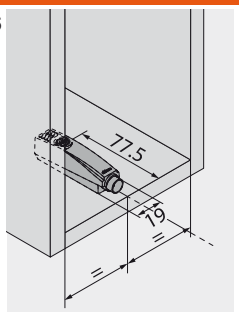

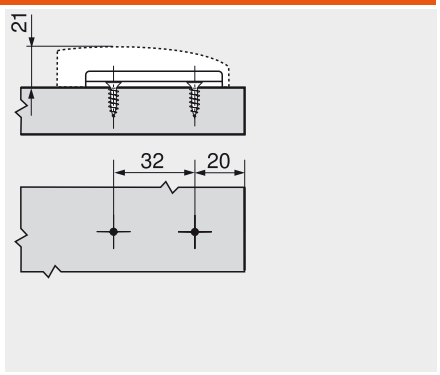

Placa soporte en cruz 37/32



Material	Ref.
Plástico	955.1501

- Material: plástico RAL 7036 gris platino
- Montaje con tornillos aglo Ø 3.5 mm o Ø 4 mm
- Juego de puerta de 2 mm ajustado en fábrica
- Para la versión estándar y larga

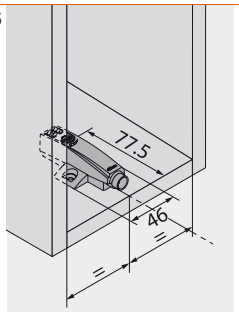

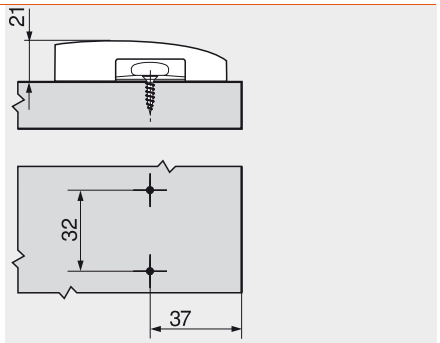

Placa soporte en cruz 37/32



Material	Ref.
Plástico	955.15E1

- Material: plástico RAL 7036 gris platino
- Tornillos especiales, premontados, con tetón extensible (EXPANDO)
- Juego de puerta de 2 mm ajustado en fábrica
- Para la versión estándar y larga

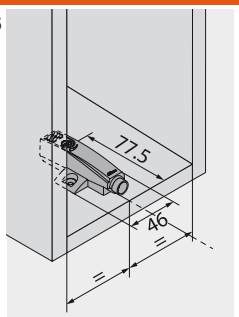

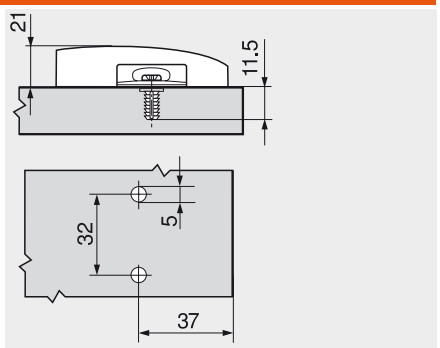

AVENTOS – sistema de compases abatibles

► TIP-ON para AVENTOS HK – compás abatible

►► Montaje, desmontaje y ajuste

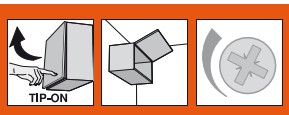

Mecanismo de elevación

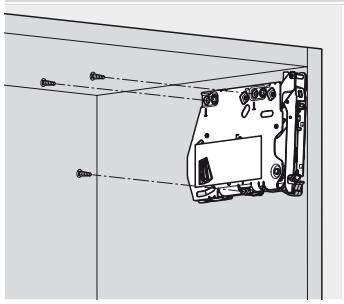

Montaje

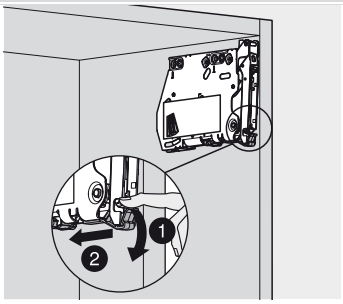

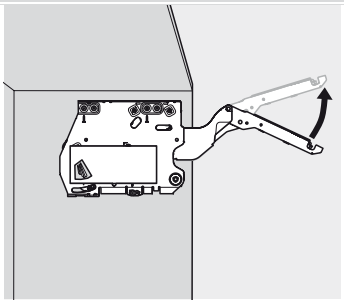

Abrir la palanca con cuidado

Mecanismo de elevación

ADVERTENCIA

Peligro de lesión por elevación de la palanca.

Para la instalación en Norte América, resulta necesario incluir avisos de advertencia y seguridad especiales

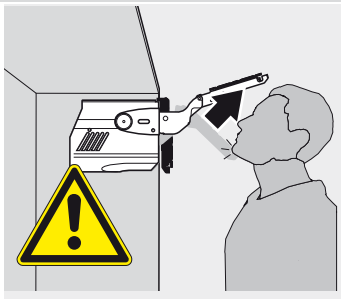

NO apretar la palanca hacia abajo

Frente

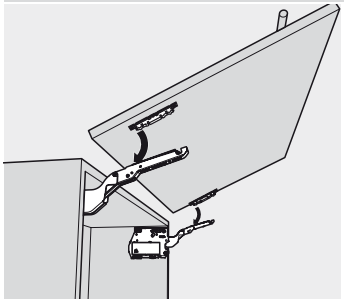

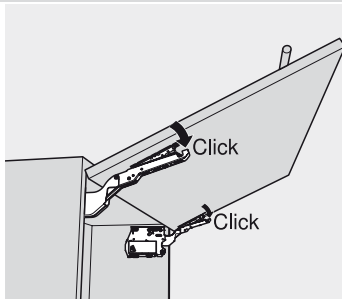

Montaje

Mecanismo de elevación

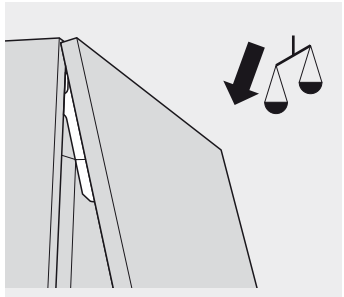

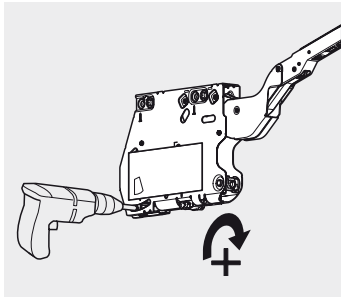

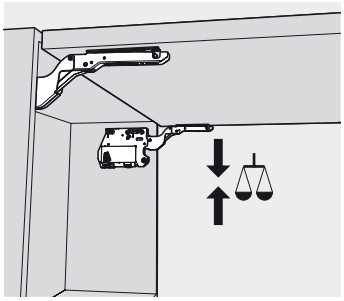

Ajuste

Mecanismo de elevación

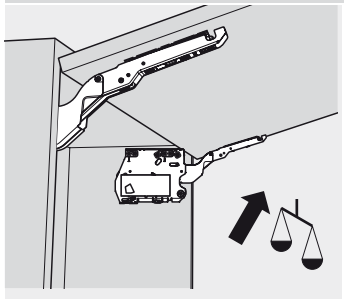

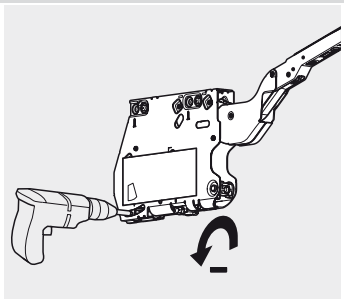

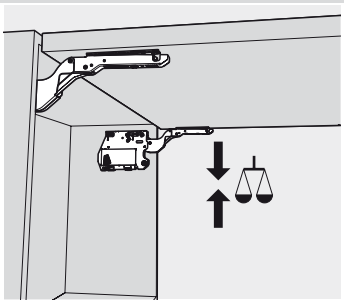

Ajuste

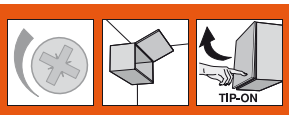

AVENTOS – sistema de compases abatibles

TIP-ON para AVENTOS HK – compás abatible ◄
Montaje, desmontaje y ajuste ◄◄

Frente

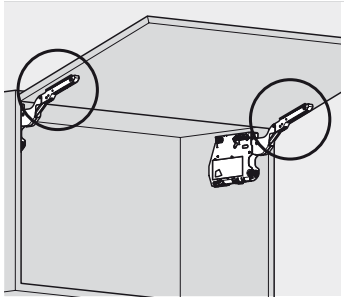

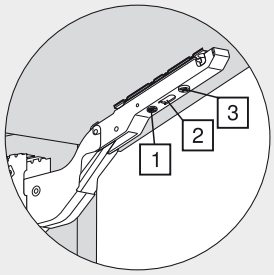

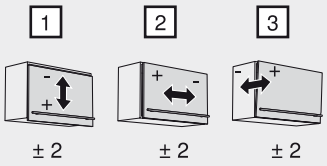

Ajuste

AVENTOS-tapas

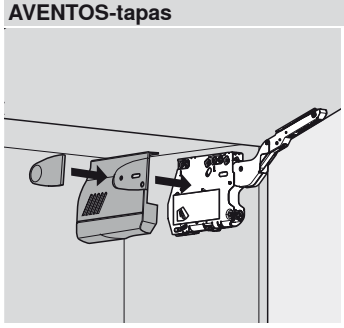

Desmontaje

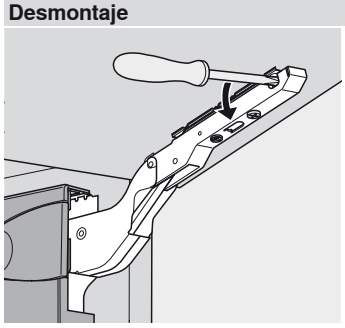

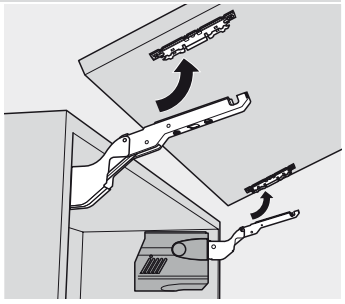

Montaje

Desmontaje

ADVERTENCIA

Peligro de lesión por elevación de la palanca.

Para la instalación en Norte América, resulta necesario incluir avisos de advertencia y seguridad especiales

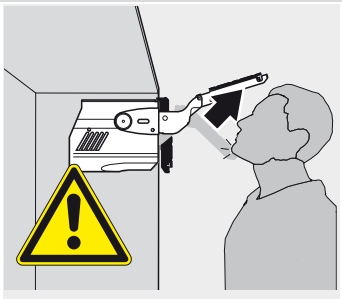

NO apretar la palanca hacia abajo

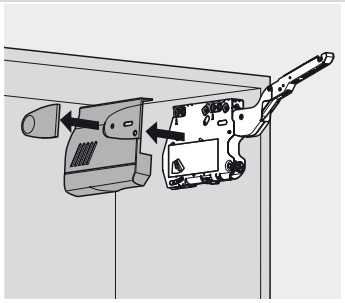

Limitador de apertura – 20K70x1

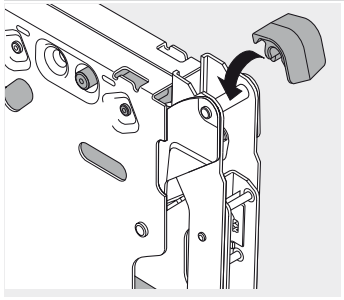

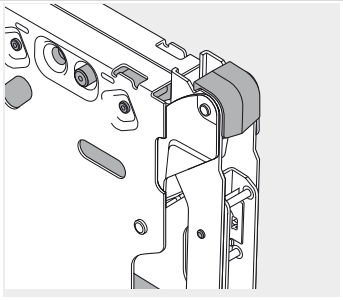

Montaje

AVENTOS – sistema de compases abatibles

► TIP-ON para AVENTOS HK – compás abatible

►► Montaje, desmontaje y ajuste

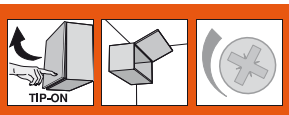

TIP-ON 955x – para taladrar

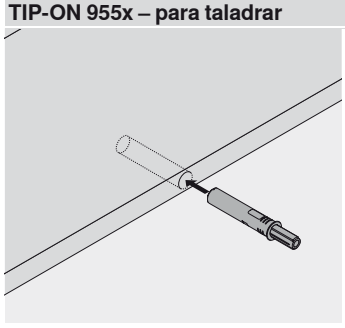

Atención: TIP-ON no encolar

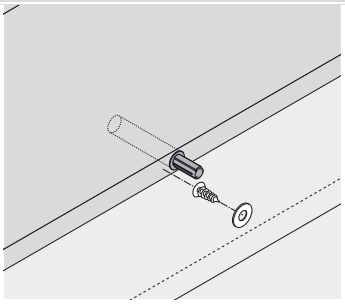

En las superficies duras o MDF es preciso realizar un taladro avellanado de Ø 2.5 mm

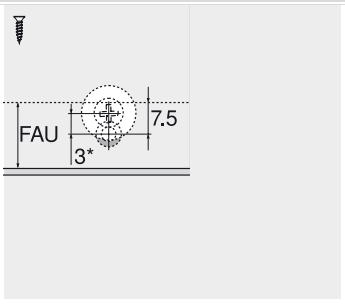

FAU Recubrimiento del frente inferior
* 3 mm montaje ajustado

TIP-ON 955x – con placa soporte recta

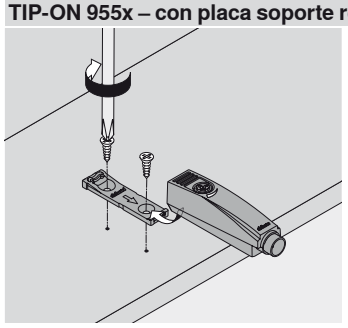

Montaje

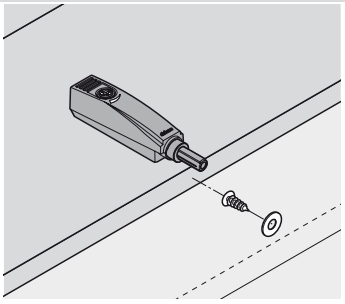

En las superficies duras o MDF es preciso realizar un taladro avellanado de Ø 2.5 mm

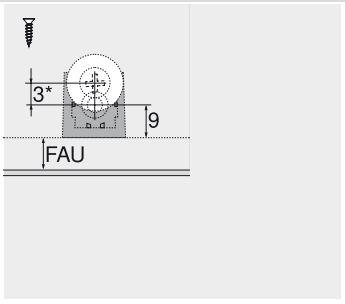

FAU Recubrimiento del frente inferior
* 3 mm montaje ajustado

TIP-ON 955x – con base en cruz

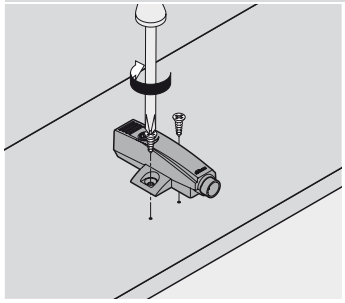

Montaje

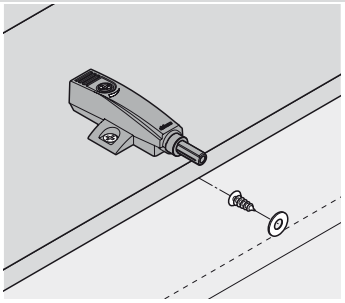

En las superficies duras o MDF es preciso realizar un taladro avellanado de Ø 2.5 mm

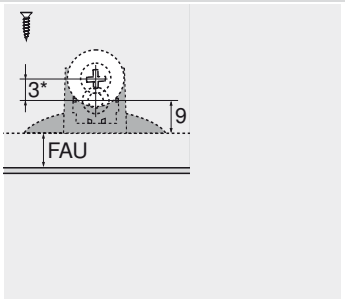

FAU Recubrimiento del frente inferior
* 3 mm montaje ajustado

Ajuste

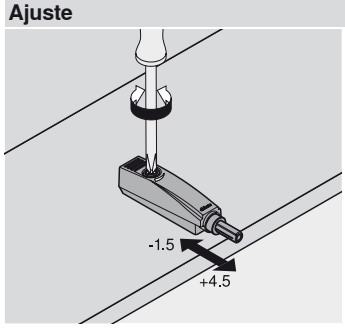

Placa soporte recta

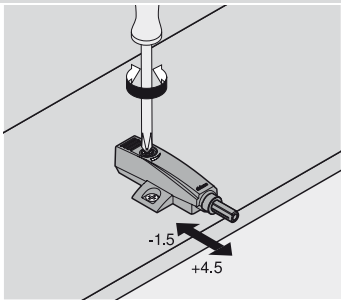

Placa soporte en cruz

Placa adhesiva

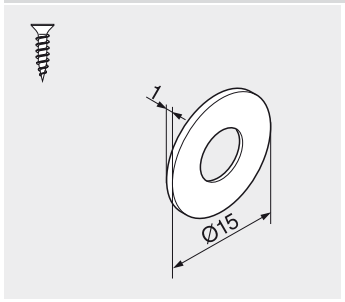

Para atornillar

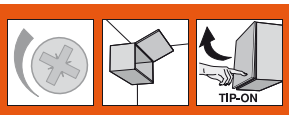

AVENTOS – sistema de compases abatibles

TIP-ON para AVENTOS HK – compás abatible ◄

AVENTOS – sistema de compases abatibles

► Accesorios

a

Tornillos aglo Ø 3.5 mm

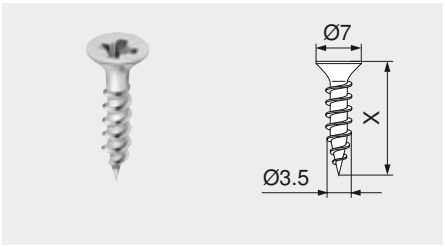

- Niquelado
- Ø 3.5 mm

Largo (X)	Ref.
15 mm	609.1500
17 mm	609.1700

Tornillos aglo Ø 4.0 mm

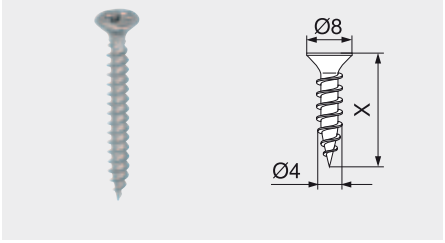

- Niquelado
- Ø 4 mm

Largo (X)	Ref.
35 mm	664.3500

Tornillos Euro Ø 6.0 mm

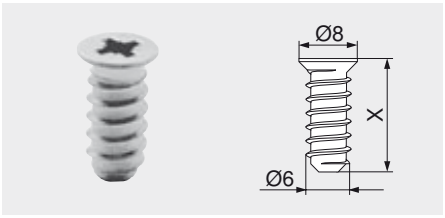

- Niquelado
- Ø 6 mm
- Diámetro de taladrado 5 mm

Largo (X)	Ref.
10 mm	661.1000.HG
11.5 mm	661.1150.HG
13 mm	661.1300.HG
14.5 mm	661.1450.HG
20 mm	661.2000.HG

Broca de centrar

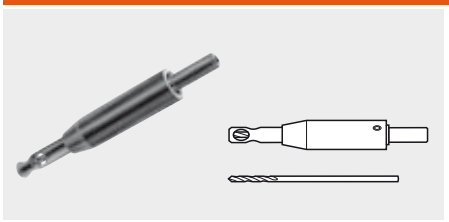

- Acero templado
- Ø 2.7 mm, largo de la broca 70 mm
- Para el taladro previo de tornillos aglo Ø 3.5 mm
- Profundidad de taladrado hasta 8 mm

	Ref.
Broca de centrar	M01.ZZ03
Broca de recambio	M01.ZZB3

Amortiguador autoadhesivo

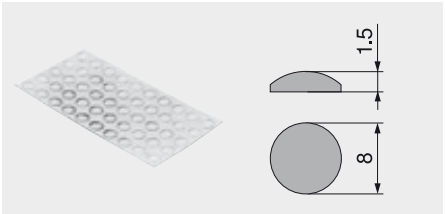

- Para armortiguar ruidos

Plástico	Ref.
color natural	993.710

Destornillador en cruz



- PZ (Pozi) tamaño 2
- Largo de hoja 100 mm
- Largo total 200 mm
- Mango de color naranja con impresión Blum

Plástico/acero	Ref.
naranja	303.756.1

Destornillador plano

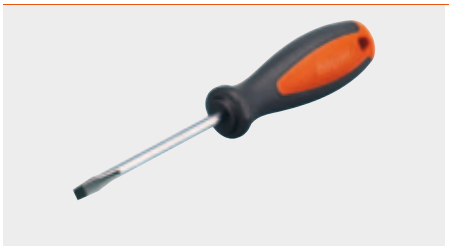

- Tamaño 1.0 x 5.5 mm
- Largo de hoja 125 mm
- Largo total 225 mm
- Mango de color naranja con impresión Blum

Plástico/acero	Ref.
naranja	314.928.1

Broca con ranura en cruz



- Punta de destornillador
- PZ (Pozi) tamaño 2

Material	Ref.
Acero	740.749.1

AVENTOS – sistema de compases abatibles

► AVENTOS HF, HS, HL

►► Montaje, desmontaje y ajuste – SERVO-DRIVE

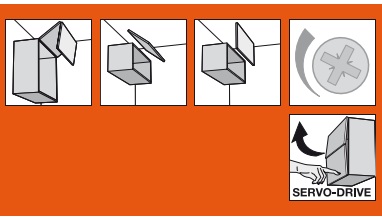

Equipo de accionamiento – AVENTOS HF, HS, HL

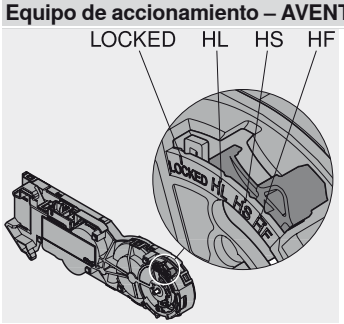

Antes de la puesta en marcha de SERVO-DRIVE para AVENTOS, es necesario instalar el mecanismo de elevación de tal manera que el frente pueda permanecer abierto en cualquier posición

Para el montaje del equipo de accionamiento, la palanca debe estar totalmente abierta. Monte el limitador del ángulo de apertura después de instalar el equipo de accionamiento y antes de realizar el recorrido de referencia

Ajuste

Cable de distribución – AVENTOS HF, HS, HL

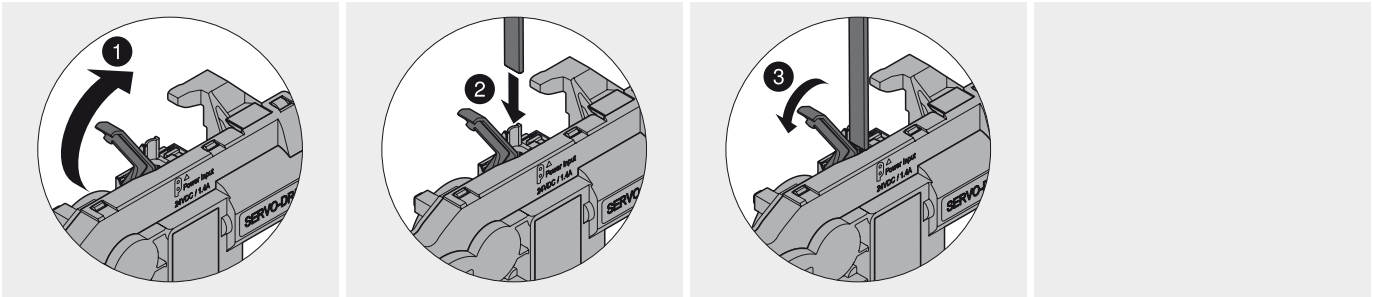

Montaje

Equipo de accionamiento – AVENTOS HF, HS, HL

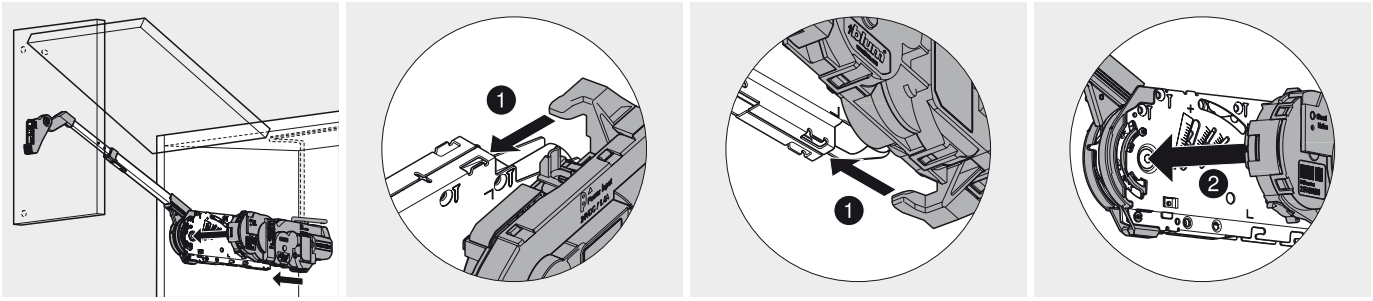

Montaje

Equipo de accionamiento – AVENTOS HF, HS, HL

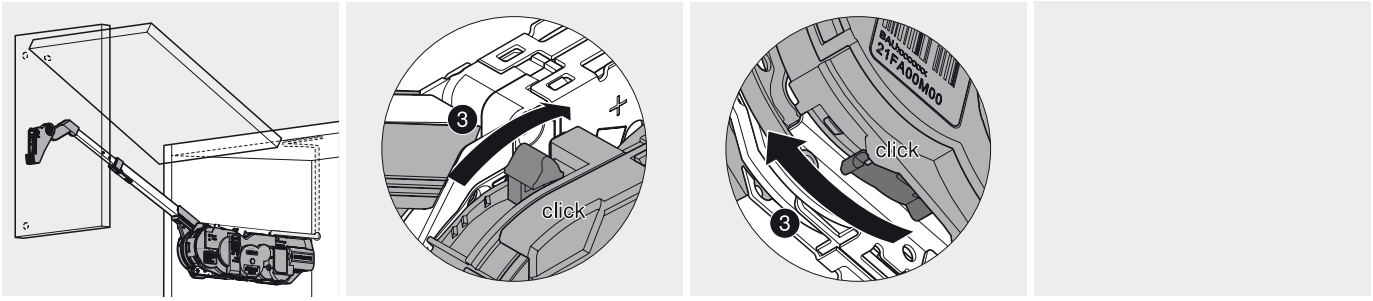

Bloqueo

Equipo de accionamiento – AVENTOS HK

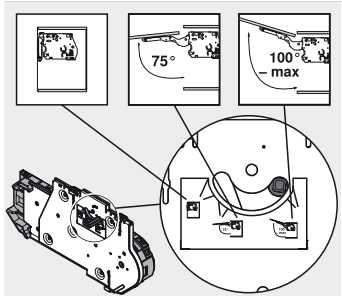

Ajuste

Cable de distribución – AVENTOS HK

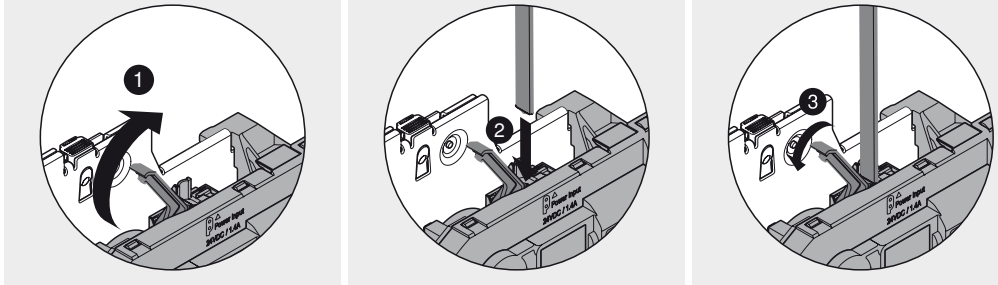

Montaje

Equipo de accionamiento – AVENTOS HK

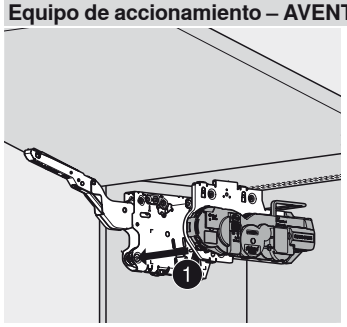

Montaje

Equipo de accionamiento – AVENTOS HK

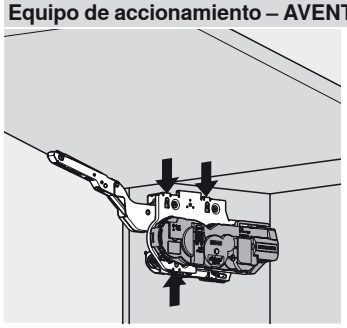

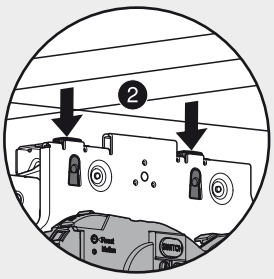

Bloqueo

AVENTOS – sistema de compases abatibles

► AVENTOS HF, HS, HL, HK

►► Montaje, desmontaje y ajuste – SERVO-DRIVE

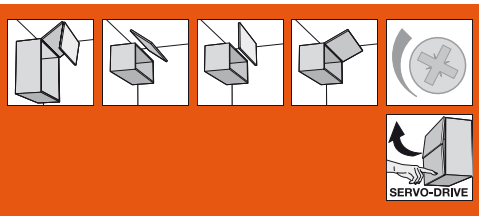

Interruptor de SERVO-DRIVE



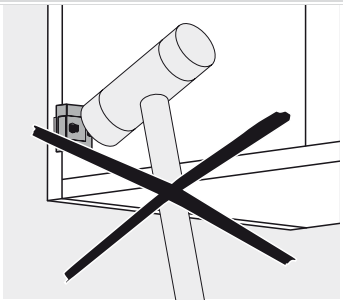

Montaje

Distanciador de amortiguación de Blum

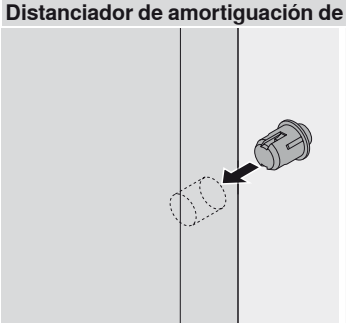

Montaje en el frente

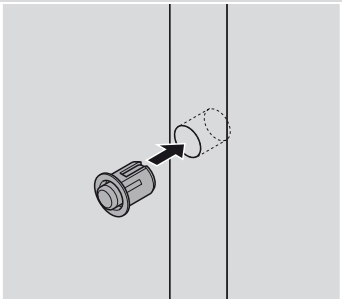

Marco de aluminio: montaje en el costado del cuerpo

Distanciador de amortiguación de Blum (no introducir)

Equipo de alimentación de Blum 72 W



Espacio ocupado y distancia de seguridad

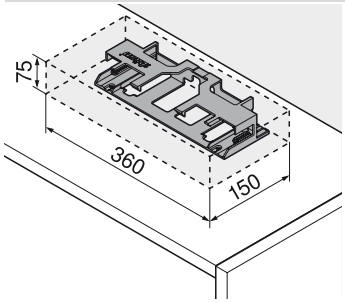

Para facilitar la circulación del aire, resulta necesario mantener una distancia de seguridad de 30 mm (véase la figura) para no sobrecalentar el transformador de Blum

AVENTOS – sistema de compases abatibles

AVENTOS HF, HS, HL, HK ◄

Montaje, desmontaje y ajuste – SERVO-DRIVE ◄◄

Equipo de alimentación de Blum 72 W

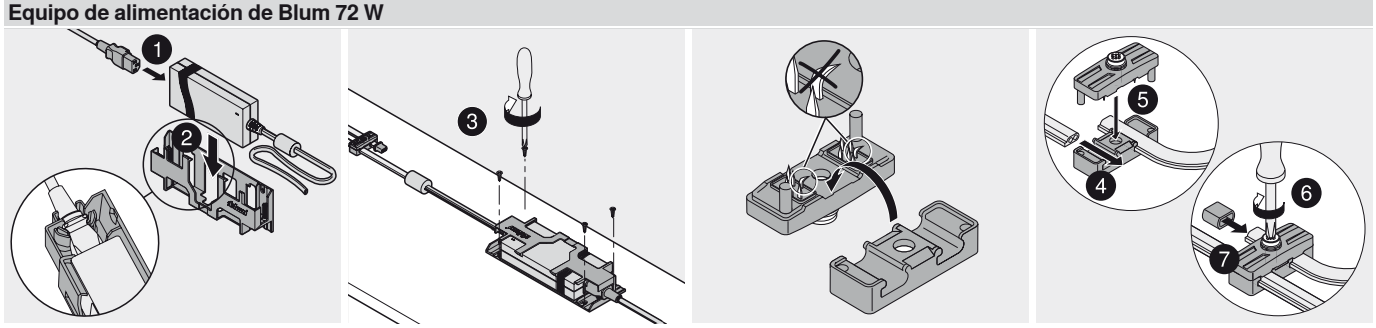

Equipo de alimentación de Blum 72 W

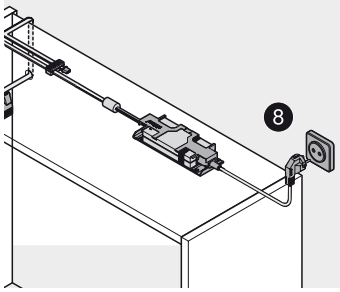

Diagrama eléctrico

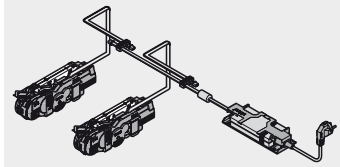

Cableado

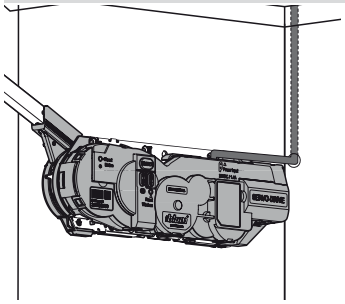

Detrás (recomendado)

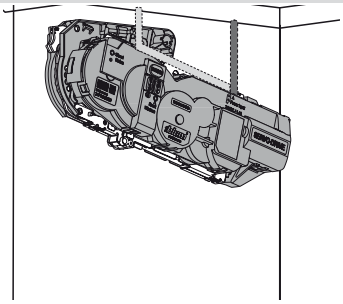

Arriba (opcional)

Arista anterior del cuerpo de mueble hasta el centro del taladrado:
HF: 167 mm
HS: 69 y 167 mm
HL: 74.5 y 167 mm
HK: 167 mm

AVENTOS – sistema de compases abatibles

► AVENTOS HF, HS, HL, HK

►► Montaje, desmontaje y ajuste – SERVO-DRIVE

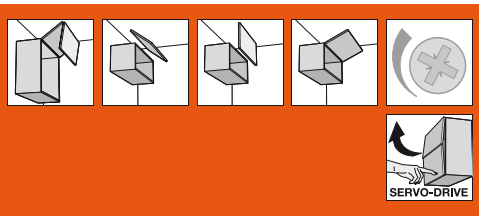

Puesta en servicio

En las instrucciones de montaje o en www.blum.com encontrará más detalles sobre la puesta en marcha

Interruptor de SERVO-DRIVE

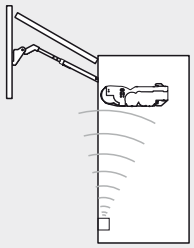

Activación

Instalación de la conexión inalámbrica entre el interruptor de SERVO-DRIVE y el equipo de accionamiento. Un interruptor de SERVO-DRIVE puede asignarse sólo a un equipo de accionamiento. Antes de realizar el recorrido de referencia, todos los interruptores deben activarse

Interruptor de SERVO-DRIVE

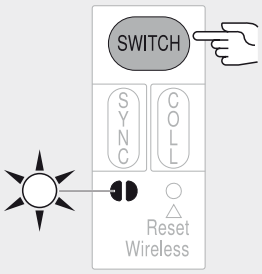

Pulse el botón <Switch> hasta que se encienda el LED

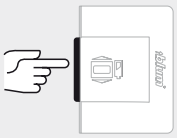

Pulse los botones del interruptor SERVO-DRIVE hasta que el LED se encienda ininterrumpidamente

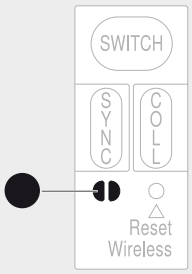

Recorrido de referencia

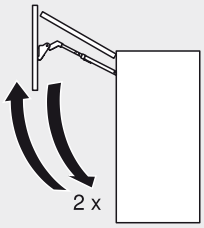

Procedimiento

El recorrido de referencia reconoce los parámetros necesarios para el equipo de accionamiento

Recorrido de referencia

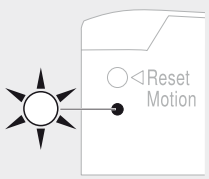

El recorrido de referencia está disponible: el indicador LED parpadea

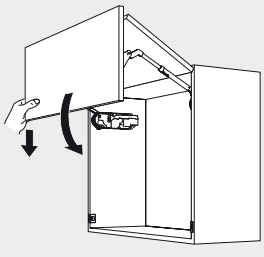

Cierre el frente manualmente

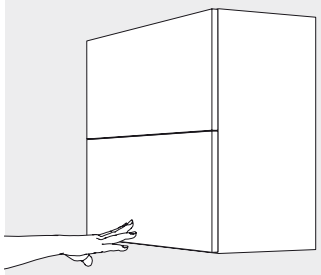

Presione el frente: el recorrido de referencia se inicia automáticamente

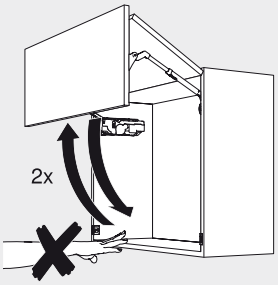

El frente se abre y se cierra 2 veces automáticamente (el proceso no debe interrumpirse ni detenerse antes de tiempo)

AVENTOS – sistema de compases abatibles

AVENTOS HF, HS, HL, HK ◄

Montaje, desmontaje y ajuste – SERVO-DRIVE ◄◄

Equipo de accionamiento – AVENTOS HF, HS, HL

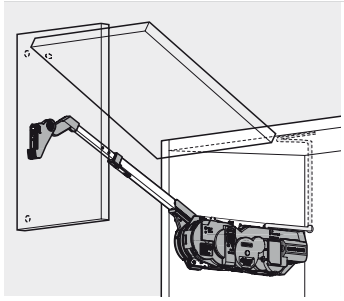



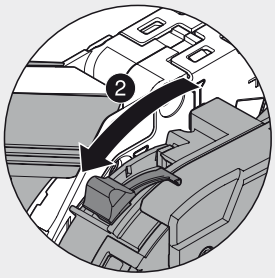

Desmontaje

Equipo de accionamiento – AVENTOS HF, HS, HL

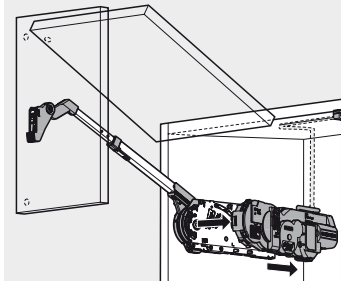

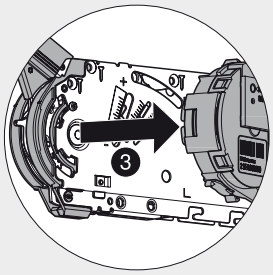

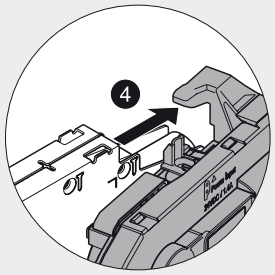

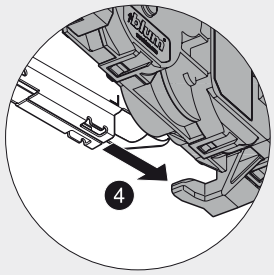

Desmontaje

Equipo de accionamiento – AVENTOS HK

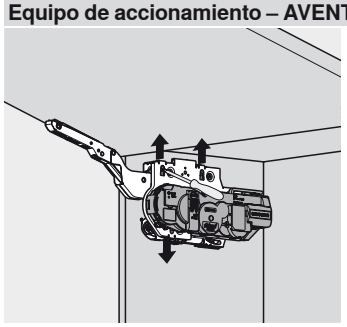

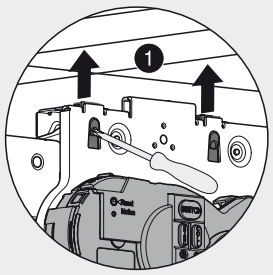

Desmontaje

Equipo de alimentación de Blum 72 W

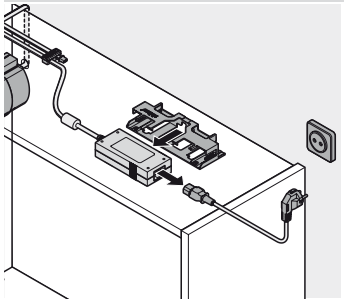

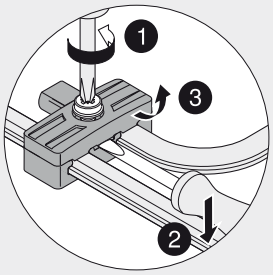

Desmontaje

CLIP top – sistema de bisagras



Existen muy buenas razones para decidirse por los herrajes de Blum como su alta, su fácil montaje, su extenso programa, el gran número de soluciones especiales y su atractivo diseño: CLIP top BLUMOTION

- BLUMOTION para una apertura y cierre de puertas de muebles suaves y silenciosos – ahora también integrada en la cazoleta de bisagra
- TIP-ON para puertas de muebles sin tiradores
- Diseño extraordinario reconocido internacionalmente en varias ocasiones
- Montaje y desmontaje fáciles y sencillos gracias al avalado mecanismo CLIP
- El amplio programa de bisagras de Blum, que tiene la solución adecuada para cualquier aplicación

CLIP top BLUMOTION – bisagras



La bisagra CLIP top BLUMOTION establece nuevos estándares de calidad: concentra la función de movimiento más elevada en un espacio my reducido gracias al BLUMOTION integrado

CLIP top – bisagras



Este prestigioso clásico del programa de bisagras de Blum combina el funcionamiento acreditado con el movimiento perfecto, una gran comodidad de ajuste y montaje, así como un atractivo diseño

BLUMOTION para puertas



Con BLUMOTION las puertas de los muebles se cierran de forma suave y silenciosa, incluso cuando se les aplica toda la fuerza

TIP-ON para puertas



En el salón se utilizan con mayor frecuencia los muebles sin tiradores. Con TIP-ON ponemos a su disposición un mecanismo de apertura asistida para puertas sin tiradores

CLIP top – sistema de bisagras

Visión general

CLIP top BLUMOTION – bisagras


Foto simbólica

CLIP top BLUMOTION – bisagras	108
Visión general – CLIP top BLUMOTION – bisagras	109
Visión general – bisagras	110
Visión general – aplicaciones de ángulo	124
Accesorios	148
Montaje, desmontaje y ajuste	151

CLIP top – bisagras


Foto simbólica

CLIP top – bisagras	152
Visión general – CLIP top – bisagras	153
Visión general – bisagras	154
Visión general – aplicaciones de ángulo	196
Accesorios	234
Montaje, desmontaje y ajuste	243

BLUMOTION para puertas


Foto simbólica

BLUMOTION para puertas	244
Visión general – BLUMOTION para puertas	245
Visión general – bisagras	246
Montaje, desmontaje y ajuste	258

TIP-ON para puertas


Foto simbólica

TIP-ON para puertas	260
Visión general – TIP-ON para puertas	261
Visión general – bisagras sin muelle	264
Montaje, desmontaje y ajuste	267

CLIP top – sistema de bisagras

► CLIP top BLUMOTION – bisagras

CLIP top BLUMOTION establece nuevos estándares de calidad



En CLIP top BLUMOTION "todo está dentro": Ya que BLUMOTION, nuestra función para la apertura suave y silenciosa, está integrado en la cazoleta de la bisagra.

- Con BLUMOTION integrado
- Con la desactivación de BLUMOTION
- Posibilidades de ajuste tridimensional sin escalones mediante tornillo sin fin
- Compatible con las bases existentes
- Se monta y desmonta sin herramientas
- Combina la acreditada técnica CLIP con la fijación INSERTA, con tornillos o con cazoleta de encaje a presión
- Disponibilidad de bisagras especiales, p. ej., para puertas con marcos de aluminio, puertas perfiladas y en ángulo



Posibilidad de desactivar BLUMOTION a discreción



El avalado mecanismo CLIP para un montaje de bisagras sencillo y sin herramientas



La fijación sin herramientas de la bisagra es posible gracias al nuevo mecanismo INSERTA



Bisagras para ángulos de -45° a +45°

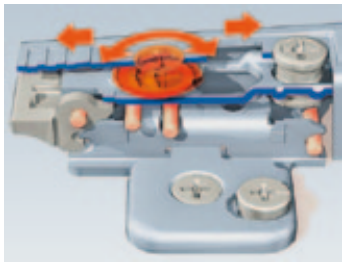

CLIP top BLUMOTION hace posible el ajuste tridimensional gracias al ajuste sin acoplamiento

CLIP top BLUMOTION – bisagras


Foto simbólica

Visión general – bisagras	110
Visión general – aplicaciones de ángulo	124

a Accesorios


Foto simbólica

Bases	234	Destornillador	150
Cuñas de ángulo	239		
Tapas	148		
Tapa de cazoleta	150		
Tornillos	149		
Broca de centrar	149		
Amortiguador	149		

Montaje, desmontaje y ajuste


Foto simbólica

BLUMOTION	151
Cazoleta de encaje a presión	151
Ajuste	151
Limitador de apertura	151
Tapa de cazoleta	151

i Pictogramas

- Artículo sólo a petición
- Accesorios
- Información general
- Ángulo de apertura
- Bisagra CLIP top con BLUMOTION integrado
- BLUMOTION para puertas
- TIP-ON para puertas
- Recubrimiento angular
- Tope central
- Montaje interior
- Herraje para inglete
- Aplicación en rincones falsos
- Aplicación de ángulo interior
- Aplicación de ángulo semisolapada
- Aplicación de ángulo solapada
- Aplicación de ángulo solapada máx.
- Aplicación de ángulo en inglete
- Bisagra con brazo recto
- Bisagra con brazo acodado
- Bisagra con brazo superacodado
- Cazoleta INSERTA
- Cazoleta para atornillar
- Cazoleta de encaje a presión – ajuste sólo con matriz
- Cazoleta de encaje a presión
- Matriz para cazoleta de encaje a presión
- Longitud mín. de tornillos aglo
- Tapas
- Planificación
- Montaje, desmontaje y ajuste

CLIP top – sistema de bisagras

► CLIP top BLUMOTION – bisagras

►► Visión general – bisagras

Aplicaciones para bisagras		Situación de montaje	Fijación de la cazoleta
Aplicación estándar			
110°	Bisagra de 110° 112		
110°	Bisagra especial de 110° 114		
155°	Bisagra CLIP top de 155° 116		
Aplicación con puertas perfiladas			
95°	Bisagra para puertas perfiladas 118		
Aplicación en rincones falsos			
95°	Bisagra para rincones falsos interior 120		
Aplicación con marcos de aluminio			
95°	Bisagra p. puertas con marcos de aluminio de 95° 122		
Aplicación de ángulo – estándar			
40° 45° 50° 95°	+45° I – bisagra de ángulo semisolapada 126		
40° 45° 50° 110°	+45° II – bisagra de ángulo solapada 128		
40° 45° 50° 95°	+45° III – bisagra de ángulo con solapamiento total 130		
25° 30° 35° 95°	+30° II – bisagra de ángulo solapada 132		
25° 30° 35° 95°	+30° III – bisagra de ángulo con solapamiento total 134		
15° 20° 25° 95°	+20° II – bisagra de ángulo solapada 136		
10° 15° 20° 95°	+15° III – bisagra de ángulo con solapamiento total 138		
-5° 5° 95°	Aplicación de ángulo ±5° 140		
-20° -15° -10° 110°	-15° III – bisagra de ángulo con solapamiento total 142		
-35° -30° -25° 110°	-30° III – bisagra de ángulo con solapamiento total 144		
-50° -45° -40° 110°	-45° III – bisagra de ángulo con solapamiento total 146		
Aplicación de ángulo Nº 1 - 61, 108, 109			
	Visión general – CLIP top BLUMOTION – aplicaciones de ángulo 124		

Infobox

Utilice el servicio gratuito de **DYNALOG limited** que se incluye en el DVD adjunto.

- DYNAPLAN – planificación del cuerpo a prueba de colisiones, incluyendo la selección de herrajes
- DYNACAT – catálogo electrónico de productos y exportación de datos CAD (dxf, dwg, igs, sat, x_t, jpg)
- DYNASHOP – función de cesta de la compra y pedidos



Cantidad de bisagras

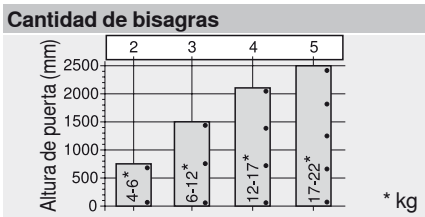

El número de bisagras depende del peso del frente.

Para una buena estabilidad, la distancia entre las bisagras debería ser lo más importante posible.

Las indicaciones de carga y de altura se refieren a puertas de 600 mm de ancho.

CLIP top – sistema de bisagras

► CLIP top BLUMOTION – bisagras

►► Aplicación estándar

BLUMOTION inside

110°

Bisagra de 110°



- Con **BLUMOTION** integrado (con desactivación)
- Compatible con las bases existentes
- Bisagra enteramente metálica, niquelada
- Ángulo de apertura de 110°
- Ajuste cómodo de la profundidad con espiral
- Con automatismo de cierre (muelle)
- Montaje y desmontaje sin herramientas de la puerta en el cuerpo de mueble
- Ajuste en 3 dimensiones (con la base correspondiente)
- Con **INSERTA** también es posible el montaje sin herramientas de la bisagra en la puerta

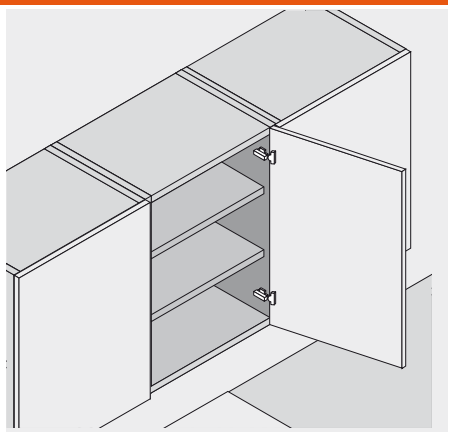

Información de pedido

Recubrimiento angular

Cazoleta INSERTA		Ref.
Acero	con muelle	71B3590

Cazoleta para atornillar		
Acero	con muelle	71B3550

Cazoleta de encaje a presión		MZM.0040
Acero	con muelle	71B3580

Tope central

Cazoleta INSERTA		Ref.
Acero	con muelle	71B3690

Cazoleta para atornillar		
Acero	con muelle	71B3650

Cazoleta de encaje a presión		MZM.0040
Acero	con muelle	71B3680

Montaje interior

Cazoleta INSERTA		Ref.
Acero	con muelle	71B3790

Cazoleta para atornillar		
Acero	con muelle	71B3750

Cazoleta de encaje a presión		MZM.0040
Acero	con muelle	71B3780

a Accesorios

Tapas		
Acero		niquelado
sin impresión		70.1503
estampada	Blum	70.1503.BP

a Accesorios

Tapas		
Acero		niquelado
sin impresión		70.1663
Serigrafía	Blum	70.1663.BL

a Accesorios

Tapas		
Acero		niquelado
sin impresión		70.1663
Serigrafía	Blum	70.1663.BL

a Accesorios – general

Tapa de cazoleta Cazoleta para atornillar y a presión		
Acero	niquelado	70T3504

Limitador de apertura 86°		
Plástico	negro	70T3553

Tornillos aglo para el montaje de la cazoleta	
3.5 x 15 mm	609.1500
3.5 x 17 mm	609.1700

Indicaciones para los laterales

Visión general – CLIP top BLUMOTION – bisagras	109
Accesorios – bases	234
Accesorios – tapas	148
Accesorios – general	149
Montaje, desmontaje y ajuste	151
Visión general – ayudas de montaje	705
Para más información técnica	804

Bisagra de 110°

Planificación

Dimensiones de la bisagra y cálculo de los juegos con ajuste en fábrica (distancia de la base = 0 mm)

Puerta por interior en plena apertura

Recubrimiento angular

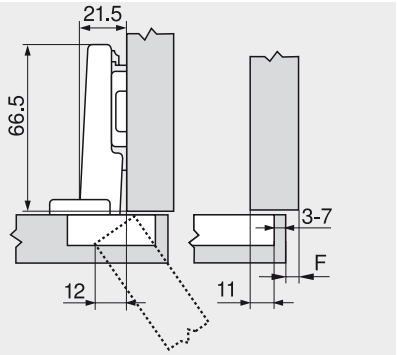

Tope central

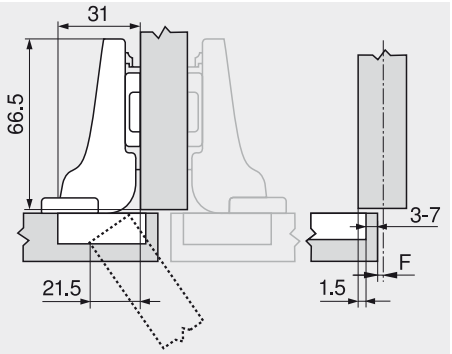

Montaje interior

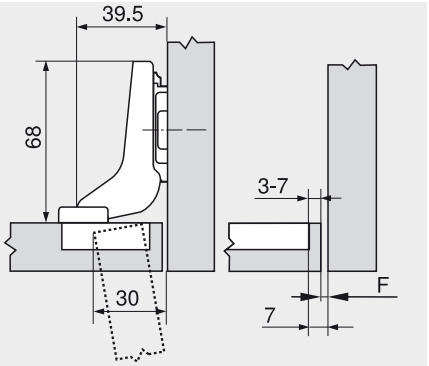

F Juego

Retroceder la posición de fijación de la base en el espesor de la puerta + 1.5 mm

Distancia de cazoleta

	Recubrimiento del frente														
	-	5	6	7	8	9	10	11	12	13	14	15	16	17	18
0											3	4	5	6	7
3								3	4	5	6	7			
6					3	4	5	6	7						
9		3	4	5	6	7									
Base															

	Recubrimiento del frente																
	-	-4.5	-3.5	-2.5	-1.5	-0.5	0.5	1.5	2.5	3.5	4.5	5.5	6.5	7.5	8.5
0											3	4	5	6	7
3								3	4	5	6	7			
6					3	4	5	6	7						
9		3	4	5	6	7									
Base															

	Recubrimiento del frente																
														-4	-3	-2	-1	0
0														3	4	5	6	7
3																		
6																		
9																		
Base																		

Juego mínimo necesario (F) para frentes con radio del frente (R = 1 mm) para el ajuste en fábrica



Distancia de cazoleta	Espesor de puerta 16	18	19	20	21	22	23	24	25	26	28	30
3	0.5	0.8	1.0	1.2	1.5	1.8	2.2	2.7	3.5	4.3	Recomen-	
4	0.5	0.8	1.0	1.2	1.4	1.7	2.0	2.5	3.1	3.8	damos un	
5	0.5	0.8	0.9	1.2	1.4	1.7	2.0	2.4	2.9	3.4	ensayo de	
6	0.5	0.8	0.9	1.2	1.3	1.6	1.9	2.3	2.7	3.2	montaje	
7	0.5	0.8	0.9	1.1	1.3	1.6	1.9	2.2	2.6	3.0		
Adicional para un ajuste lateral de + 2 mm												
	+ 0.2	+ 0.4	+ 0.4	+ 0.5	+ 0.5	+ 0.5	+ 0.5	+ 0.5	+ 0.5	+ 0.5		

Ajuste

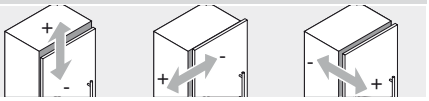

max. ± 3.0 mm
Ver las bases

± 2.0 mm

+ 3.0 mm
- 2.0 mm

Infobox

Recomendamos la planificación del cuerpo a prueba de colisiones con DYNAPLAN que se incluye gratuitamente en el DVD DYNALOG limited.

Montaje por atornillado

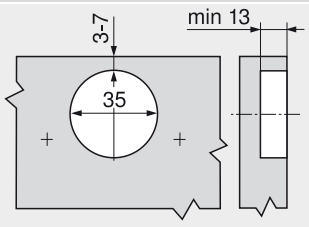

Montaje INSERTA/por encaje a presión

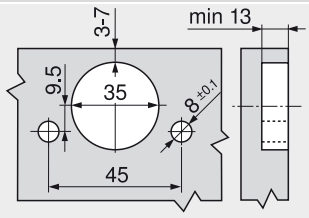

Cotas de la cazoleta

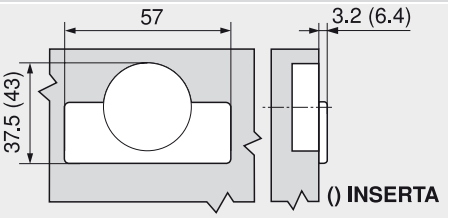

CLIP top – sistema de bisagras

► CLIP top BLUMOTION – bisagras

►► Aplicación estándar

Bisagra especial de 110°



- **Bisagra para gran recubrimiento con lado de cuerpo de mueble grueso**
- Con **BLUMOTION** integrado (con desactivación)
- Bisagra enteramente metálica, niquelada
- Ángulo de apertura de 110°
- Ajuste cómodo de la profundidad con espiral
- Montaje y desmontaje sin herramientas de la puerta en el cuerpo de mueble
- Ajuste tridimensional
- Con **INSERTA** también es posible el montaje sin herramientas de la bisagra en la puerta

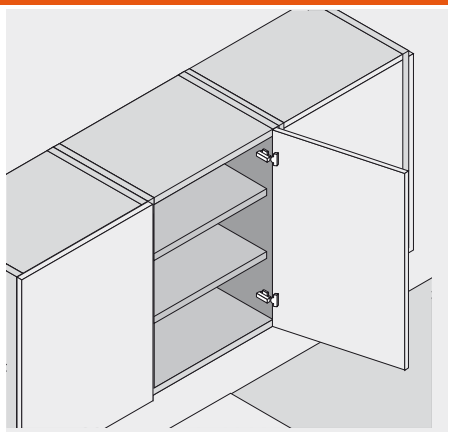

Información de pedido

Recubrimiento angular		
Cazoleta INSERTA		Ref.
Acero	con muelle	73B3590
Cazoleta para atornillar		
Acero	con muelle	73B3550
Cazoleta de encaje a presión		MZM.0040
Acero	con muelle	73B3580

a Accesorios

Tapas		
Acero		niquelado
sin impresión		70.1503
estampada	Blum	70.1503.BP

a Accesorios – general

Tapa de cazoleta Cazoleta para atornillar y a presión		
Acero	niquelado	70T3504
Limitador de apertura 86°		
Plástico	negro	70T3553

Tornillos aglo para el montaje de la cazoleta	
3.5 x 15 mm	609.1500
3.5 x 17 mm	609.1700

Indicaciones para los laterales

Visión general – CLIP top BLUMOTION – bisagras	109
Accesorios – bases	234
Accesorios – tapas	148
Accesorios – general	149
Montaje, desmontaje y ajuste	151
Visión general – ayudas de montaje	705
Para más información técnica	804

Bisagra especial de 110°

Planificación

Dimensiones de la bisagra y cálculo de los juegos con ajuste en fábrica (distancia de la base = 0 mm)

Puerta por interior en plena apertura

Recubrimiento angular

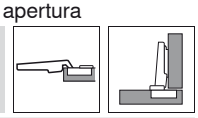

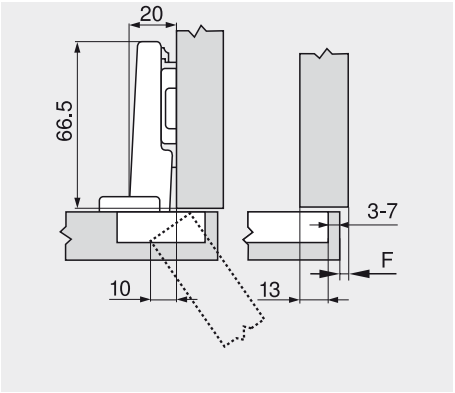

F Juego

Distancia de cazoleta

	Recubrimiento del frente														
	-	7	8	9	10	11	12	13	14	15	16	17	18	19	20
0											3	4	5	6	7
3								3	4	5	6	7			
6					3	4	5	6	7						
9		3	4	5	6	7									

Base

Juego mínimo necesario (F) para frentes con radio del frente (R = 1 mm) para el ajuste en fábrica

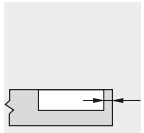

Distancia de cazoleta	Espesor de puerta											
	16	18	19	20	21	22	23	24	25	26	28	30
3	0.5	0.8	1.0	1.2	1.5	1.8	2.2	2.7	3.5	4.3	Recomen-	
4	0.5	0.8	1.0	1.2	1.4	1.7	2.0	2.5	3.1	3.8	damos un	
5	0.5	0.8	0.9	1.2	1.4	1.7	2.0	2.4	2.9	3.4	ensayo de	
6	0.5	0.8	0.9	1.2	1.3	1.6	1.9	2.3	2.7	3.2	montaje	
7	0.5	0.8	0.9	1.1	1.3	1.6	1.9	2.2	2.6	3.0		
Adicional para un ajuste lateral de + 2 mm												
	+ 0.2	+ 0.4	+ 0.4	+ 0.5	+ 0.5	+ 0.5	+ 0.5	+ 0.5	+ 0.5	+ 0.5		

Ajuste

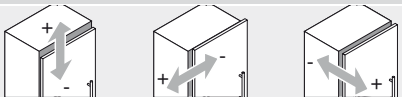

max. ± 3.0 mm
Ver las bases

± 2.0 mm

+ 3.0 mm
- 2.0 mm

Infobox

Recomendamos la planificación del cuerpo a prueba de colisiones con DYNAPLAN que se incluye gratuitamente en el DVD DYNALOG limited.

Montaje por atornillado

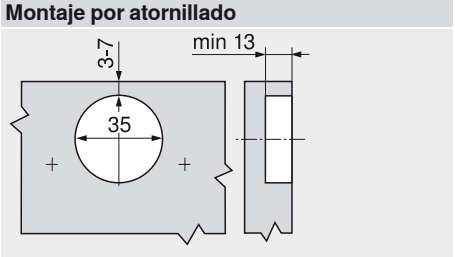

Montaje INSERTA/por encaje a presión

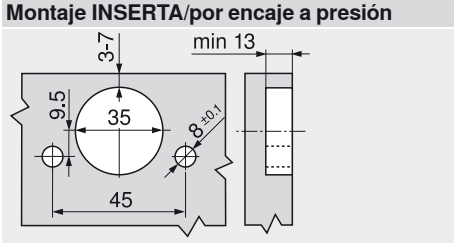

Cotas de la cazoleta

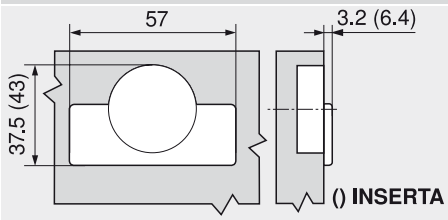

CLIP top – sistema de bisagras

► CLIP top BLUMOTION – bisagras

►► Aplicación estándar

BLUMOTION TIP-ON 155°

Bisagra CLIP top de 155°



- **Para armarios con cajones interiores o entrepaños (recubrimiento angular)**
- Bisagra enteramente metálica, niquelada
- Ángulo de apertura de 155°
- Ajuste cómodo de la profundidad con espiral
- Con o sin automatismo de cierre (muelle)
- Montaje y desmontaje sin herramientas de la puerta en el cuerpo de mueble
- Ajuste en 3 dimensiones (con la base correspondiente)
- Con **INSERTA** además montaje sin herramientas de la bisagra en la puerta

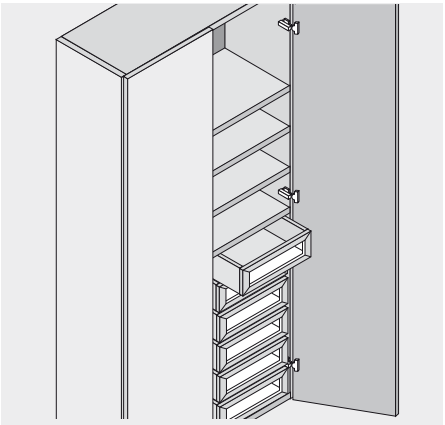

Información de pedido

Recubrimiento angular

Entrada 0

Cazoleta INSERTA		Ref.
Zamak	con muelle	71T7540N
Zamak	sin muelle	70T7540NTL

Cazoleta para atornillar		
Zamak	con muelle	71T7500N
Zamak	sin muelle	70T7500NTL

Cazoleta de encaje a presión		MZM.0040
Zamak	con muelle	71T7530N

a Accesorios

BLUMOTION 973A Para acoplar		
Cinc	niquelado	973A7000

Tapas		
Acero	niquelado	
sin impresión		70.7503
Serigrafía		70.7503.BL

Si se usa BLUMOTION 973A, no se precisa tapa.

Tope central

Cazoleta INSERTA		Ref.
Zamak	con muelle	71T7640N

Cazoleta para atornillar		
Zamak	con muelle	71T7600N

a Accesorios

BLUMOTION 973A Para acoplar		
Cinc	niquelado	973A7000

Tapas		
Acero	niquelado	
sin impresión		70.7503
Serigrafía		70.7503.BL

Si se usa BLUMOTION 973A, no se precisa tapa.

Montaje interior

Utilizar las bisagras para recubrimiento central y una base elevada de 9 mm

a Accesorios – general

Limitador de apertura 110°		
Plástico	RAL 7037	70T7503N

TIP-ON para puertas Para bisagras sin muelle	
Versión estándar	955.1004
Versión larga	955A1004

Tornillos aglo para el montaje de la cazoleta	
3.5 x 15 mm	609.1500
3.5 x 17 mm	609.1700

Indicaciones para los laterales

Visión general – CLIP top BLUMOTION – bisagras	109
Visión general – BLUMOTION para puertas	245
Visión general – TIP-ON para puertas	261
Accesorios – bases	234
Accesorios – tapas	148
Accesorios – general	149
Montaje, desmontaje y ajuste	151
Visión general – ayudas de montaje	705
Para más información técnica	804

Bisagra CLIP top de 155°

Planificación

Dimensiones de la bisagra y cálculo de los juegos con ajuste en fábrica (distancia de la base = 0 ó 9 mm)

Puerta por interior con apertura de 90°

Recubrimiento angular

Entrada 0

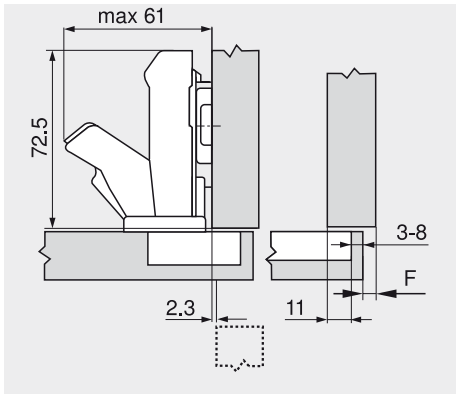

Tope central

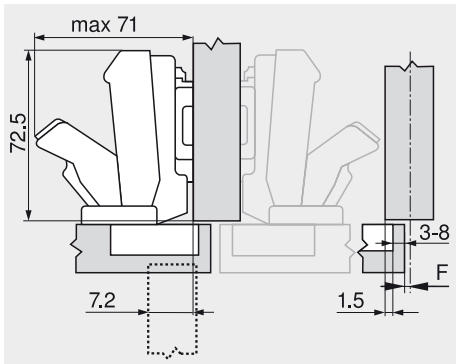

Montaje interior

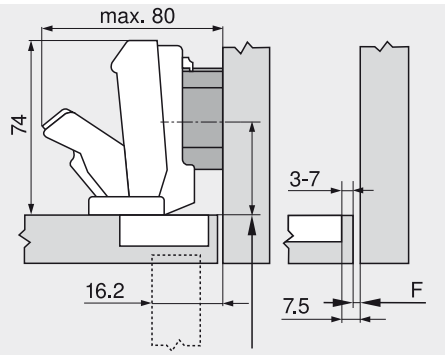

F Juego

Retroceder la posición de fijación de la base en el espesor de la puerta + 1.5 mm

Distancia de cazoleta

	Recubrimiento del frente													
	5	6	7	8	9	10	11	12	13	14	15	16	17	18	19
0										3	4	5	6	7	8
3							3	4	5	6	7	8			
6				3	4	5	6	7	8						
9	3	4	5	6	7	8									
Base															

	Recubrimiento del frente																		
	-4.5	-3.5	-2.5	-1.5	-0.5	0.5	1.5	2.5	3.5	4.5	5.5	6.5	7.5	8.5	9.5
0										3	4	5	6	7	8
3							3	4	5	6	7	8			
6				3	4	5	6	7	8						
9	3	4	5	6	7	8									
Base															

	Recubrimiento del frente																		
															-4.5	-3.5	-2.5	-1.5	-0.5
0																			
3																			
6																			
9															3	4	5	6	7
Base																			

Herraje para inglete

	Ref.
Base 0 mm	
Bisagra para recubrimiento central	

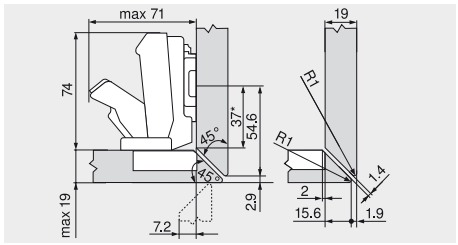

Ajuste

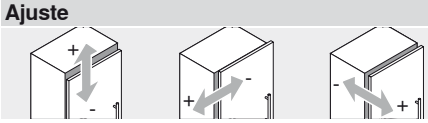

max. ± 3.0 mm ± 2.0 mm + 3.0 mm
Ver las bases - 2.0 mm

Corte a inglete con espesor de puerta hasta 19 mm

Juego mínimo necesario (F) para frentes con radio del frente (R = 1 mm) para el ajuste en fábrica

En un espesor de de puerta de hasta 24 mm, el juego mínimo es de 0 mm.

A partir de espesores de frente de 24 mm (cuando la distancia entre los orificios de la cazoleta es de 7 - 8 mm, a partir de espesores de frente de 22 mm), o cuando se trata de recubrimientos angulares sobre la pared, recomendamos un ensayo de montaje.

Infobox

Recomendamos la planificación del cuerpo a prueba de colisiones con DYNAPLAN que se incluye gratuitamente en el DVD DYNALOG limited.

Montaje por atornillado

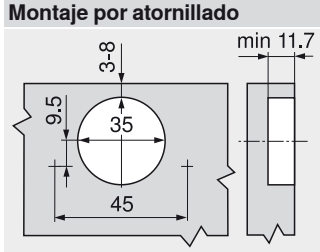

Montaje INSERTA/por encaje a presión

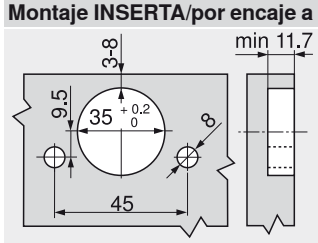

Cotas de la cazoleta

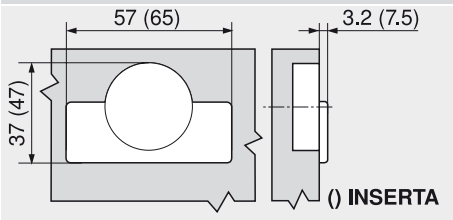

CLIP top – sistema de bisagras

► CLIP top BLUMOTION – bisagras

►► Aplicación con puertas perfiladas

BLUMOTION inside

95°

Bisagra para puertas perfiladas



- **Bisagra para puertas gruesas y puertas con perfiles**
- Con **BLUMOTION** integrado (con desactivación)
- Compatible con las bases existentes
- Bisagra enteramente metálica, niquelada
- Ángulo de apertura de 95°
- Ajuste cómodo de la profundidad con espiral
- Con automatismo de cierre (muelle)
- Montaje y desmontaje sin herramientas de la puerta en el cuerpo de mueble
- Ajuste en 3 dimensiones (con la base correspondiente)
- Con **INSERTA** también es posible el montaje sin herramientas de la bisagra en la puerta

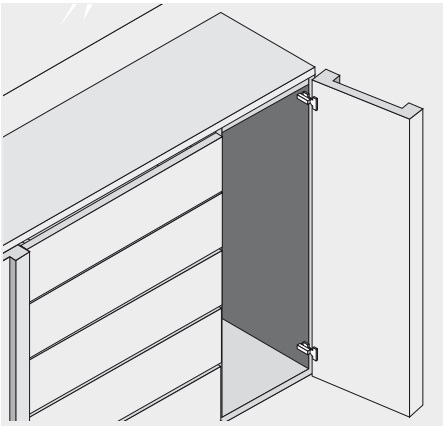

Información de pedido

Recubrimiento angular

Cazoleta INSERTA		Ref.
Acero	con muelle	71B9590

Cazoleta para atornillar		
Acero	con muelle	71B9550

Cazoleta de encaje a presión		MZM.0040
Acero	con muelle	71B9580

a Accesorios

Tapas		
Acero		niquelado
sin impresión		70.1563
Serigrafía	Blum	70.1563.BL

Tope central

Cazoleta INSERTA		Ref.
Acero	con muelle	71B9690

Cazoleta para atornillar		
Acero	con muelle	71B9650

Cazoleta de encaje a presión		MZM.0040
Acero	con muelle	71B9680

a Accesorios

Tapas		
Acero		niquelado
sin impresión		70.1663
Serigrafía	Blum	70.1663.BL

Montaje interior

Cazoleta INSERTA		Ref.
Acero	con muelle	71B9790

Cazoleta para atornillar		
Acero	con muelle	71B9750

Cazoleta de encaje a presión		MZM.0040
Acero	con muelle	71B9780

a Accesorios

Tapas		
Acero		niquelado
sin impresión		70.1663
Serigrafía	Blum	70.1663.BL

a Accesorios – general

Tapa de cazoleta Cazoleta para atornillar y a presión		
Acero	niquelado	70T3504

Tornillos aglo para el montaje de la cazoleta	
3.5 x 15 mm	609.1500
3.5 x 17 mm	609.1700

Indicaciones para los laterales

Visión general – CLIP top BLUMOTION – bisagras	109
Accesorios – bases	234
Accesorios – tapas	148
Accesorios – general	149
Montaje, desmontaje y ajuste	151
Visión general – ayudas de montaje	705
Para más información técnica	804

Bisagra para puertas perfiladas

Planificación

Dimensiones de la bisagra y cálculo de los juegos con ajuste en fábrica (distancia de la base = 0 mm)

Puerta por interior en plena apertura

Recubrimiento angular

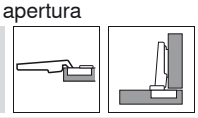

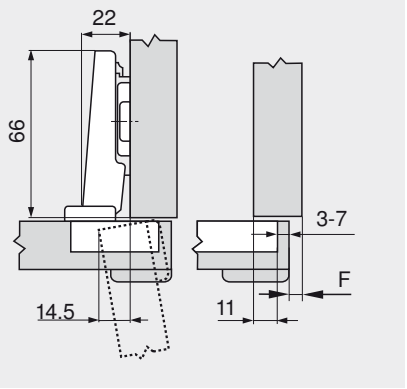

Tope central

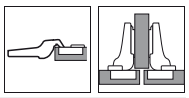

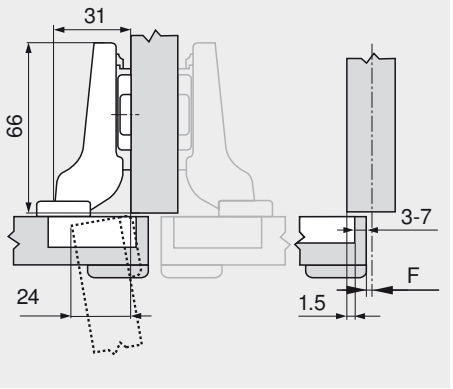

Montaje interior

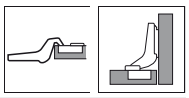

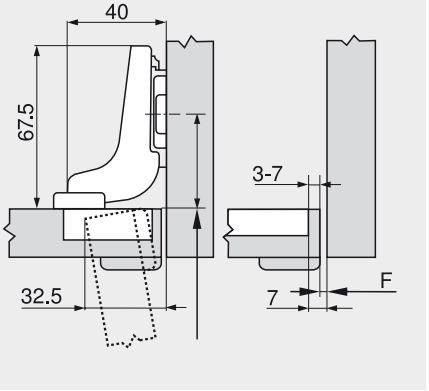

F Juego

Retroceder la posición de fijación de la base en el espesor de la puerta + 1.5 mm

Distancia de cazoleta

Recubrimiento del frente

	-	5	6	7	8	9	10	11	12	13	14	15	16	17	18
0											3	4	5	6	7
3								3	4	5	6	7			
6					3	4	5	6	7						
9		3	4	5	6	7									

Base

Recubrimiento del frente

	-	-4.5	-3.5	-2.5	-1.5	-0.5	0.5	1.5	2.5	3.5	4.5	5.5	6.5	7.5	8.5
0											3	4	5	6	7
3								3	4	5	6	7			
6					3	4	5	6	7						
9		3	4	5	6	7									

Base

Recubrimiento del frente

									-4	-3	-2	-1	0
0									3	4	5	6	7
3													
6													
9													

Base

Juego mínimo necesario (F) para frentes con radio del frente (R = 1 mm) para el ajuste en fábrica



Distancia de cazoleta	Espesor de puerta 16	18	19	20	22	24	26	28	29	30	31	32
3	0.2	0.3	0.4	0.5	0.8	1.0	1.5	1.9	2.8	3.6	4.5	5.4
4	0.2	0.3	0.4	0.5	0.7	1.0	1.4	1.8	2.5	3.1	4.0	4.8
5	0.2	0.3	0.4	0.5	0.7	1.0	1.4	1.8	2.3	2.7	3.5	4.3
6	0.2	0.3	0.4	0.5	0.7	1.0	1.4	1.8	2.2	2.5	3.2	3.8
7	0.2	0.3	0.4	0.5	0.7	0.9	1.4	1.7	2.1	2.4	3.0	3.5
Adicional para un ajuste lateral de + 2 mm												
	+ 0.1	+ 0.2	+ 0.2	+ 0.2	+ 0.3	+ 0.4	+ 0.4	+ 0.5	+ 0.4	+ 0.4	+ 0.4	+ 0.3

Ajuste

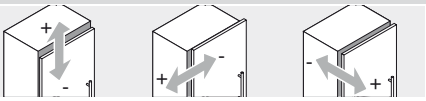

max. ± 3.0 mm
Ver las bases

± 2.0 mm

+ 3.0 mm
- 2.0 mm

Infobox

Recomendamos la planificación del cuerpo a prueba de colisiones con DYNAPLAN que se incluye gratuitamente en el DVD DYNALOG limited.

Montaje por atornillado

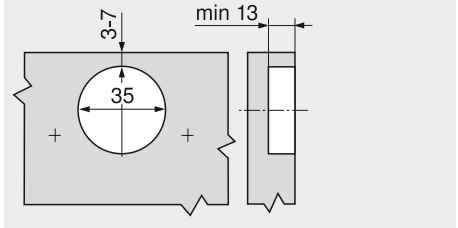

Montaje INSERTA/por encaje a presión

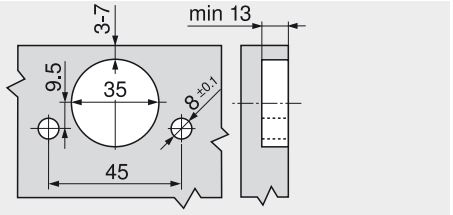

Cotas de la cazoleta

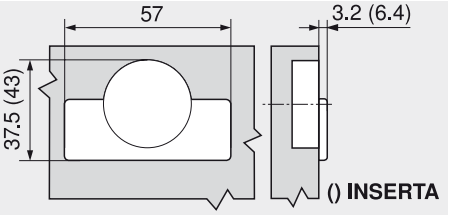

CLIP top – sistema de bisagras

► CLIP top BLUMOTION – bisagras

►► Aplicación en rincones falsos

BLUMOTION inside

95°

Bisagra para rincones falsos interior



- **Bisagra para rincones falsos**
- Con **BLUMOTION** integrado (con desactivación)
- Compatible con las bases existentes
- Bisagra enteramente metálica, niquelada
- Ángulo de apertura de 95°
- Ajuste cómodo de la profundidad con espiral
- Con automatismo de cierre (muelle)
- Montaje y desmontaje sin herramientas de la puerta en el cuerpo de mueble
- Ajuste en 3 dimensiones (con la base correspondiente)
- Con **INSERTA** también es posible el montaje sin herramientas de la bisagra en la puerta

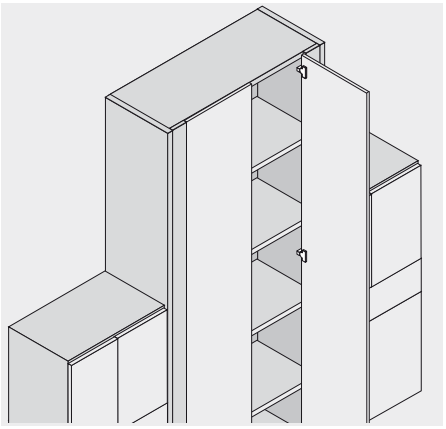

Información de pedido

Montaje interior

		Ref.
Cazoleta INSERTA		
Acero	con muelle	79B9590
Cazoleta para atornillar		
Acero	con muelle	79B9550
Cazoleta de encaje a presión		MZM.0040
Acero	con muelle	79B9580

a Accesorios

Tapas		
Acero		niquelado
sin impresión		70.1503
estampada	Blum	70.1503.BP

a Accesorios – general

Tapa de cazoleta Cazoleta para atornillar y a presión		
Acero	niquelado	70T3504
Tornillos aglo para el montaje de la cazoleta		
3.5 x 15 mm		609.1500
3.5 x 17 mm		609.1700

Indicaciones para los laterales

Visión general – CLIP top BLUMOTION – bisagras	109
Accesorios – bases	234
Accesorios – tapas	148
Accesorios – general	149
Montaje, desmontaje y ajuste	151
Visión general – ayudas de montaje	705
Para más información técnica	804

Bisagra para rincones falsos interior

Planificación

Dimensiones de la bisagra y cálculo de los juegos con ajuste en fábrica (distancia de la base = 3 mm)

Puerta por interior en plena apertura

Montaje interior



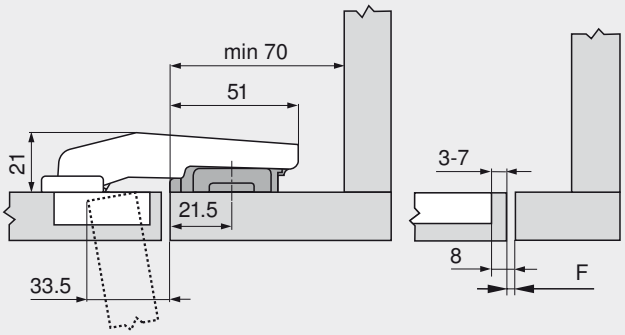

¡Adelantar la posición de montaje estándar de la base de 15.5 mm (= 21.5 mm) hacia la arista del marco!

¡Sólo utilizar una base estándar elevada de 3 mm para que la superficie interior de la puerta se encuentre alineada con la superficie interior del marco!

F Juego

Juego mínimo necesario (F) para frentes con radio del frente (R = 1 mm) para el ajuste en fábrica



Distancia de cazoleta	Espesor de puerta 16	18	19	20	22	24	26	28	29	30	31	32
3	0.2	0.3	0.4	0.5	0.8	1.0	1.5	1.9	Recomendamos un ensayo de montaje			
4	0.2	0.3	0.4	0.5	0.7	1.0	1.4	1.8				
5	0.2	0.3	0.4	0.5	0.7	1.0	1.4	1.8				
6	0.2	0.3	0.4	0.5	0.7	1.0	1.4	1.8				
7	0.2	0.3	0.4	0.5	0.7	0.9	1.4	1.7				

Ajuste

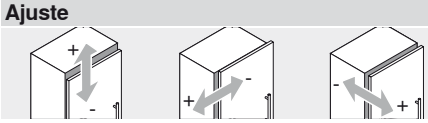

max. ± 3.0 mm ± 2.5 mm ± 1.0 mm

Ver las bases

Infobox

Recomendamos la planificación del cuerpo a prueba de colisiones con DYNAPLAN que se incluye gratuitamente en el DVD DYNALOG limited.

Montaje por atornillado

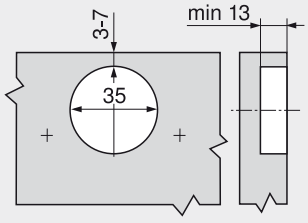

Montaje INSERTA/por encaje a presión

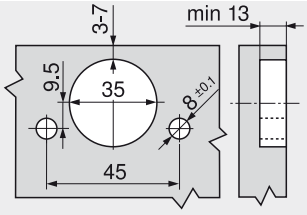

Cotas de la cazoleta

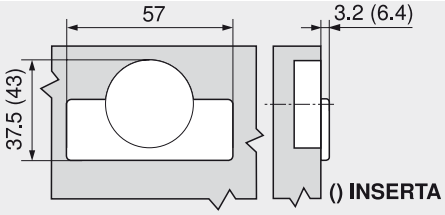

CLIP top – sistema de bisagras

► CLIP top BLUMOTION – bisagras

►► Aplicación con marcos de aluminio

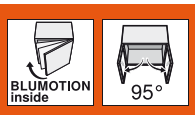

Bisagra p. puertas con marcos de aluminio de 95°



- **Bisagra para puertas con marcos estrechos en aluminio**
- Con **BLUMOTION** integrado (con desactivación)
- Compatible con las bases existentes
- Ángulo de apertura de 95°
- Ajuste cómodo de la profundidad con espiral
- Con automatismo de cierre (muelle)
- Montaje y desmontaje sin herramientas de la puerta en el cuerpo de mueble
- Ajuste en 3 dimensiones (con la base correspondiente)
- Tornillos de fijación incluidos

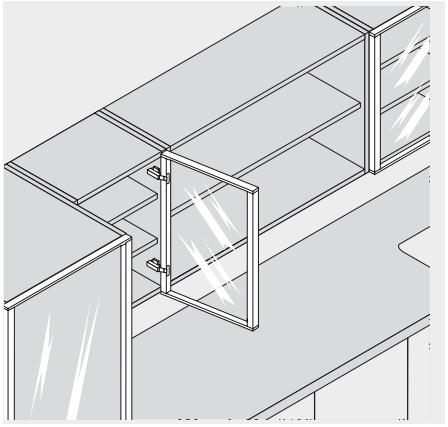

Información de pedido

Recubrimiento angular

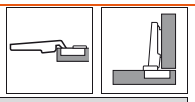

 Cazoleta para atornillar		Ref.
Zamak	con muelle	71B950A

Tope central

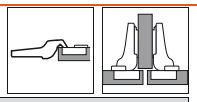

 Cazoleta para atornillar		Ref.
Zamak	con muelle	71B960A

Montaje interior

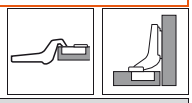

 Cazoleta para atornillar		Ref.
Zamak	con muelle	71B970A

a Accesorios

 Tapas		
Acero		niquelado
sin impresión		70.1563
Serigrafía	Blum	70.1563.BL

a Accesorios

 Tapas		
Acero		niquelado
sin impresión		70.1663
Serigrafía	Blum	70.1663.BL

a Accesorios

 Tapas		
Acero		niquelado
sin impresión		70.1663
Serigrafía	Blum	70.1663.BL

Indicaciones para los laterales	
Visión general – CLIP top BLUMOTION – bisagras	109
Accesorios – bases	234
Accesorios – tapas	148
Accesorios – general	149
Montaje, desmontaje y ajuste	151
Visión general – ayudas de montaje	705
Para más información técnica	804

Bisagra p. puertas con marcos de aluminio de 95°

Planificación

Dimensiones de la bisagra y cálculo de los juegos con ajuste en fábrica (distancia de la base = 0 mm)

Puerta por interior en plena apertura

Recubrimiento angular

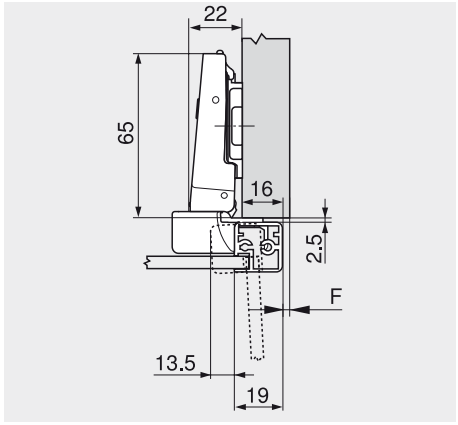

Tope central

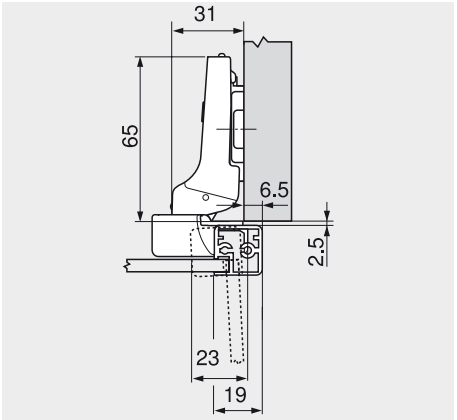

Montaje interior

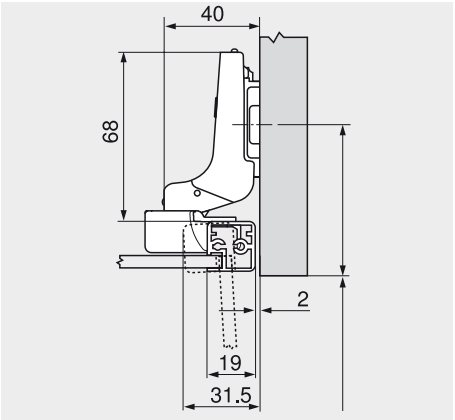

F Juego

Retroceder la posición de fijación de la base en el espesor del marco + 2.5 mm

Juego mínimo necesario (F) para frentes con marco de aluminio (R = 1 mm) para el ajuste en fábrica

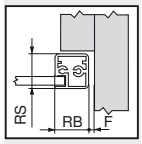

RB Ancho de marco	RS Espesor de marco 18	19	20	21	22	24	25	26	27	28	30	32
18	0.2	0.3	0.4	0.6	0.7	1.2	Recomendamos un ensayo de montaje					
19	0.2	0.3	0.4	0.6	0.7	1.2						
20	0.2	0.3	0.4	0.5	0.7	1.1						
21	0.2	0.3	0.4	0.5	0.7	1.0						
22	0.2	0.3	0.4	0.5	0.7	1.1						
Adicional para un ajuste lateral de + 2 mm												
	+ 0.1	+ 0.2	+ 0.3	+ 0.3	+ 0.3	+ 0.4						

Ajuste

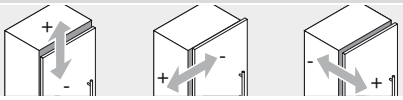

max. ± 3.0 mm Ver las bases | ± 2.0 mm | + 3.0 mm - 2.0 mm

Infobox

Recomendamos la planificación del cuerpo a prueba de colisiones con DYNAPLAN que se incluye gratuitamente en el DVD DYNALOG limited.

Montaje por atornillado

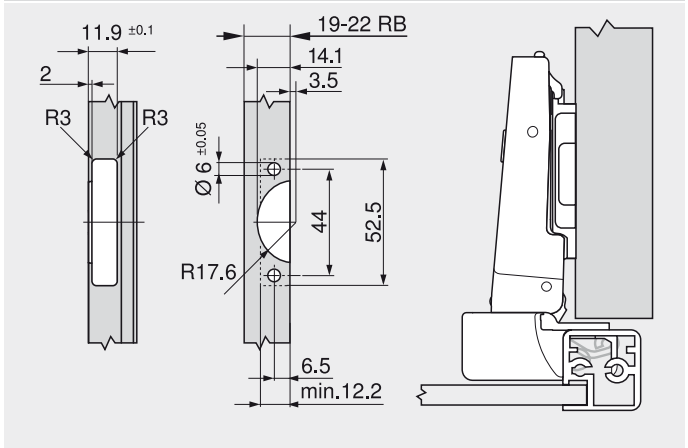

RB Ancho de marco

Montaje

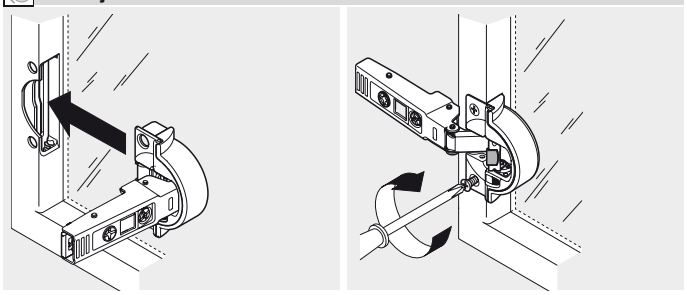

CLIP top – sistema de bisagras

► CLIP top BLUMOTION – bisagras

►► Visión general – aplicaciones de ángulo

Aplicación de ángulo Nº 1 - 61, 108, 109					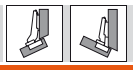		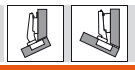			
Aplicación de ángulo – estándar										
50°	Nº 25	127	Nº 54	127	Nº 10	129	Nº 45	131	Nº 61	127
45°	Nº 24	129	Nº 53	127	Nº 9	129	Nº 44	131	Nº 60	127
40°	Nº 23	127	Nº 108	130	Nº 8	130	Nº 43	130	Nº 109	131
35°	Nº 22	133	Nº 52	133	Nº 7	133	Nº 42	134	Nº 59	133
30°	Nº 21	133	Nº 51	133	Nº 6	133	Nº 41	134	Nº 58	133
25°	Nº 20	132	Nº 50	132	Nº 5	137	Nº 40	134	Nº 57	132
20°	Nº 19	137	Nº 49	137	Nº 4	137	Nº 39	139	Nº 56	137
15°	Nº 18	136	Nº 48	136	Nº 3	139	Nº 38	139	Nº 55	136
10°	Nº 17	138	Nº 47	138	Nº 2	138	Nº 37	139		
5°	Nº 16	141	Nº 46	141	Nº 1	141	Nº 36	141		
-5°	Nº 15	141					Nº 35	141		
-10°	Nº 14	143					Nº 34	143		
-15°	Nº 13	142					Nº 33	143		
-20°	Nº 12	142					Nº 32	142		
-25°	Nº 11	144					Nº 31	145		
-30°							Nº 30	144		
-35°							Nº 29	144		
-40°							Nº 28	146		
-45°							Nº 27	146		
-50°							Nº 26	146		

Infobox

Utilice el servicio gratuito de **DYNALOG limited** que se incluye en el DVD adjunto.

- DYNAPLAN – planificación del cuerpo a prueba de colisiones, incluyendo la selección de herrajes
- DYNACAT – catálogo electrónico de productos y exportación de datos CAD (dxf, dwg, igs, sat, x_t, jpg)
- DYNASHOP – función de cesta de la compra y pedidos



Cantidad de bisagras

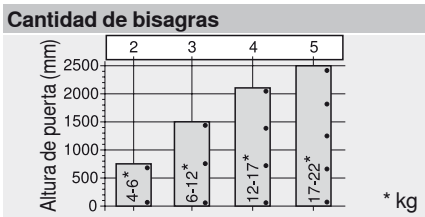

El número de bisagras depende del peso del frente.

Para una buena estabilidad, la distancia entre las bisagras debería ser lo más importante posible.

Las indicaciones de carga y de altura se refieren a puertas de 600 mm de ancho.

CLIP top – sistema de bisagras

► CLIP top BLUMOTION – bisagras

►► Aplicación de ángulo – estándar

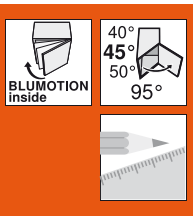

+45° I – bisagra de ángulo semisolapada



- Para rinconeras con frentes decalados
- Con **BLUMOTION** integrado (con desactivación)
- Bisagra enteramente metálica, niquelada
- Bisagra de ángulo +45° I
- Ángulo de apertura de 95°
- Ajuste cómodo de la profundidad con espiral
- Montaje y desmontaje sin herramientas de la puerta en el cuerpo de mueble
- Ajuste tridimensional
- Con **INSERTA** también es posible el montaje sin herramientas de la bisagra en la puerta

	40°	45°	50°
	Nº 23	Nº 24	Nº 25
	127	129	127
	Nº 108	Nº 53	Nº 54
	130	127	127
	Nº 8	Nº 9	Nº 10
	130	129	129
	Nº 43	Nº 44	Nº 45
	130	131	131
	Nº 109	Nº 60	Nº 61
	131	127	127

Visión general – aplicaciones de ángulo 124

Información de pedido

Cazoleta INSERTA

		Ref.
Acero	con muelle	79B9698

Cazoleta para atornillar

Acero	con muelle	79B9658

a Accesorios

Tapas

Acero	niquelado
sin impresión	70.1563
Serigrafía Blum	70.1563.BL

Indicaciones para los laterales

Visión general – CLIP top BLUMOTION – bisagras	109
Accesorios – bases	234
Accesorios – tapas	148
Accesorios – general	149
Montaje, desmontaje y ajuste	151
Visión general – ayudas de montaje	705
Para más información técnica	804

a Accesorios – general

Tapa de cazoleta
Cazoleta para atornillar y a presión

Acero niquelado	70T3504

Tornillos aglo para el montaje de la cazoleta

3.5 x 15 mm	609.1500
3.5 x 17 mm	609.1700

Planificación

Notas importantes:

Las dimensiones son válidas con ajuste en fábrica para puertas y cuerpos de mueble de un espesor de 19 mm. En caso de divergencias cambia la posición de montaje. Recomendamos un ensayo de montaje. A veces la posición de fijación de la base difiere de la posición de montaje estándar.

Rinconeras

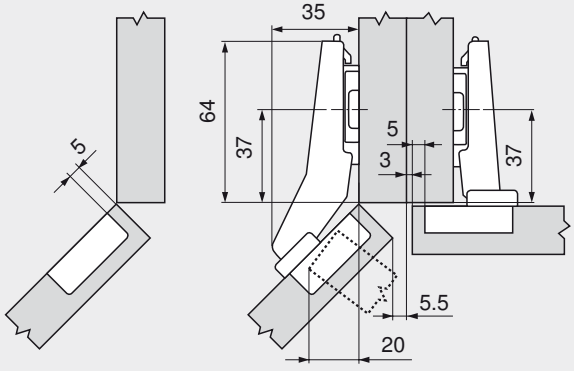

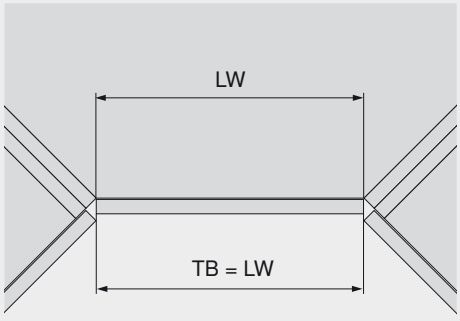

LW Ancho interior
TB Ancho de puerta

+45° I – bisagra de ángulo semisolapada

Planificación

Nº 23 **40°**

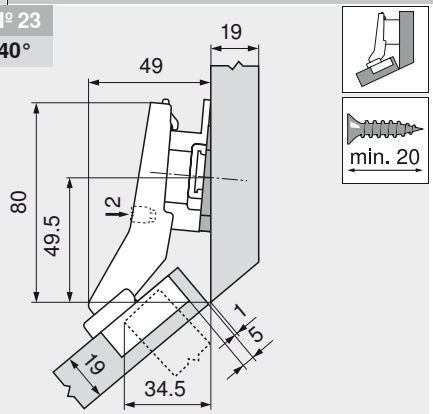

		Ref.
Cuña de ángulo	-5°	171A5500
Base	9 mm	175H7190

Nº 53 **45°**

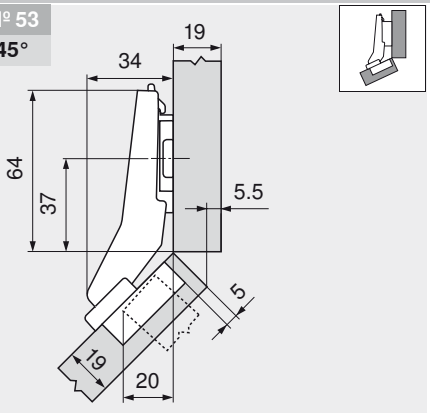

		Ref.
Base	0 mm	173H7100

Nº 60 **45°**

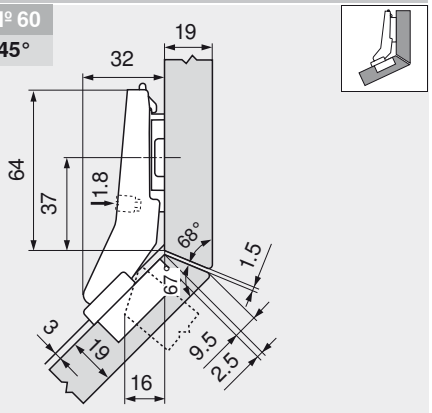

		Ref.
Base	0 mm	173H7100

Nº 25 **50°**

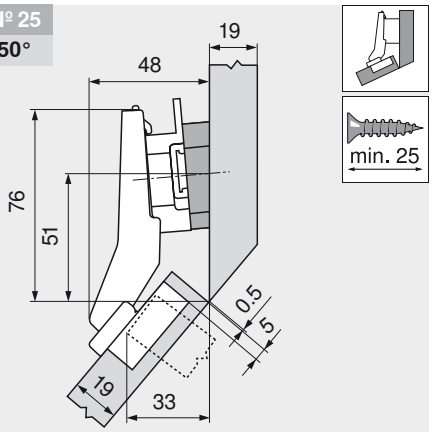

		Ref.
Cuña de ángulo	+5°	171A5070
Base	9 mm	175H7190

Nº 54 **50°**

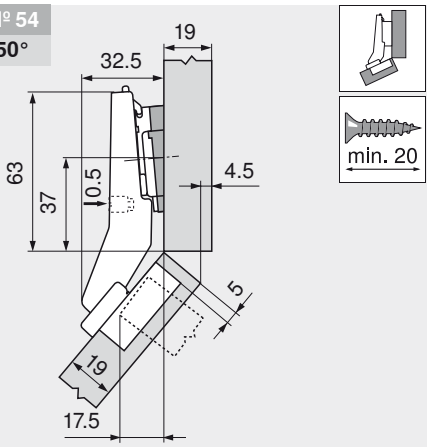

		Ref.
Cuña de ángulo	+5°	171A5010
Base	0 mm	173H7100

Nº 61 **50°**

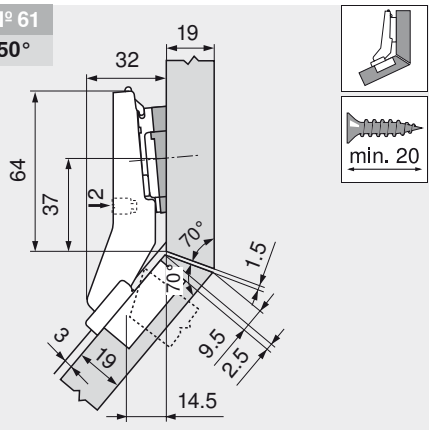

		Ref.
Cuña de ángulo	+5°	171A5010
Base	0 mm	173H7100

Ajuste

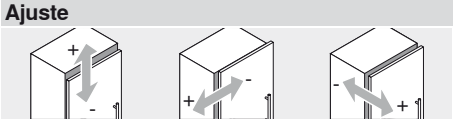

max. ± 3.0 mm ± 1.8 mm ± 2.0 mm

Ver las bases

Montaje por atornillado

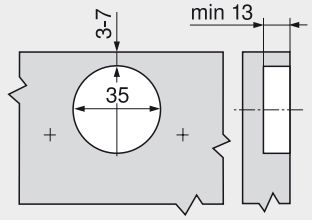

INSERTA

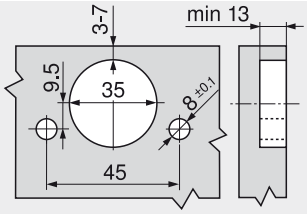

Cotas de la cazoleta

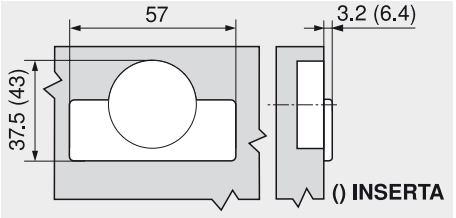

CLIP top – sistema de bisagras

► CLIP top BLUMOTION – bisagras

►► Aplicación de ángulo – estándar

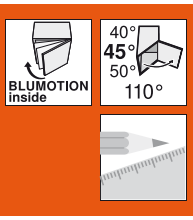

+45° II – bisagra de ángulo solapada



- Para rinconeras con frentes enrasados
- Con **BLUMOTION** integrado (con desactivación)
- Bisagra enteramente metálica, niquelada
- Bisagra de ángulo +45° II
- Ángulo de apertura de 110°
- Ajuste cómodo de la profundidad con espiral
- Montaje y desmontaje sin herramientas de la puerta en el cuerpo de mueble
- Ajuste tridimensional
- Con **INSERTA** también es posible el montaje sin herramientas de la bisagra en la puerta

	40°	45°	50°
	Nº 23	Nº 24	Nº 25
	127	129	127
	Nº 108	Nº 53	Nº 54
	130	127	127
	Nº 8	Nº 9	Nº 10
	130	129	129
	Nº 43	Nº 44	Nº 45
	130	131	131
	Nº 109	Nº 60	Nº 61
	131	127	127

Visión general – aplicaciones de ángulo 124

Información de pedido

Cazoleta INSERTA

		Ref.
Acero	con muelle	79B3598

Cazoleta para atornillar

Acero	con muelle	79B3558

a Accesorios

Tapas

Acero	niquelado
sin impresión	70.1563
Serigrafía Blum	70.1563.BL

Indicaciones para los laterales

Visión general – CLIP top BLUMOTION – bisagras	109
Accesorios – bases	234
Accesorios – tapas	148
Accesorios – general	149
Montaje, desmontaje y ajuste	151
Visión general – ayudas de montaje	705
Para más información técnica	804

a Accesorios – general

Tapa de cazoleta
Cazoleta para atornillar y a presión

Acero	niquelado	70T3504

Tornillos aglo para el montaje de la cazoleta

3.5 x 15 mm	609.1500
3.5 x 17 mm	609.1700

Planificación

Notas importantes:

Las dimensiones son válidas con ajuste en fábrica para puertas y cuerpos de mueble de un espesor de 19 mm. En caso de divergencias cambia la posición de montaje. Recomendamos un ensayo de montaje. A veces la posición de fijación de la base difiere de la posición de montaje estándar.

Rinconeras

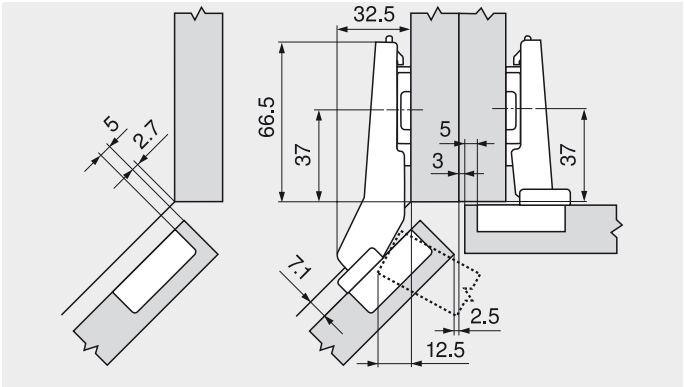

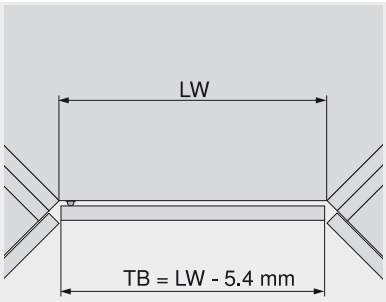

LW Ancho interior
TB Ancho de puerta

+45° II – bisagra de ángulo solapada

Planificación

Nº 24
45°

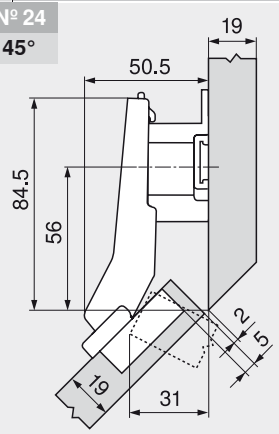

		Ref.
Base	18 mm	175H7190.22

Nº 9
45°

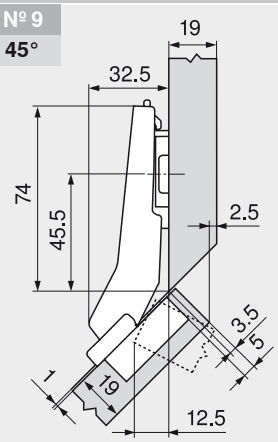

		Ref.
Base	0 mm	173H7100

Nº 10
50°

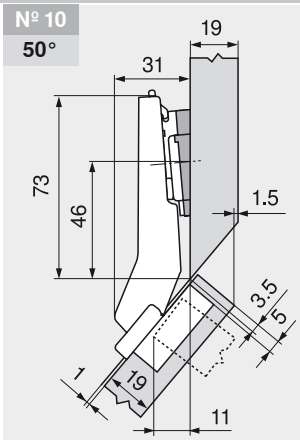



		Ref.
Cuña de ángulo	+5°	171A5010
Base	0 mm	173H7100

Infobox

Recomendamos la planificación del cuerpo a prueba de colisiones con DYNAPLAN que se incluye gratuitamente en el DVD DYNALOG limited.

Ajuste

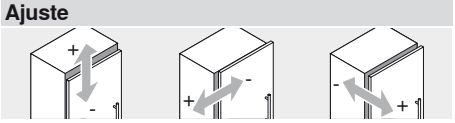

max. ± 3.0 mm | ± 1.8 mm | ± 2.0 mm

Ver las bases

Montaje por atornillado

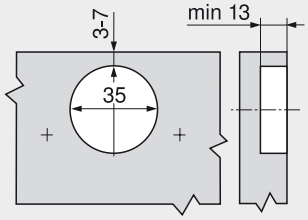

INSERTA

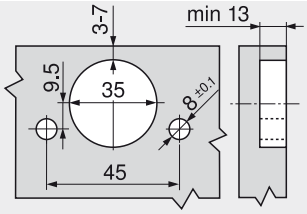

Cotas de la cazoleta

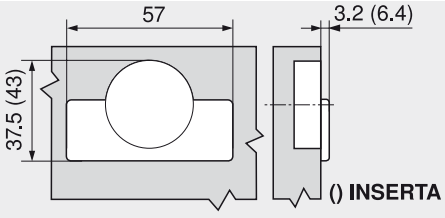

CLIP top – sistema de bisagras

► CLIP top BLUMOTION – bisagras

►► Aplicación de ángulo – estándar

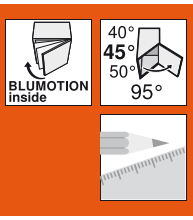

+45° III – bisagra de ángulo con solapamiento total



- Con **BLUMOTION** integrado (con desactivación)
- Compatible con las bases existentes
- Bisagra enteramente metálica, niquelada
- Bisagra de ángulo +45° III
- Ángulo de apertura de 95°
- Ajuste cómodo de la profundidad con espiral
- Con automatismo de cierre (muelle)
- Montaje y desmontaje sin herramientas de la puerta en el cuerpo de mueble
- Ajuste en 3 dimensiones (con la base correspondiente)
- Con **INSERTA** también es posible el montaje sin herramientas de la bisagra en la puerta

	40°	45°	50°
	Nº 23	Nº 24	Nº 25
	127	129	127
	Nº 108	Nº 53	Nº 54
	130	127	127
	Nº 8	Nº 9	Nº 10
	130	129	129
	Nº 43	Nº 44	Nº 45
	130	131	131
	Nº 109	Nº 60	Nº 61
	131	127	127

Visión general – aplicaciones de ángulo 124

Información de pedido

Cazoleta INSERTA

		Ref.
Acero	con muelle	79B9498

Cazoleta para atornillar

Acero	con muelle	79B9458

a Accesorios

Tapas

Acero	niquelado
sin impresión	70.1563
Serigrafía Blum	70.1563.BL

Indicaciones para los laterales

Visión general – CLIP top BLUMOTION – bisagras	109
Accesorios – bases	234
Accesorios – tapas	148
Accesorios – general	149
Montaje, desmontaje y ajuste	151
Visión general – ayudas de montaje	705
Para más información técnica	804

a Accesorios – general

Tapa de cazoleta
Cazoleta para atornillar y a presión

Acero niquelado	70T3504

Tornillos aglo para el montaje de la cazoleta

3.5 x 15 mm	609.1500
3.5 x 17 mm	609.1700

Planificación

Notas importantes:

Las dimensiones son válidas con ajuste en fábrica para puertas y cuerpos de mueble de un espesor de 19 mm. En caso de divergencias cambia la posición de montaje. Recomendamos un ensayo de montaje. A veces la posición de fijación de la base difiere de la posición de montaje estándar.

Nº 108
40°

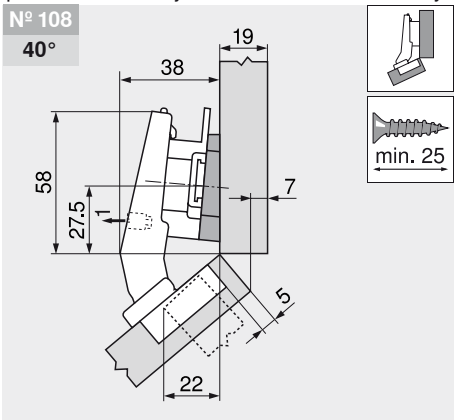

		Ref.
Cuña de ángulo	+5°	171A5040
Base	9 mm	175H7190

Nº 8
40°

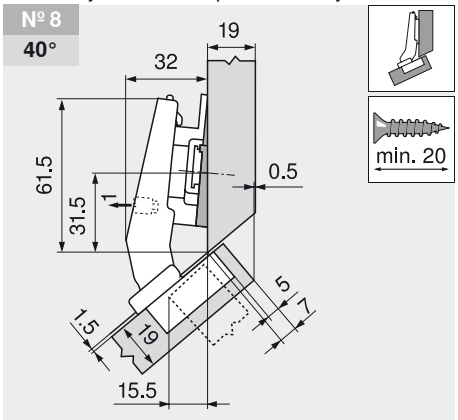

		Ref.
Cuña de ángulo	-5°	171A5500
Base	6 mm	175H9160

Nº 43
40°

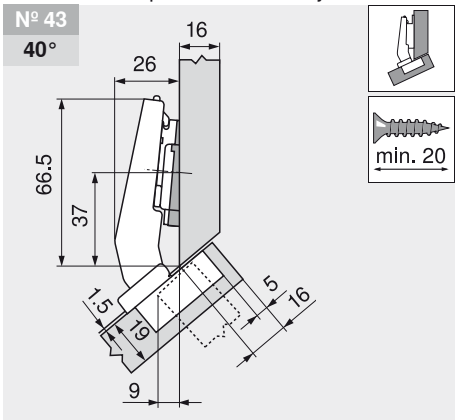

		Ref.
Cuña de ángulo	-5°	171A5500
Base	0 mm	173H7100

+45° III – bisagra de ángulo con solapamiento total

Planificación

Nº 109
40°

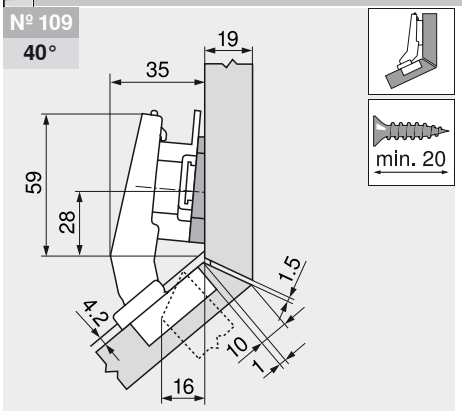

		Ref.
Cuña de ángulo	+5°	171A5010
Base	9 mm	175H7190

Nº 44
45°

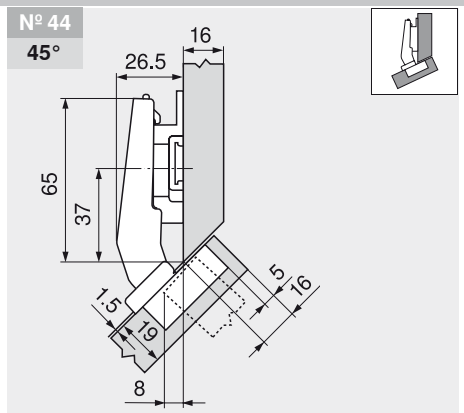

		Ref.
Base	6 mm	175H9160

Nº 45
50°

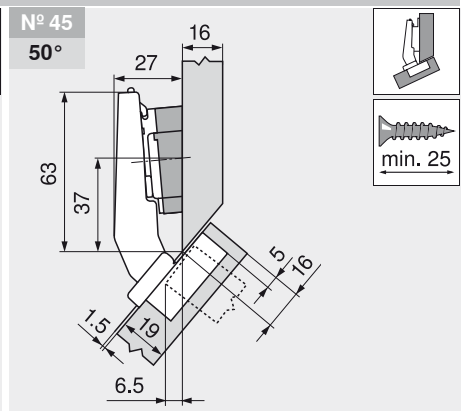

		Ref.
Cuña de ángulo	+5°	171A5070
Base	0 mm	173H7100

Infobox

Recomendamos la planificación del cuerpo a prueba de colisiones con DYNAPLAN que se incluye gratuitamente en el DVD DYNALOG limited.

Ajuste

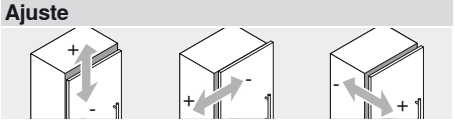

max. ± 3.0 mm ± 2.0 mm ± 2.0 mm
Ver las bases

Montaje por atornillado

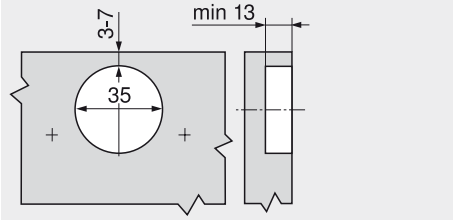

INSERTA

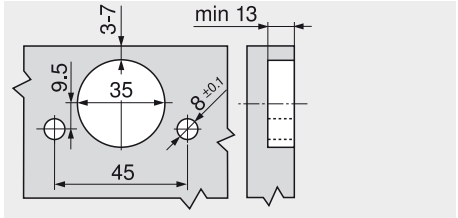

Cotas de la cazoleta

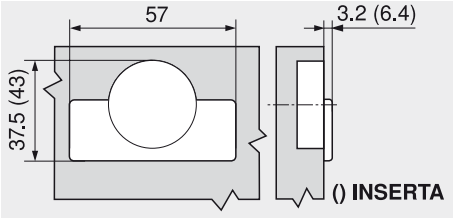

CLIP top – sistema de bisagras

► CLIP top BLUMOTION – bisagras

►► Aplicación de ángulo – estándar

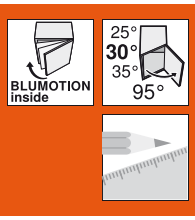

+30° II – bisagra de ángulo solapada



- Con **BLUMOTION** integrado (con desactivación)
- Compatible con las bases existentes
- Bisagra enteramente metálica, niquelada
- Bisagra de ángulo +30° II
- Ángulo de apertura de 95°
- Ajuste cómodo de la profundidad con espiral
- Con automatismo de cierre (muelle)
- Montaje y desmontaje sin herramientas de la puerta en el cuerpo de mueble
- Ajuste en 3 dimensiones (con la base correspondiente)
- Con **INSERTA** también es posible el montaje sin herramientas de la bisagra en la puerta

	25°	30°	35°
	Nº 20	Nº 21	Nº 22
	132	133	133
	Nº 50	Nº 51	Nº 52
	132	133	133
	Nº 5	Nº 6	Nº 7
	137	133	133
	Nº 40	Nº 41	Nº 42
	134	134	134
	Nº 57	Nº 58	Nº 59
	132	133	133

Visión general – aplicaciones de ángulo 124

Información de pedido

Cazoleta INSERTA

		Ref.
Acero	con muelle	79B9596

Cazoleta para atornillar

Acero	con muelle	79B9556

a Accesorios

Tapas

Acero	niquelado
sin impresión	70.1563
Serigrafía Blum	70.1563.BL

Indicaciones para los laterales

Visión general – CLIP top BLUMOTION – bisagras	109
Accesorios – bases	234
Accesorios – tapas	148
Accesorios – general	149
Montaje, desmontaje y ajuste	151
Visión general – ayudas de montaje	705
Para más información técnica	804

a Accesorios – general

Tapa de cazoleta
Cazoleta para atornillar y a presión

Acero	niquelado	70T3504

Tornillos aglo para el montaje de la cazoleta

3.5 x 15 mm	609.1500
3.5 x 17 mm	609.1700

Planificación

Notas importantes:

Las dimensiones son válidas con ajuste en fábrica para puertas y cuerpos de mueble de un espesor de 19 mm. En caso de divergencias cambia la posición de montaje. Recomendamos un ensayo de montaje. A veces la posición de fijación de la base difiere de la posición de montaje estándar.

Nº 20
25°

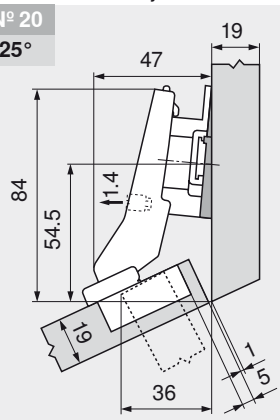

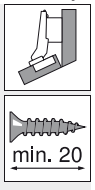

		Ref.
Cuña de ángulo	-5°	171A5500
Base	9 mm	175H7190

Nº 50
25°

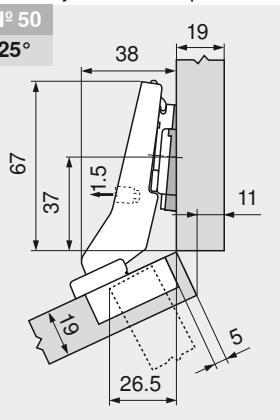

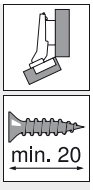

		Ref.
Cuña de ángulo	-5°	171A5500
Base	0 mm	173H7100

Nº 57
25°

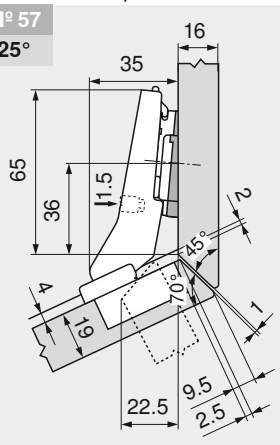

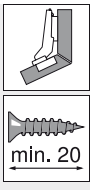

		Ref.
Cuña de ángulo	-5°	171A5500
Base	0 mm	173H7100

+30° II – bisagra de ángulo solapada

Planificación

Nº 21 **30°**

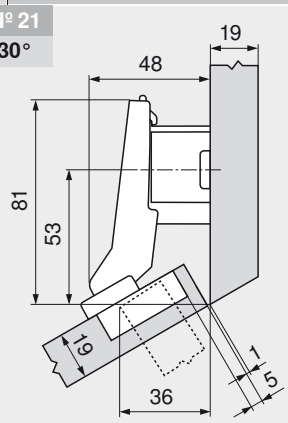

		Ref.
Base	18 mm	175H7190.22

Nº 51 **30°**

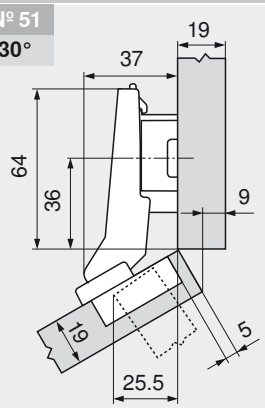

		Ref.
Base	9 mm	175H7190

Nº 6 **30°**

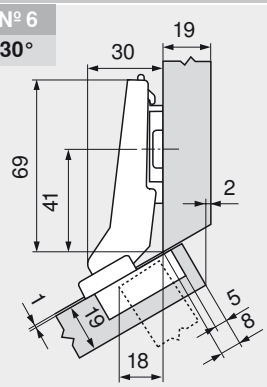

		Ref.
Base	0 mm	173H7100

Nº 58 **30°**

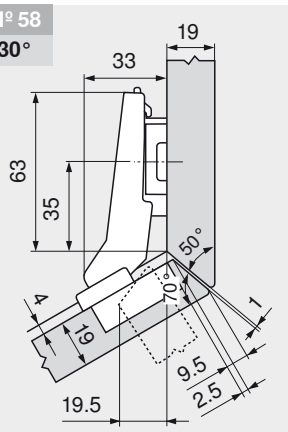

		Ref.
Base	3 mm	173H7130

Nº 22 **35°**

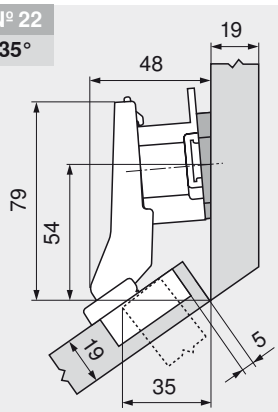

min. 20

		Ref.
Cuña de ángulo	+5°	171A5010
Base	18 mm	175H7190.22

Nº 52 **35°**

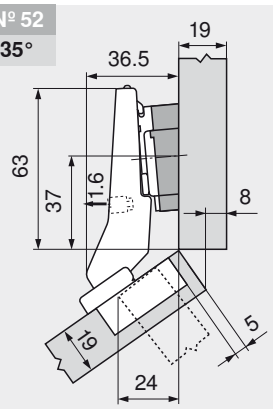

min. 25

		Ref.
Cuña de ángulo	+5°	171A5070
Base	0 mm	173H7100

Nº 7 **35°**

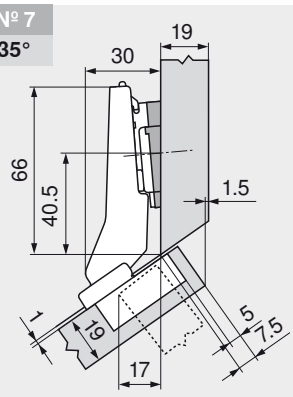

min. 20

		Ref.
Cuña de ángulo	+5°	171A5010
Base	0 mm	173H7100

Nº 59 **35°**

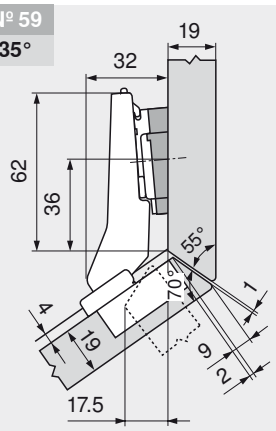

min. 25

		Ref.
Cuña de ángulo	+5°	171A5040
Base	0 mm	173H7100

Ajuste

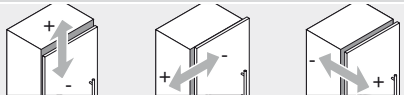

max. ± 3.0 mm ± 1.8 mm ± 2.0 mm

Ver las bases

Infobox

Recomendamos la planificación del cuerpo a prueba de colisiones con DYNAPLAN que se incluye gratuitamente en el DVD DYNALOG limited.

Indicaciones para los laterales

Montaje de la cazoleta 135

CLIP top – sistema de bisagras

► CLIP top BLUMOTION – bisagras

►► Aplicación de ángulo – estándar

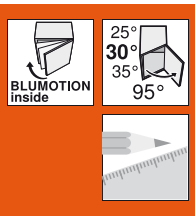

+30° III – bisagra de ángulo con solapamiento total



- Con **BLUMOTION** integrado (con desactivación)
- Compatible con las bases existentes
- Bisagra enteramente metálica, niquelada
- Bisagra de ángulo +30° III
- Ángulo de apertura de 95°
- Ajuste cómodo de la profundidad con espiral
- Con automatismo de cierre (muelle)
- Montaje y desmontaje sin herramientas de la puerta en el cuerpo de mueble
- Ajuste en 3 dimensiones (con la base correspondiente)
- Con **INSERTA** también es posible el montaje sin herramientas de la bisagra en la puerta

	25°	30°	35°
	Nº 20	Nº 21	Nº 22
	132	133	133
	Nº 50	Nº 51	Nº 52
	132	133	133
	Nº 5	Nº 6	Nº 7
	137	133	133
	Nº 40	Nº 41	Nº 42
	134	134	134
	Nº 57	Nº 58	Nº 59
	132	133	133

Visión general – aplicaciones de ángulo 124

Información de pedido

Cazoleta INSERTA

		Ref.
Acero	con muelle	79B9496

Cazoleta para atornillar

Acero	con muelle	79B9456

a Accesorios

Tapas

Acero	niquelado
sin impresión	70.1563
Serigrafía Blum	70.1563.BL

Indicaciones para los laterales

Visión general – CLIP top BLUMOTION – bisagras	109
Accesorios – bases	234
Accesorios – tapas	148
Accesorios – general	149
Montaje, desmontaje y ajuste	151
Visión general – ayudas de montaje	705
Para más información técnica	804

a Accesorios – general

Tapa de cazoleta
Cazoleta para atornillar y a presión

Acero	niquelado	70T3504

Tornillos aglo para el montaje de la cazoleta

3.5 x 15 mm	609.1500
3.5 x 17 mm	609.1700

Planificación

Notas importantes:

Las dimensiones son válidas con ajuste en fábrica para puertas y cuerpos de mueble de un espesor de 19 mm. En caso de divergencias cambia la posición de montaje. Recomendamos un ensayo de montaje. A veces la posición de fijación de la base difiere de la posición de montaje estándar.

Nº 40
25°

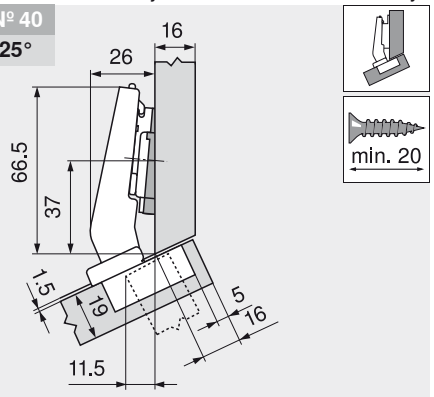

		Ref.
Cuña de ángulo	-5°	171A5500
Base	0 mm	173H7100

Nº 41
30°

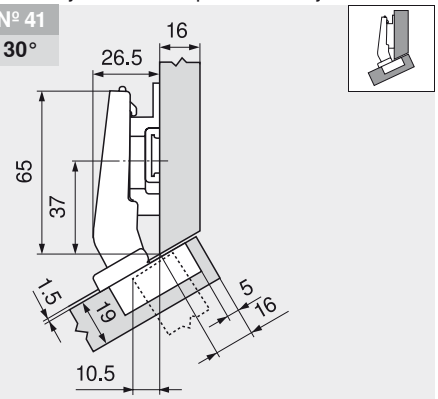

		Ref.
Base	6 mm	175H9160

Nº 42
35°

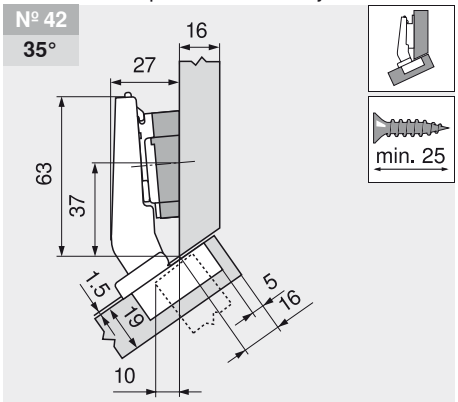

		Ref.
Cuña de ángulo	+5°	171A5070
Base	0 mm	173H7100

+30° III – bisagra de ángulo con solapamiento total

Planificación

i Infobox

Recomendamos la planificación del cuerpo a prueba de colisiones con DYNAPLAN que se incluye gratuitamente en el DVD DYNALOG limited.

Ajuste

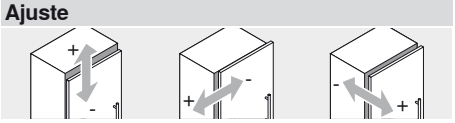

max. ± 3.0 mm ± 2.0 mm ± 2.0 mm

Ver las bases

Montaje por atornillado

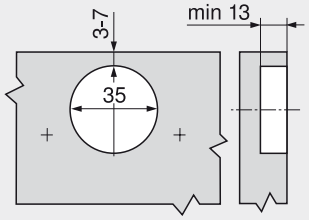

INSERTA

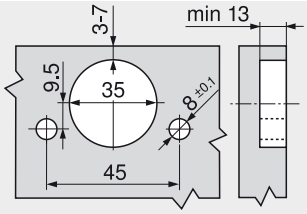

Cotas de la cazoleta

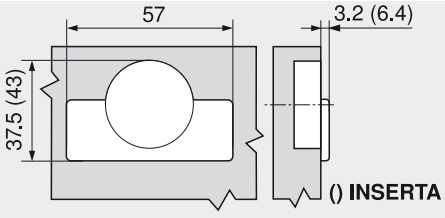

CLIP top – sistema de bisagras

► CLIP top BLUMOTION – bisagras

►► Aplicación de ángulo – estándar

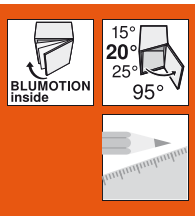

+20° II – bisagra de ángulo solapada



- Con **BLUMOTION** integrado (con desactivación)
- Compatible con las bases existentes
- Bisagra enteramente metálica, niquelada
- Bisagra de ángulo +20° II
- Ángulo de apertura de 95°
- Ajuste cómodo de la profundidad con espiral
- Con automatismo de cierre (muelle)
- Montaje y desmontaje sin herramientas de la puerta en el cuerpo de mueble
- Ajuste en 3 dimensiones (con la base correspondiente)
- Con **INSERTA** también es posible el montaje sin herramientas de la bisagra en la puerta

	15°	20°	25°
	Nº 18	Nº 19	Nº 20
	136	137	132
	Nº 48	Nº 49	Nº 50
	136	137	132
	Nº 3	Nº 4	Nº 5
	139	137	137
	Nº 38	Nº 39	Nº 40
	139	139	134
	Nº 55	Nº 56	Nº 57
	136	137	132

Visión general – aplicaciones de ángulo 124

Información de pedido

Cazoleta INSERTA

		Ref.
Acero	con muelle	79B9595

Cazoleta para atornillar

Acero	con muelle	79B9555

a Accesorios

Tapas

Acero	niquelado
sin impresión	70.1563
Serigrafía Blum	70.1563.BL

Indicaciones para los laterales

Visión general – CLIP top BLUMOTION – bisagras	109
Accesorios – bases	234
Accesorios – tapas	148
Accesorios – general	149
Montaje, desmontaje y ajuste	151
Visión general – ayudas de montaje	705
Para más información técnica	804

a Accesorios – general

Tapa de cazoleta
Cazoleta para atornillar y a presión

Acero	niquelado	70T3504

Tornillos aglo para el montaje de la cazoleta

3.5 x 15 mm	609.1500
3.5 x 17 mm	609.1700

Planificación

Notas importantes:

Las dimensiones son válidas con ajuste en fábrica para puertas y cuerpos de mueble de un espesor de 19 mm. En caso de divergencias cambia la posición de montaje. Recomendamos un ensayo de montaje. A veces la posición de fijación de la base difiere de la posición de montaje estándar.

Nº 18
15°

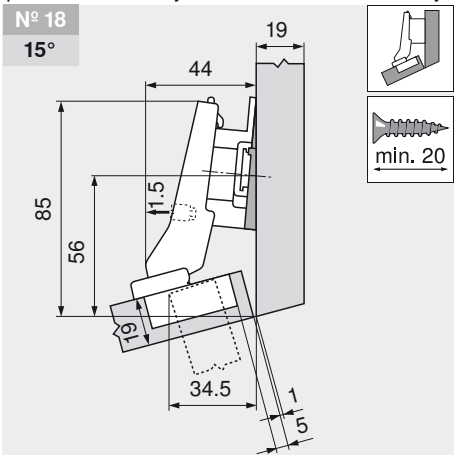

		Ref.
Cuña de ángulo	-5°	171A5500
Base	9 mm	175H7190

Nº 48
15°

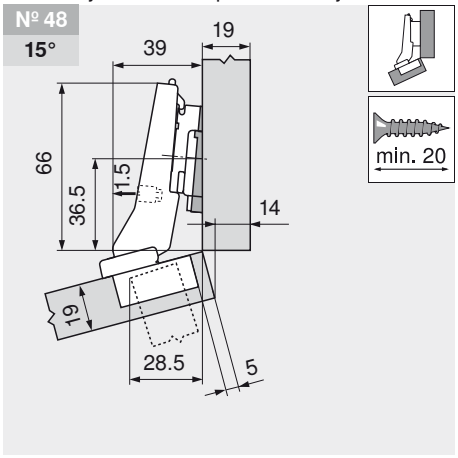

		Ref.
Cuña de ángulo	-5°	171A5500
Base	3 mm	173H7130

Nº 55
15°

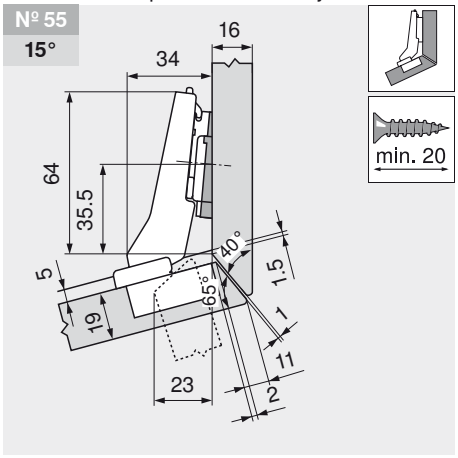

		Ref.
Cuña de ángulo	-5°	171A5500
Base	0 mm	173H7100

+20° II – bisagra de ángulo solapada

Planificación

Nº 19 **20°**

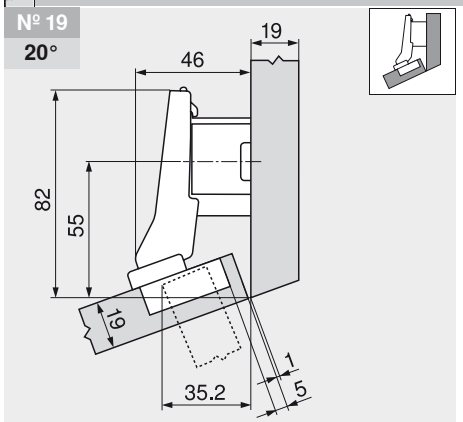

		Ref.
Base	18 mm	175H7190.22

Nº 49 **20°**

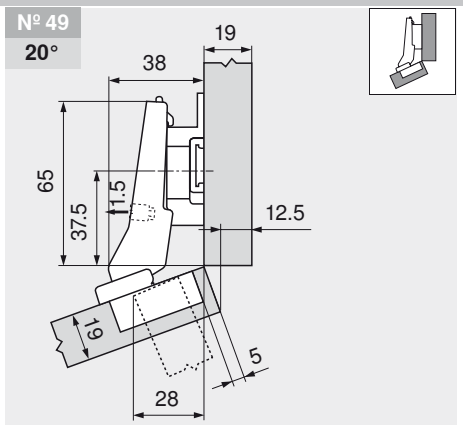

		Ref.
Base	9 mm	175H7190

Nº 4 **20°**

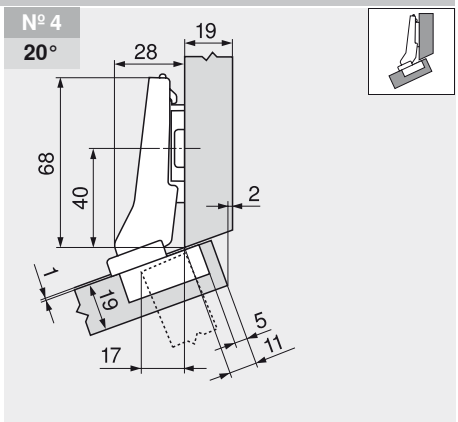

		Ref.
Base	0 mm	173H7100

Nº 56 **20°**

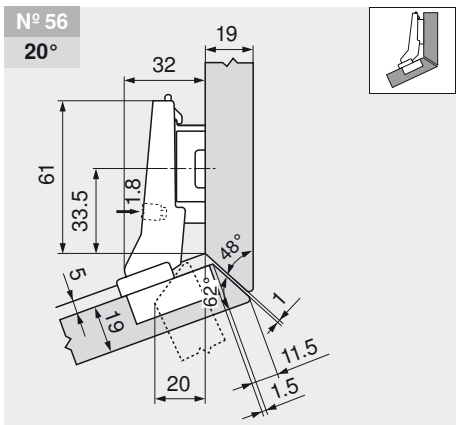

		Ref.
Base	6 mm	175H9160

Nº 5 **25°**

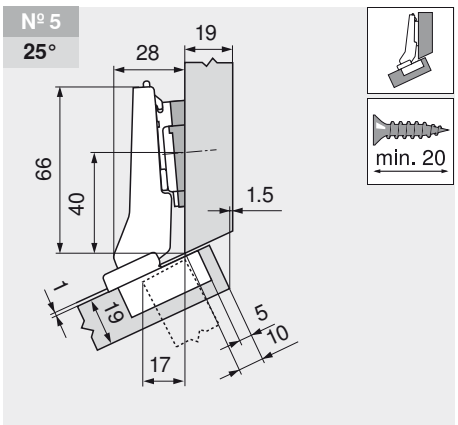

		Ref.
Cuña de ángulo	+5°	171A5010
Base	0 mm	173H7100

Infobox

Recomendamos la planificación del cuerpo a prueba de colisiones con DYNAPLAN que se incluye gratuitamente en el DVD DYNALOG limited.

Ajuste

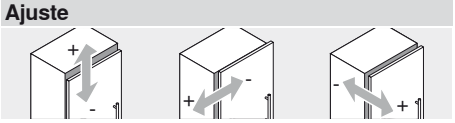

max. ± 3.0 mm ± 1.8 mm ± 2.0 mm

Ver las bases

Montaje por atornillado

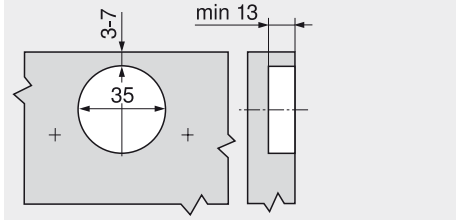

INSERTA

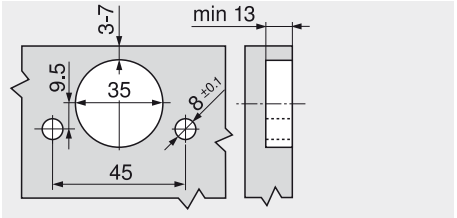

Cotas de la cazoleta

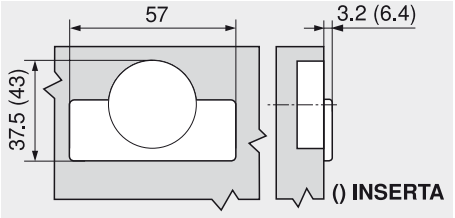

CLIP top – sistema de bisagras

► CLIP top BLUMOTION – bisagras

►► Aplicación de ángulo – estándar

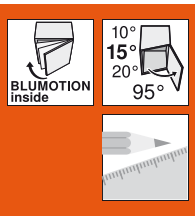

+15° III – bisagra de ángulo con solapamiento total



- Con **BLUMOTION** integrado (con desactivación)
- Compatible con las bases existentes
- Bisagra enteramente metálica, niquelada
- Bisagra de ángulo +15° III
- Ángulo de apertura de 95°
- Ajuste cómodo de la profundidad con espiral
- Con automatismo de cierre (muelle)
- Montaje y desmontaje sin herramientas de la puerta en el cuerpo de mueble
- Ajuste en 3 dimensiones (con la base correspondiente)
- Con **INSERTA** también es posible el montaje sin herramientas de la bisagra en la puerta

	10°	15°	20°
	Nº 17	Nº 18	Nº 19
	138	136	137
	Nº 47	Nº 48	Nº 49
	138	136	137
	Nº 2	Nº 3	Nº 4
	138	139	137
	Nº 37	Nº 38	Nº 39
	139	139	139
		Nº 55	Nº 56
		136	137

Visión general – aplicaciones de ángulo 124

Información de pedido

Cazoleta INSERTA

		Ref.
Acero	con muelle	79B9494

Cazoleta para atornillar

Acero	con muelle	79B9454

a Accesorios

Tapas

Acero	niquelado
sin impresión	70.1563
Serigrafía Blum	70.1563.BL

Indicaciones para los laterales

Visión general – CLIP top BLUMOTION – bisagras	109
Accesorios – bases	234
Accesorios – tapas	148
Accesorios – general	149
Montaje, desmontaje y ajuste	151
Visión general – ayudas de montaje	705
Para más información técnica	804

a Accesorios – general

Tapa de cazoleta
Cazoleta para atornillar y a presión

Acero niquelado	70T3504

Tornillos aglo para el montaje de la cazoleta

3.5 x 15 mm	609.1500
3.5 x 17 mm	609.1700

Planificación

Notas importantes:

Las dimensiones son válidas con ajuste en fábrica para puertas y cuerpos de mueble de un espesor de 19 mm. En caso de divergencias cambia la posición de montaje. Recomendamos un ensayo de montaje. A veces la posición de fijación de la base difiere de la posición de montaje estándar.

Nº 17
10°

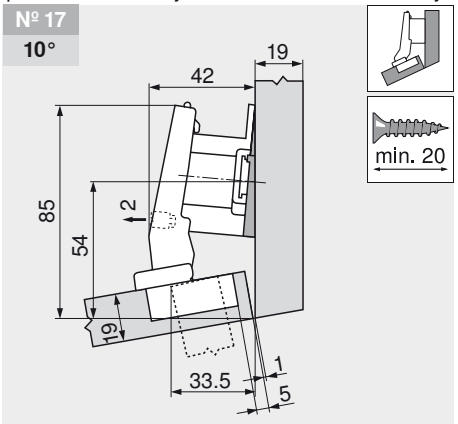

		Ref.
Cuña de ángulo	-5°	171A5500
Base	18 mm	175H7190.22

Nº 47
10°

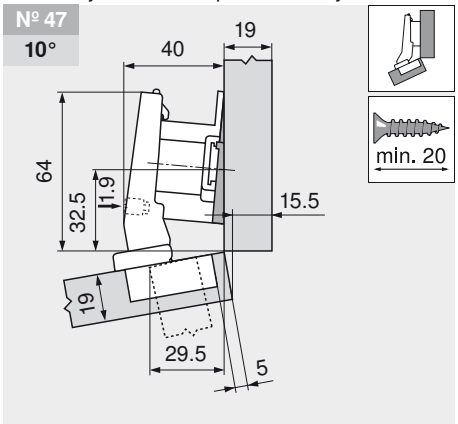

		Ref.
Cuña de ángulo	-5°	171A5500
Base	18 mm	175H7190.22

Nº 2
10°

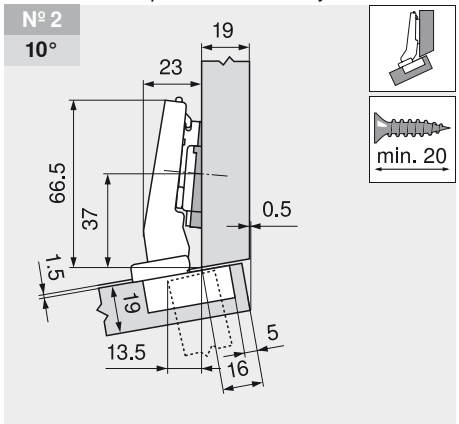

		Ref.
Cuña de ángulo	-5°	171A5500
Base	0 mm	173H7100

+15° III – bisagra de ángulo con solapamiento total

Planificación

Nº 37 **10°**

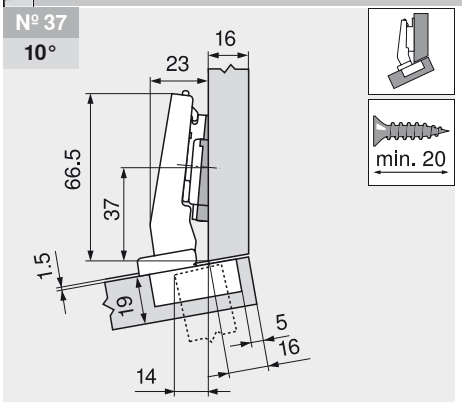

		Ref.
Cuña de ángulo	-5°	171A5500
Base	0 mm	173H7100

Nº 3 **15°**

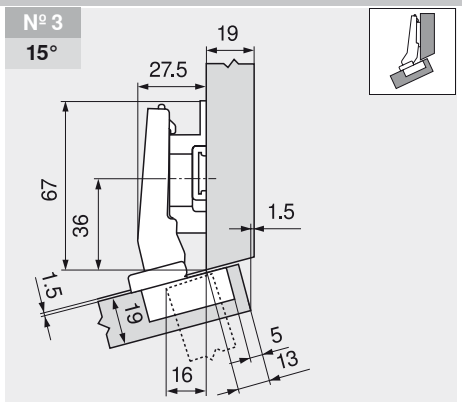

		Ref.
Base	9 mm	175H7190

Nº 38 **15°**

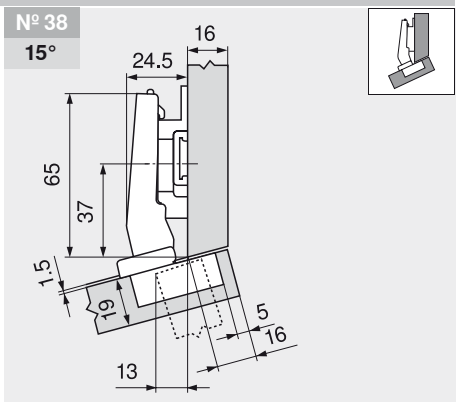

		Ref.
Base	6 mm	175H9160

Nº 39 **20°**

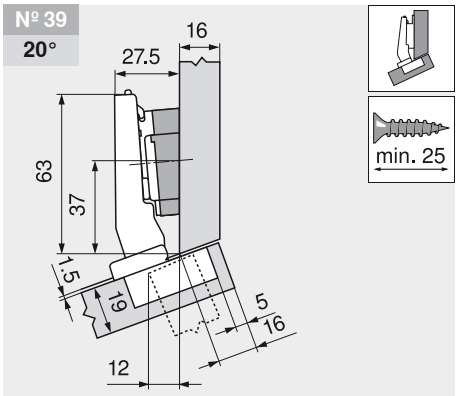

		Ref.
Cuña de ángulo	+5°	171A5070
Base	0 mm	173H7100

i Infobox

Recomendamos la planificación del cuerpo a prueba de colisiones con DYNAPLAN que se incluye gratuitamente en el DVD DYNALOG limited.

Ajuste

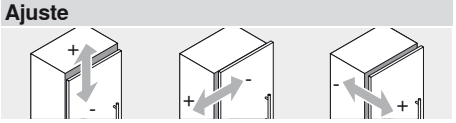

max. ± 3.0 mm ± 2.0 mm ± 2.0 mm

Ver las bases

Montaje por atornillado

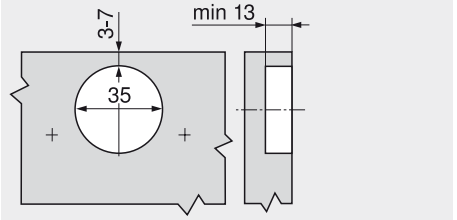

INSERTA

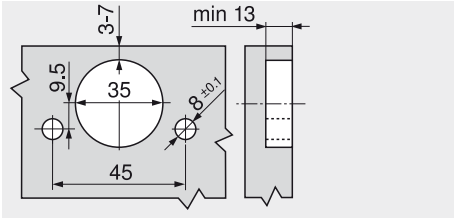

Cotas de la cazoleta

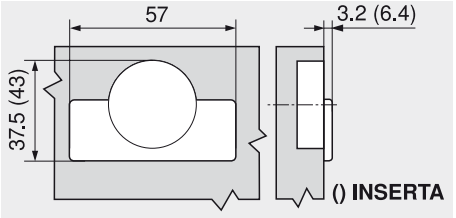

CLIP top – sistema de bisagras

► CLIP top BLUMOTION – bisagras

►► Aplicación de ángulo – estándar

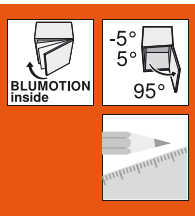

Aplicación de ángulo ±5°



- Con **BLUMOTION** integrado (con desactivación)
- Compatible con las bases existentes
- Bisagra enteramente metálica, niquelada
- Aplicaciones del ángulo +/5°
- Ángulo de apertura de 95°
- Ajuste cómodo de la profundidad con espiral
- Con automatismo de cierre (muelle)
- Montaje y desmontaje sin herramientas de la puerta en el cuerpo de mueble
- Ajuste en 3 dimensiones (con la base correspondiente)
- Con **INSERTA** también es posible el montaje sin herramientas de la bisagra en la puerta

	-5°		5°
	Nº 15 141		Nº 16 141
			Nº 46 141
			Nº 1 141
	Nº 35 141		Nº 36 141

Visión general – aplicaciones de ángulo 124

Información de pedido

Recubrimiento angular

Cazoleta INSERTA

Acero		Ref.
Acero	con muelle	71B9590

Cazoleta para atornillar

Acero		
Acero	con muelle	71B9550

a Accesorios

Tapas

Acero		niquelado
sin impresión		70.1563
Serigrafía	Blum	70.1563.BL

Tope central

Cazoleta INSERTA

Acero		Ref.
Acero	con muelle	71B9690

Cazoleta para atornillar

Acero		
Acero	con muelle	71B9650

a Accesorios

Tapas

Acero		niquelado
sin impresión		70.1663
Serigrafía	Blum	70.1663.BL

Montaje interior

Cazoleta INSERTA

Acero		Ref.
Acero	con muelle	71B9790

Cazoleta para atornillar

Acero		
Acero	con muelle	71B9750

a Accesorios

Tapas

Acero		niquelado
sin impresión		70.1663
Serigrafía	Blum	70.1663.BL

a Accesorios – general

Tapa de cazoleta
Cazoleta para atornillar y a presión

Acero	niquelado	70T3504

Tornillos aglo para el montaje de la cazoleta

3.5 x 15 mm	609.1500
3.5 x 17 mm	609.1700

Indicaciones para los laterales

Visión general – CLIP top BLUMOTION – bisagras	109
Accesorios – bases	234
Accesorios – tapas	148
Accesorios – general	149
Montaje, desmontaje y ajuste	151
Visión general – ayudas de montaje	705
Para más información técnica	804

Planificación

Notas importantes:

Las dimensiones son válidas con ajuste en fábrica para puertas y cuerpos de mueble de un espesor de 19 mm. En caso de divergencias cambia la posición de montaje. Recomendamos un ensayo de montaje. A veces la posición de fijación de la base difiere de la posición de montaje estándar.

Aplicación de ángulo ±5°

Planificación

Nº 15 **-5°**

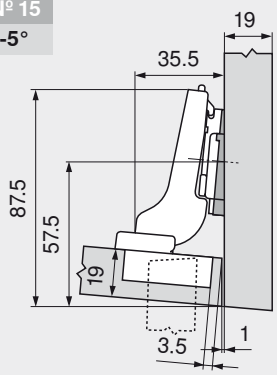

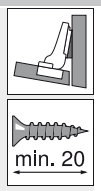

		Ref.
Cuña de ángulo	-5°	171A5500
Base	0 mm	173H7100
Bisagra con brazo acodado		

Nº 35 **-5°**

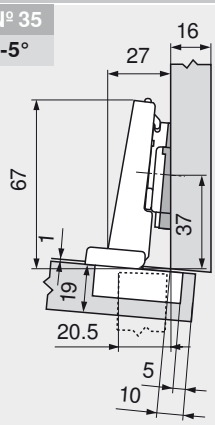

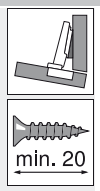

		Ref.
Cuña de ángulo	-5°	171A5500
Base	0 mm	173H7100
Bisagra con brazo recto		

Nº 16 **5°**

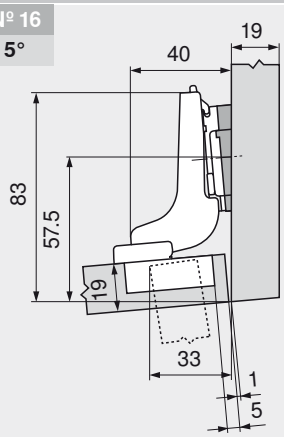

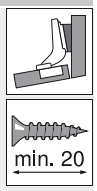

		Ref.
Cuña de ángulo	+5°	171A5010
Base	0 mm	173H7100
Bisagra con brazo superacodado		

Nº 46 **5°**

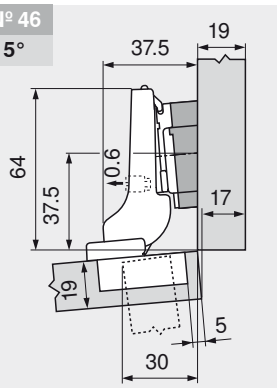

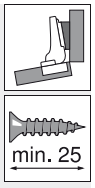

		Ref.
Cuña de ángulo	+5°	171A5070
Base	0 mm	173H7100
Bisagra con brazo acodado		

Nº 1 **5°**

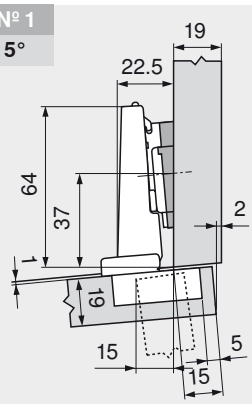

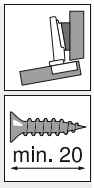

		Ref.
Cuña de ángulo	+5°	171A5010
Base	0 mm	173H7100
Bisagra con brazo recto		

Nº 36 **5°**

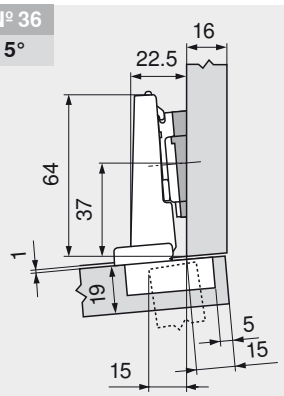

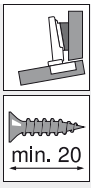

		Ref.
Cuña de ángulo	+5°	171A5010
Base	0 mm	173H7100
Bisagra con brazo recto		

Ajuste

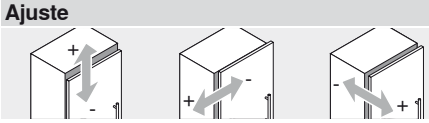

max. ± 3.0 mm ± 2.0 mm ± 2.0 mm

Ver las bases

Montaje por atornillado

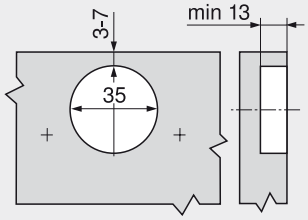

INSERTA

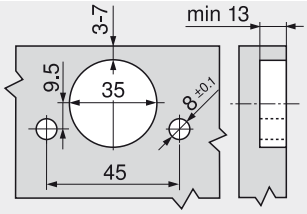

Cotas de la cazoleta

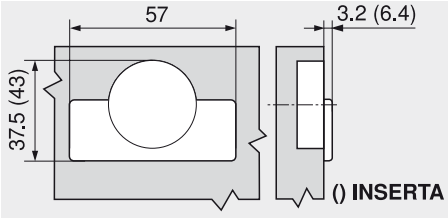

CLIP top – sistema de bisagras

► CLIP top BLUMOTION – bisagras

►► Aplicación de ángulo – estándar

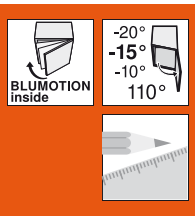

-15° III – bisagra de ángulo con solapamiento total



- Con **BLUMOTION** integrado (con desactivación)
- Compatible con las bases existentes
- Bisagra enteramente metálica, niquelada
- Bisagra de ángulo -15° III
- Ángulo de apertura de 110°
- Ajuste cómodo de la profundidad con espiral
- Con automatismo de cierre (muelle)
- Montaje y desmontaje sin herramientas de la puerta en el cuerpo de mueble
- Ajuste en 3 dimensiones (con la base correspondiente)
- Con **INSERTA** también es posible el montaje sin herramientas de la bisagra en la puerta

	-20°	-15°	-10°
	Nº 12	Nº 13	Nº 14
	142	142	143
	Nº 32	Nº 33	Nº 34
	142	143	143

Visión general – aplicaciones de ángulo 124

Información de pedido

Cazoleta INSERTA

		Ref.
Acero	con muelle	79B3493

Cazoleta para atornillar

Acero	con muelle	79B3453

a Accesorios

Tapas

Acero	niquelado	
sin impresión		70.1563
Serigrafía	Blum	70.1563.BL

Indicaciones para los laterales

Visión general – CLIP top BLUMOTION – bisagras	109
Accesorios – bases	234
Accesorios – tapas	148
Accesorios – general	149
Montaje, desmontaje y ajuste	151
Visión general – ayudas de montaje	705
Para más información técnica	804

a Accesorios – general

Tapa de cazoleta
Cazoleta para atornillar y a presión

Acero	niquelado	70T3504

Tornillos aglo para el montaje de la cazoleta

3.5 x 15 mm	609.1500
3.5 x 17 mm	609.1700

Planificación

Notas importantes:

Las dimensiones son válidas con ajuste en fábrica para puertas y cuerpos de mueble de un espesor de 19 mm. En caso de divergencias cambia la posición de montaje. Recomendamos un ensayo de montaje. A veces la posición de fijación de la base difiere de la posición de montaje estándar.

Nº 12
-20°

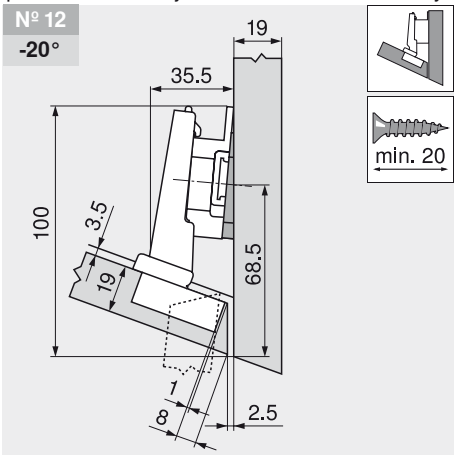

		Ref.
Cuña de ángulo	-5°	171A5500
Base	6 mm	175H9160

Nº 32
-20°

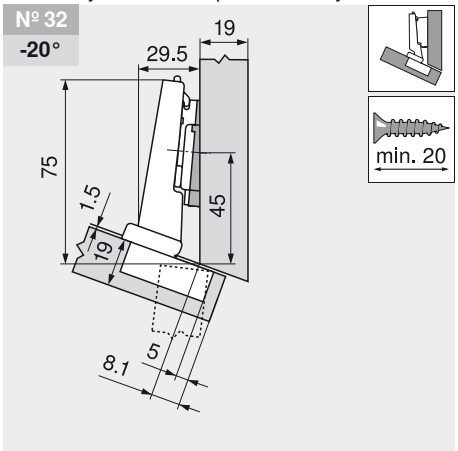

		Ref.
Cuña de ángulo	-5°	171A5500
Base	0 mm	173H7100

Nº 13
-15°

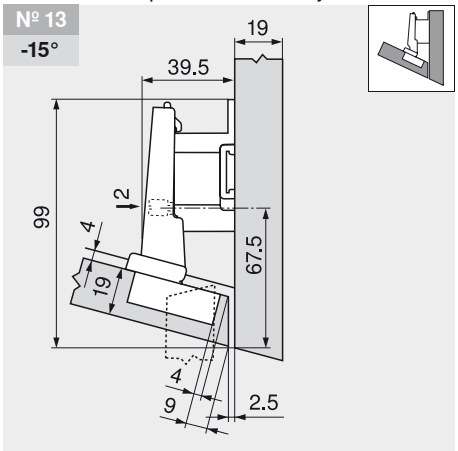

		Ref.
Base	18 mm	175H7190.22

-15° III – bisagra de ángulo con solapamiento total

Planificación

Nº 33 **-15°**

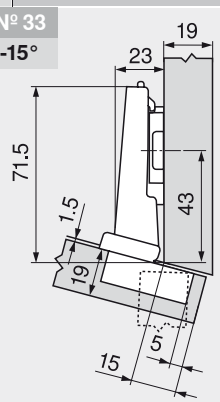

		Ref.
Base	0 mm	173H7100

Nº 14 **-10°**

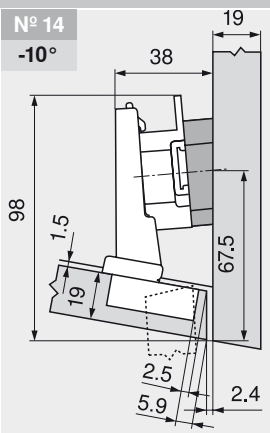

		Ref.
Cuña de ángulo	+5°	171A5070
Base	9 mm	175H7190

Nº 34 **-10°**

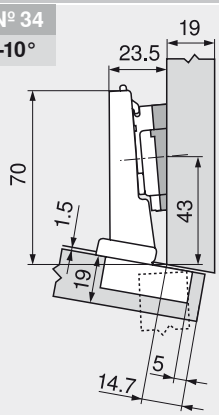

		Ref.
Cuña de ángulo	+5°	171A5010
Base	0 mm	173H7100

Infobox

Recomendamos la planificación del cuerpo a prueba de colisiones con DYNAPLAN que se incluye gratuitamente en el DVD DYNALOG limited.

Ajuste

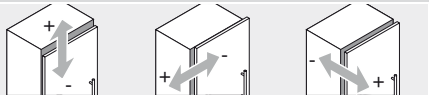

max. ± 3.0 mm ± 2.0 mm ± 2.0 mm

Ver las bases

Montaje por atornillado

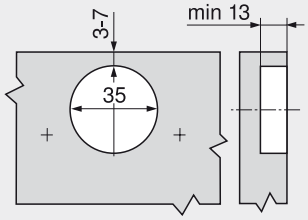

INSERTA

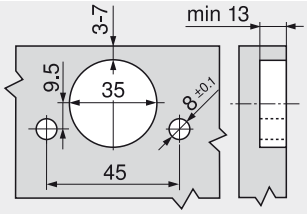

Cotas de la cazoleta

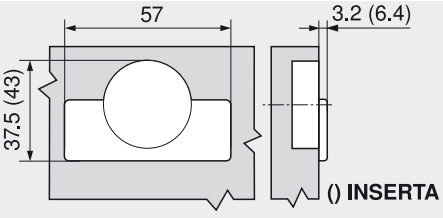

CLIP top – sistema de bisagras

► CLIP top BLUMOTION – bisagras

►► Aplicación de ángulo – estándar

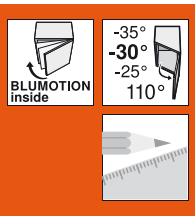

-30° III – bisagra de ángulo con solapamiento total



- Con **BLUMOTION** integrado (con desactivación)
- Compatible con las bases existentes
- Bisagra enteramente metálica, niquelada
- Bisagra de ángulo -30° III
- Ángulo de apertura de 110°
- Ajuste cómodo de la profundidad con espiral
- Con automatismo de cierre (muelle)
- Montaje y desmontaje sin herramientas de la puerta en el cuerpo de mueble
- Ajuste en 3 dimensiones (con la base correspondiente)
- Con **INSERTA** también es posible el montaje sin herramientas de la bisagra en la puerta

	-35°	-30°	-25°
			Nº 11 144
	Nº 29 144	Nº 30 144	Nº 31 145

Visión general – aplicaciones de ángulo 124

Información de pedido

Cazoleta INSERTA

		Ref.
Acero	con muelle	79B3491

Cazoleta para atornillar

Acero	con muelle	79B3451

a Accesorios

Tapas

Acero	niquelado
sin impresión	70.1563
Serigrafía Blum	70.1563.BL

Indicaciones para los laterales

Visión general – CLIP top BLUMOTION – bisagras	109
Accesorios – bases	234
Accesorios – tapas	148
Accesorios – general	149
Montaje, desmontaje y ajuste	151
Visión general – ayudas de montaje	705
Para más información técnica	804

a Accesorios – general

Tapa de cazoleta
Cazoleta para atornillar y a presión

Acero niquelado	70T3504

Tornillos aglo para el montaje de la cazoleta

3.5 x 15 mm	609.1500
3.5 x 17 mm	609.1700

Planificación

Notas importantes:

Las dimensiones son válidas con ajuste en fábrica para puertas y cuerpos de mueble de un espesor de 19 mm. En caso de divergencias cambia la posición de montaje. Recomendamos un ensayo de montaje. A veces la posición de fijación de la base difiere de la posición de montaje estándar.

Nº 29 -35°

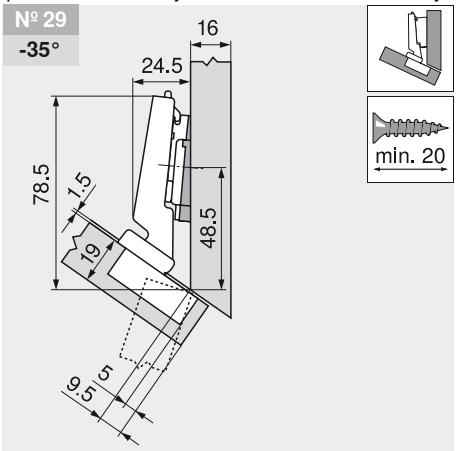

		Ref.
Cuña de ángulo	-5°	171A5500
Base	0 mm	173H7100

Nº 30 -30°

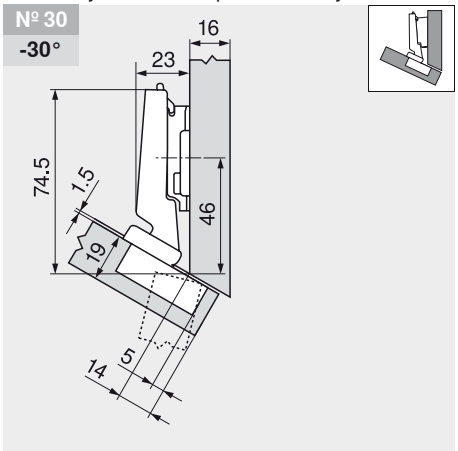

		Ref.
Base	3 mm	173H7130

Nº 11 -25°

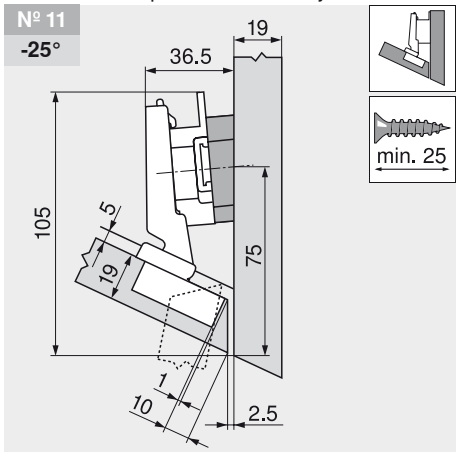

		Ref.
Cuña de ángulo	+5°	171A5070
Base	9 mm	175H7190

-30° III – bisagra de ángulo con solapamiento total

Planificación

Nº 31
-25°

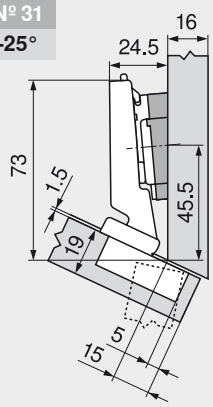

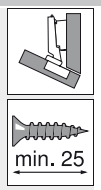

		Ref.
Cuña de ángulo	+5°	171A5040
Base	0 mm	173H7100

Infobox

Recomendamos la planificación del cuerpo a prueba de colisiones con DYNAPLAN que se incluye gratuitamente en el DVD DYNALOG limited.

Ajuste

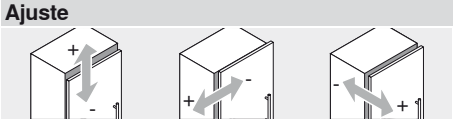

max. ± 3.0 mm ± 2.0 mm ± 2.0 mm
Ver las bases

Montaje por atornillado

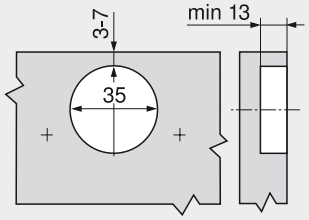

INSERTA

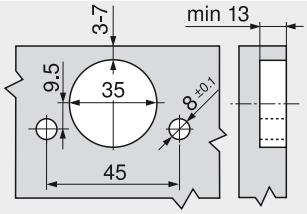

Cotas de la cazoleta

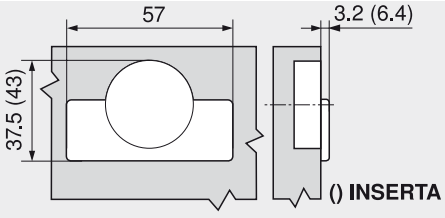

CLIP top – sistema de bisagras

► CLIP top BLUMOTION – bisagras

►► Aplicación de ángulo – estándar

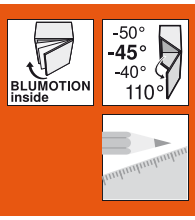

-45° III – bisagra de ángulo con solapamiento total



- Con **BLUMOTION** integrado (con desactivación)
- Compatible con las bases existentes
- Bisagra enteramente metálica, niquelada
- Bisagra de ángulo -45° III
- Ángulo de apertura de 110°
- Ajuste cómodo de la profundidad con espiral
- Con automatismo de cierre (muelle)
- Montaje y desmontaje sin herramientas de la puerta en el cuerpo de mueble
- Ajuste en 3 dimensiones (con la base correspondiente)
- Con **INSERTA** también es posible el montaje sin herramientas de la bisagra en la puerta

	-50°	-45°	-40°
	Nº 26	Nº 27	Nº 28
	146	146	146

Visión general – aplicaciones de ángulo 124

Información de pedido

Cazoleta INSERTA

		Ref.
Acero	con muelle	79B3490

Cazoleta para atornillar

Acero	con muelle	79B3450

a Accesorios

Tapas

Acero	niquelado	
sin impresión		70.1563
Serigrafía	Blum	70.1563.BL

Indicaciones para los laterales

Visión general – CLIP top BLUMOTION – bisagras	109
Accesorios – bases	234
Accesorios – tapas	148
Accesorios – general	149
Montaje, desmontaje y ajuste	151
Visión general – ayudas de montaje	705
Para más información técnica	804

a Accesorios – general

Tapa de cazoleta
Cazoleta para atornillar y a presión

Acero	niquelado	70T3504

Tornillos aglo para el montaje de la cazoleta

3.5 x 15 mm	609.1500
3.5 x 17 mm	609.1700

Planificación

Notas importantes:

Las dimensiones son válidas con ajuste en fábrica para puertas y cuerpos de mueble de un espesor de 19 mm. En caso de divergencias cambia la posición de montaje. Recomendamos un ensayo de montaje. A veces la posición de fijación de la base difiere de la posición de montaje estándar.

Nº 26
-50°

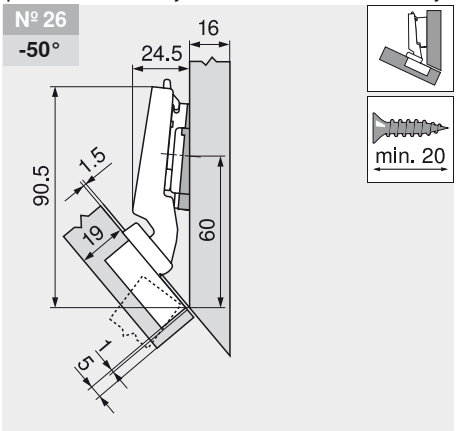

		Ref.
Cuña de ángulo	-5°	171A5500
Base	0 mm	173H7100

Nº 27
-45°

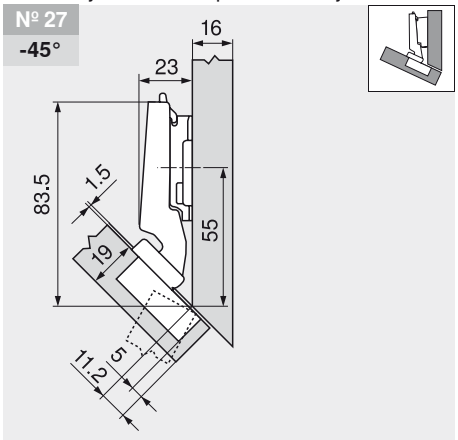

		Ref.
Base	3 mm	173H7130

Nº 28
-40°

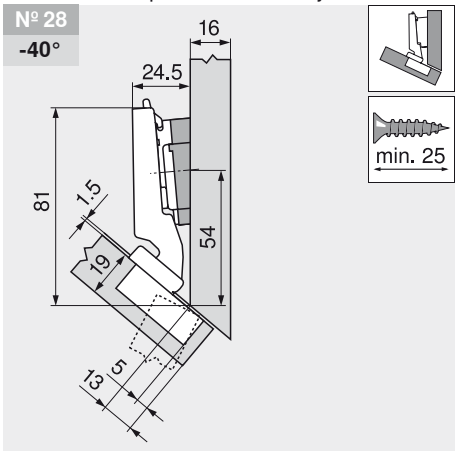

		Ref.
Cuña de ángulo	+5°	171A5040
Base	0 mm	173H7100

-45° III – bisagra de ángulo con solapamiento total

Planificación

Infobox

Recomendamos la planificación del cuerpo a prueba de colisiones con DYNAPLAN que se incluye gratuitamente en el DVD DYNALOG limited.

Ajuste

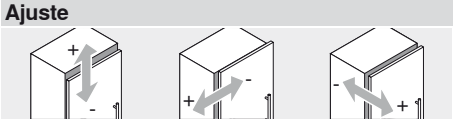

max. ± 3.0 mm ± 2.0 mm ± 2.0 mm

Ver las bases

Montaje por atornillado

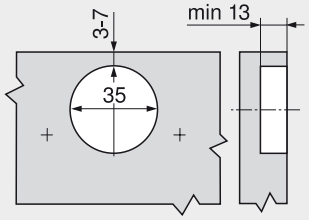

INSERTA

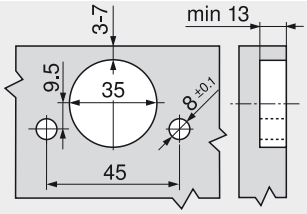

Cotas de la cazoleta

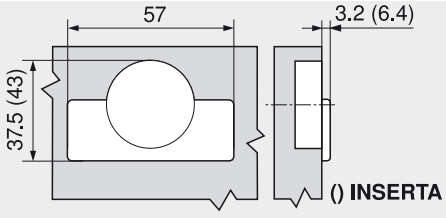

CLIP top – sistema de bisagras

► CLIP top BLUMOTION – bisagras

►► Accesorios

Tapas

Aplicaciones para bisagras	Brazo recto		Brazo acodado Brazo superacodado	
Bisagra de 110°				
	Acero	**Acero**	**Acero**	**Acero**
	Sin impresión	Estampada	Sin impresión	Serigrafía
	70.1503	70.1503.BP	70.1663	70.1663.BL
Bisagra especial de 110° Bisagra para rincones falsos interior				
	Acero	**Acero**		
	Sin impresión	Estampada		
	70.1503	70.1503.BP		
Bisagra CLIP top de 155°				
	Acero	**Acero**	**Acero**	**Acero**
	Sin impresión	Serigrafía	Sin impresión	Serigrafía
	70.7503	70.7503.BL	70.7503	70.7503.BL
Bisagra para puertas perfiladas Bisagra p. puertas con marcos de aluminio de 95° Aplicación de ángulo ±5°				
	Acero	**Acero**	**Acero**	**Acero**
	Sin impresión	Serigrafía	Sin impresión	Serigrafía
	70.1563	70.1563.BL	70.1663	70.1663.BL
Bisagras de ángulo restantes				
	Acero	**Acero**		
	Sin impresión	Serigrafía		
	70.1563	70.1563.BL		

Tapas: con impresión personalizada a partir de 1000 piezas

Tornillos aglo Ø 3.5 mm

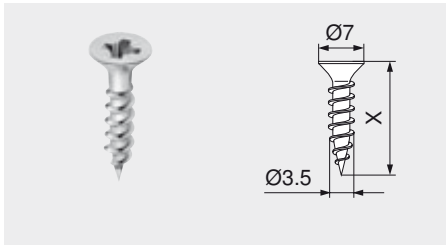

- Niquelado
- Ø 3.5 mm

Largo (X)	Ref.
15 mm	609.1500
17 mm	609.1700

Tornillos Euro Ø 6.0 mm

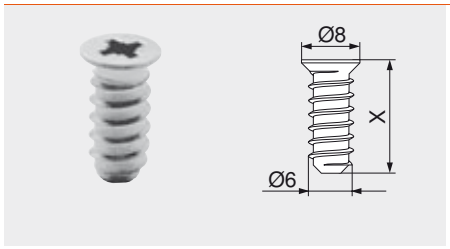

- Niquelado
- Ø 6 mm
- Diámetro de taladrado 5 mm

Largo (X)	Ref.
10 mm	661.1000.HG
11.5 mm	661.1150.HG
13 mm	661.1300.HG
14.5 mm	661.1450.HG
20 mm	661.2000.HG

Broca de centrar

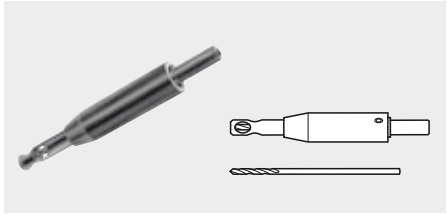

- Acero templado
- Ø 2.7 mm, largo de la broca 70 mm
- Para el taladro previo de tornillos aglo Ø 3.5 mm
- Profundidad de taladrado hasta 8 mm

	Ref.
Broca de centrar	M01.ZZ03
Broca de recambio	M01.ZZB3

Amortiguador autoadhesivo

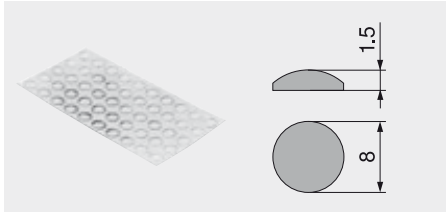

- Para armortiguar ruidos

Plástico	Ref.
color natural	993.710

Amortiguador taladro

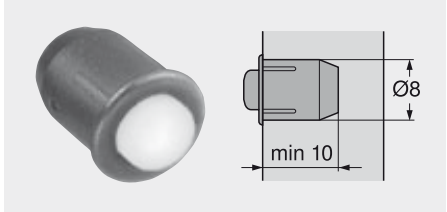

- Para armortiguar ruidos
- Juego lateral 2 mm
- En dos piezas

Plástico	Ref.
RAL 9006 aluminio blanco	993.706

CLIP top – sistema de bisagras

► CLIP top BLUMOTION – bisagras

►► Accesorios

a

Destornillador en cruz



- PZ (Pozi) tamaño 2
- Largo de hoja 100 mm
- Largo total 200 mm
- Mango de color naranja con impresión Blum

Plástico/acero	Ref.
naranja	303.756.1

Destornillador plano



- Tamaño 1.0 x 5.5 mm
- Largo de hoja 125 mm
- Largo total 225 mm
- Mango de color naranja con impresión Blum

Plástico/acero	Ref.
naranja	314.928.1

Tapa de cazoleta



- Cazoleta para atornillar y encajar a presión
- Material: acero, niquelado
- Montaje sin herramientas
- Para las bisagras:
  7X**T3**XXX, 7X**B3**XXX, 7X**B9**XXX

		Ref.
Acero	niquelado	70T3504

BLUMOTION

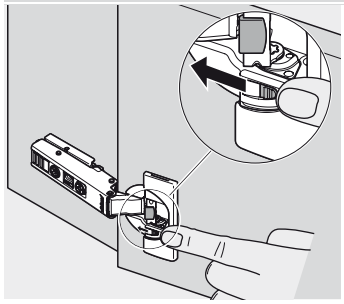

Desactivación

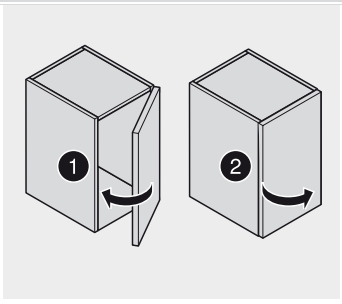

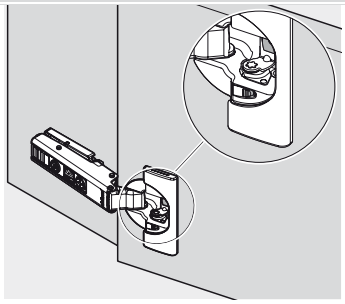

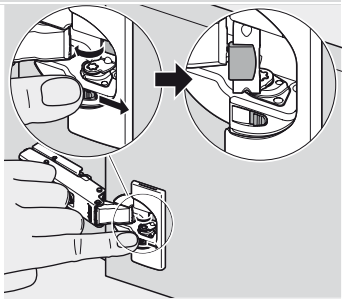

Activación

Cazoleta de encaje a presión

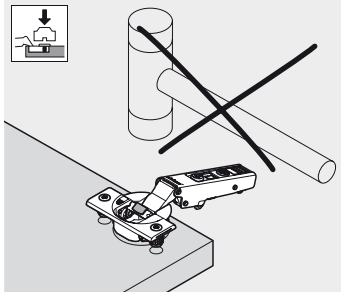

De ninguna manera se deberá utilizar el martillo en los orificios taladrados

Ajuste

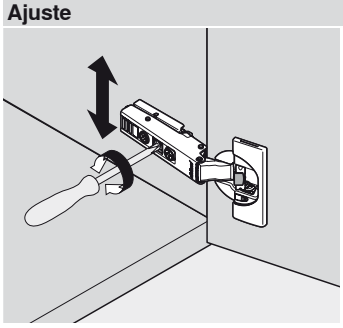

Ajuste altura

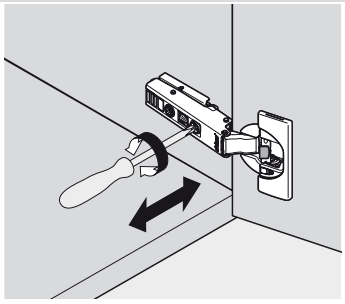

Ajuste al lado

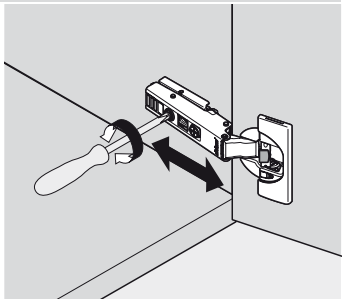

Ajuste en profundidad

Limitador de apertura 86° – 70T3553

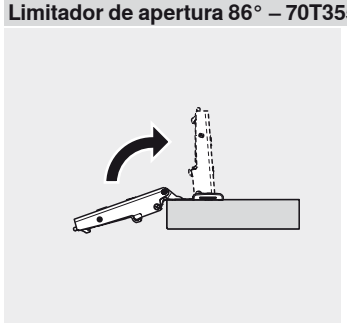

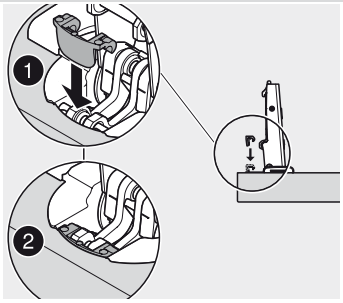

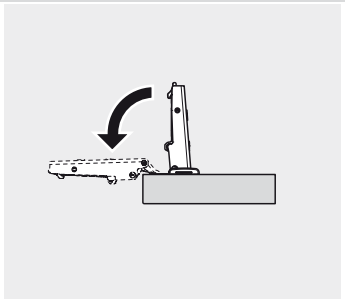

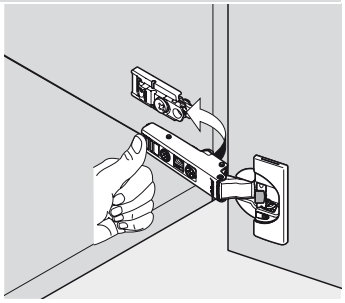

Montaje

Tapa de cazoleta

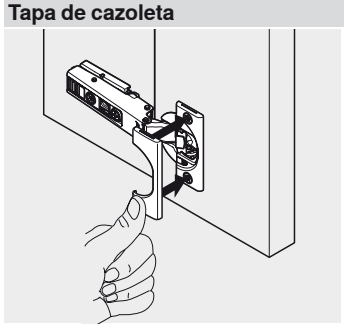

Montaje

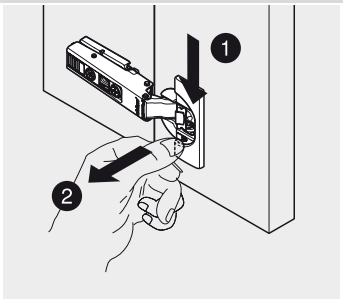

Desmontaje

CLIP top – sistema de bisagras

► CLIP top – bisagras

El clásico acreditado en el programa de bisagras de Blum



La bisagra CLIP top combina el funcionamiento acreditado con el movimiento perfecto, una gran comodidad de ajuste y montaje, así como un atractivo diseño. El programa universal para los principales ámbitos de aplicación hace que CLIP top se pueda aplicar con flexibilidad.

- Opcionalmente, puede obtenerse con BLUMOTION para puertas
- Posibilidades de ajuste tridimensional sin escalones mediante tornillo sin fin
- Logra que el espacio de almacenaje sea fácilmente accesible gracias a los grandes ángulos de apertura
- Se monta y desmonta sin herramientas
- Combina la acreditada técnica CLIP con la fijación INSERTA, con tornillos o con cazoleta de encaje a presión
- Disponibilidad de bisagras especiales, p. ej., para puertas con marcos de aluminio, puertas de cristal y de perfil



Montaje y desmontaje sin herramientas de la puerta y el cuerpo



INSERTA para montaje sin herramientas y desmontaje sin residuos de las bisagras de las puertas, así como de las bases del cuerpo



Bisagras para situaciones de ángulo de -50 a +50°

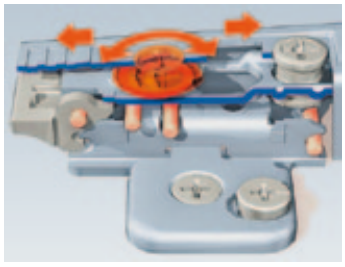

CLIP top ofrece un ajuste tridimensional más cómodo gracias al ajuste en profundidad mediante espiral

CLIP top – bisagras


Foto simbólica

Visión general – bisagras	154
Visión general – aplicaciones de ángulo	196

a Accesorios


Foto simbólica

Bases	234	Destornillador	242
Cuñas de ángulo	239		
Tapas	240		
Tapa de cazoleta	242		
Tornillos	241		
Broca de centrar	241		
Amortiguador	241		

Montaje, desmontaje y ajuste


Foto simbólica

INSERTA	243
CLIP	243
Base en cruz INSERTA	243
Ajuste	243
Tapa de cazoleta	243

i Pictogramas

- Artículo sólo a petición
- Accesorios
- Información general
- Ángulo de apertura
- BLUMOTION para puertas
- TIP-ON para puertas
- Recubrimiento angular
- Tope central
- Montaje interior
- Herraje para inglete
- Aplicación en rincones falsos
- SPACECORNER con puertas plegables
- Aplicación de ángulo interior
- Aplicación de ángulo semisolapada
- Aplicación de ángulo solapada
- Aplicación de ángulo solapada máx.
- Aplicación de ángulo en inglete
- Bisagra con brazo recto
- Bisagra con brazo acodado
- Bisagra con brazo superacodado
- Cazoleta INSERTA
- Cazoleta para atornillar
- Cazoleta de encaje a presión
- Cazoleta de encaje a presión – ajuste sólo con matriz
- Cazoleta de sujeción
- Placa de cazoleta CRISTALLO
- Matriz para cazoleta de encaje a presión
- Longitud mín. de tornillos aglo
- Tapas
- Planificación
- Montaje, desmontaje y ajuste

CLIP top – sistema de bisagras

► CLIP top – bisagras

►► Visión general – bisagras

Aplicaciones para bisagras		Situación de montaje		Fijación de la cazoleta
Aplicación estándar				
120°	Bisagra de 120° 156			
120°	Bisagra especial de 120° 158			
110°	Bisagra de 110° 160			
110°	Bisagra especial de 110° 162			
107°	Bisagra de 107° 164			
100°	CLIP bisagra de 100° 166			
155°	Bisagra de 155° 168			
170°	Bisagra de 170° 170			
Aplicación con puertas perfiladas				
95°	Bisagra para puertas perfiladas 172			
Aplicación en rincones falsos				
95°	Bisagra para rincones falsos interior 174			
95°	Bisagra para rincones falsos solapada 176			
Aplicación con marcos de aluminio				
95°	Bisagra p. puertas con marcos de aluminio de 95° 178			
95°	Bisagra p. puertas con marcos en aluminio de 95° p. BLUMOTION 180			
95°	Bisagra p. puertas con marcos en aluminio de 95° p. sujetar 182			
120°	Bisagra p. puertas con marcos de aluminio de 120° 184			
120°	Bisagra p. puertas con marcos en aluminio de 120° p. BLUMOTION 186			
Aplicación en puertas acristaladas				
125°	Bisagra CRISTALLO 188			
94°	Bisagra para puertas de cristal 190			
Aplicación en puertas con marcos				
94°	Minibisagra 192			
Aplicación en rinconeras				
60°	Bisagra para rinconeras con puertas plegables 194			
Aplicación de ángulo – estándar				
40° 45° 50° 95°	+45° I – bisagra de ángulo semisolapada 198			
40° 45° 50° 110°	+45° II – bisagra de ángulo solapada 200			
40° 45° 50° 95°	+45° III – bisagra de ángulo con solapamiento total 202			
25° 30° 35° 95°	+30° II – bisagra de ángulo solapada 204			
25° 30° 35° 95°	+30° III – bisagra de ángulo con solapamiento total 206			
15° 20° 25° 95°	+20° II – bisagra de ángulo solapada 208			

Aplicaciones para bisagras		Situación de montaje	Fijación de la cazoleta
Aplicación de ángulo – estándar			
	+15° III – bisagra de ángulo con solapamiento total 210		
	Aplicación de ángulo ±5° 212	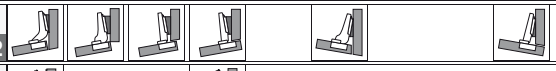	
	-15° III – bisagra de ángulo con solapamiento total 214	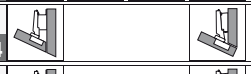	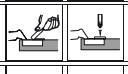
	-30° III – bisagra de ángulo con solapamiento total 216	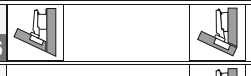	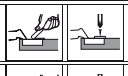
	-45° III – bisagra de ángulo con solapamiento total 218		
Aplicación de ángulo – puerta de cristal			
	Aplicación de ángulo CRISTALLO 220	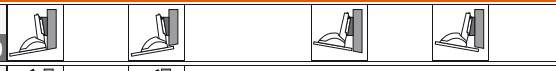	
	Bisagra angular de +45° para puertas de cristal 222		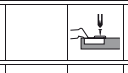
	Bisagra angular de +20° para puertas de cristal 224	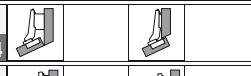	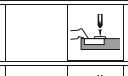
	Aplicación de ángulo de ±5° para puertas de cristal 226		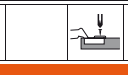
Aplicación de ángulo – puerta con marco			
	Bisagra angular de +45° con minicazoleta 228		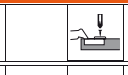
	Bisagra angular de +20° con minicazoleta 230	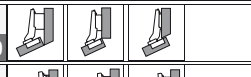	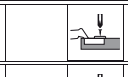
	Aplicación de ángulo de ±5° con minicazoleta 232	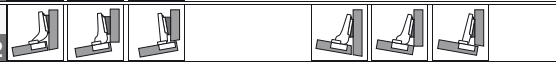	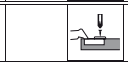
Aplicación de ángulo Nº 1 - 109			
Visión general – CLIP top – aplicaciones de ángulo 196			

Infobox

Utilice el servicio gratuito de **DYNALOG limited** que se incluye en el DVD adjunto.

- DYNAPLAN – planificación del cuerpo a prueba de colisiones, incluyendo la selección de herrajes
- DYNACAT – catálogo electrónico de productos y exportación de datos CAD (dxf, dwg, igs, sat, x_t, jpg)
- DYNASHOP – función de cesta de la compra y pedidos



Cantidad de bisagras

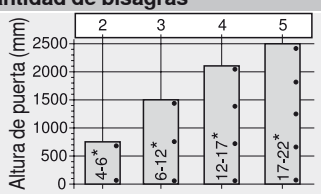

El número de bisagras depende del peso del frente.

Para una buena estabilidad, la distancia entre las bisagras debería ser lo más importante posible.

Las indicaciones de carga y de altura se refieren a puertas de 600 mm de ancho.

CLIP top – sistema de bisagras

► CLIP top – bisagras

►► Aplicación estándar

BLUMOTION | TIP-ON | 120°

Bisagra de 120°



- Bisagra enteramente metálica, niquelada
- Ángulo de apertura de 120°
- Ajuste cómodo de la profundidad con espiral
- Con o sin automatismo de cierre (muelle)
- Montaje y desmontaje sin herramientas de la puerta en el cuerpo de mueble
- Ajuste en 3 dimensiones (con la base correspondiente)
- Con **INSERTA** además montaje sin herramientas de la bisagra en la puerta

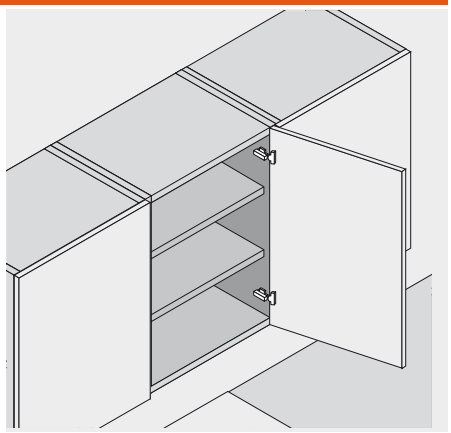

Información de pedido

Recubrimiento angular

Cazoleta INSERTA		Ref.
Acero	con muelle	71T5590B
Acero	sin muelle	70T5590BTL

Cazoleta para atornillar		
Acero	con muelle	71T5550
Acero	sin muelle	70T5550.TL

Cazoleta de encaje a presión		MZM.0040
Acero	con muelle	71T5580

a Accesorios

BLUMOTION 973A Para acoplar		
Acero	niquelado	973A0500.01

Tapas		
Acero		niquelado
sin impresión		70.1503
estampada	Blum	70.1503.BP

Si se usa BLUMOTION 973A, no se precisa tapa.

Tope central

Cazoleta INSERTA		Ref.
Acero	con muelle	71T5690B
Acero	sin muelle	70T5690BTL

Cazoleta para atornillar		
Acero	con muelle	71T5650
Acero	sin muelle	70T5650.TL

Cazoleta de encaje a presión		MZM.0040
Acero	con muelle	71T5680

a Accesorios

BLUMOTION 973A Para acoplar		
Acero	niquelado	973A0600

Tapas		
Acero		niquelado
sin impresión		70.1663
Serigrafía	Blum	70.1663.BL

Si se usa BLUMOTION 973A, no se precisa tapa.

Montaje interior

Utilizar las bisagras para recubrimiento central y una base elevada de 9 mm

Variante

Bisagra de 107° 164

a Accesorios – general

Tapa de cazoleta Cazoleta para atornillar y a presión		
Acero	niquelado	70T1504

TIP-ON para puertas Para bisagras sin muelle	
Versión estándar	955.1004
Versión larga	955A1004

Tornillos aglo para el montaje de la cazoleta	
3.5 x 15 mm	609.1500
3.5 x 17 mm	609.1700

Indicaciones para los laterales

Visión general – CLIP top – bisagras	153
Visión general – BLUMOTION para puertas	245
Visión general – TIP-ON para puertas	261
Accesorios – bases	234
Accesorios – tapas	240
Accesorios – general	241
Montaje, desmontaje y ajuste	243
Visión general – ayudas de montaje	705
Para más información técnica	804

Bisagra de 120°

Planificación

Dimensiones de la bisagra y cálculo de los juegos con ajuste en fábrica (distancia de la base = 0 ó 9 mm)

Puerta por interior en plena apertura

Recubrimiento angular

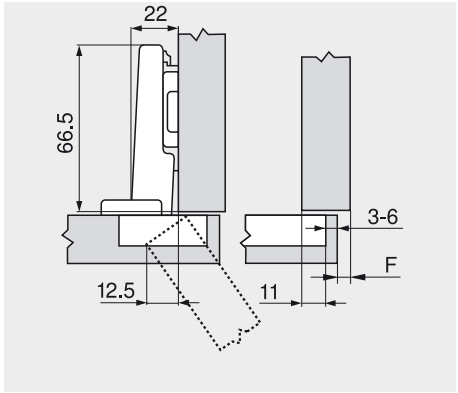

Tope central

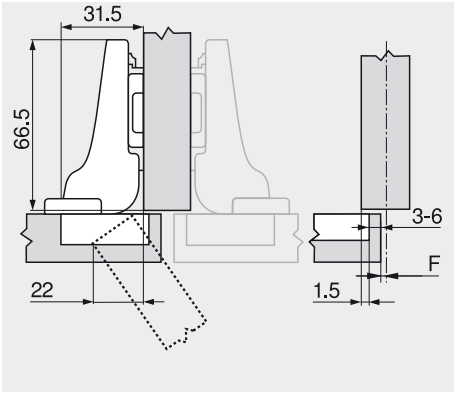

Montaje interior

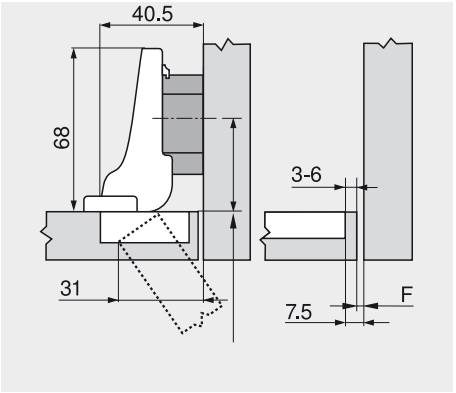

F Juego

Retroceder la posición de fijación de la base en el espesor de la puerta + 1.5 mm

Distancia de cazoleta

	Recubrimiento del frente												
	5	6	7	8	9	10	11	12	13	14	15	16	17
0										3	4	5	6
3							3	4	5	6			
6				3	4	5	6						
9	3	4	5	6									
Base													

	Recubrimiento del frente												
	-4.5	-3.5	-2.5	-1.5	-0.5	0.5	1.5	2.5	3.5	4.5	5.5	6.5	7.5
0										3	4	5	6
3							3	4	5	6			
6				3	4	5	6						
9	3	4	5	6									
Base													

	Recubrimiento del frente												
										-4.5	-3.5	-2.5	-1.5
0													
3													
6													
9										3	4	5	6
Base													

Juego mínimo necesario (F) para frentes con radio del frente (R = 1 mm) para el ajuste en fábrica



Distancia de cazoleta	Espesor de puerta											
	16	18	19	20	21	22	24	26	28	30	31	32
3	0.9	1.4	1.7	2.0	2.4	2.7	4.0					
4	0.9	1.4	1.6	1.9	2.4	2.6	3.7	Recomendamos un ensayo de montaje				
5	0.9	1.4	1.6	1.9	2.2	2.5	3.6					
6	0.9	1.3	1.5	1.8	2.1	2.4	3.4					
-												
Adicional para un ajuste lateral de + 2 mm												
+ 0.3	+ 0.4	+ 0.5	+ 0.5	+ 0.5	+ 0.6	+ 0.5						

Ajuste

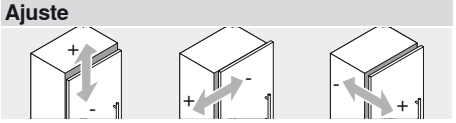

max. ± 3.0 mm
Ver las bases

± 2.0 mm

+ 3.0 mm
- 2.0 mm

Infobox

Recomendamos la planificación del cuerpo a prueba de colisiones con DYNAPLAN que se incluye gratuitamente en el DVD DYNALOG limited.

Montaje por atornillado

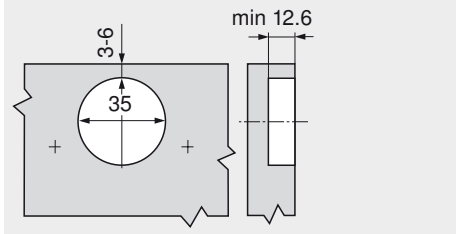

Montaje INSERTA/por encaje a presión

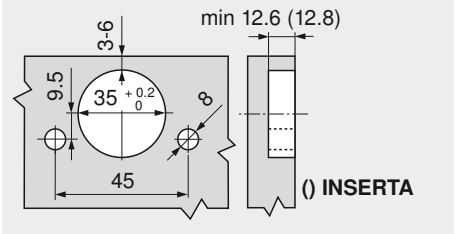

Cotas de la cazoleta

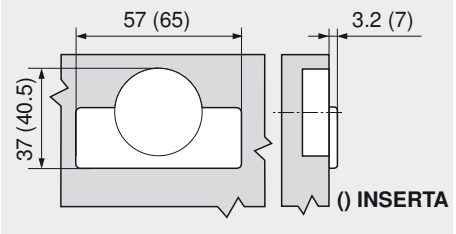

CLIP top – sistema de bisagras

► CLIP top – bisagras

►► Aplicación estándar

BLUMOTION | TIP-ON | 120°

Bisagra especial de 120°



- **Bisagra para gran recubrimiento con lado de cuerpo de mueble grueso**
- Bisagra enteramente metálica, niquelada
- Ángulo de apertura de 120°
- Ajuste cómodo de la profundidad con espiral
- Con o sin automatismo de cierre (muelle)
- Montaje y desmontaje sin herramientas de la puerta en el cuerpo de mueble
- Ajuste en 3 dimensiones (con la base correspondiente)
- Con **INSERTA** además montaje sin herramientas de la bisagra en la puerta

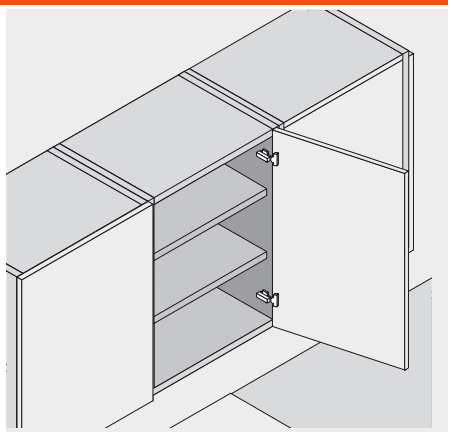

Información de pedido

Recubrimiento angular

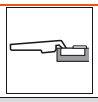
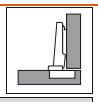

		Ref.
Cazoleta INSERTA		
Acero	con muelle	73T5590B
Acero	sin muelle	72T5590BTL

Cazoleta para atornillar		
Acero	con muelle	73T5550
Acero	sin muelle	72T5550.TL

Cazoleta de encaje a presión	40	MZM.0040
Acero	con muelle	73T5580

a Accesorios

BLUMOTION 973A Para acoplar		
Acero	niquelado	973A0500.01

Tapas		
Acero		niquelado
sin impresión		70.1503
estampada	Blum	70.1503.BP

Si se usa BLUMOTION 973A, no se precisa tapa.

a Accesorios – general

Tapa de cazoleta Cazoleta para atornillar y a presión		
Acero	niquelado	70T1504

TIP-ON para puertas Para bisagras sin muelle	
Versión estándar	955.1004
Versión larga	955A1004

Tornillos aglo para el montaje de la cazoleta	
3.5 x 15 mm	609.1500
3.5 x 17 mm	609.1700

Indicaciones para los laterales	
Visión general – CLIP top – bisagras	153
Visión general – BLUMOTION para puertas	245
Visión general – TIP-ON para puertas	261
Accesorios – bases	234
Accesorios – tapas	240
Accesorios – general	241
Montaje, desmontaje y ajuste	243
Visión general – ayudas de montaje	705
Para más información técnica	804

Bisagra especial de 120°

Planificación

Dimensiones de la bisagra y cálculo de los juegos con ajuste en fábrica (distancia de la base = 0 mm)

Puerta por interior en plena apertura

Recubrimiento angular

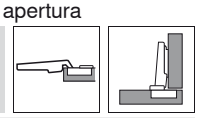

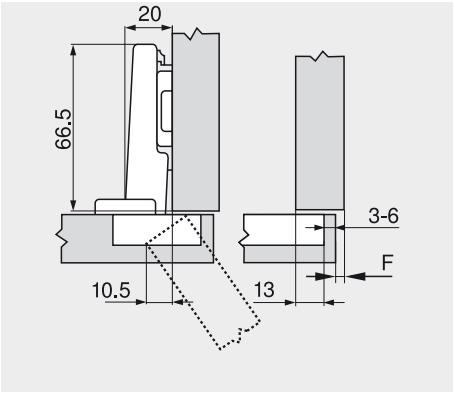

F Juego

Distancia de cazoleta

	Recubrimiento del frente												
	7	8	9	10	11	12	13	14	15	16	17	18	19
0										3	4	5	6
3							3	4	5	6			
6				3	4	5	6						
9	3	4	5	6									
Base													

Juego mínimo necesario (F) para frentes con radio del frente (R = 1 mm) para el ajuste en fábrica



Distancia de cazoleta	Espesor de puerta											
	16	18	19	20	21	22	24	26	28	30	31	32
3	0.9	1.4	1.7	2.0	2.4	2.7	4.0					
4	0.9	1.4	1.6	1.9	2.4	2.6	3.7	Recomendamos un ensayo de montaje				
5	0.9	1.4	1.6	1.9	2.2	2.5	3.6					
6	0.9	1.3	1.5	1.8	2.1	2.4	3.4					
-												
Adicional para un ajuste lateral de + 2 mm												
	+ 0.3	+ 0.4	+ 0.5	+ 0.5	+ 0.5	+ 0.6	+ 0.5					

Ajuste

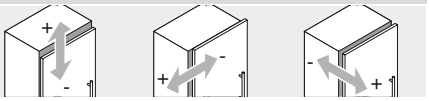

max. ± 3.0 mm
Ver las bases

± 2.0 mm

+ 3.0 mm
- 2.0 mm

Infobox

Recomendamos la planificación del cuerpo a prueba de colisiones con DYNAPLAN que se incluye gratuitamente en el DVD DYNALOG limited.

Montaje por atornillado

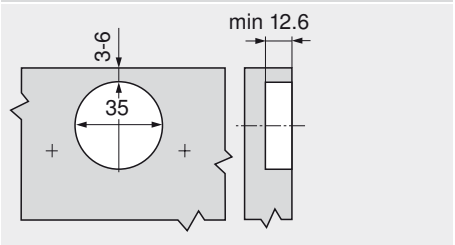

Montaje INSERTA/por encaje a presión

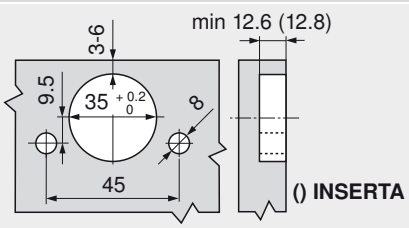

Cotas de la cazoleta

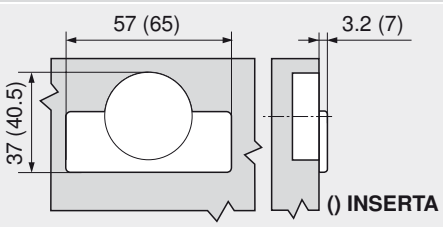

CLIP top – sistema de bisagras

► CLIP top – bisagras

►► Aplicación estándar

BLUMOTION | TIP-ON | 110°

Bisagra de 110°



- Bisagra enteramente metálica, niquelada
- Ángulo de apertura de 110°
- Ajuste cómodo de la profundidad con espiral
- Con o sin automatismo de cierre (muelle)
- Montaje y desmontaje sin herramientas de la puerta en el cuerpo de mueble
- Ajuste en 3 dimensiones (con la base correspondiente)
- Con **INSERTA** además montaje sin herramientas de la bisagra en la puerta

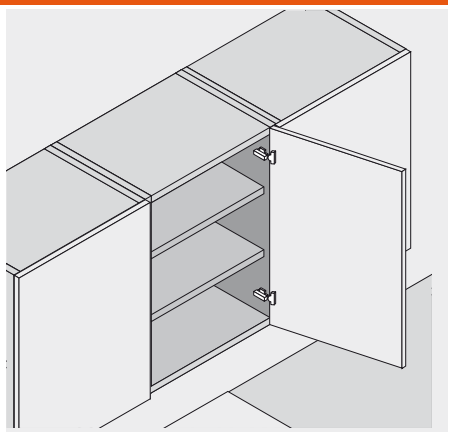

Información de pedido

Recubrimiento angular

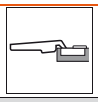

Cazoleta INSERTA		Ref.
Acero	con muelle	71T3590
Acero	sin muelle	70T3590.TL

Cazoleta para atornillar		
Acero	con muelle	71T3550
Acero	sin muelle	70T3550.TL

Cazoleta de encaje a presión		MZM.0040
Acero	con muelle	71T3580

a Accesorios

BLUMOTION 973A Para acoplar		
Acero	niquelado	973A0500.01

Tapas		
Acero		niquelado
sin impresión		70.1503
estampada	Blum	70.1503.BP

Si se usa BLUMOTION 973A, no se precisa tapa.

Tope central

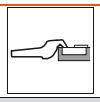

Cazoleta INSERTA		Ref.
Acero	con muelle	71T3690
Acero	sin muelle	70T3690.TL

Cazoleta para atornillar		
Acero	con muelle	71T3650
Acero	sin muelle	70T3650.TL

Cazoleta de encaje a presión		MZM.0040
Acero	con muelle	71T3680

a Accesorios

BLUMOTION 973A Para acoplar		
Acero	niquelado	973A0600

Tapas		
Acero		niquelado
sin impresión		70.1663
Serigrafía	Blum	70.1663.BL

Si se usa BLUMOTION 973A, no se precisa tapa.

Montaje interior

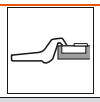

Cazoleta INSERTA		Ref.
Acero	con muelle	71T3790
Acero	sin muelle	70T3790.TL

Cazoleta para atornillar		
Acero	con muelle	71T3750
Acero	sin muelle	70T3750.TL

Cazoleta de encaje a presión		MZM.0040
Acero	con muelle	71T3780

a Accesorios

BLUMOTION 973A Para acoplar		
Acero	niquelado	973A0700

Tapas		
Acero		niquelado
sin impresión		70.1663
Serigrafía	Blum	70.1663.BL

Si se usa BLUMOTION 973A, no se precisa tapa.

a Accesorios – general

Tapa de cazoleta Cazoleta para atornillar y a presión		
Acero	niquelado	70T3504

Limitador de apertura 86°		
Plástico	negro	70T3553

TIP-ON para puertas Para bisagras sin muelle	
Versión estándar	955.1004
Versión larga	955A1004

Tornillos aglo para el montaje de la cazoleta	
3.5 x 15 mm	609.1500
3.5 x 17 mm	609.1700

Indicaciones para los laterales

Visión general – CLIP top – bisagras	153
Visión general – BLUMOTION para puertas	245
Visión general – TIP-ON para puertas	261
Accesorios – bases	234
Accesorios – tapas	240
Accesorios – general	241
Montaje, desmontaje y ajuste	243
Visión general – ayudas de montaje	705
Para más información técnica	804

Bisagra de 110°

Planificación

Dimensiones de la bisagra y cálculo de los juegos con ajuste en fábrica (distancia de la base = 0 mm)

Puerta por interior en plena apertura

Recubrimiento angular

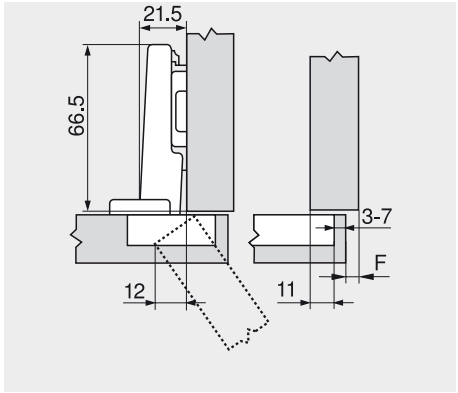

Tope central

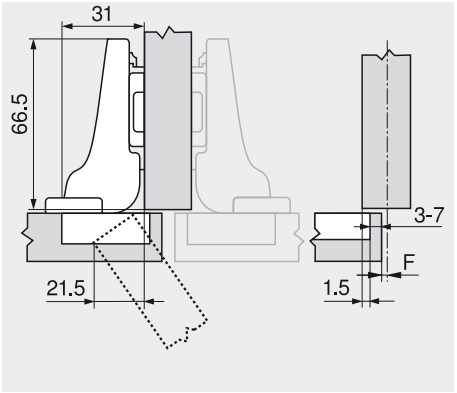

Montaje interior

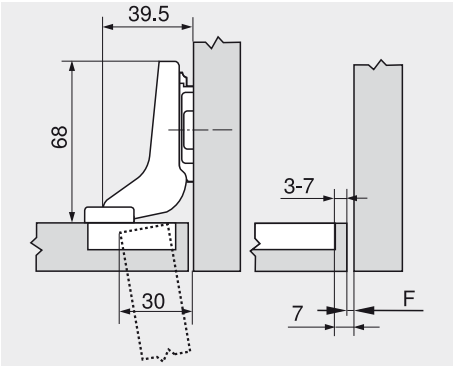

F Juego

Retroceder la posición de fijación de la base en el espesor de la puerta + 1.5 mm

Distancia de cazoleta

	Recubrimiento del frente														
	-	5	6	7	8	9	10	11	12	13	14	15	16	17	18
0											3	4	5	6	7
3								3	4	5	6	7			
6					3	4	5	6	7						
9		3	4	5	6	7									
Base															

	Recubrimiento del frente																
	-	-4.5	-3.5	-2.5	-1.5	-0.5	0.5	1.5	2.5	3.5	4.5	5.5	6.5	7.5	8.5
0											3	4	5	6	7
3								3	4	5	6	7			
6					3	4	5	6	7						
9		3	4	5	6	7									
Base															

	Recubrimiento del frente																
														-4	-3	-2	-1	0
0														3	4	5	6	7
3																		
6																		
9																		
Base																		

Juego mínimo necesario (F) para frentes con radio del frente (R = 1 mm) para el ajuste en fábrica



Distancia de cazoleta	Espesor de puerta 16	18	19	20	21	22	23	24	25	26	28	30
3	0.5	0.8	1.0	1.2	1.5	1.8	2.2	2.7	3.5	4.3	Recomendamos un ensayo de montaje	
4	0.5	0.8	1.0	1.2	1.4	1.7	2.0	2.5	3.1	3.8		
5	0.5	0.8	0.9	1.2	1.4	1.7	2.0	2.4	2.9	3.4		
6	0.5	0.8	0.9	1.2	1.3	1.6	1.9	2.3	2.7	3.2		
7	0.5	0.8	0.9	1.1	1.3	1.6	1.9	2.2	2.6	3.0		
Adicional para un ajuste lateral de + 2 mm												
	+ 0.2	+ 0.4	+ 0.4	+ 0.5	+ 0.5	+ 0.5	+ 0.5	+ 0.5	+ 0.5	+ 0.5		

Ajuste

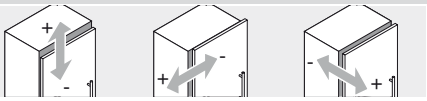

max. ± 3.0 mm
Ver las bases

± 2.0 mm

+ 3.0 mm
- 2.0 mm

Infobox

Recomendamos la planificación del cuerpo a prueba de colisiones con DYNAPLAN que se incluye gratuitamente en el DVD DYNALOG limited.

Montaje por atornillado

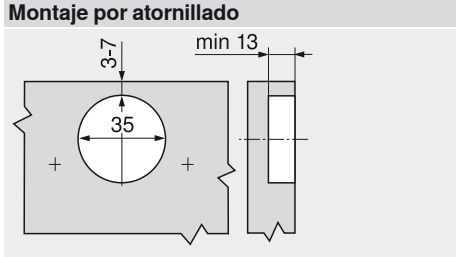

Montaje INSERTA/por encaje a presión

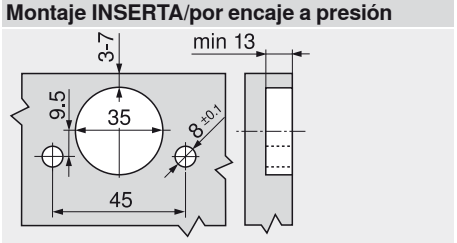

Cotas de la cazoleta

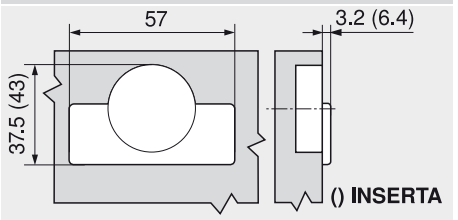

CLIP top – sistema de bisagras

► CLIP top – bisagras

►► Aplicación estándar

BLUMOTION TIP-ON 110°

Bisagra especial de 110°



- **Bisagra para gran recubrimiento con lado de cuerpo de mueble grueso**
- Bisagra enteramente metálica, niquelada
- Ángulo de apertura de 110°
- Ajuste cómodo de la profundidad con espiral
- Con o sin automatismo de cierre (muelle)
- Montaje y desmontaje sin herramientas de la puerta en el cuerpo de mueble
- Ajuste en 3 dimensiones (con la base correspondiente)
- Con **INSERTA** además montaje sin herramientas de la bisagra en la puerta

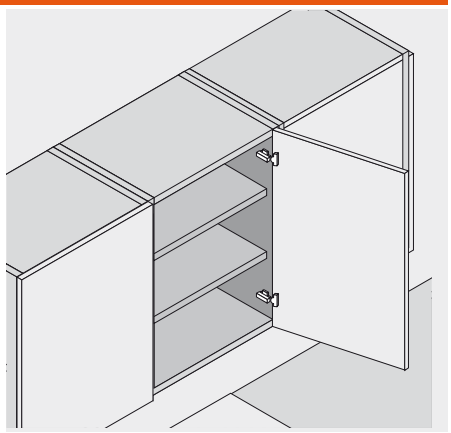

Información de pedido

Recubrimiento angular

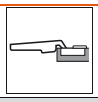
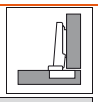

Cazoleta INSERTA		Ref.
Acero	con muelle	73T3590
Acero	sin muelle	72T3590.TL

Cazoleta para atornillar		
Acero	con muelle	73T3550
Acero	sin muelle	72T3550.TL

Cazoleta de encaje a presión		MZM.0040
Acero	con muelle	73T3580

a Accesorios

BLUMOTION 973A Para acoplar		
Acero	niquelado	973A0500.01

Tapas		
Acero		niquelado
sin impresión		70.1503
estampada	Blum	70.1503.BP

Si se usa BLUMOTION 973A, no se precisa tapa.

a Accesorios – general

Tapa de cazoleta Cazoleta para atornillar y a presión		
Acero	niquelado	70T3504

Limitador de apertura 86°		
Plástico	negro	70T3553

TIP-ON para puertas Para bisagras sin muelle	
Versión estándar	955.1004
Versión larga	955A1004

Tornillos aglo para el montaje de la cazoleta	
3.5 x 15 mm	609.1500
3.5 x 17 mm	609.1700

Indicaciones para los laterales	
Visión general – CLIP top – bisagras	153
Visión general – BLUMOTION para puertas	245
Visión general – TIP-ON para puertas	261
Accesorios – bases	234
Accesorios – tapas	240
Accesorios – general	241
Montaje, desmontaje y ajuste	243
Visión general – ayudas de montaje	705
Para más información técnica	804

Bisagra especial de 110°

Planificación

Dimensiones de la bisagra y cálculo de los juegos con ajuste en fábrica (distancia de la base = 0 mm)

Puerta por interior en plena apertura

Recubrimiento angular

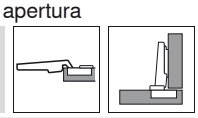

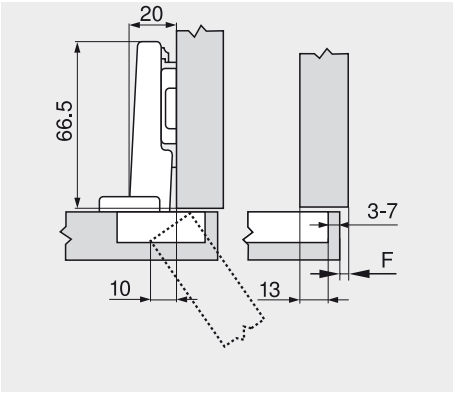

F Juego

Distancia de cazoleta

	Recubrimiento del frente														
	-	7	8	9	10	11	12	13	14	15	16	17	18	19	20
0											3	4	5	6	7
3								3	4	5	6	7			
6					3	4	5	6	7						
9		3	4	5	6	7									
Base															

Juego mínimo necesario (F) para frentes con radio del frente (R = 1 mm) para el ajuste en fábrica

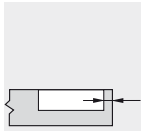

Distancia de cazoleta	Espesor de puerta											
	16	18	19	20	21	22	23	24	25	26	28	30
3	0.5	0.8	1.0	1.2	1.5	1.8	2.2	2.7	3.5	4.3	Recomen-	
4	0.5	0.8	1.0	1.2	1.4	1.7	2.0	2.5	3.1	3.8	damos un	
5	0.5	0.8	0.9	1.2	1.4	1.7	2.0	2.4	2.9	3.4	ensayo de	
6	0.5	0.8	0.9	1.2	1.3	1.6	1.9	2.3	2.7	3.2	montaje	
7	0.5	0.8	0.9	1.1	1.3	1.6	1.9	2.2	2.6	3.0		
Adicional para un ajuste lateral de + 2 mm												
	+ 0.2	+ 0.4	+ 0.4	+ 0.5	+ 0.5	+ 0.5	+ 0.5	+ 0.5	+ 0.5	+ 0.5		

Ajuste

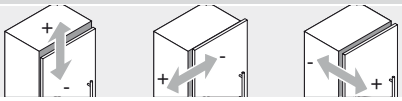

max. ± 3.0 mm ± 2.0 mm + 3.0 mm
Ver las bases - 2.0 mm

Infobox

Recomendamos la planificación del cuerpo a prueba de colisiones con DYNAPLAN que se incluye gratuitamente en el DVD DYNALOG limited.

Montaje por atornillado

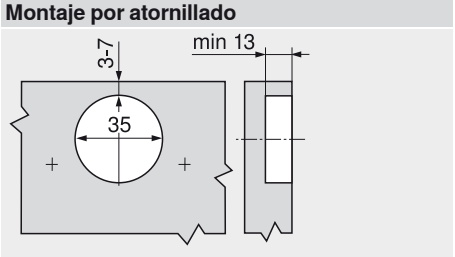

Montaje INSERTA/por encaje a presión

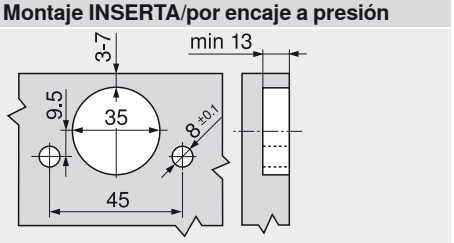

Cotas de la cazoleta

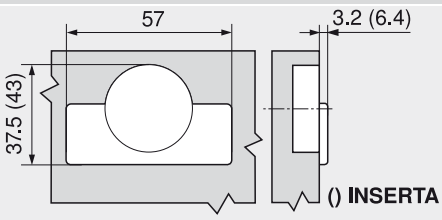

CLIP top – sistema de bisagras

► CLIP top – bisagras

►► Aplicación estándar

BLUMOTION | TIP-ON | 107°

Bisagra de 107°



- Bisagra enteramente metálica, niquelada
- Ángulo de apertura de 107°
- Ajuste cómodo de la profundidad con espiral
- Con y sin automatismo de cierre (muelle)
- Montaje y desmontaje sin herramientas de la puerta en el cuerpo de mueble
- Ajuste en 3 dimensiones (con la base correspondiente)
- Con **INSERTA** además montaje sin herramientas de la bisagra en la puerta

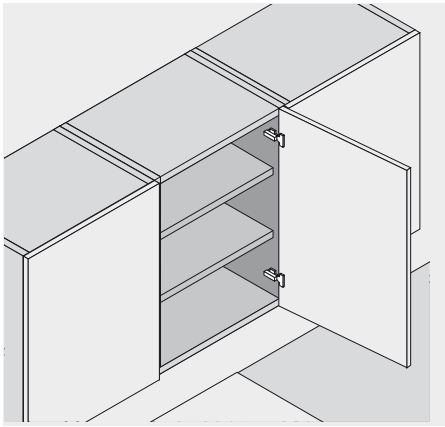

Información de pedido

Recubrimiento angular

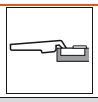

Cazoleta INSERTA

		Ref.
Acero	con muelle	75T1590B
Acero	sin muelle	74T1590BTL

Cazoleta para atornillar

Acero	con muelle	75T1550
Acero	sin muelle	74T1550.TL

Cazoleta de encaje a presión — MZM.0040

Acero	con muelle	75T1580

Accesorios

BLUMOTION 973A Para acoplar

Acero	niquelado	973A0500.01

Tapas

Acero		niquelado
sin impresión		70.1503
estampada	Blum	70.1503.BP

Si se usa BLUMOTION 973A, no se precisa tapa.

Tope central

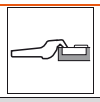

Cazoleta INSERTA

		Ref.
Acero	con muelle	75T1690B
Acero	sin muelle	74T1690BTL

Cazoleta para atornillar

Acero	con muelle	75T1650
Acero	sin muelle	74T1650.TL

Cazoleta de encaje a presión — MZM.0040

Acero	con muelle	75T1680

Accesorios

BLUMOTION 973A Para acoplar

Acero	niquelado	973A0600

Tapas

Acero		niquelado
sin impresión		70.1663
Serigrafía	Blum	70.1663.BL

Si se usa BLUMOTION 973A, no se precisa tapa.

Montaje interior

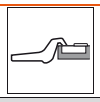

Cazoleta INSERTA

		Ref.
Acero	con muelle	75T1790B
Acero	sin muelle	74T1790BTL

Cazoleta para atornillar

Acero	con muelle	75T1750
Acero	sin muelle	74T1750.TL

Cazoleta de encaje a presión — MZM.0040

Acero	con muelle	75T1780

Accesorios

BLUMOTION 973A Para acoplar

Acero	niquelado	973A0700

Tapas

Acero		niquelado
sin impresión		70.1663
Serigrafía	Blum	70.1663.BL

Si se usa BLUMOTION 973A, no se precisa tapa.

Accesorios – general

Tapa de cazoleta Cazoleta para atornillar y a presión

Acero	niquelado	70T1504

Limitador de apertura 86°

Plástico	negro	☎ 74.1103

TIP-ON para puertas Para bisagras sin muelle

Versión estándar	955.1004
Versión larga	955A1004

Tornillos aglo para el montaje de la cazoleta

3.5 x 15 mm	609.1500
3.5 x 17 mm	609.1700

Indicaciones para los laterales

Visión general – CLIP top – bisagras	153
Visión general – BLUMOTION para puertas	245
Visión general – TIP-ON para puertas	261
Accesorios – bases	234
Accesorios – tapas	240
Accesorios – general	241
Montaje, desmontaje y ajuste	243
Visión general – ayudas de montaje	705
Para más información técnica	804

Bisagra de 107°

Planificación

Dimensiones de la bisagra y cálculo de los juegos con ajuste en fábrica (distancia de la base = 0 mm)

Puerta por interior en plena apertura

Recubrimiento angular

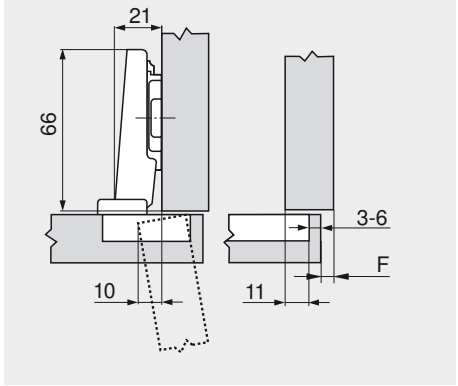

Tope central

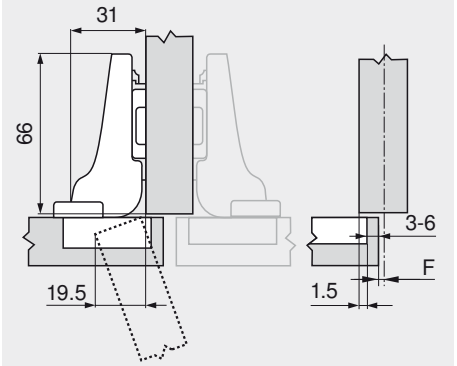

Montaje interior

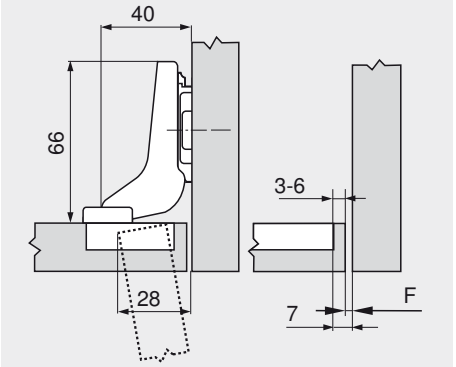

F Juego

Retroceder la posición de fijación de la base en el espesor de la puerta + 1.5 mm

Distancia de cazoleta

	Recubrimiento del frente												
	5	6	7	8	9	10	11	12	13	14	15	16	17
0										3	4	5	6
3							3	4	5	6			
6				3	4	5	6						
9	3	4	5	6									
Base													

	Recubrimiento del frente													
	-4.5	-3.5	-2.5	-1.5	-0.5	0.5	1.5	2.5	3.5	4.5	5.5	6.5	7.5	
0										3	4	5	6	
3							3	4	5	6				
6				3	4	5	6							
9	3	4	5	6										
Base														

	Recubrimiento del frente																	
												-4	-3	-2	-1			
0												3	4	5	6			
3																		
6																		
9																		
Base																		

Juego mínimo necesario (F) para frentes con radio del frente (R = 1 mm) para el ajuste en fábrica

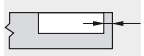

Distancia de cazoleta	Espesor de puerta											
	16	18	19	20	21	22	24	26	28	30	31	32
3	0.5	1.0	1.3	1.6	2.1	2.7	4.3					
4	0.5	0.9	1.2	1.5	2.0	2.5	3.9	Recomendamos un ensayo de montaje				
5	0.5	0.9	1.2	1.4	1.8	2.3	3.6					
6	0.5	0.8	1.1	1.4	1.7	2.2	3.3					
-												
Adicional para un ajuste lateral de + 2 mm												
+ 0.1	+ 0.2	+ 0.2	+ 0.3	+ 0.3	+ 0.3	+ 0.3						

Ajuste

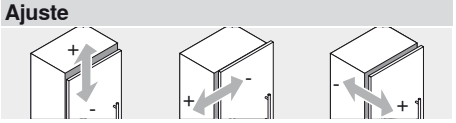

max. ± 3.0 mm
Ver las bases

± 2.0 mm

+ 3.0 mm
- 2.0 mm

Infobox

Recomendamos la planificación del cuerpo a prueba de colisiones con DYNAPLAN que se incluye gratuitamente en el DVD DYNALOG limited.

Montaje por atornillado

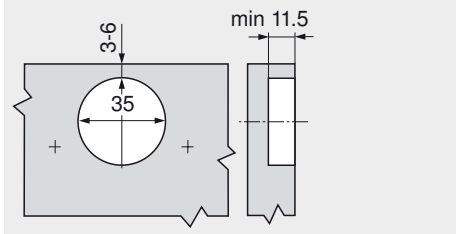

Montaje INSERTA/por encaje a presión

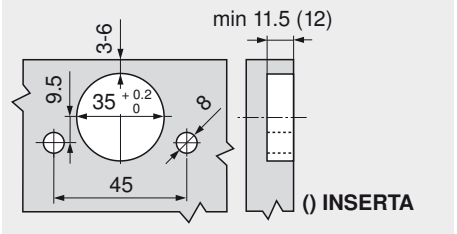

Cotas de la cazoleta

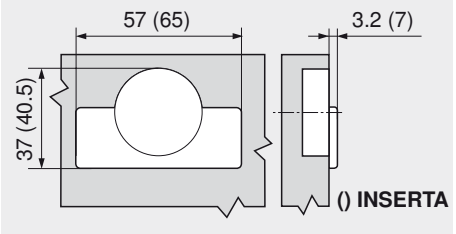

CLIP top – sistema de bisagras

► CLIP top – bisagras

►► Aplicación estándar

BLUMOTION TIP-ON 100°

CLIP bisagra de 100°



- Bisagra enteramente metálica, niquelada
- Ángulo de apertura de 100°
- Con o sin automatismo de cierre (muelle)
- Montaje y desmontaje sin herramientas de la puerta en el cuerpo de mueble
- Ajuste en 3 dimensiones (con la base correspondiente)
- Con **INSERTA** además montaje sin herramientas de la bisagra en la puerta

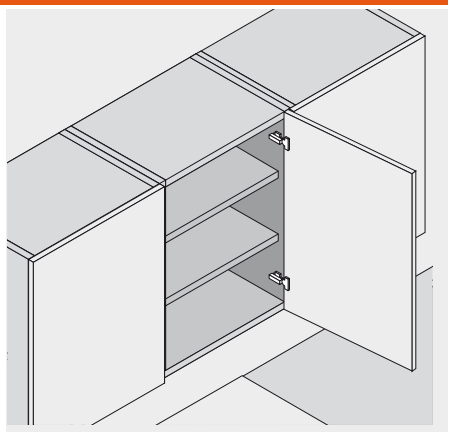

Información de pedido

Recubrimiento angular

Cazoleta INSERTA		Ref.
Acero	con muelle	71M2590B

Cazoleta para atornillar		
Acero	con muelle	71M2550
Acero	sin muelle	70M2550.TL

Cazoleta de encaje a presión		MZM.0040
Acero	con muelle	71M2580
Acero	sin muelle	70M2580.TL

a Accesorios

BLUMOTION 973A Para acoplar		
Acero	niquelado	973A0500.01

Tapas		
Acero		niquelado
sin impresión		90M2503
estampada	Blum	90M2503.BP

Si se usa BLUMOTION 973A, no se precisa tapa.

Tope central

Cazoleta INSERTA		Ref.
Acero	con muelle	71M2690B

Cazoleta para atornillar		
Acero	con muelle	71M2650
Acero	sin muelle	70M2650.TL

Cazoleta de encaje a presión		MZM.0040
Acero	con muelle	71M2680
Acero	sin muelle	70M2680.TL

a Accesorios

BLUMOTION 973A Para acoplar		
Acero	niquelado	973A0600

Tapas		
Acero		niquelado
sin impresión		94M3603

Si se usa BLUMOTION 973A, no se precisa tapa.

Montaje interior

Cazoleta INSERTA		Ref.
Acero	con muelle	71M2790B

Cazoleta para atornillar		
Acero	con muelle	71M2750
Acero	sin muelle	70M2750.TL

Cazoleta de encaje a presión		MZM.0040
Acero	con muelle	71M2780
Acero	sin muelle	70M2780.TL

a Accesorios

BLUMOTION 973A Para acoplar		
Acero	niquelado	973A0700

Tapas		
Acero		niquelado
sin impresión		94M3603

Si se usa BLUMOTION 973A, no se precisa tapa.

a Accesorios – general

TIP-ON para puertas Para bisagras sin muelle	
Versión estándar	955.1004
Versión larga	955A1004

Tornillos aglo para el montaje de la cazoleta	
3.5 x 15 mm	609.1500
3.5 x 17 mm	609.1700

Indicaciones para los laterales

Visión general – CLIP top – bisagras	153
Visión general – BLUMOTION para puertas	245
Visión general – TIP-ON para puertas	261
Accesorios – bases	234
Accesorios – tapas	240
Accesorios – general	241
Montaje, desmontaje y ajuste	243
Visión general – ayudas de montaje	705
Para más información técnica	804

CLIP bisagra de 100°

Planificación

Dimensiones de la bisagra y cálculo de los juegos con ajuste en fábrica (distancia de la base = 0 mm)

Puerta por interior en plena apertura

Recubrimiento angular

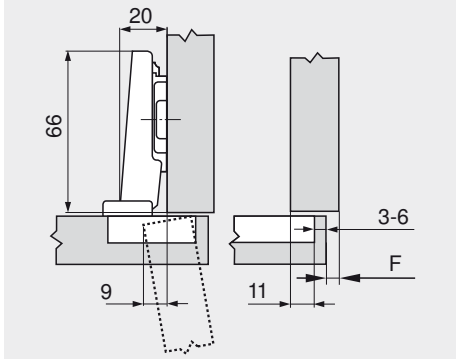

F Juego

Tope central

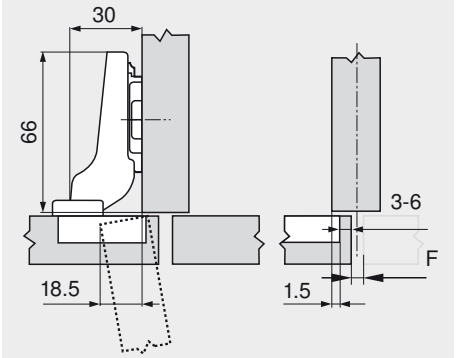

Montaje interior

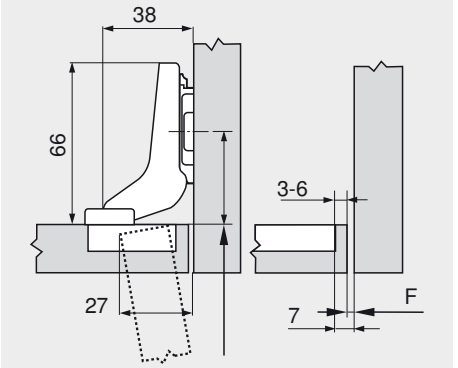

Retroceder la posición de fijación de la base en el espesor de la puerta + 1.5 mm

Distancia de cazoleta

	Recubrimiento del frente												
	5	6	7	8	9	10	11	12	13	14	15	16	17
0										3	4	5	6
3							3	4	5	6			
6				3	4	5	6						
9	3	4	5	6									
Base													

	Recubrimiento del frente												
	-4.5	-3.5	-2.5	-1.5	-0.5	0.5	1.5	2.5	3.5	4.5	5.5	6.5	7.5
0										3	4	5	6
3							3	4	5	6			
6				3	4	5	6						
9	3	4	5	6									
Base													

	Recubrimiento del frente												
										-4	-3	-2	-1
0										3	4	5	6
3													
6													
9													
Base													

Juego mínimo necesario (F) para frentes con radio del frente (R = 1 mm) para el ajuste en fábrica



Distancia de cazoleta	Espesor de puerta											
	16	18	19	20	21	22	24	26	28	30	31	32
3	0.3	0.5	0.7	1.0	1.3	1.6	3.3					
4	0.3	0.5	0.7	1.0	1.2	1.6	3.2	Recomendamos un ensayo de montaje				
5	0.3	0.5	0.7	0.9	1.2	1.5	2.6					
6	0.3	0.5	0.7	0.9	1.1	1.4	2.4					
-												
Adicional para un ajuste lateral de + 2 mm												
+ 0.1	+ 0.3	+ 0.3	+ 0.4	+ 0.4	+ 0.5	+ 0.4						

Ajuste

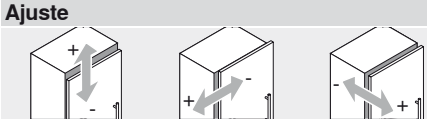

max. ± 3.0 mm
Ver las bases

± 2.0 mm

+ 3.0 mm
- 1.0 mm

Infobox

Recomendamos la planificación del cuerpo a prueba de colisiones con DYNAPLAN que se incluye gratuitamente en el DVD DYNALOG limited.

Montaje por atornillado

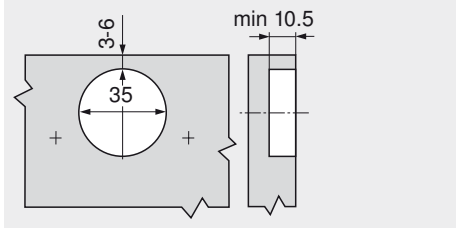

Montaje INSERTA/por encaje a presión

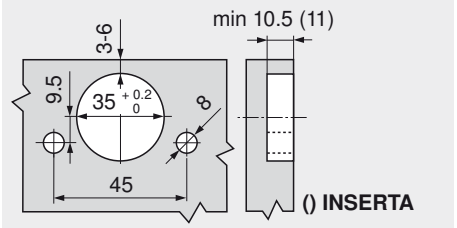

Cotas de la cazoleta

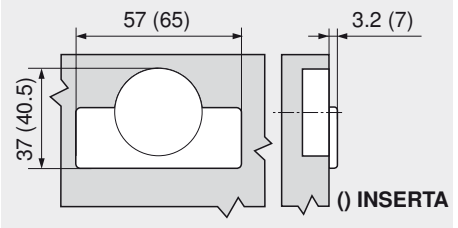

CLIP top – sistema de bisagras

► CLIP top – bisagras

►► Aplicación estándar

BLUMOTION TIP-ON 155°

Bisagra de 155°



- **Para armarios con cajones interiores o entrepaños (recubrimiento angular)**
- Bisagra enteramente metálica, niquelada
- Ángulo de apertura de 155°
- Ajuste cómodo de la profundidad con espiral
- Con o sin automatismo de cierre (muelle)
- Montaje y desmontaje sin herramientas de la puerta en el cuerpo de mueble
- Ajuste en 3 dimensiones (con la base correspondiente)
- Con **INSERTA** además montaje sin herramientas de la bisagra en la puerta

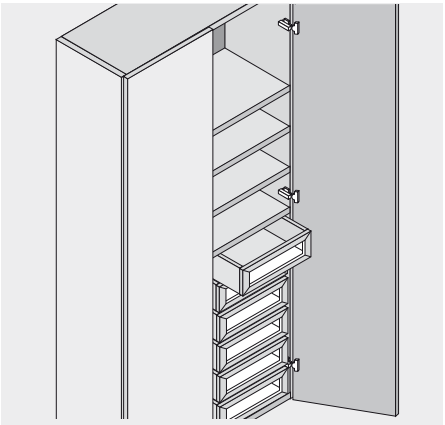

Información de pedido

Recubrimiento angular

Entrada 0

Cazoleta INSERTA		Ref.
Zamak	con muelle	71T7540N
Zamak	sin muelle	70T7540NTL

Cazoleta para atornillar		
Zamak	con muelle	71T7500N
Zamak	sin muelle	70T7500NTL

Cazoleta de encaje a presión		MZM.0040
Zamak	con muelle	71T7530N

Accesorios

BLUMOTION 973A Para acoplar		
Cinc	niquelado	973A7000

Tapas		
Acero	niquelado	
sin impresión		70.7503
Serigrafía		70.7503.BL

Si se usa BLUMOTION 973A, no se precisa tapa.

Tope central

Cazoleta INSERTA		Ref.
Zamak	con muelle	71T7640N

Cazoleta para atornillar		
Zamak	con muelle	71T7600N

Accesorios

BLUMOTION 973A Para acoplar		
Cinc	niquelado	973A7000

Tapas		
Acero	niquelado	
sin impresión		70.7503
Serigrafía		70.7503.BL

Si se usa BLUMOTION 973A, no se precisa tapa.

Montaje interior

Utilizar las bisagras para recubrimiento central y una base elevada de 9 mm

Accesorios – general

Limitador de apertura 110°		
Plástico	RAL 7037	70T7503N

TIP-ON para puertas Para bisagras sin muelle	
Versión estándar	955.1004
Versión larga	955A1004

Tornillos aglo para el montaje de la cazoleta	
3.5 x 15 mm	609.1500
3.5 x 17 mm	609.1700

Indicaciones para los laterales

Visión general – CLIP top – bisagras	153
Visión general – BLUMOTION para puertas	245
Visión general – TIP-ON para puertas	261
Accesorios – bases	234
Accesorios – tapas	240
Accesorios – general	241
Montaje, desmontaje y ajuste	243
Visión general – ayudas de montaje	705
Para más información técnica	804

Bisagra de 155°

Planificación

Dimensiones de la bisagra y cálculo de los juegos con ajuste en fábrica (distancia de la base = 0 ó 9 mm)

Puerta por interior con apertura de 90°

Recubrimiento angular

Entrada 0

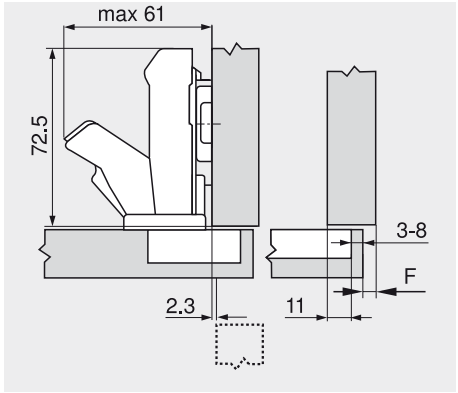

Tope central

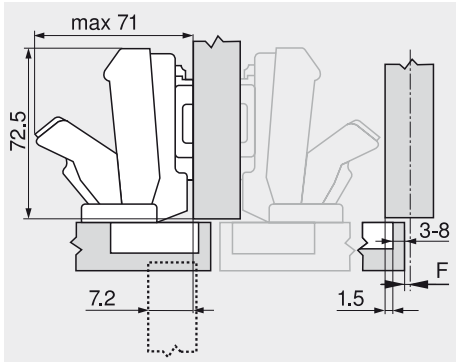

Montaje interior

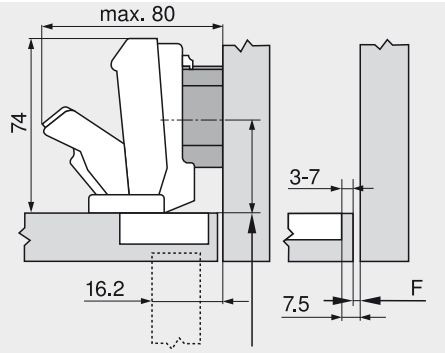

F Juego

Retroceder la posición de fijación de la base en el espesor de la puerta + 1.5 mm

Distancia de cazoleta

	Recubrimiento del frente														
	5	6	7	8	9	10	11	12	13	14	15	16	17	18	19
0										3	4	5	6	7	8
3							3	4	5	6	7	8			
6				3	4	5	6	7	8						
9	3	4	5	6	7	8									
Base															

	Recubrimiento del frente																		
	-4.5	-3.5	-2.5	-1.5	-0.5	0.5	1.5	2.5	3.5	4.5	5.5	6.5	7.5	8.5	9.5
0										3	4	5	6	7	8
3							3	4	5	6	7	8			
6				3	4	5	6	7	8						
9	3	4	5	6	7	8									
Base															

	Recubrimiento del frente														
										-4.5	-3.5	-2.5	-1.5	-0.5	
0															
3															
6															
9										3	4	5	6	7	
Base															

Herraje para inglete

	Ref.
Base 0 mm	
Bisagra para recubrimiento central	

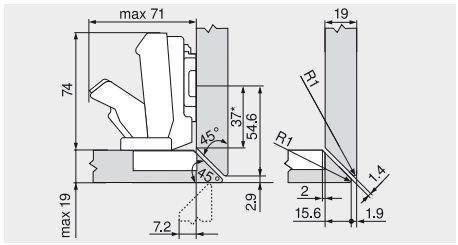

Corte a inglete con espesor de puerta hasta 19 mm

Ajuste

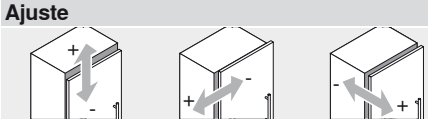

max. ± 3.0 mm Ver las bases | ± 2.0 mm | + 3.0 mm - 2.0 mm

Juego mínimo necesario (F) para frentes con radio del frente (R = 1 mm) para el ajuste en fábrica

En un espesor de de puerta de hasta 24 mm, el juego mínimo es de 0 mm.

A partir de espesores de frente de 24 mm (cuando la distancia entre los orificios de la cazoleta es de 7 - 8 mm, a partir de espesores de frente de 22 mm), o cuando se trata de recubrimientos angulares sobre la pared, recomendamos un ensayo de montaje.

Infobox

Recomendamos la planificación del cuerpo a prueba de colisiones con DYNAPLAN que se incluye gratuitamente en el DVD DYNALOG limited.

Montaje por atornillado

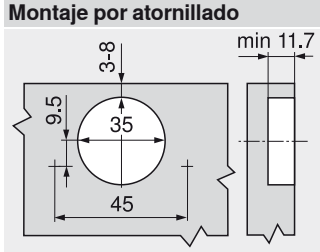

Montaje INSERTA/por encaje a presión

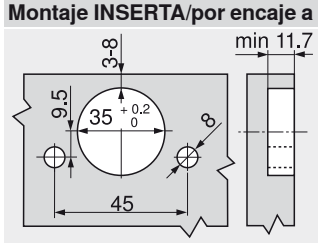

Cotas de la cazoleta

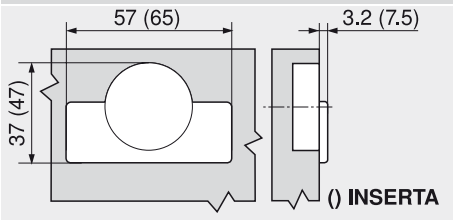

CLIP top – sistema de bisagras

► CLIP top – bisagras

►► Aplicación estándar

BLUMOTION | TIP-ON | 170°

Bisagra de 170°



- Bisagra enteramente metálica, niquelada
- Ángulo de apertura de 170°
- Ajuste cómodo de la profundidad con espiral
- Con o sin automatismo de cierre (muelle)
- Montaje y desmontaje sin herramientas de la puerta en el cuerpo de mueble
- Ajuste en 3 dimensiones (con la base correspondiente)
- Con **INSERTA** además montaje sin herramientas de la bisagra en la puerta

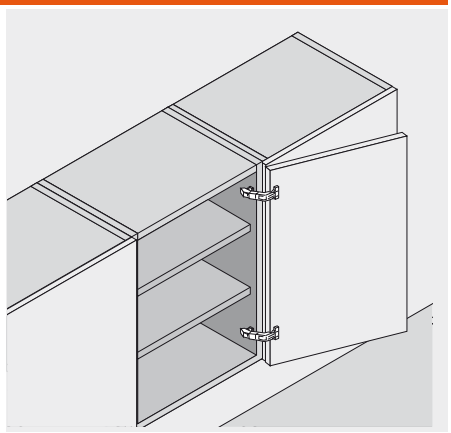

Información de pedido

Recubrimiento angular

Cazoleta INSERTA		Ref.
Zamak	con muelle	71T6540B
Zamak	sin muelle	70T6540B

Cazoleta para atornillar		
Acero	con muelle	71T6550
Acero	sin muelle	70T6550

Cazoleta de encaje a presión		MZM.0040
Acero	con muelle	71T6580
Montaje con matriz solamente		

a Accesorios

BLUMOTION 973A Para acoplar		
Cinc	niquelado	973A6000

Tapas		
Acero		niquelado
sin impresión		80.6507
Serigrafía	Blum	80.6507.BL

Si se usa BLUMOTION 973A, no se precisa tapa.

Tope central

Cazoleta INSERTA		Ref.
Zamak	con muelle	71T6640B
Zamak	sin muelle	70T6640B

Cazoleta para atornillar		
Acero	con muelle	71T6650
Acero	sin muelle	70T6650

Cazoleta de encaje a presión		MZM.0040
Acero	con muelle	71T6680
Montaje con matriz solamente		

a Accesorios

BLUMOTION 973A Para acoplar		
Cinc	niquelado	973A6000

Tapas		
Acero		niquelado
sin impresión		80.6507
Serigrafía	Blum	80.6507.BL

Si se usa BLUMOTION 973A, no se precisa tapa.

Montaje interior

Utilizar las bisagras para recubrimiento central y una base elevada de 9 mm

a Accesorios – general

Limitador de apertura 130°		
Plástico	negro	☎ 70.6103

TIP-ON para puertas Para bisagras sin muelle	
Versión estándar	955.1004
Versión larga	955A1004

Tornillos aglo para el montaje de la cazoleta	
3.5 x 15 mm	609.1500
3.5 x 17 mm	609.1700

Indicaciones para los laterales

Observación de seguridad	807
Visión general – CLIP top – bisagras	153
Visión general – BLUMOTION para puertas	245
Visión general – TIP-ON para puertas	261
Accesorios – bases	234
Accesorios – tapas	240
Accesorios – general	241
Montaje, desmontaje y ajuste	243
Visión general – ayudas de montaje	705
Para más información técnica	804

Bisagra de 170°

Planificación

Dimensiones de la bisagra y cálculo de los juegos con ajuste en fábrica (distancia de la base = 0 ó 9 mm)

Puerta por interior con apertura de 90°

Recubrimiento angular

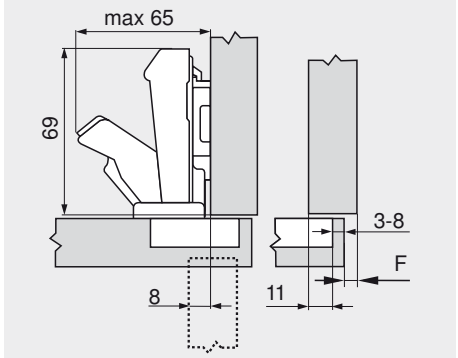

Tope central

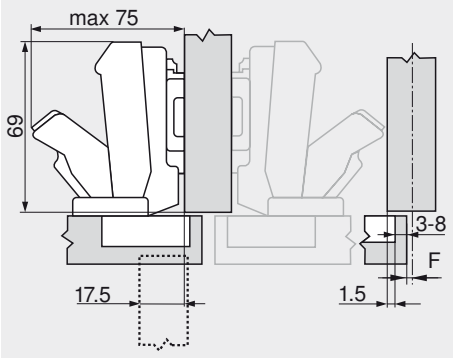

Montaje interior

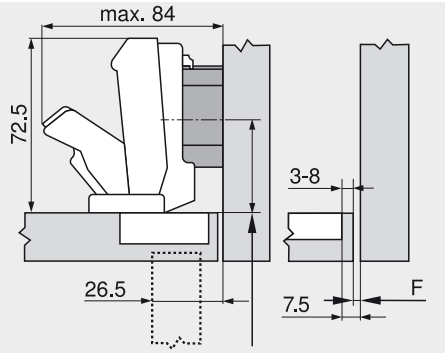

F Juego

Retroceder la posición de fijación de la base en el espesor de la puerta + 1.5 mm

Distancia de cazoleta

	Recubrimiento del frente													
	5	6	7	8	9	10	11	12	13	14	15	16	17	18	19
0										3	4	5	6	7	8
3							3	4	5	6	7	8			
6				3	4	5	6	7	8						
9	3	4	5	6	7	8									
Base															

	Recubrimiento del frente																		
	-4.5	-3.5	-2.5	-1.5	-0.5	0.5	1.5	2.5	3.5	4.5	5.5	6.5	7.5	8.5	9.5
0										3	4	5	6	7	8
3							3	4	5	6	7	8			
6				3	4	5	6	7	8						
9	3	4	5	6	7	8									
Base															

	Recubrimiento del frente																		
																-4.5	-3.5	-2.5	-1.5	-0.5
0																				
3																				
6																				
9																3	4	5	6	7
Base																				

Herraje para inglete

		Ref.
Base	6 mm	175H9160
Limitador de apertura	130°	☎ 70.6103
Bisagra para recubrimiento central		

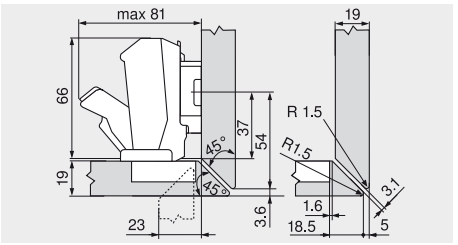

Corte a inglete en el lateral izquierdo y derecho del cuerpo de mueble, no arriba y abajo.

Ajuste

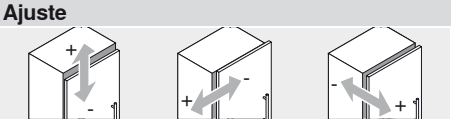

max. ± 3.0 mm ± 2.0 mm + 3.0 mm
Ver las bases - 2.0 mm

Juego mínimo necesario (F) para frentes con radio del frente (R = 1 mm) para el ajuste en fábrica

Hasta un espesor de puerta de 21 mm, el juego mínimo es de 0 mm.

A partir del espesor de 22 mm, recomendamos un ensayo de montaje.

Infobox

Recomendamos la planificación del cuerpo a prueba de colisiones con DYNAPLAN que se incluye gratuitamente en el DVD DYNALOG limited.

Montaje por atornillado

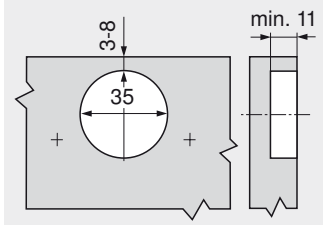

Montaje INSERTA/por encaje a presión

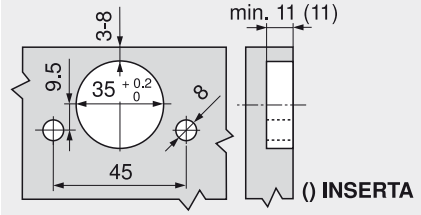

Cotas de la cazoleta

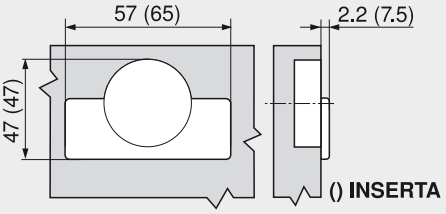

CLIP top – sistema de bisagras

► CLIP top – bisagras

►► Aplicación con puertas perfiladas

BLUMOTION TIP-ON 95°

Bisagra para puertas perfiladas



- **Bisagra para puertas gruesas y puertas con perfiles**
- Bisagra enteramente metálica, niquelada
- Ángulo de apertura de 95°
- Ajuste cómodo de la profundidad con espiral
- Con o sin automatismo de cierre (muelle)
- Montaje y desmontaje sin herramientas de la puerta en el cuerpo de mueble
- Ajuste en 3 dimensiones (con la base correspondiente)
- Con **INSERTA** además montaje sin herramientas de la bisagra en la puerta

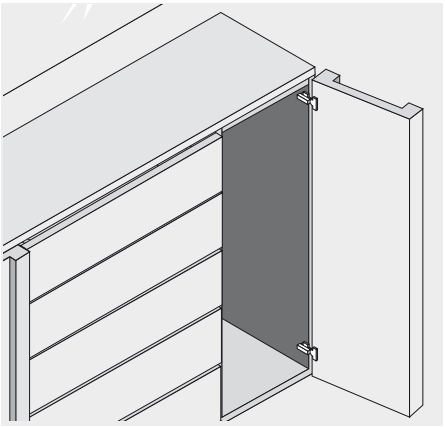

Información de pedido

Recubrimiento angular

Cazoleta INSERTA		Ref.
Acero	con muelle	71T9590B

Cazoleta para atornillar		
Acero	con muelle	71T9550
Acero	sin muelle	70T9550.TL

Cazoleta de encaje a presión	40	MZM.0040
Acero	con muelle	71T9580

a Accesorios

BLUMOTION 973A Para acoplar		
Acero	niquelado	973A0500.01

Tapas		
Acero		niquelado
sin impresión		70.1563
Serigrafía	Blum	70.1563.BL

Si se usa BLUMOTION 973A, no se precisa tapa.

Tope central

Cazoleta INSERTA		Ref.
Acero	con muelle	71T9690B

Cazoleta para atornillar		
Acero	con muelle	71T9650
Acero	sin muelle	70T9650.TL

Cazoleta de encaje a presión	40	MZM.0040
Acero	con muelle	71T9680

a Accesorios

BLUMOTION 973A Para acoplar		
Acero	niquelado	973A0600

Tapas		
Acero		niquelado
sin impresión		70.1663
Serigrafía	Blum	70.1663.BL

Si se usa BLUMOTION 973A, no se precisa tapa.

Montaje interior

Cazoleta INSERTA		Ref.
Acero	con muelle	71T9790B

Cazoleta para atornillar		
Acero	con muelle	71T9750
Acero	sin muelle	70T9750.TL

Cazoleta de encaje a presión	40	MZM.0040
Acero	con muelle	71T9780

a Accesorios

BLUMOTION 973A Para acoplar		
Acero	niquelado	973A0700

Tapas		
Acero		niquelado
sin impresión		70.1663
Serigrafía	Blum	70.1663.BL

Si se usa BLUMOTION 973A, no se precisa tapa.

a Accesorios – general

Tapa de cazoleta Cazoleta para atornillar y a presión		
Acero	niquelado	70T1504

TIP-ON para puertas Para bisagras sin muelle	
Versión estándar	955.1004
Versión larga	955A1004

Tornillos aglo para el montaje de la cazoleta	
3.5 x 15 mm	609.1500
3.5 x 17 mm	609.1700

Indicaciones para los laterales

Visión general – CLIP top – bisagras	153
Visión general – BLUMOTION para puertas	245
Visión general – TIP-ON para puertas	261
Accesorios – bases	234
Accesorios – tapas	240
Accesorios – general	241
Montaje, desmontaje y ajuste	243
Visión general – ayudas de montaje	705
Para más información técnica	804

Bisagra para puertas perfiladas

Planificación

Dimensiones de la bisagra y cálculo de los juegos con ajuste en fábrica (distancia de la base = 0 mm)

Puerta por interior en plena apertura

Recubrimiento angular

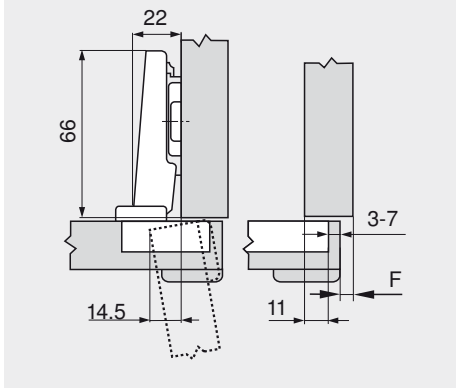

F Juego

Tope central

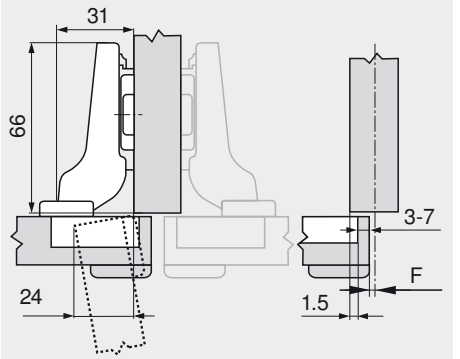

Montaje interior

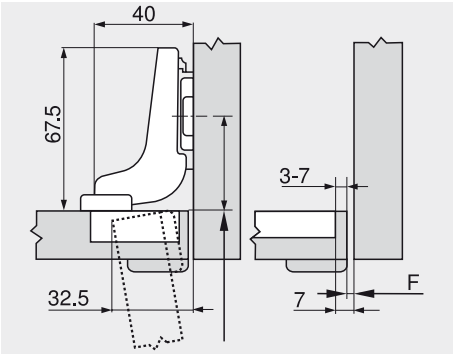

Retroceder la posición de fijación de la base en el espesor de la puerta + 1.5 mm

Distancia de cazoleta

Recubrimiento del frente

	-	5	6	7	8	9	10	11	12	13	14	15	16	17	18
0											3	4	5	6	7
3								3	4	5	6	7			
6					3	4	5	6	7						
9		3	4	5	6	7									

Base

Recubrimiento del frente

	-	-4.5	-3.5	-2.5	-1.5	-0.5	0.5	1.5	2.5	3.5	4.5	5.5	6.5	7.5	8.5
0											3	4	5	6	7
3								3	4	5	6	7			
6					3	4	5	6	7						
9		3	4	5	6	7									

Base

Recubrimiento del frente

									-4	-3	-2	-1	0
0									3	4	5	6	7
3													
6													
9													

Base

Juego mínimo necesario (F) para frentes con radio del frente (R = 1 mm) para el ajuste en fábrica



Distancia de cazoleta	Espesor de puerta 16	18	19	20	22	24	26	28	29	30	31	32
3	0.2	0.3	0.4	0.5	0.8	1.0	1.5	1.9	2.8	3.6	4.5	5.4
4	0.2	0.3	0.4	0.5	0.7	1.0	1.4	1.8	2.5	3.1	4.0	4.8
5	0.2	0.3	0.4	0.5	0.7	1.0	1.4	1.8	2.3	2.7	3.5	4.3
6	0.2	0.3	0.4	0.5	0.7	1.0	1.4	1.8	2.2	2.5	3.2	3.8
7	0.2	0.3	0.4	0.5	0.7	0.9	1.4	1.7	2.1	2.4	3.0	3.5
Adicional para un ajuste lateral de + 2 mm												
	+ 0.1	+ 0.2	+ 0.2	+ 0.2	+ 0.3	+ 0.4	+ 0.4	+ 0.5	+ 0.4	+ 0.4	+ 0.4	+ 0.3

Ajuste

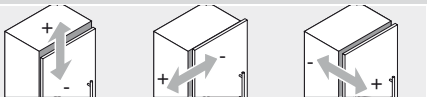

max. ± 3.0 mm
Ver las bases

± 2.0 mm

+ 3.0 mm
- 2.0 mm

Infobox

Recomendamos la planificación del cuerpo a prueba de colisiones con DYNAPLAN que se incluye gratuitamente en el DVD DYNALOG limited.

Montaje por atornillado

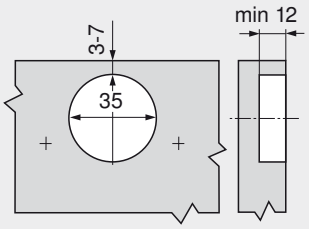

Montaje INSERTA/por encaje a presión

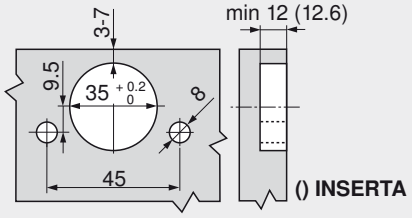

Cotas de la cazoleta

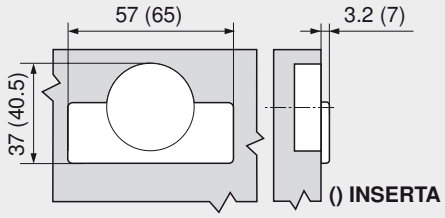

CLIP top – sistema de bisagras

► CLIP top – bisagras

►► Aplicación en rincones falsos



Bisagra para rincones falsos interior



- **Bisagra para rincones falsos**
- Bisagra enteramente metálica, niquelada
- Ángulo de apertura de 95°
- Ajuste cómodo de la profundidad con espiral
- Con o sin automatismo de cierre (muelle)
- Montaje y desmontaje sin herramientas de la puerta en el cuerpo de mueble
- Ajuste en 3 dimensiones (con la base correspondiente)
- Con **INSERTA** además montaje sin herramientas de la bisagra en la puerta

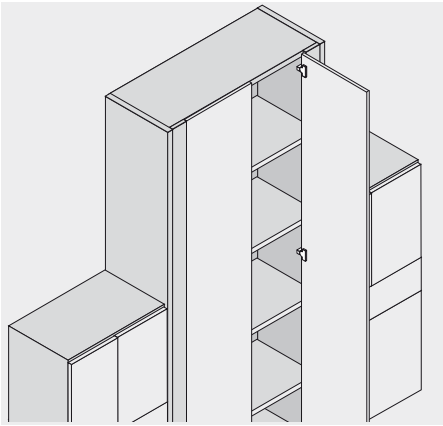

Información de pedido

Montaje interior

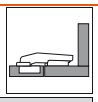



Cazoleta INSERTA

		Ref.
Acero	con muelle	79T9590B



Cazoleta para atornillar

Acero	con muelle	79T9550
Acero	sin muelle	78T9550.TL



Cazoleta de encaje a presión  MZM.0040

Acero	con muelle	79T9580

a Accesorios



BLUMOTION 970A
Para taladrar, en el lado de las bisagras

Plástico	970A1002



Tapas

Acero		niquelado
sin impresión		70.1503
estampada	Blum	70.1503.BP

a Accesorios – general



Tapa de cazoleta
Cazoleta para atornillar y a presión

Acero	niquelado	70T1504



TIP-ON para puertas
Para bisagras sin muelle

Versión estándar	955.1004
Versión larga	955A1004



Tornillos aglo para el montaje de la cazoleta

3.5 x 15 mm	609.1500
3.5 x 17 mm	609.1700

Indicaciones para los laterales

Visión general – CLIP top – bisagras	153
Visión general – BLUMOTION para puertas	245
Visión general – TIP-ON para puertas	261
Accesorios – bases	234
Accesorios – tapas	240
Accesorios – general	241
Montaje, desmontaje y ajuste	243
Visión general – ayudas de montaje	705
Para más información técnica	804

Bisagra para rincones falsos interior

Planificación

Dimensiones de la bisagra y cálculo de los juegos con ajuste en fábrica (distancia de la base = 3 mm)

Puerta por interior en plena apertura

Montaje interior



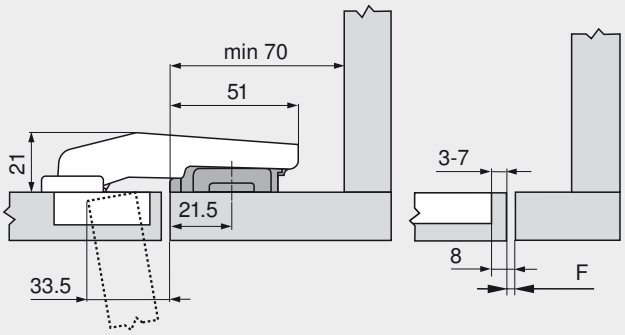

¡Adelantar la posición de montaje estándar de la base de 15.5 mm (= 21.5 mm) hacia la arista del marco!

¡Sólo utilizar una base estándar elevada de 3 mm para que la superficie interior de la puerta se encuentre alineada con la superficie interior del marco!

F Juego

Juego mínimo necesario (F) para frentes con radio del frente (R = 1 mm) para el ajuste en fábrica

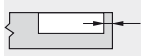

Distancia de cazoleta	Espesor de puerta 16	18	19	20	22	24	26	28	29	30	31	32
3	0.2	0.3	0.4	0.5	0.8	1.0	1.5	1.9	Recomendamos un ensayo de montaje			
4	0.2	0.3	0.4	0.5	0.7	1.0	1.4	1.8				
5	0.2	0.3	0.4	0.5	0.7	1.0	1.4	1.8				
6	0.2	0.3	0.4	0.5	0.7	1.0	1.4	1.8				
7	0.2	0.3	0.4	0.5	0.7	0.9	1.4	1.7				

Ajuste

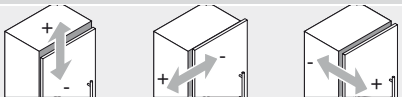

max. ± 3.0 mm ± 2.5 mm ± 1.0 mm

Ver las bases

Montaje por atornillado

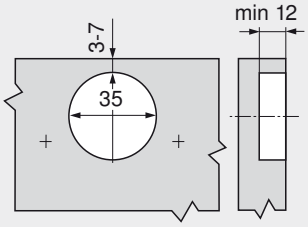

Montaje INSERTA/por encaje a presión

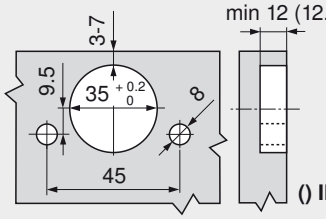

Cotas de la cazoleta

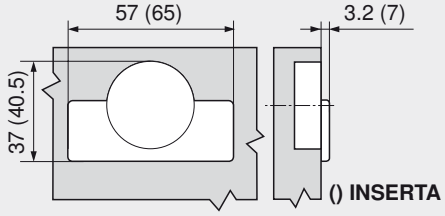

CLIP top – sistema de bisagras

► CLIP top – bisagras

►► Aplicación en rincones falsos

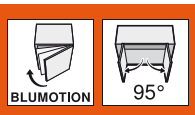

Bisagra para rincones falsos solapada



- **Bisagra para rincones falsos solapados**
- Bisagra enteramente metálica, niquelada
- Ángulo de apertura de 95°
- Ajuste cómodo de la profundidad con espiral
- Con automatismo de cierre (muelle)
- Montaje y desmontaje sin herramientas de la puerta en el cuerpo de mueble
- Ajuste en 3 dimensiones (con la base correspondiente)
- Con **INSERTA** además montaje sin herramientas de la bisagra en la puerta

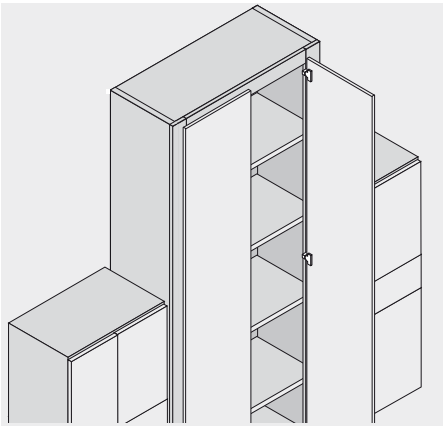

Información de pedido

Recubrimiento angular

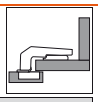

Cazoleta INSERTA		Ref.
Acero	con muelle	☎ 79T9990B37

Cazoleta para atornillar		
Acero	con muelle	☎ 79T9950.37

Cazoleta de encaje a presión		40 MZM.0040
Acero	con muelle	☎ 79T9980.37

a Accesorios

BLUMOTION 970A	
Para taladrar, en el lado de las bisagras	
Plástico	970A1002

Tapas		
Acero		niquelado
sin impresión		70.1503
estampada	Blum	70.1503.BP

a Accesorios – general

Tapa de cazoleta		
Cazoleta para atornillar y a presión		
Acero	niquelado	70T1504

Tornillos aglo para el montaje de la cazoleta	
3.5 x 15 mm	609.1500
3.5 x 17 mm	609.1700

Indicaciones para los laterales

Visión general – CLIP top – bisagras	153
Visión general – BLUMOTION para puertas	245
Accesorios – bases	234
Accesorios – tapas	240
Accesorios – general	241
Montaje, desmontaje y ajuste	243
Visión general – ayudas de montaje	705
Para más información técnica	804

Bisagra para rincones falsos solapada

Planificación

Dimensiones de la bisagra y cálculo de los juegos con ajuste en fábrica (distancia de la base = 3 mm)

Puerta por interior en plena apertura

Recubrimiento angular



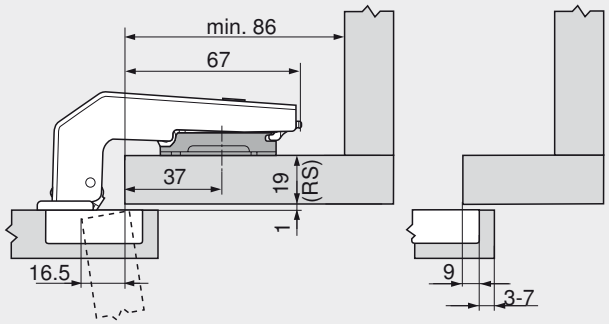

Espesor de marco RS	Distanciador bases
16 mm	6 mm
19 mm	3 mm
22 mm	0 mm

Juego mínimo necesario (F) para frentes con radio del frente (R = 1 mm) para el ajuste en fábrica

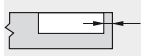

Distancia de cazoleta	Espesor de puerta 16	18	19	20	22	24	26	28	29	30	31	32
3	0.2	0.3	0.4	0.5	0.8	1.0	1.5	1.9	Recomendamos un ensayo de montaje			
4	0.2	0.3	0.4	0.5	0.7	1.0	1.4	1.8				
5	0.2	0.3	0.4	0.5	0.7	1.0	1.4	1.8				
6	0.2	0.3	0.4	0.5	0.7	1.0	1.4	1.8				
7	0.2	0.3	0.4	0.5	0.7	0.9	1.4	1.7				

Ajuste

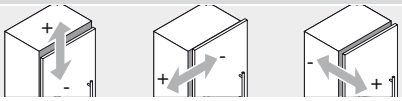

max. ± 3.0 mm ± 2.5 mm ± 1.0 mm

Ver las bases

Montaje por atornillado

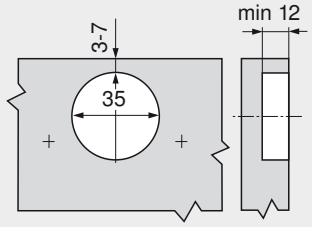

Montaje INSERTA/por encaje a presión

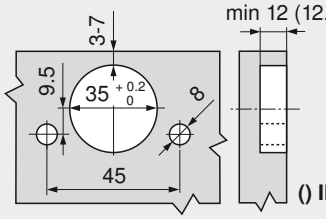

() INSERTA

Cotas de la cazoleta

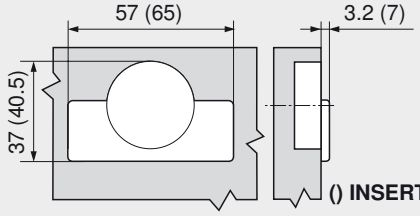

() INSERTA

CLIP top – sistema de bisagras

► CLIP top – bisagras

►► Aplicación con marcos de aluminio

BLUMOTION | TIP-ON | 95°

Bisagra p. puertas con marcos de aluminio de 95°



- **Bisagra para puertas con marcos estrechos en aluminio**
- Ángulo de apertura de 95°
- Ajuste cómodo de la profundidad con espiral
- Con o sin automatismo de cierre (muelle)
- Montaje y desmontaje sin herramientas de la puerta en el cuerpo de mueble
- Ajuste en 3 dimensiones (con la base correspondiente)
- Tornillos de fijación empaquetados juntos

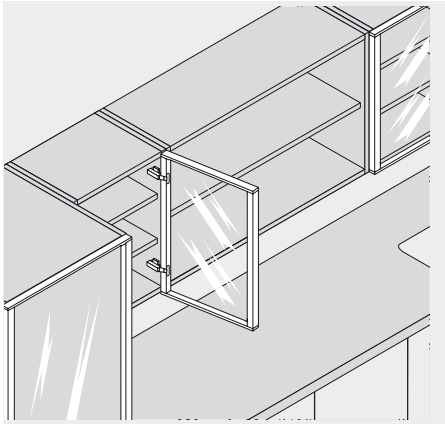

Información de pedido

Recubrimiento angular

Cazoleta para atornillar		Ref.
Zamak	con muelle	71T950A
Zamak	sin muelle	70T950A.TL

Tope central

Cazoleta para atornillar		Ref.
Zamak	con muelle	71T960A

Montaje interior

Cazoleta para atornillar		Ref.
Zamak	con muelle	71T970A

a Accesorios

BLUMOTION 970A Para taladrar, en el lado de las bisagras	Ref.
Plástico	970A1002

Tapas		
Acero		niquelado
sin impresión		70.1563
Serigrafía	Blum	70.1563.BL

a Accesorios

BLUMOTION 970A Para taladrar, en el lado de las bisagras	Ref.
Plástico	970A1002

Tapas		
Acero		niquelado
sin impresión		70.1663
Serigrafía	Blum	70.1663.BL

a Accesorios

BLUMOTION 970A Para taladrar, en el lado de las bisagras	Ref.
Plástico	970A1002

Tapas		
Acero		niquelado
sin impresión		70.1663
Serigrafía	Blum	70.1663.BL

a Accesorios – general

TIP-ON para puertas Para bisagras sin muelle	Ref.
Versión estándar	955.1004
Versión larga	955A1004

Indicaciones para los laterales

Visión general – CLIP top – bisagras	153
Visión general – BLUMOTION para puertas	245
Visión general – TIP-ON para puertas	261
Accesorios – bases	234
Accesorios – tapas	240
Accesorios – general	241
Montaje, desmontaje y ajuste	243
Visión general – ayudas de montaje	705
Para más información técnica	804

Bisagra p. puertas con marcos de aluminio de 95°

Planificación

Dimensiones de la bisagra y cálculo de los juegos con ajuste en fábrica (distancia de la base = 0 mm)

Puerta por interior en plena apertura

Recubrimiento angular

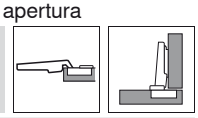

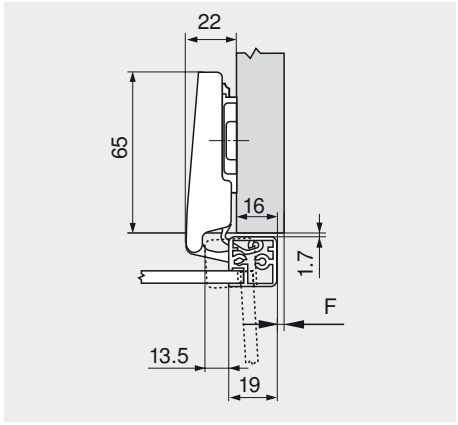

F Juego

Tope central

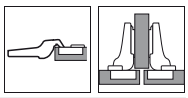

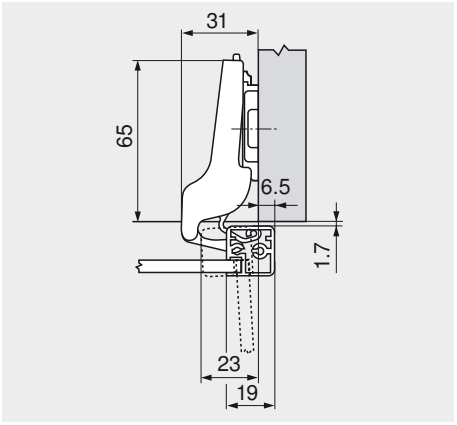

Montaje interior

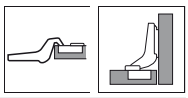

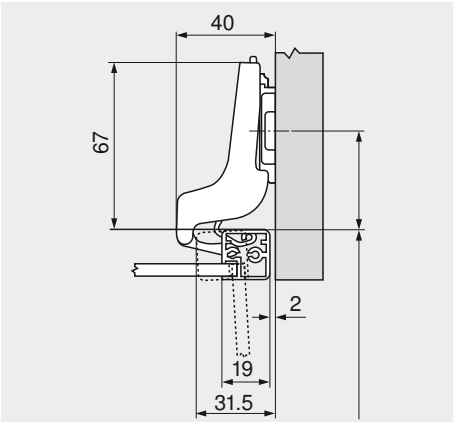

Retroceder la posición de fijación de la base en el espesor del marco + 1.5 mm

Juego mínimo necesario (F) para frentes con marco de aluminio (R = 1 mm) para el ajuste en fábrica

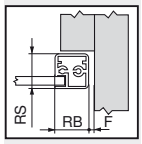

RB Ancho de marco	RS Espesor de marco 18	19	20	21	22	24	25	26	27	28	30	32
18	0.2	0.3	0.4	0.6	0.7	1.2	Recomendamos un ensayo de montaje					
19	0.2	0.3	0.4	0.6	0.7	1.2						
20	0.2	0.3	0.4	0.5	0.7	1.1						
21	0.2	0.3	0.4	0.5	0.7	1.0						
22	0.2	0.3	0.4	0.5	0.7	1.1						
Adicional para un ajuste lateral de + 2 mm												
	+ 0.1	+ 0.2	+ 0.3	+ 0.3	+ 0.3	+ 0.4						

Ajuste

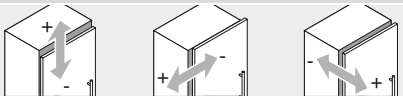

max. ± 3.0 mm
Ver las bases

± 2.0 mm

+ 3.0 mm
- 2.0 mm

Montaje por atornillado

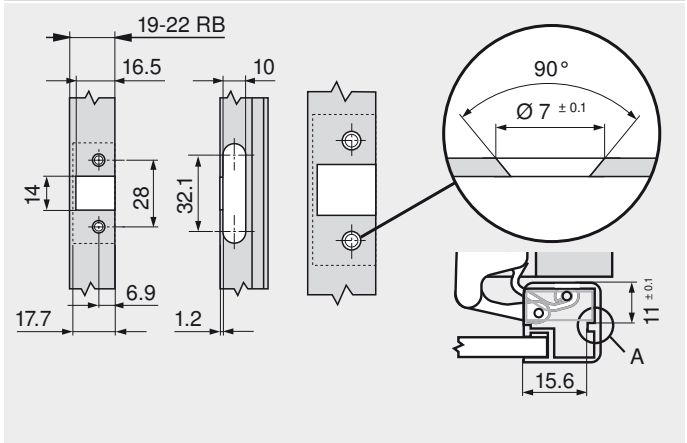

Montaje

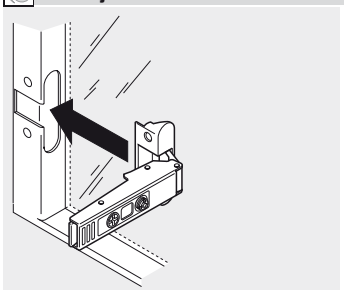

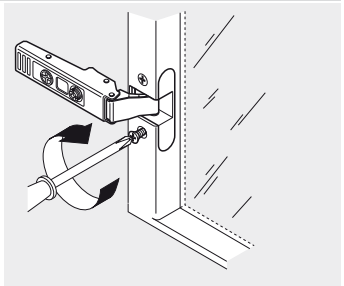

RB Ancho de marco

La cazoleta de bisagra se debe poder sostener en el fresamiento

CLIP top – sistema de bisagras

► CLIP top – bisagras

►► Aplicación con marcos de aluminio

BLUMOTION 95°

Bisagra p. puertas con marcos en aluminio de 95° p. BLUMOTION



- **Bisagra para puertas estrechas con marcos de aluminio, con cazoleta para BLUMOTION 973A**
- Ángulo de apertura de 95°
- Ajuste cómodo de la profundidad con espiral
- Con automatismo de cierre (muelle)
- Montaje y desmontaje sin herramientas de la puerta en el cuerpo de mueble
- Ajuste en 3 dimensiones (con la base correspondiente)
- Tornillos de fijación empaquetados juntos

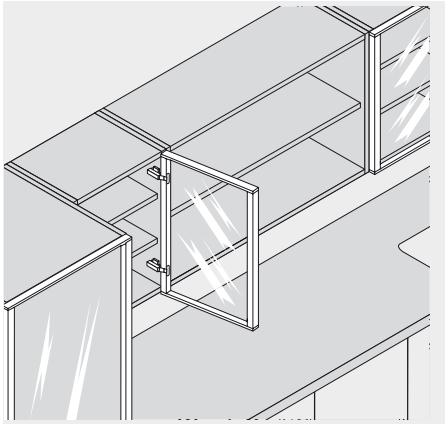

Información de pedido

Recubrimiento angular

Cazoleta para atornillar		Ref.
Zamak	con muelle	71T950AB

Tope central

Cazoleta para atornillar		Ref.
Zamak	con muelle	71T960AB

Montaje interior

Cazoleta para atornillar		Ref.
Zamak	con muelle	71T970AB

a Accesorios

BLUMOTION 973A Para acoplar		
Acero	niquelado	973A0500.01

Tapas		
Acero	niquelado	
sin impresión		70.1563
Serigrafía	Blum	70.1563.BL

Si se usa BLUMOTION 973A, no se precisa tapa.

a Accesorios

BLUMOTION 973A Para acoplar		
Acero	niquelado	973A0600

Tapas		
Acero	niquelado	
sin impresión		70.1663
Serigrafía	Blum	70.1663.BL

Si se usa BLUMOTION 973A, no se precisa tapa.

a Accesorios

BLUMOTION 973A Para acoplar		
Acero	niquelado	973A0700

Tapas		
Acero	niquelado	
sin impresión		70.1663
Serigrafía	Blum	70.1663.BL

Si se usa BLUMOTION 973A, no se precisa tapa.

Indicaciones para los laterales	
Visión general – CLIP top – bisagras	153
Visión general – BLUMOTION para puertas	245
Accesorios – bases	234
Accesorios – tapas	240
Accesorios – general	241
Montaje, desmontaje y ajuste	243
Visión general – ayudas de montaje	705
Para más información técnica	804

Bisagra p. puertas con marcos en aluminio de 95° p. BLUMOTION

Planificación

Dimensiones de la bisagra y cálculo de los juegos con ajuste en fábrica (distancia de la base = 0 mm)

Puerta por interior en plena apertura

Recubrimiento angular

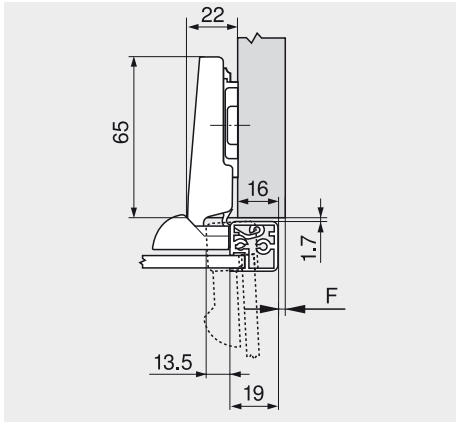

F Juego

Tope central

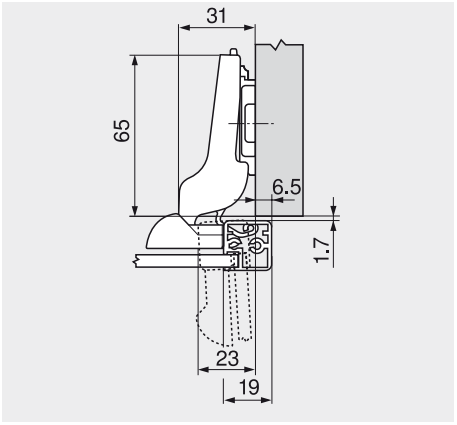

Montaje interior

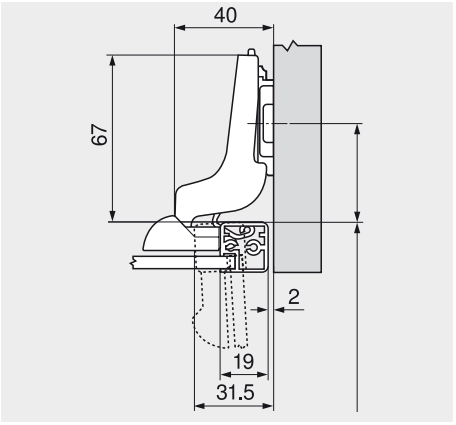

Retroceder la posición de fijación de la base en el espesor del marco + 1.5 mm

Juego mínimo necesario (F) para frentes con marco de aluminio (R = 1 mm) para el ajuste en fábrica

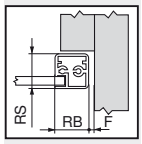

RB Ancho de marco	RS Espesor de marco 18	19	20	21	22	24	25	26	27	28	30	32
18	0.2	0.3	0.4	0.6	0.7	1.2	Recomendamos un ensayo de montaje					
19	0.2	0.3	0.4	0.6	0.7	1.2						
20	0.2	0.3	0.4	0.5	0.7	1.1						
21	0.2	0.3	0.4	0.5	0.7	1.0						
22	0.2	0.3	0.4	0.5	0.7	1.1						
Adicional para un ajuste lateral de + 2 mm												
	+ 0.1	+ 0.2	+ 0.3	+ 0.3	+ 0.3	+ 0.4						

Ajuste

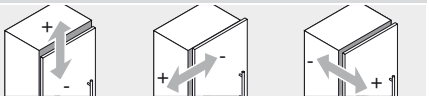

max. ± 3.0 mm
Ver las bases

± 2.0 mm

+ 3.0 mm
- 2.0 mm

Montaje por atornillado

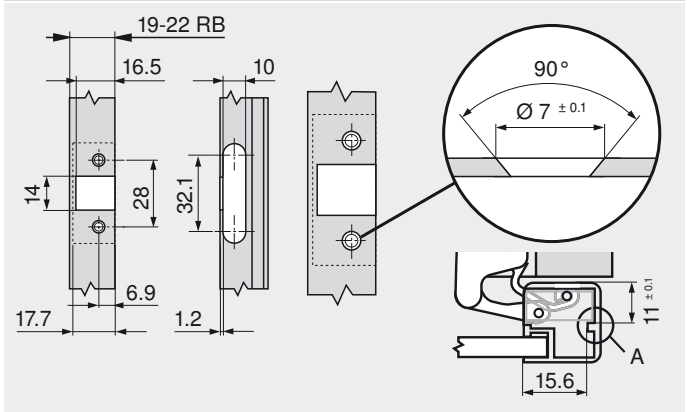

Montaje

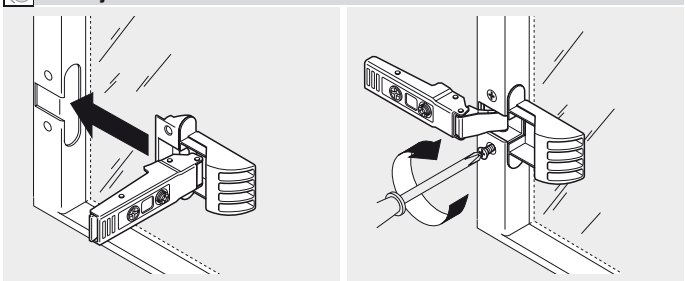

RB Ancho de marco

La cazoleta de bisagra se debe poder sostener en el fresamiento

CLIP top – sistema de bisagras

► CLIP top – bisagras

►► Aplicación con marcos de aluminio

BLUMOTION 95°

Bisagra p. puertas con marcos en aluminio de 95° p. sujetar



- **Bisagra para puertas con marcos estrechos en aluminio**
- **Con cazoleta de bisagra para sujetar en marcos en aluminio (no es necesario fresar el perfil)**
- Bisagra enteramente metálica, niquelada
- Ángulo de apertura de 95°
- Ajuste cómodo de la profundidad con espiral
- Con automatismo de cierre (muelle)
- Montaje y desmontaje de la puerta en el cuerpo de mueble
- Ajuste en 3 dimensiones (con la base correspondiente)

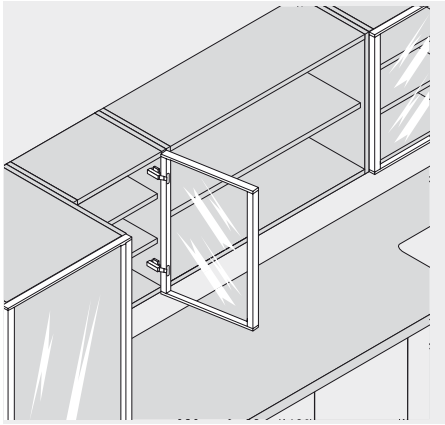

Información de pedido

Recubrimiento angular

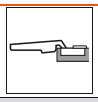

Cazoleta de sujeción		Ref.
Zamak	con muelle	71T950A.22

Tope central

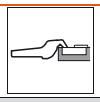

Cazoleta de sujeción		Ref.
Zamak	con muelle	71T960A.22

Montaje interior

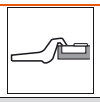

Cazoleta de sujeción		Ref.
Zamak	con muelle	71T970A.22

a Accesorios



BLUMOTION 970. Para taladrar, en el lado del tirador	
Plástico	970.1002

a Accesorios



BLUMOTION 970. Para taladrar, en el lado del tirador	
Plástico	970.1002

a Accesorios



BLUMOTION 970. Para taladrar, en el lado del tirador	
Plástico	970.1002



Tapas		
Acero		niquelado
sin impresión		70.1563
Serigrafía	Blum	70.1563.BL



Tapas		
Acero		niquelado
sin impresión		70.1663
Serigrafía	Blum	70.1663.BL



Tapas		
Acero		niquelado
sin impresión		70.1663
Serigrafía	Blum	70.1663.BL

Distanciador base necesario: 3 mm

Indicaciones para los laterales	
Visión general – CLIP top – bisagras	153
Visión general – BLUMOTION para puertas	245
Accesorios – bases	234
Accesorios – tapas	240
Accesorios – general	241
Montaje, desmontaje y ajuste	243
Visión general – ayudas de montaje	705
Para más información técnica	804

Bisagra p. puertas con marcos en aluminio de 95° p. sujetar

Planificación

Dimensiones de la bisagra y cálculo de los juegos con ajuste en fábrica (distancia de la base = 0 ó 3 mm)

Puerta por interior en plena apertura

Recubrimiento angular

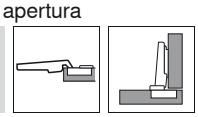

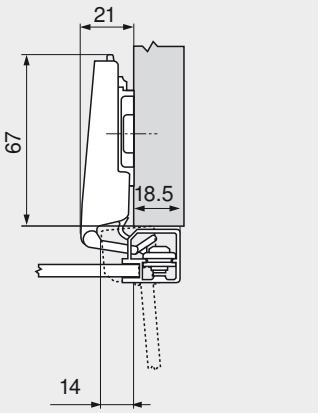

Tope central

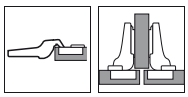

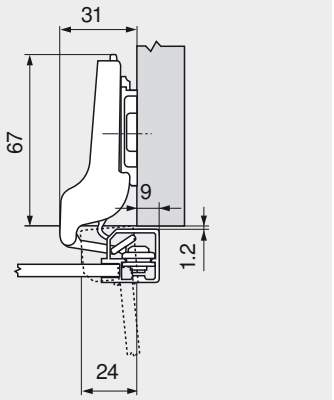

Montaje interior

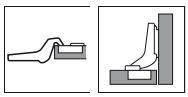

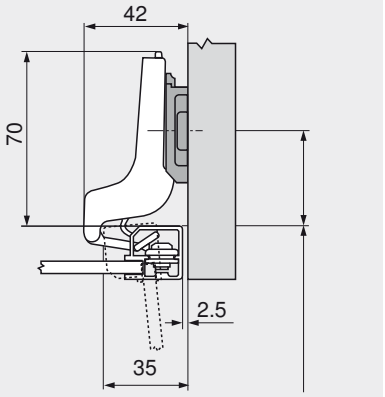

Retroceder la posición de fijación de la base en el espesor del marco + 1.5 mm

Juego mínimo necesario (F) para frentes con marco de aluminio (R = 1 mm) para el ajuste en fábrica

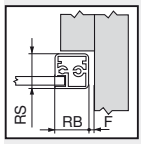

RB Ancho de marco	RS Espesor de marco 18	19	20	21	22	24	25	26	27	28	30	32
18	0.2	0.3	0.4	0.6	0.7	1.2	Recomendamos un ensayo de montaje					
19	0.2	0.3	0.4	0.6	0.7	1.2						
20	0.2	0.3	0.4	0.5	0.7	1.1						
21	0.2	0.3	0.4	0.5	0.7	1.0						
22	0.2	0.3	0.4	0.5	0.7	1.1						
Adicional para un ajuste lateral de + 2 mm												
	+ 0.1	+ 0.2	+ 0.3	+ 0.3	+ 0.3	+ 0.4						

Ajuste

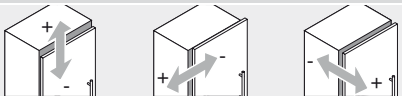

max. ± 3.0 mm	± 2.0 mm	+ 3.0 mm
Ver las bases		- 2.0 mm

Forma de la ranura

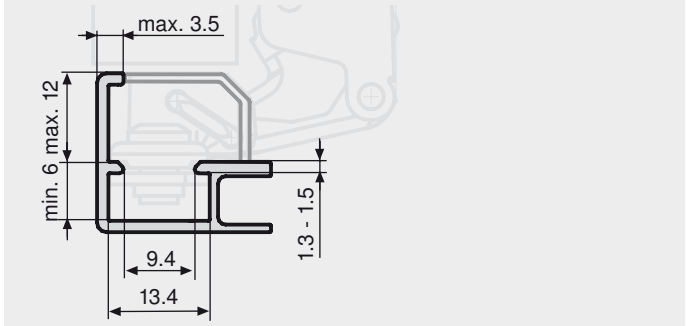

Montaje

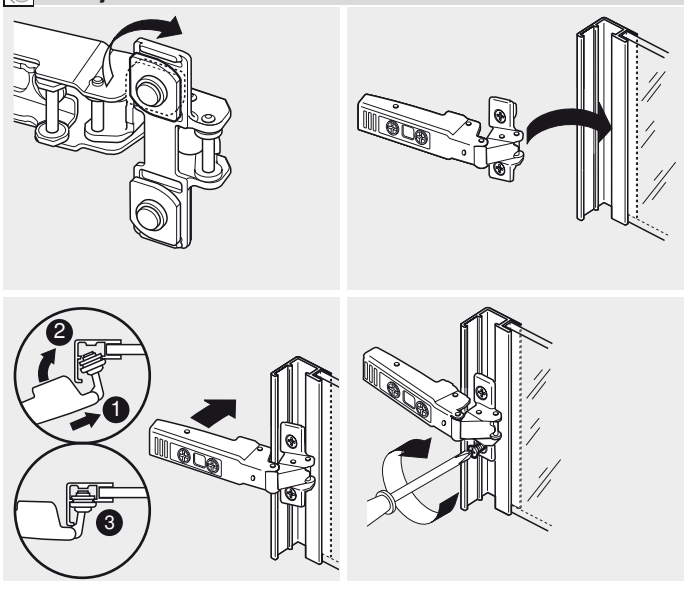

CLIP top – sistema de bisagras

► CLIP top – bisagras

►► Aplicación con marcos de aluminio

BLUMOTION TIP-ON 120°

Bisagra p. puertas con marcos de aluminio de 120°



- **Bisagra para puertas con marcos estrechos en aluminio**
- Ángulo de apertura de 120°
- Ajuste cómodo de la profundidad con espiral
- Con o sin automatismo de cierre (muelle)
- Montaje y desmontaje sin herramientas de la puerta en el cuerpo de mueble
- Ajuste en 3 dimensiones (con la base correspondiente)
- Tornillos de fijación empaquetados juntos

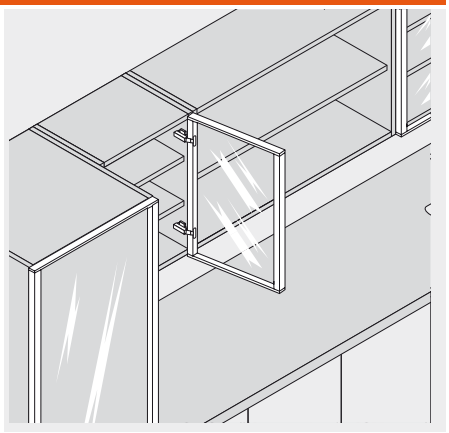

Información de pedido

Recubrimiento angular

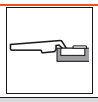

Cazoleta para atornillar		Ref.
Zamak	con muelle	73T550A
Zamak	sin muelle	72T550A.TL

Tope central

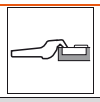

Cazoleta para atornillar		Ref.
Zamak	con muelle	71T560A

Montaje interior

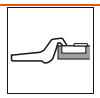

Utilizar las bisagras para recubrimiento central y una base elevada de 9 mm

a Accesorios



BLUMOTION 970A Para taladrar, en el lado de las bisagras	
Plástico	970A1002

a Accesorios



BLUMOTION 970A Para taladrar, en el lado de las bisagras	
Plástico	970A1002

Variante

Bisagra p. puertas con marcos de aluminio de 95°	178



Tapas		
Acero		niquelado
sin impresión		70.1503
estampada	Blum	70.1503.BP



Tapas		
Acero		niquelado
sin impresión		70.1663
Serigrafía	Blum	70.1663.BL

a Accesorios – general



TIP-ON para puertas Para bisagras sin muelle	
Versión estándar	955.1004
Versión larga	955A1004

Indicaciones para los laterales

Visión general – CLIP top – bisagras	153
Visión general – BLUMOTION para puertas	245
Visión general – TIP-ON para puertas	261
Accesorios – bases	234
Accesorios – tapas	240
Accesorios – general	241
Montaje, desmontaje y ajuste	243
Visión general – ayudas de montaje	705
Para más información técnica	804

Bisagra p. puertas con marcos de aluminio de 120°

Planificación

Dimensiones de la bisagra y cálculo de los juegos con ajuste en fábrica (distancia de la base = 0 ó 9 mm)

Puerta por interior en plena apertura

Recubrimiento angular

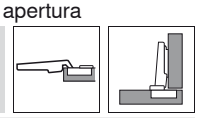

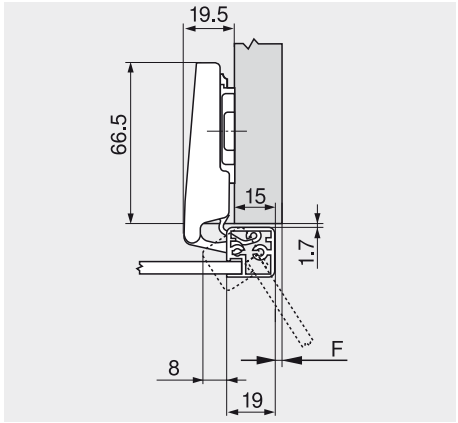

F Juego

Tope central

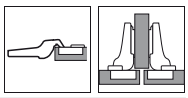

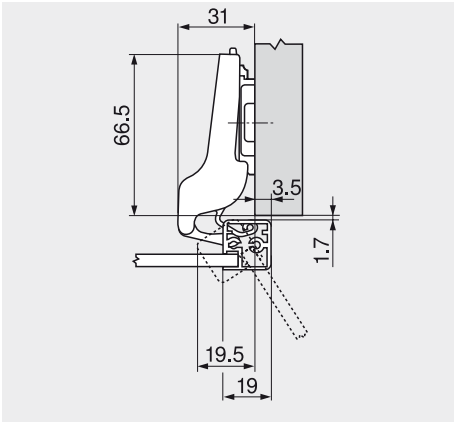

Montaje interior

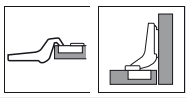

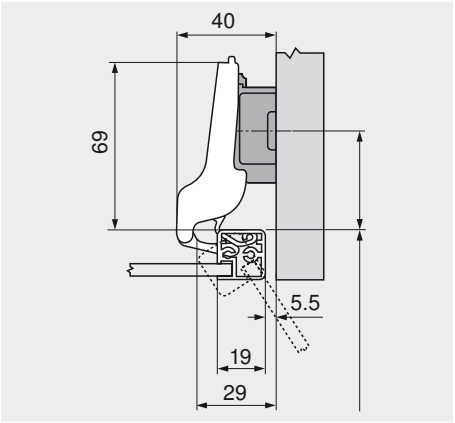

Retroceder la posición de fijación de la base en el espesor del marco + 1.5 mm

Juego mínimo necesario (F) para frentes con marco de aluminio (R = 1 mm) para el ajuste en fábrica

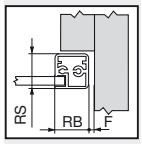

RB Ancho de marco	RS Espesor de marco											
	18	19	20	21	22	24	25	26	27	28	30	32
18	1.6	2.0	2.5	3.1	3.8	Recomendamos un ensayo de montaje						
19	1.6	1.9	2.4	2.9	3.5							
20	1.5	1.9	2.3	2.7	3.3							
21	1.5	1.8	2.2	2.6	3.1							
22	1.4	1.7	2.1	2.5	3.0							
Adicional para un ajuste lateral de + 2 mm												
	+ 0.5	+ 0.6	+ 0.6	+ 0.6	+ 0.6							

Ajuste

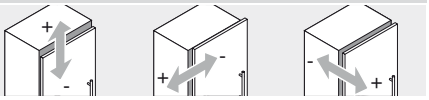

max. ± 3.0 mm | ± 2.0 mm | + 3.0 mm
Ver las bases | | - 2.0 mm

Mont. para atornill. (bisagra/placa soporte)

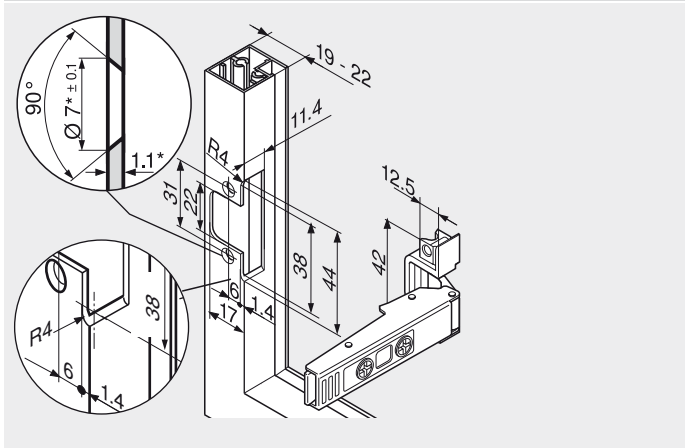

* Adaptar las medidas de elaboración a los distintos espesores del material. La cazoleta de bisagra debe poder apoyarse en el borde fresado

Montaje

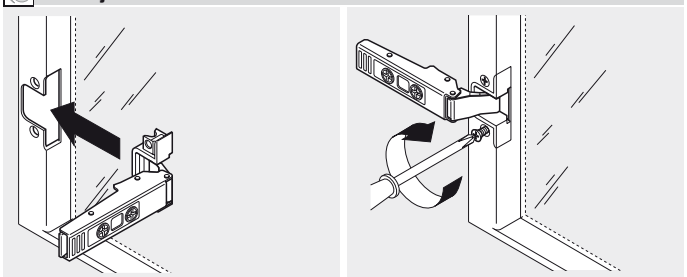

CLIP top – sistema de bisagras

► CLIP top – bisagras

►► Aplicación con marcos de aluminio

Bisagra p. puertas con marcos en aluminio de 120° p. BLUMOTION



- **Bisagra para puertas estrechas con marcos de aluminio, con cazoleta para BLUMOTION 973A**
- Ángulo de apertura de 120°
- Ajuste cómodo de la profundidad con espiral
- Con automatismo de cierre (muelle)
- Montaje y desmontaje sin herramientas de la puerta en el cuerpo de mueble
- Ajuste en 3 dimensiones (con la base correspondiente)
- Tornillos de fijación empaquetados juntos

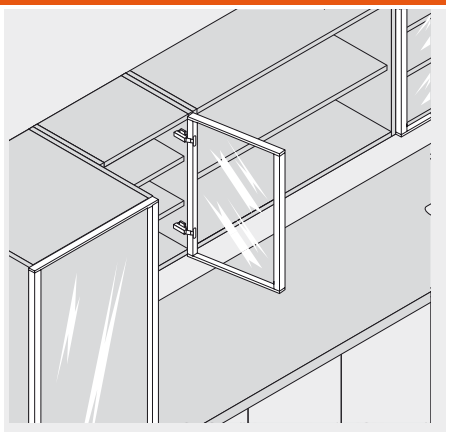

Información de pedido

Recubrimiento angular

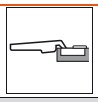



Cazoleta para atornillar		Ref.
Zamak	con muelle	73T550AB

Tope central

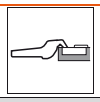



Cazoleta para atornillar		Ref.
Zamak	con muelle	71T560AB

Montaje interior





Utilizar las bisagras para recubrimiento central y una base elevada de 9 mm

a Accesorios



BLUMOTION 973A Para acoplar		
Acero	niquelado	973A0500.01

a Accesorios



BLUMOTION 973A Para acoplar		
Acero	niquelado	973A0600



Tapas		
Acero		niquelado
sin impresión		70.1503
estampada	Blum	70.1503.BP

Si se usa BLUMOTION 973A, no se precisa tapa.



Tapas		
Acero		niquelado
sin impresión		70.1663
Serigrafía	Blum	70.1663.BL

Si se usa BLUMOTION 973A, no se precisa tapa.

Variante

Bisagra p. puertas con marcos en aluminio de 95° p. BLUMOTION	180

Indicaciones para los laterales

Visión general – CLIP top – bisagras	153
Visión general – BLUMOTION para puertas	245
Accesorios – bases	234
Accesorios – tapas	240
Accesorios – general	241
Montaje, desmontaje y ajuste	243
Visión general – ayudas de montaje	705
Para más información técnica	804

Bisagra p. puertas con marcos en aluminio de 120° p. BLUMOTION

Planificación

Dimensiones de la bisagra y cálculo de los juegos con ajuste en fábrica (distancia de la base = 0 ó 9 mm)

Puerta por interior en plena apertura

Recubrimiento angular

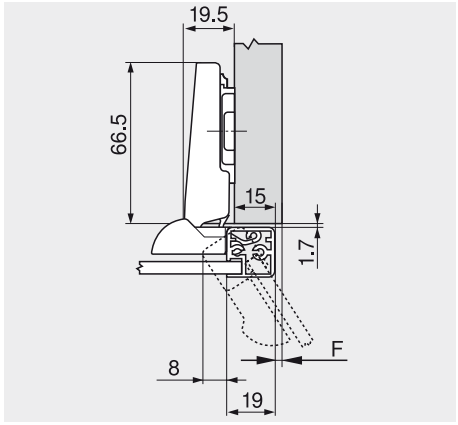

F Juego

Tope central

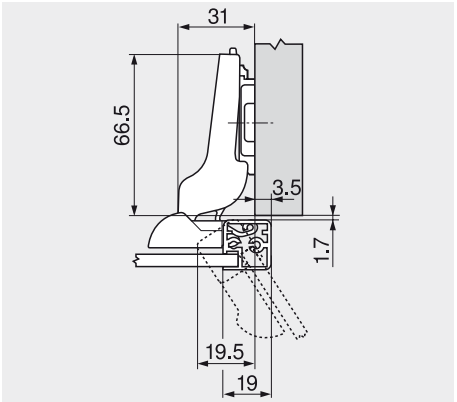

Montaje interior

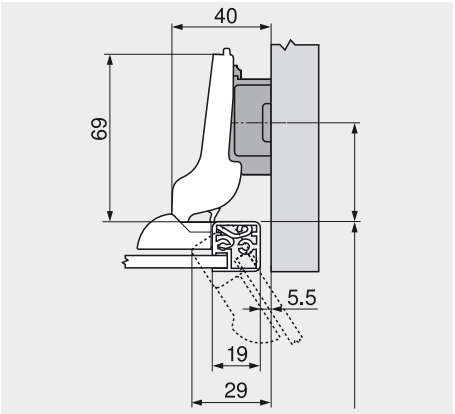

Retroceder la posición de fijación de la base en el espesor del marco + 1.5 mm

Juego mínimo necesario (F) para frentes con marco de aluminio (R = 1 mm) para el ajuste en fábrica

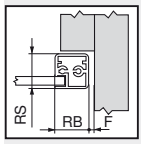

RB Ancho de marco	RS Espesor de marco											
	18	19	20	21	22	24	25	26	27	28	30	32
18	1.6	2.0	2.5	3.1	3.8							
19	1.6	1.9	2.4	2.9	3.5							
20	1.5	1.9	2.3	2.7	3.3	Recomendamos un ensayo de montaje						
21	1.5	1.8	2.2	2.6	3.1							
22	1.4	1.7	2.1	2.5	3.0							
Adicional para un ajuste lateral de + 2 mm												
	+ 0.5	+ 0.6	+ 0.6	+ 0.6	+ 0.6							

Ajuste

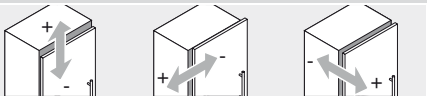

max. ± 3.0 mm | ± 2.0 mm | + 3.0 mm
Ver las bases | | - 2.0 mm

Montaje por atornillado

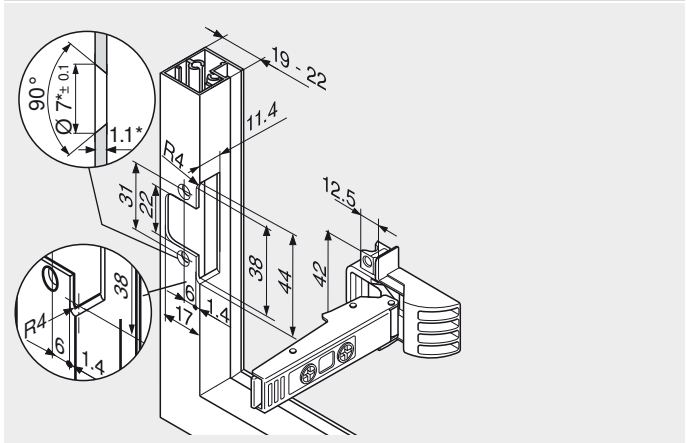

* Adaptar las medidas de elaboración a los distintos espesores del material. La cazoleta de bisagra debe poder apoyarse en el borde fresado

Montaje

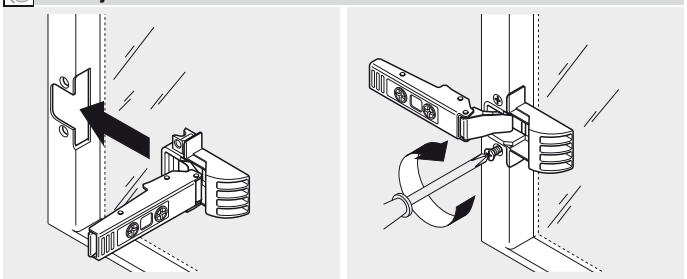

CLIP top – sistema de bisagras

► CLIP top – bisagras

►► Aplicación en puertas acristaladas

BLUMOTION TIP-ON 125°

Bisagra CRISTALLO



- **Bisagra para puertas de cristal y con luna**
- **Fijación de la placa de cazoleta en la puerta por técnica de encolado, no hay que taladrar las puertas**
- **Montaje sin herramientas de la bisagra en la placa de cazoleta**
- Ángulo de apertura de 125°
- Ajuste cómodo de la profundidad con espiral
- Con o sin automatismo de cierre (muelle)
- Montaje y desmontaje sin herramientas de la puerta en el cuerpo de mueble
- Ajuste en 3 dimensiones (con la base correspondiente)

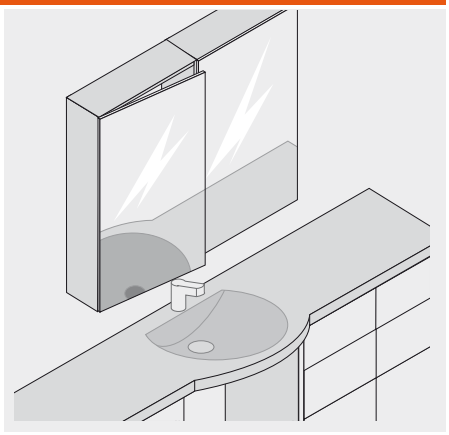

Información de pedido

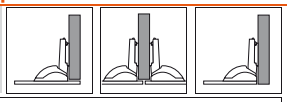

Las diferentes situaciones de montaje pueden conseguirse modificando la posición de encolado.

CRISTALLO 125°	
Bisagra	Ref.
Con muelle	79C450BT
Sin muelle	78C450BT

Placa de cazoleta CRISTALLO		
Para encolar		
Puertas de vidrio/espejo		
Cinc	niquelado mate	78C4568
Puertas con luna		
Cinc	niquelado especial	78C4568

Exención de responsabilidad

Con un manejo adecuado en puertas de cristal y con luna, la bisagra CRISTALLO de Blum cumple las exigencias conocidas en relación con la estabilidad de la unión.

Esto se verifica con regularidad por ensayos internos y externos:

Blum no asume la responsabilidad del adhesivo utilizado y de la técnica de encolado y consecuentemente no se puede hacer responsable del resultado de esto.

a Accesorios



BLUMOTION 973A		
Para acoplar		
Acero	niquelado	973A9000



Tapas		
Acero		niquelado
sin impresión		70.1563
Serigrafía	Blum	70.1563.BL

Si se usa BLUMOTION 973A, no se precisa tapa.

a Accesorios – general

Bases recomendadas		
Distancia	0 mm	Ref.
Acero	niquelado	173L8300
Cinc	niquelado	175L8300



TIP-ON para puertas	
Para bisagras sin muelle	
Versión estándar	955.1004
Versión larga	955A1004

Indicaciones para los laterales

Visión general – CLIP top – bisagras	153
Visión general – BLUMOTION para puertas	245
Visión general – TIP-ON para puertas	261
Accesorios – bases	234
Accesorios – tapas	240
Accesorios – general	241
Montaje, desmontaje y ajuste	243
Visión general – ayudas de montaje	705
Para más información técnica	804

Bisagra CRISTALLO

Planificación

Dimensiones de la bisagra y cálculo de los juegos con ajuste en fábrica (distancia de la base = 0 mm)

Puerta por interior en plena apertura

Recubrimiento angular

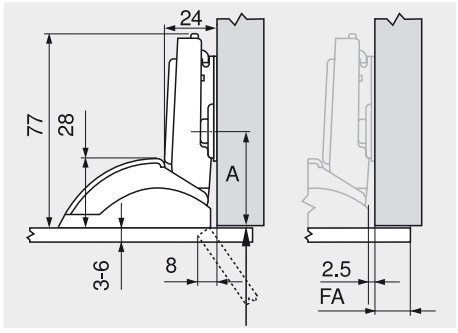

A = 37 mm con base A28
A = 46 mm con base A37

Tope central

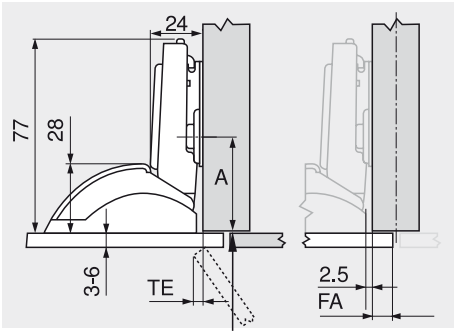

A = 37 mm con base A28
A = 46 mm con base A37

Montaje interior

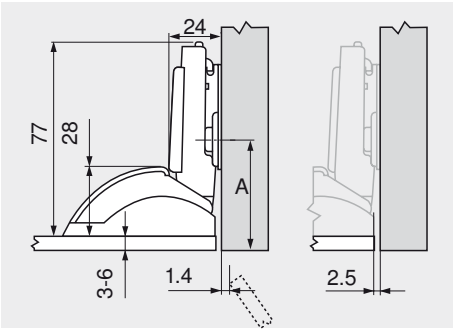

A = 38 mm + espesor de puerta con base A28
A = 47 mm + espesor de puerta con base A37

Cota de encolado

	Recubrimiento del frente FA												
	-2.5	-1	-0.5	2	3.5	5	6.5	8	9.5	11	12.5	14	
0	0	1.5	3	4.5	6	7.5	9	10.5	12	13.5	15	16.5	
3	3	4.5	6	7.5	9	10.5	12	13.5	15	16.5			
6	6	7.5	9	10.5	12	13.5	15	16.5					
9													
Base													

Debido al peligro de rotura de las puertas de cristal y con luna, los juegos tienen que ser grandes, es decir como mínimo 2 mm.

FA Recubrimiento del frente
TE Puerta por interior (depende del recubrimiento del frente)
A Arista delantera del cuerpo de mueble al centro del taladro de la base

Cota de encolado

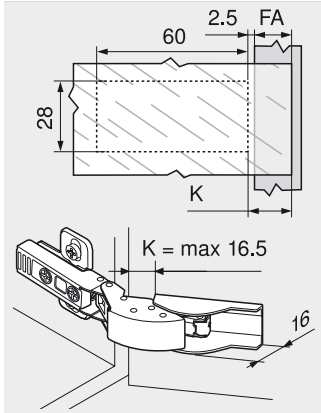

El recubrimiento del frente FA está determinado por la cota de encolado K.

Cota de encolado K (mín. 0, máx. 16.5) = FA + 2.5

Indicación para el montaje:
Respecto a la elección y la aplicación del adhesivo para fijar las placas de cazoleta en las puertas de cristal y con luna, diríjase a su proveedor de cristal o de puertas.

Ajuste

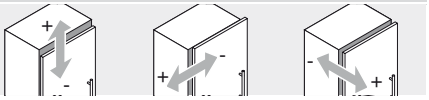

max. ± 3.0 mm
Ver las bases

± 2.0 mm

+ 3.0 mm
- 2.0 mm

Montaje

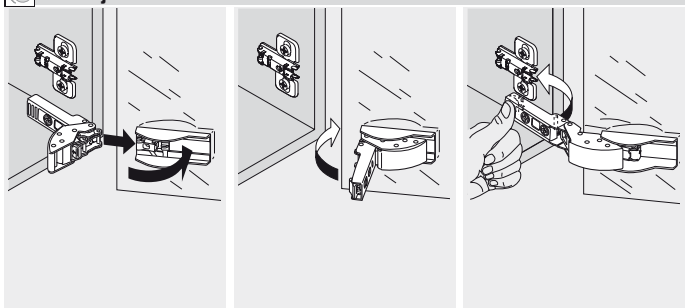

Desmontaje

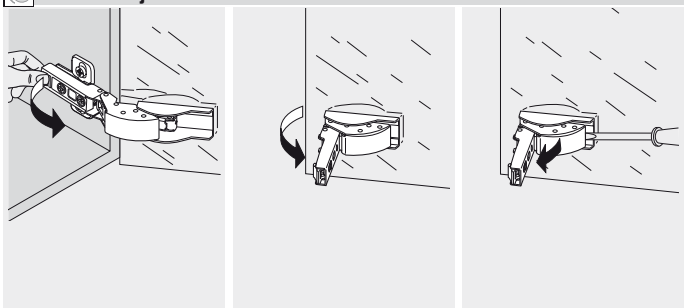

CLIP top – sistema de bisagras

► CLIP top – bisagras

►► Aplicación en puertas acristaladas

BLUMOTION 94°

Bisagra para puertas de cristal



- **Bisagra para puertas de cristal**
- **Para espesores de vidrio de 4.5 a 7 mm**
- Ángulo de apertura de 94°
- Ajuste cómodo de la profundidad con espiral
- Con automatismo de cierre (muelle)
- Montaje y desmontaje sin herramientas de la puerta en el cuerpo de mueble
- Ajuste en 3 dimensiones (con la base correspondiente)
- Tornillos de fijación de cazoletas incluidos

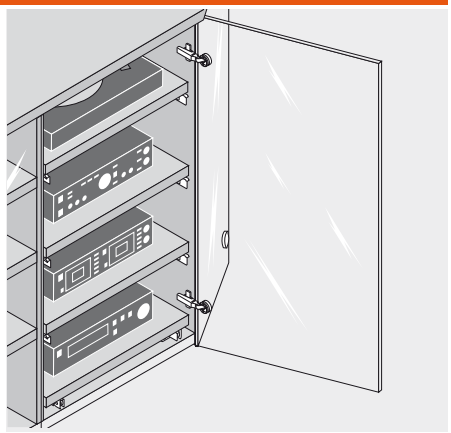

Información de pedido

Recubrimiento angular

Cazoleta para atornillar		Ref.
Cazoleta plást.	con muelle	75T4100

Tope central

Cazoleta para atornillar		Ref.
Cazoleta plást.	con muelle	75T4200

Montaje interior

Cazoleta para atornillar		Ref.
Cazoleta plást.	con muelle	75T4300

a Accesorios

BLUMOTION 971A En placa soporte para apoyo de esquina		
Cinc	niquelado	971AXXXX

BLUMOTION 970A Para taladrar, en el lado de las bisagras	
Plástico	970A1002

BLUMOTION 970A Para taladrar, en el lado de las bisagras	
Plástico	970A1002

Tapas		
Acero		niquelado
sin impresión		70.1563
Serigrafía	Blum	70.1563.BL

Tapas		
Acero		niquelado
sin impresión		70.1563
Serigrafía	Blum	70.1563.BL

Tapas		
Acero		niquelado
sin impresión		70.1563
Serigrafía	Blum	70.1563.BL

a Accesorios – general

Tapa de cazoleta		
Material	Plástico	
negro dorado cromado niquelado mate	 84.4120	 84.4140

Indicaciones para los laterales

Visión general – CLIP top – bisagras	153
Visión general – BLUMOTION para puertas	245
Accesorios – bases	234
Accesorios – tapas	240
Accesorios – general	241
Montaje, desmontaje y ajuste	243
Visión general – ayudas de montaje	705
Para más información técnica	804

Bisagra para puertas de cristal

Planificación

Dimensiones de la bisagra y cálculo de los juegos con ajuste en fábrica (distancia de la base = 0 mm)

Puerta por interior en plena apertura

Recubrimiento angular

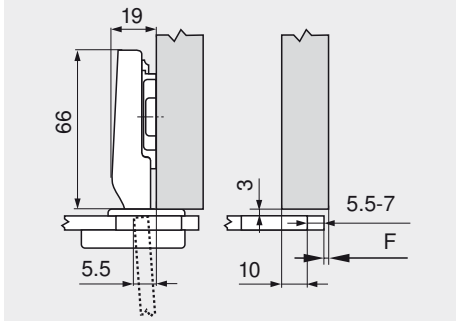

Tope central

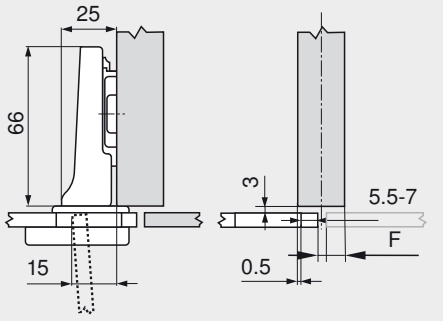

Montaje interior

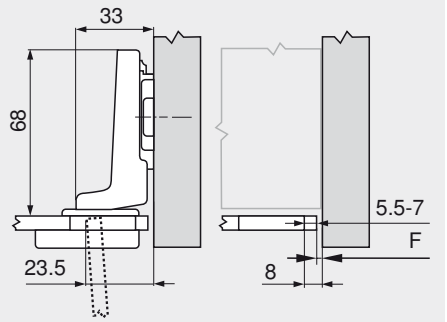

F Juego

Retroceder la posición de fijación de la base en el espesor del vidrio + en la altura del embellecedor + 3 mm

Distancia de cazoleta

	Recubrimiento del frente												
	6	7	8	9	10	11	12	13	14	15	16	17	18
0											6	7	
3								6	7				
6					6	7							
9		6	7										
Base													

	Recubrimiento del frente												
	-2.5	-1.5	-0.5	0.5	1.5	2.5	3.5	4.5	5.5	6.5	7.5	8.5	9.5
0										6	7		
3							6	7					
6				6	7								
9	6	7											
Base													

	Recubrimiento del frente												
								-2.5	-2	-1.5	-1	-0.5	
0								5.5	6	6.5	7		
3													
6													
9													
Base													

Juego mínimo necesario (F) para frentes con radio del frente (R = 1 mm) para el ajuste en fábrica

No se necesita ningún juego en caso de espesores de vidrio entre 4.5 y 7 mm.

Ajuste

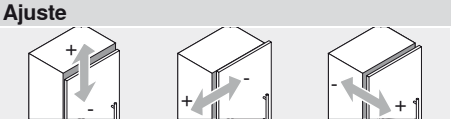

max. ± 3.0 mm
Ver las bases

+ 0.5 mm
- 3.5 mm

± 2.0 mm

Montaje por atornillado

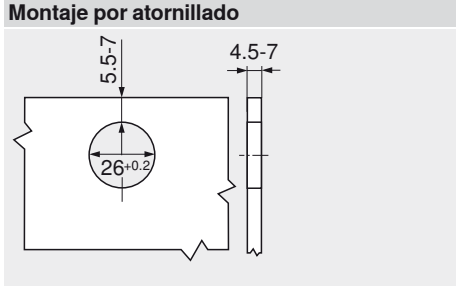

Cotas de la cazoleta

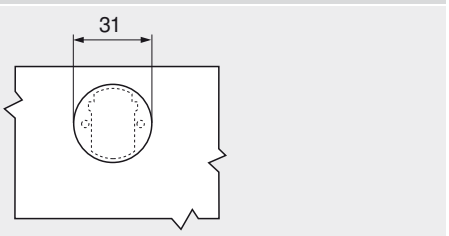

Tapa de cazoleta

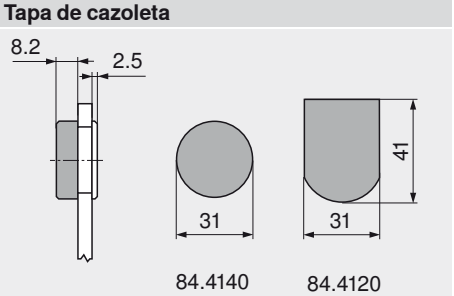

84.4140

84.4120

CLIP top – sistema de bisagras

► CLIP top – bisagras

►► Aplicación en puertas con marcos

BLUMOTION 94°

Minibisagra



- **Bisagra para puertas con marcos estrechos**
- Bisagra enteramente metálica, niquelada
- Ángulo de apertura de 94°
- Ajuste cómodo de la profundidad con espiral
- Con automatismo de cierre (muelle)
- Montaje y desmontaje sin herramientas de la puerta en el cuerpo de mueble
- Ajuste en 3 dimensiones (con la base correspondiente)



Información de pedido

Recubrimiento angular

Cazoleta para atornillar		Ref.
Acero	con muelle	71T0550

Tope central

Cazoleta para atornillar		Ref.
Acero	con muelle	71T0650

Montaje interior

Cazoleta para atornillar		Ref.
Acero	con muelle	71T0750

a Accesorios

BLUMOTION 971A En placa soporte para apoyo de esquina		
Cinc	niquelado	971AXXXX

BLUMOTION 970A Para taladrar, en el lado de las bisagras	
Plástico	970A1002

BLUMOTION 970A Para taladrar, en el lado de las bisagras	
Plástico	970A1002

Tapas		
Acero		niquelado
sin impresión		70.1563
Serigrafía	Blum	70.1563.BL

Tapas		
Acero		niquelado
sin impresión		70.1563
Serigrafía	Blum	70.1563.BL

Tapas		
Acero		niquelado
sin impresión		70.1563
Serigrafía	Blum	70.1563.BL

a Accesorios – general

Tornillos aglo para el montaje de la cazoleta	
3.5 x 15 mm	609.1500
3.5 x 17 mm	609.1700

Indicaciones para los laterales

Visión general – CLIP top – bisagras	153
Visión general – BLUMOTION para puertas	245
Accesorios – bases	234
Accesorios – tapas	240
Accesorios – general	241
Montaje, desmontaje y ajuste	243
Visión general – ayudas de montaje	705
Para más información técnica	804

Minibisagra

Planificación

Dimensiones de la bisagra y cálculo de los juegos con ajuste en fábrica (distancia de la base = 0 mm)

Puerta por interior en plena apertura

Recubrimiento angular

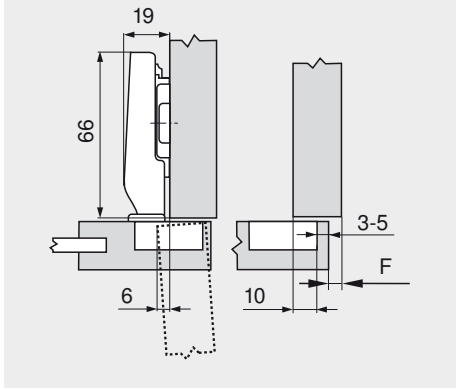

F Juego

Tope central

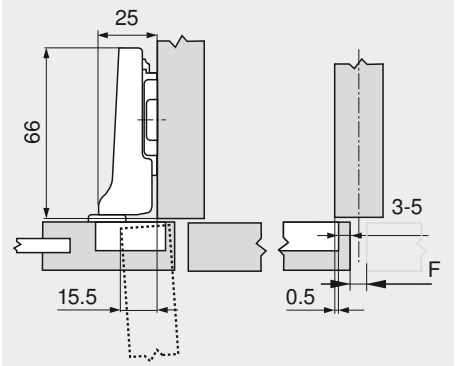

Montaje interior

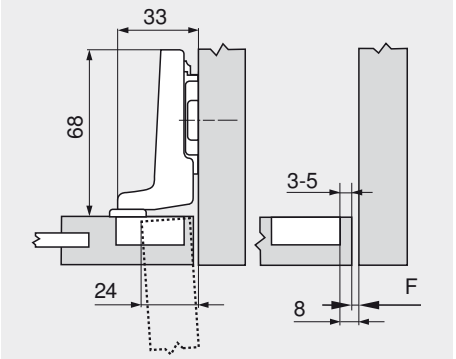

Retroceder la posición de fijación de la base en el espesor de la puerta + 1.5 mm

Distancia de cazoleta

	Recubrimiento del frente												
	4	5	6	7	8	9	10	11	12	13	14	15	16
0										3	4	5	
3							3	4	5				
6				3	4	5							
9	3	4	5										
Base													

	Recubrimiento del frente												
	-5.5	-4.5	-3.5	-2.5	-1.5	-0.5	0.5	1.5	2.5	3.5	4.5	5.5	6.5
0										3	4	5	
3							3	4	5				
6				3	4	5							
9	3	4	5										
Base													

	Recubrimiento del frente												
										-5	-4	-3	-2
0										3	4	5	
3													
6													
9													
Base													

Juego mínimo necesario (F) para frentes con radio del frente (R = 1 mm) para el ajuste en fábrica



Distancia de cazoleta	Espesor de puerta											
	16	18	19	20	22	23	24	26	28	30	31	32
3	1.1	2.2	3.0	3.8	5.5	Recomendamos un ensayo de montaje						
4	1.1	2.0	2.7	3.5	5.0							
5	1.1	1.8	2.4	3.0	4.6							
-												
-												

Ajuste

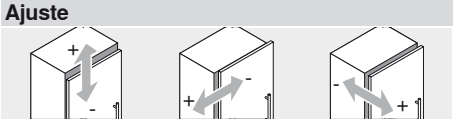

max. ± 3.0 mm	+ 0.5 mm	+ 3.0 mm
Ver las bases	- 3.5 mm	- 1.0 mm

Infobox

Recomendamos la planificación del cuerpo a prueba de colisiones con DYNAPLAN que se incluye gratuitamente en el DVD DYNALOG limited.

Montaje por atornillado

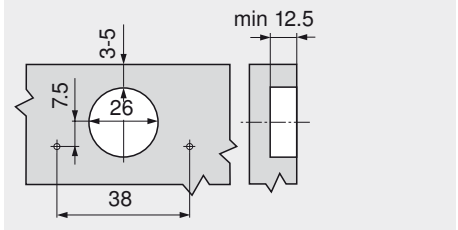

Cotas de la cazoleta

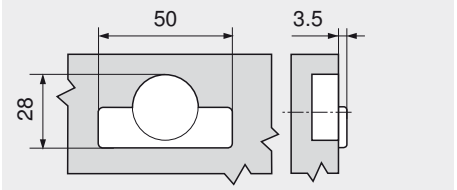

CLIP top – sistema de bisagras

► CLIP top – bisagras

►► Aplicación en rinconeras

BLUMOTION 60°

Bisagra para rinconeras con puertas plegables



- **Bisagra especial para rinconeras con puertas plegables**
- **Para espesores de puerta de 15 a 23 mm, ajuste en fábrica en 19 mm**
- **En combinación con la bisagra de 155° o 170°**
- Bisagra enteramente metálica, niquelada
- Ángulo de apertura de 60°
- Ajuste cómodo de juegos y profundidad mediante tornillo sin fin
- Con automatismo de cierre (muelle)
- Montaje y desmontaje sin herramientas de la puerta en el cuerpo de mueble
- Ajuste en 3 dimensiones (con la base correspondiente)

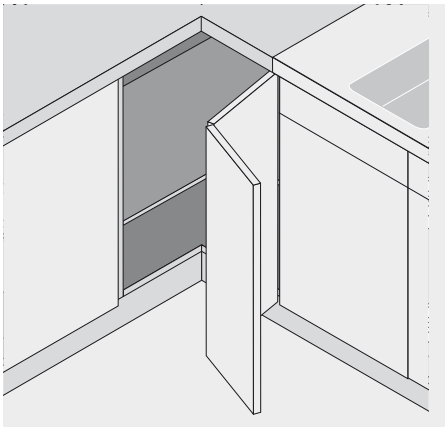

Información de pedido

Montaje estándar

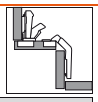

 **Cazoleta para atornillar**		Ref.
Zamak	con muelle	79T8500

 **Cazoleta de encaje a presión**	MZM.0040
Zamak	con muelle 79T8530

a Accesorios

 **BLUMOTION 970. Para taladrar, en el lado del tirador**	
Plástico	970.1002

 **Tapas**		
	Acero	niquelado
sin impresión		70.1503
estampada	Blum	70.1503.BP

Adicionalmente necesario

Bisagra CLIP top de 155°	168
Bisagra CLIP top de 170°	170

a Accesorios – general

 **Tornillos aglo para el montaje de la cazoleta**	
3.5 x 15 mm	609.1500
3.5 x 17 mm	609.1700

Indicaciones para los laterales

Visión general – CLIP top – bisagras	153
Visión general – BLUMOTION para puertas	245
Accesorios – bases	234
Accesorios – tapas	240
Accesorios – general	241
Montaje, desmontaje y ajuste	243
Visión general – ayudas de montaje	705
Para más información técnica	804

Bisagra para rinconeras con puertas plegables

Planificación

Dimensiones de la bisagra y cálculo de los juegos con ajuste en fábrica (distancia de la base = 0 mm)

Situación de montaje para espesor de puerta de 19 mm en ajuste en fábrica

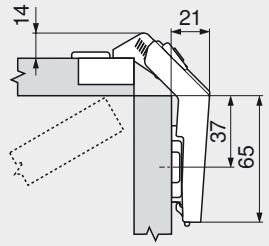

Situación de montaje para espesor de puerta de 19 mm al utilizar una base estándar elevada de 3 mm

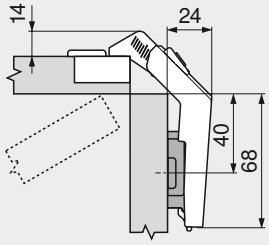

La cazoleta de la bisagra para puertas plegables se monta en la misma puerta como la cazoleta de la bisagra 170°

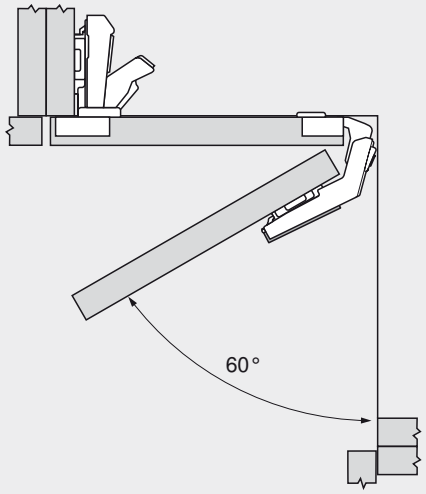

Ajuste

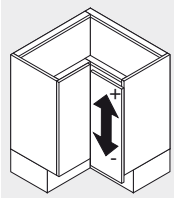

Ajuste en altura
Máx. ± 3 mm
Ver las bases

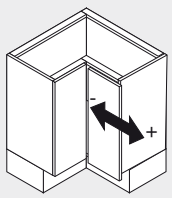

Ajuste lateral
+ 3 mm
- 2 mm

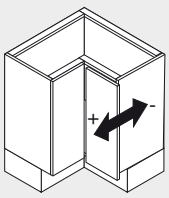

Ajuste en profundidad
± 2 mm

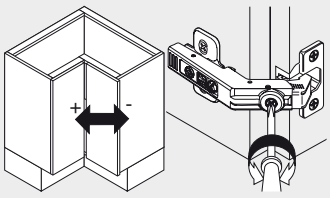

Ajuste de juegos
+ 7.2 mm
- 4.2 mm

Montaje por atornillado

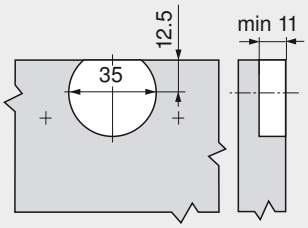

Montaje por encaje a presión

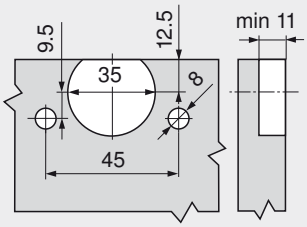

Cotas de la cazoleta

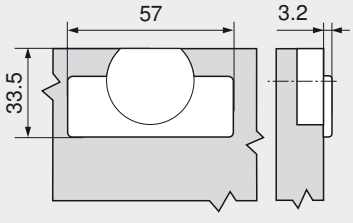

CLIP top – sistema de bisagras

► CLIP top – bisagras

►► Visión general – aplicaciones de ángulo

Aplicación de ángulo Nº 1 - 109					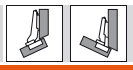		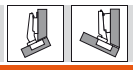			
Aplicación de ángulo – estándar										
50°	Nº 25	199	Nº 54	199	Nº 10	201	Nº 45	203	Nº 61	199
45°	Nº 24	201	Nº 53	199	Nº 9	201	Nº 44	203	Nº 60	199
40°	Nº 23	199	Nº 108	202	Nº 8	202	Nº 43	202	Nº 109	203
35°	Nº 22	205	Nº 52	205	Nº 7	205	Nº 42	206	Nº 59	205
30°	Nº 21	205	Nº 51	205	Nº 6	205	Nº 41	206	Nº 58	205
25°	Nº 20	204	Nº 50	204	Nº 5	209	Nº 40	206	Nº 57	204
20°	Nº 19	209	Nº 49	209	Nº 4	209	Nº 39	211	Nº 56	209
15°	Nº 18	208	Nº 48	208	Nº 3	211	Nº 38	211	Nº 55	208
10°	Nº 17	210	Nº 47	210	Nº 2	210	Nº 37	211		
5°	Nº 16	213	Nº 46	213	Nº 1	213	Nº 36	213		
-5°	Nº 15	213					Nº 35	213		
-10°	Nº 14	215					Nº 34	215		
-15°	Nº 13	214					Nº 33	215		
-20°	Nº 12	214					Nº 32	214		
-25°	Nº 11	216					Nº 31	217		
-30°							Nº 30	216		
-35°							Nº 29	216		
-40°							Nº 28	218		
-45°							Nº 27	218		
-50°							Nº 26	218		
Aplicación de ángulo – puerta de cristal										
Aplicación de ángulo CRISTALLO										
15°	Nº 105	221			Nº 102	221				
10°	Nº 104	221			Nº 101	221				
5°	Nº 103	220			Nº 100	221				
-5°	Nº 106	220			Nº 107	220				
Bisagra de ángulo para puertas de cristal										
50°	Nº 76	223			Nº 68	223				
45°	Nº 75	222			Nº 67	222				
40°	Nº 74	222								
25°	Nº 73	225			Nº 66	225				
20°	Nº 72	224			Nº 65	225				
15°	Nº 71	224			Nº 64	224				
5°	Nº 70	227			Nº 63	227				
-5°	Nº 69	227			Nº 62	227				
Aplicación de ángulo – puerta con marco										
Bisagra de ángulo con minicazoleta										
50°	Nº 99	229	Nº 91	229	Nº 83	229				
45°	Nº 98	228	Nº 90	229	Nº 82	229				
40°	Nº 97	228	Nº 89	228						
25°	Nº 96	231	Nº 88	231	Nº 81	231				
20°	Nº 95	231	Nº 87	231	Nº 80	231				
15°	Nº 94	230	Nº 86	230	Nº 79	230				
5°	Nº 93	233	Nº 85	233	Nº 78	233				
-5°	Nº 92	233	Nº 84	233	Nº 77	233				

Infobox

Utilice el servicio gratuito de **DYNALOG limited** que se incluye en el DVD adjunto.

- DYNAPLAN – planificación del cuerpo a prueba de colisiones, incluyendo la selección de herrajes
- DYNACAT – catálogo electrónico de productos y exportación de datos CAD (dxf, dwg, igs, sat, x_t, jpg)
- DYNASHOP – función de cesta de la compra y pedidos



Cantidad de bisagras

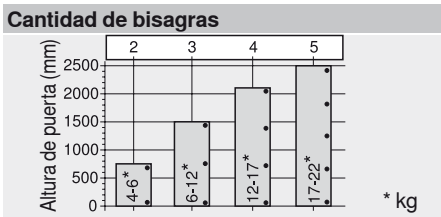

El número de bisagras depende del peso del frente.

Para una buena estabilidad, la distancia entre las bisagras debería ser lo más importante posible.

Las indicaciones de carga y de altura se refieren a puertas de 600 mm de ancho.

CLIP top – sistema de bisagras

► CLIP top – bisagras

►► Aplicación de ángulo – estándar

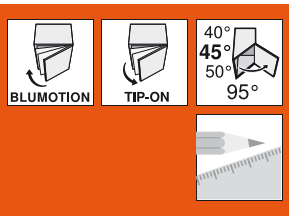

+45° I – bisagra de ángulo semisolapada



- Para rinconeras con frentes decalados
- Bisagra enteramente metálica, niquelada
- Bisagra de ángulo +45° I
- Ángulo de apertura de 95°
- Ajuste cómodo de la profundidad con espiral
- Con o sin automatismo de cierre (muelle)
- Montaje y desmontaje sin herramientas de la puerta en el cuerpo de mueble
- Ajuste en 3 dimensiones (con la base correspondiente)
- Con **INSERTA** además montaje sin herramientas de la bisagra en la puerta

	40°	45°	50°
	Nº 23	Nº 24	Nº 25
	199	201	199
	Nº 108	Nº 53	Nº 54
	202	199	199
	Nº 8	Nº 9	Nº 10
	202	201	201
	Nº 43	Nº 44	Nº 45
	202	203	203
	Nº 109	Nº 60	Nº 61
	203	199	199

Visión general – aplicaciones de ángulo 196

Información de pedido

Cazoleta INSERTA

		Ref.
Acero	con muelle	79A9698BT

Cazoleta para atornillar

Acero	con muelle	79A9658.T
Acero	sin muelle	78A9658.T

a Accesorios

BLUMOTION 973A
Para acoplar

Acero	niquelado	973A7480

Tapas

Acero		niquelado
sin impresión		70.1563
Serigrafía	Blum	70.1563.BL

Si se usa BLUMOTION 973A, no se precisa tapa.

Indicaciones para los laterales

Visión general – CLIP top – bisagras	153
Visión general – BLUMOTION para puertas	245
Visión general – TIP-ON para puertas	261
Accesorios – bases	234
Accesorios – tapas	240
Accesorios – general	241
Montaje, desmontaje y ajuste	243
Visión general – ayudas de montaje	705
Para más información técnica	804

a Accesorios – general

Tapa de cazoleta
Cazoleta para atornillar y a presión

Acero	niquelado	70T1504

Tornillos aglo para el montaje de la cazoleta

3.5 x 15 mm	609.1500
3.5 x 17 mm	609.1700

TIP-ON para puertas
Para bisagras sin muelle

Versión estándar	955.1004
Versión larga	955A1004

Planificación

Notas importantes:

Las dimensiones son válidas con ajuste en fábrica para puertas y cuerpos de mueble de un espesor de 19 mm. En caso de divergencias cambia la posición de montaje. Recomendamos un ensayo de montaje. A veces la posición de fijación de la base difiere de la posición de montaje estándar.

Rinconeras

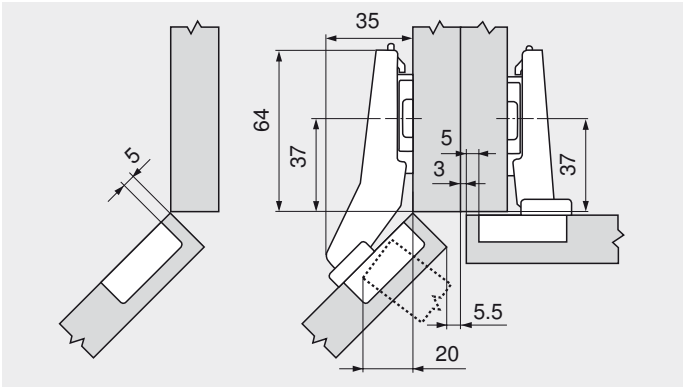

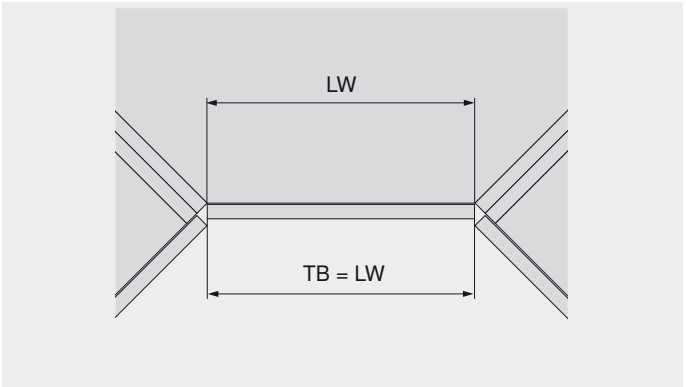

LW Ancho interior
TB Ancho de puerta

+45° I – bisagra de ángulo semisolapada

Planificación

Nº 23 | 48
40°

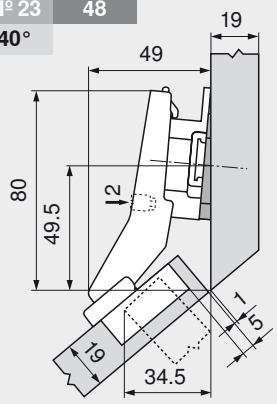

		Ref.
Cuña de ángulo	-5°	171A5500
Base	9 mm	175H7190

Nº 53 | 48
45°

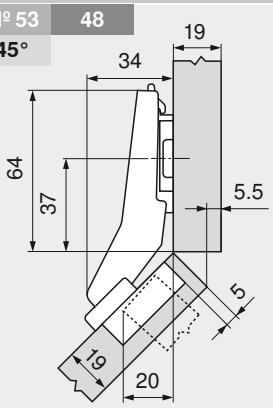

		Ref.
Base	0 mm	173H7100

Nº 60 | 45
45°

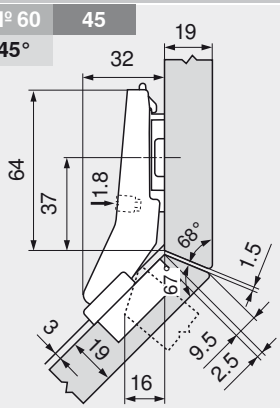

		Ref.
Base	0 mm	173H7100

Nº 25 | 48
50°

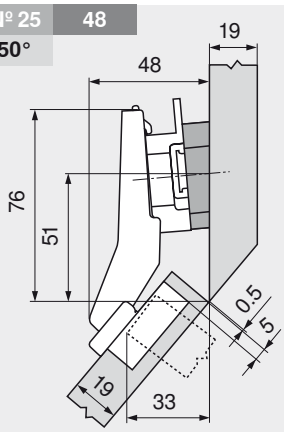

		Ref.
Cuña de ángulo	+5°	171A5070
Base	9 mm	175H7190

Nº 54 | 48
50°

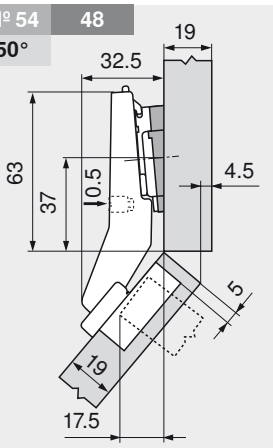

		Ref.
Cuña de ángulo	+5°	171A5010
Base	0 mm	173H7100

Nº 61 | 45
50°

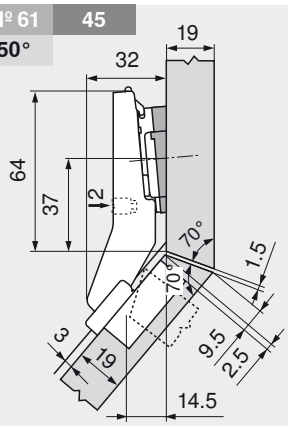

		Ref.
Cuña de ángulo	+5°	171A5010
Base	0 mm	173H7100

Distancia entre taladros para BLUMOTION 970A1002

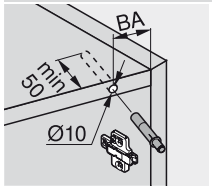

Nº XX	Aplicación de ángulo
XX	Dist. entre taladros BA (mm)
XX°	Ángulo de la aplicación (°)

Indicaciones para los laterales

Montaje, desmontaje y ajuste	259

Ajuste

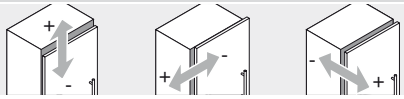

max. ± 3.0 mm | ± 1.8 mm | ± 2.0 mm

Ver las bases

Montaje por atornillado

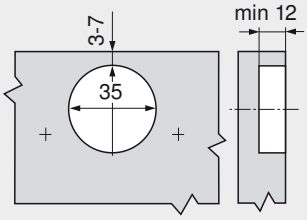

INSERTA

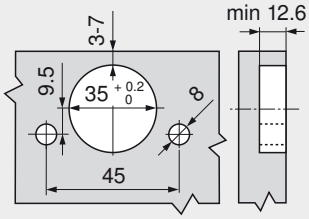

Cotas de la cazoleta

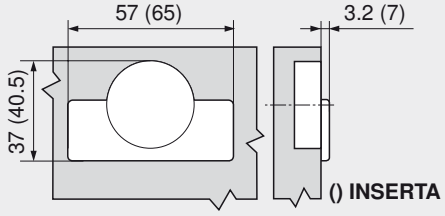

CLIP top – sistema de bisagras

► CLIP top – bisagras

►► Aplicación de ángulo – estándar

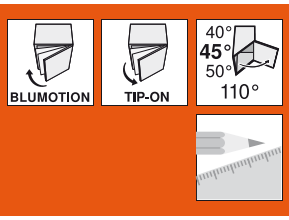

+45° II – bisagra de ángulo solapada



- Para rinconeras con frentes enrasados
- Bisagra enteramente metálica, niquelada
- Bisagra de ángulo +45° II
- Ángulo de apertura de 110°
- Ajuste cómodo de la profundidad con espiral
- Con o sin automatismo de cierre (muelle)
- Montaje y desmontaje sin herramientas de la puerta en el cuerpo de mueble
- Ajuste en 3 dimensiones (con la base correspondiente)
- Con **INSERTA** además montaje sin herramientas de la bisagra en la puerta

	40°	45°	50°
	Nº 23	Nº 24	Nº 25
	199	201	199
	Nº 108	Nº 53	Nº 54
	202	199	199
	Nº 8	Nº 9	Nº 10
	202	201	201
	Nº 43	Nº 44	Nº 45
	202	203	203
	Nº 109	Nº 60	Nº 61
	203	199	199

Visión general – aplicaciones de ángulo 196

Información de pedido

Cazoleta INSERTA

		Ref.
Acero	con muelle	79T5590B

Cazoleta para atornillar

Acero	con muelle	79T5550
Acero	sin muelle	78T5550

a Accesorios

BLUMOTION 973A
Para acoplar

Acero	niquelado	973A7680

Tapas

Acero		niquelado
sin impresión		70.1503
estampada	Blum	70.1503.BP

Si se usa BLUMOTION 973A, no se precisa tapa.

Indicaciones para los laterales

Visión general – CLIP top – bisagras	153
Visión general – BLUMOTION para puertas	245
Visión general – TIP-ON para puertas	261
Accesorios – bases	234
Accesorios – tapas	240
Accesorios – general	241
Montaje, desmontaje y ajuste	243
Visión general – ayudas de montaje	705
Para más información técnica	804

a Accesorios – general

Tapa de cazoleta
Cazoleta para atornillar y a presión

Acero	niquelado	70T1504

Tornillos aglo para el montaje de la cazoleta

3.5 x 15 mm	609.1500
3.5 x 17 mm	609.1700

TIP-ON para puertas
Para bisagras sin muelle

Versión estándar	955.1004
Versión larga	955A1004

Planificación

Notas importantes:

Las dimensiones son válidas con ajuste en fábrica para puertas y cuerpos de mueble de un espesor de 19 mm. En caso de divergencias cambia la posición de montaje. Recomendamos un ensayo de montaje. A veces la posición de fijación de la base difiere de la posición de montaje estándar.

Rinconeras

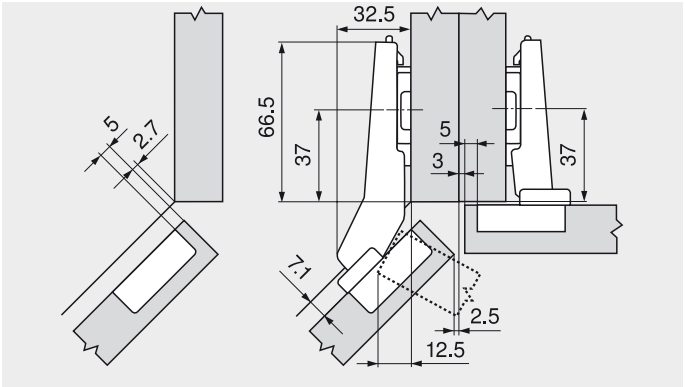

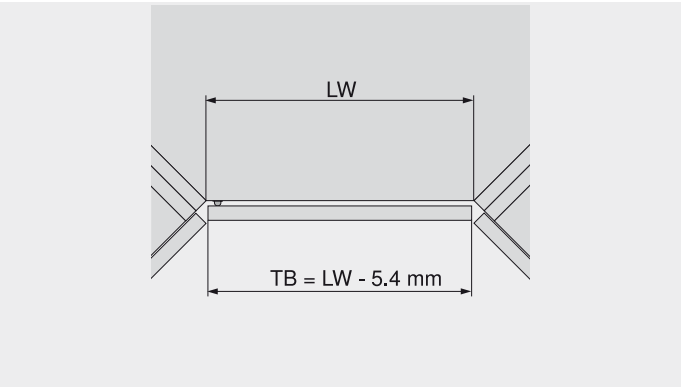

LW Ancho interior
TB Ancho de puerta

+45° II – bisagra de ángulo solapada

Planificación

Nº 24 | 48
45°

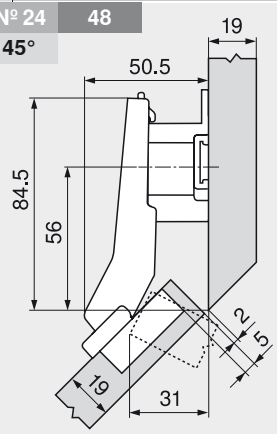

		Ref.
Base	18 mm	175H7190.22

Nº 9 | 41
45°

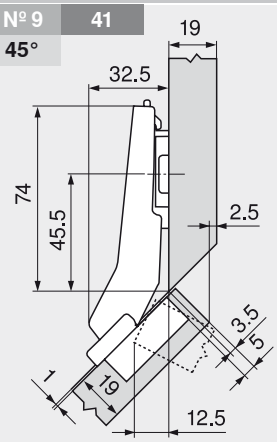

		Ref.
Base	0 mm	173H7100

Nº 10 | 41
50°

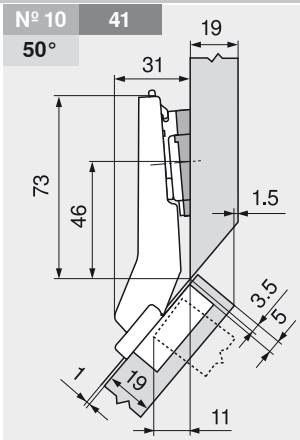



		Ref.
Cuña de ángulo	+5°	171A5010
Base	0 mm	173H7100

Infobox

Recomendamos la planificación del cuerpo a prueba de colisiones con DYNAPLAN que se incluye gratuitamente en el DVD DYNALOG limited.

Distancia entre taladros para BLUMOTION 970A1002

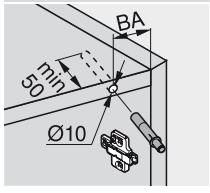

Nº XX	Aplicación de ángulo
XX	Dist. entre taladros BA (mm)
XX°	Ángulo de la aplicación (°)

Indicaciones para los laterales

Montaje, desmontaje y ajuste	259

Ajuste

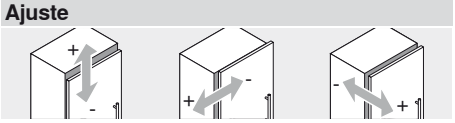

max. ± 3.0 mm | ± 1.8 mm | ± 2.0 mm

Ver las bases

Montaje por atornillado

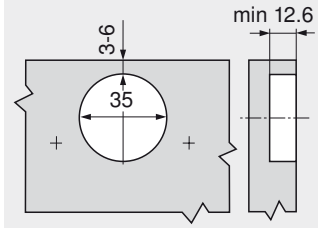

INSERTA

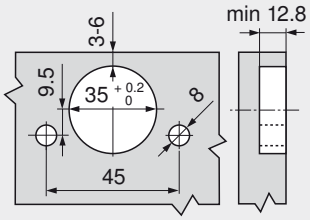

Cotas de la cazoleta

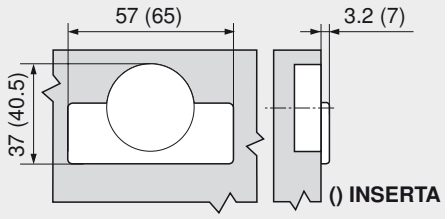

CLIP top – sistema de bisagras

► CLIP top – bisagras

►► Aplicación de ángulo – estándar

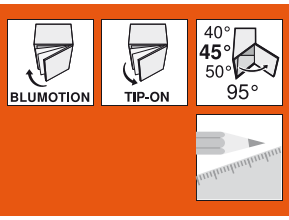

+45° III – bisagra de ángulo con solapamiento total



- Bisagra enteramente metálica, niquelada
- Bisagra de ángulo +45° III
- Ángulo de apertura de 95°
- Ajuste cómodo de la profundidad con espiral
- Con o sin automatismo de cierre (muelle)
- Montaje y desmontaje sin herramientas de la puerta en el cuerpo de mueble
- Ajuste en 3 dimensiones (con la base correspondiente)
- Con **INSERTA** además montaje sin herramientas de la bisagra en la puerta

	40°	45°	50°
	Nº 23	Nº 24	Nº 25
	199	201	199
	Nº 108	Nº 53	Nº 54
	202	199	199
	Nº 8	Nº 9	Nº 10
	202	201	201
	Nº 43	Nº 44	Nº 45
	202	203	203
	Nº 109	Nº 60	Nº 61
	203	199	199

Visión general – aplicaciones de ángulo 196

Información de pedido

Cazoleta INSERTA

		Ref.
Acero	con muelle	79A9498BT

Cazoleta para atornillar

Acero	con muelle	79A9458.T
Acero	sin muelle	78A9458.T

Tapas

Acero	niquelado
sin impresión	70.1563
Serigrafía Blum	70.1563.BL

a Accesorios

BLUMOTION 970A
Para taladrar, en el lado de las bisagras

Plástico	970A1002

Indicaciones para los laterales

Visión general – CLIP top – bisagras	153
Visión general – BLUMOTION para puertas	245
Visión general – TIP-ON para puertas	261
Accesorios – bases	234
Accesorios – tapas	240
Accesorios – general	241
Montaje, desmontaje y ajuste	243
Visión general – ayudas de montaje	705
Para más información técnica	804

a Accesorios – general

Tapa de cazoleta
Cazoleta para atornillar y a presión

Acero niquelado	70T1504

Tornillos aglo para el montaje de la cazoleta

3.5 x 15 mm	609.1500
3.5 x 17 mm	609.1700

TIP-ON para puertas
Para bisagras sin muelle

Versión estándar	955.1004
Versión larga	955A1004

Planificación

Notas importantes:

Las dimensiones son válidas con ajuste en fábrica para puertas y cuerpos de mueble de un espesor de 19 mm. En caso de divergencias cambia la posición de montaje. Recomendamos un ensayo de montaje. A veces la posición de fijación de la base difiere de la posición de montaje estándar.

Nº 108 48
40°

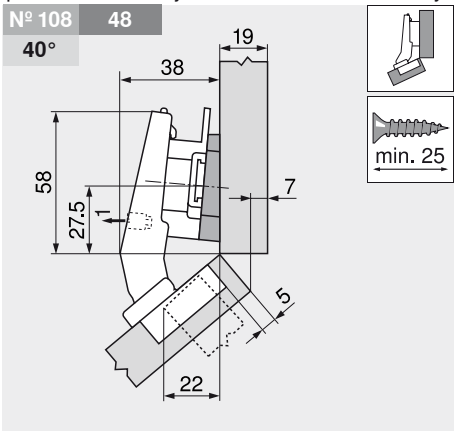

		Ref.
Cuña de ángulo	+5°	171A5040
Base	9 mm	175H7190

Nº 8 41
40°

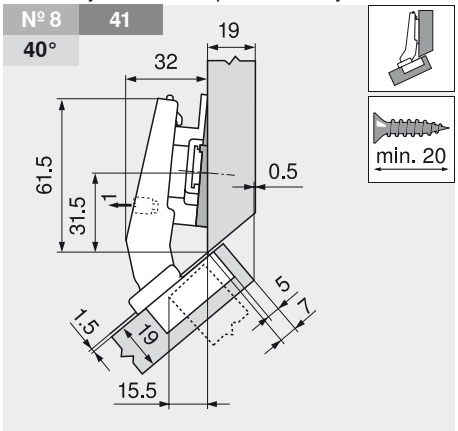

		Ref.
Cuña de ángulo	-5°	171A5500
Base	6 mm	175H9160

Nº 43 33
40°

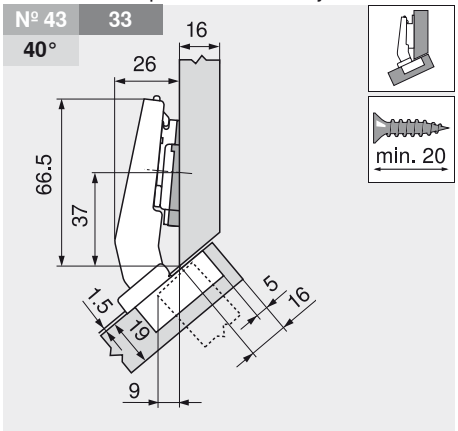

		Ref.
Cuña de ángulo	-5°	171A5500
Base	0 mm	173H7100

+45° III – bisagra de ángulo con solapamiento total

Planificación

Nº 109 | 48
40°

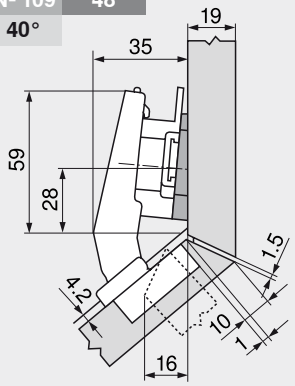

		Ref.
Cuña de ángulo	+5°	171A5010
Base	9 mm	175H7190

Nº 44 | 33
45°

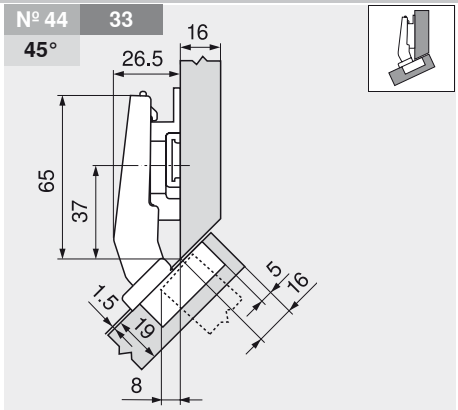

		Ref.
Base	6 mm	175H9160

Nº 45 | 33
50°

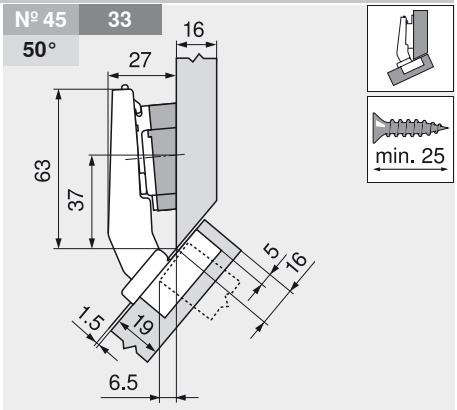

		Ref.
Cuña de ángulo	+5°	171A5070
Base	0 mm	173H7100

Infobox

Recomendamos la planificación del cuerpo a prueba de colisiones con DYNAPLAN que se incluye gratuitamente en el DVD DYNALOG limited.

Distancia entre taladros para BLUMOTION 970A1002

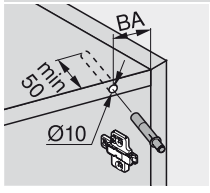

Nº XX	Aplicación de ángulo
XX	Dist. entre taladros BA (mm)
XX°	Ángulo de la aplicación (°)

Ajuste

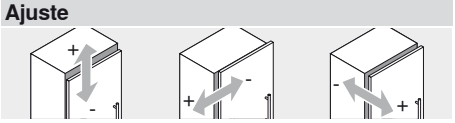

max. ± 3.0 mm | ± 2.0 mm | ± 2.0 mm

Ver las bases

Indicaciones para los laterales

Montaje, desmontaje y ajuste 259

Montaje por atornillado

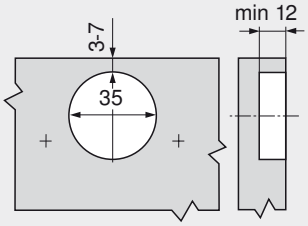

INSERTA

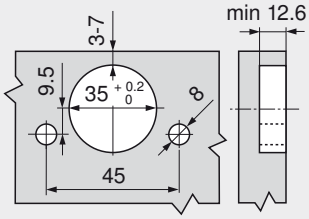

Cotas de la cazoleta

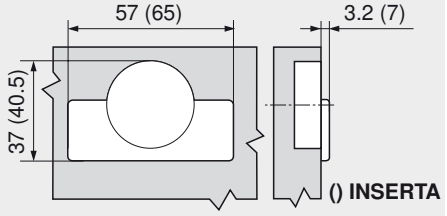

CLIP top – sistema de bisagras

► CLIP top – bisagras

►► Aplicación de ángulo – estándar

+30° II – bisagra de ángulo solapada



- Bisagra enteramente metálica, niquelada
- Bisagra de ángulo +30° II
- Ángulo de apertura de 95°
- Ajuste cómodo de la profundidad con espiral
- Con o sin automatismo de cierre (muelle)
- Montaje y desmontaje sin herramientas de la puerta en el cuerpo de mueble
- Ajuste en 3 dimensiones (con la base correspondiente)
- Con **INSERTA** además montaje sin herramientas de la bisagra en la puerta

	25°	30°	35°
	Nº 20	Nº 21	Nº 22
	204	205	205
	Nº 50	Nº 51	Nº 52
	204	205	205
	Nº 5	Nº 6	Nº 7
	209	205	205
	Nº 40	Nº 41	Nº 42
	206	206	206
	Nº 57	Nº 58	Nº 59
	204	205	205

Visión general – aplicaciones de ángulo 196

Información de pedido

Cazoleta INSERTA		Ref.
Acero	con muelle	79A9596BT1

Cazoleta para atornillar		
Acero	con muelle	79A9556.T1
Acero	sin muelle	78A9556.T

a Accesorios

BLUMOTION 973A Para acoplar		
Acero	niquelado	973A7360

Tapas		
Acero		niquelado
sin impresión		70.1563
Serigrafía	Blum	70.1563.BL

Si se usa BLUMOTION 973A, no se precisa tapa.

Indicaciones para los laterales	
Visión general – CLIP top – bisagras	153
Visión general – BLUMOTION para puertas	245
Visión general – TIP-ON para puertas	261
Accesorios – bases	234
Accesorios – tapas	240
Accesorios – general	241
Montaje, desmontaje y ajuste	243
Visión general – ayudas de montaje	705
Para más información técnica	804

a Accesorios – general

Tapa de cazoleta Cazoleta para atornillar y a presión		
Acero	niquelado	70T1504

Tornillos aglo para el montaje de la cazoleta	
3.5 x 15 mm	609.1500
3.5 x 17 mm	609.1700

TIP-ON para puertas Para bisagras sin muelle	
Versión estándar	955.1004
Versión larga	955A1004

Planificación

Notas importantes:

Las dimensiones son válidas con ajuste en fábrica para puertas y cuerpos de mueble de un espesor de 19 mm. En caso de divergencias cambia la posición de montaje. Recomendamos un ensayo de montaje. A veces la posición de fijación de la base difiere de la posición de montaje estándar.

Nº 20 48 – 25°

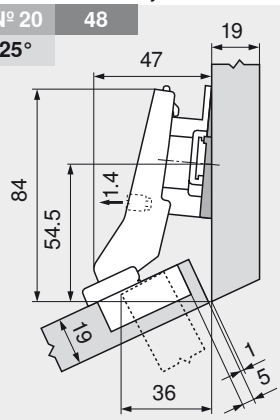

		Ref.
Cuña de ángulo	-5°	171A5500
Base	9 mm	175H7190

Nº 50 48 – 25°

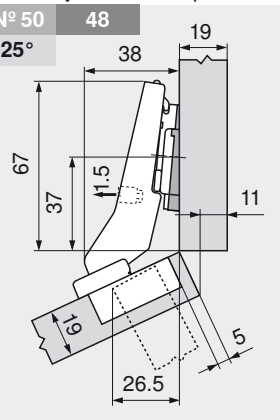

		Ref.
Cuña de ángulo	-5°	171A5500
Base	0 mm	173H7100

Nº 57 45 – 25°

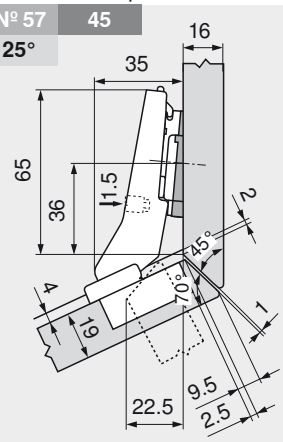

		Ref.
Cuña de ángulo	-5°	171A5500
Base	0 mm	173H7100

+30° II – bisagra de ángulo solapada

Planificación

Nº 21 | 48
30°

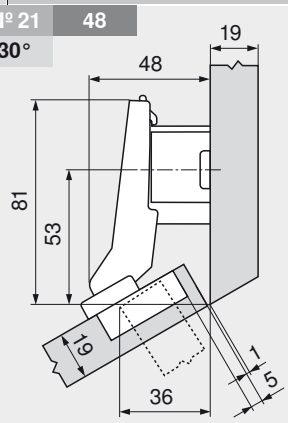

		Ref.
Base	18 mm	175H7190.22

Nº 51 | 48
30°

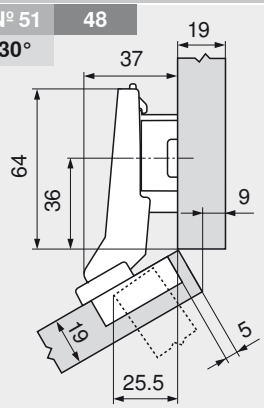

		Ref.
Base	9 mm	175H7190

Nº 6 | 41
30°

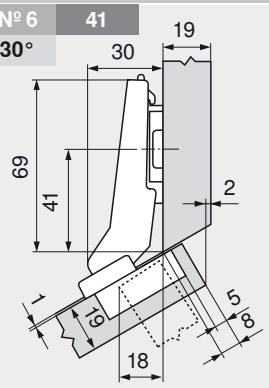

		Ref.
Base	0 mm	173H7100

Nº 58 | 45
30°

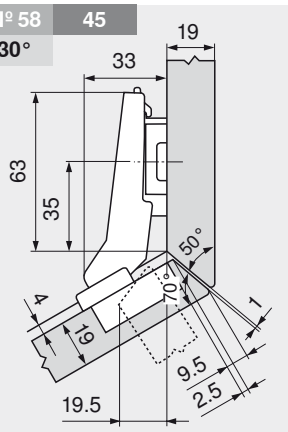

		Ref.
Base	3 mm	173H7130

Nº 22 | 48
35°

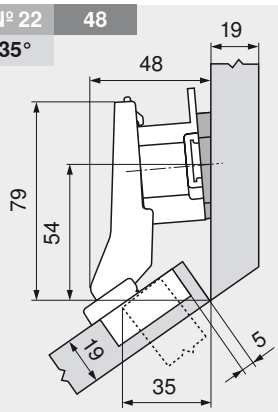

min. 20

		Ref.
Cuña de ángulo	+5°	171A5010
Base	18 mm	175H7190.22

Nº 52 | 48
35°

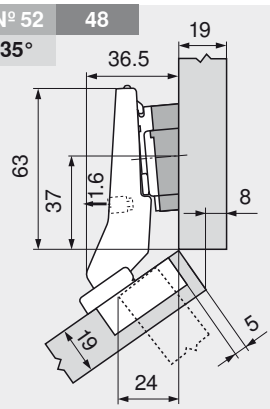

min. 25

		Ref.
Cuña de ángulo	+5°	171A5070
Base	0 mm	173H7100

Nº 7 | 41
35°

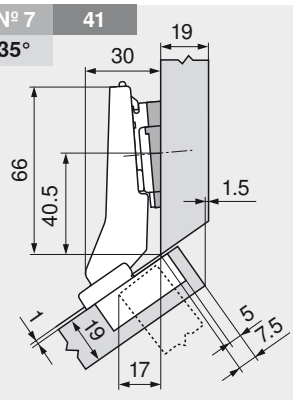

min. 20

		Ref.
Cuña de ángulo	+5°	171A5010
Base	0 mm	173H7100

Nº 59 | 45
35°

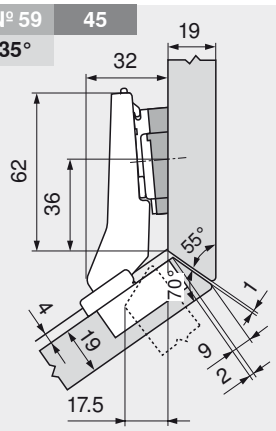

min. 25

		Ref.
Cuña de ángulo	+5°	171A5040
Base	0 mm	173H7100

Ajuste

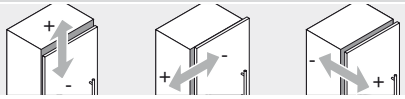

max. ± 3.0 mm | ± 1.8 mm | ± 2.0 mm

Ver las bases

Infobox

Recomendamos la planificación del cuerpo a prueba de colisiones con DYNAPLAN que se incluye gratuitamente en el DVD DYNALOG limited.

Indicaciones para los laterales

Distancia entre taladros 207

Montaje de la cazoleta 207

CLIP top – sistema de bisagras

► CLIP top – bisagras

►► Aplicación de ángulo – estándar

+30° III – bisagra de ángulo con solapamiento total



- Bisagra enteramente metálica, niquelada
- Bisagra de ángulo +30° III
- Ángulo de apertura de 95°
- Ajuste cómodo de la profundidad con espiral
- Con o sin automatismo de cierre (muelle)
- Montaje y desmontaje sin herramientas de la puerta en el cuerpo de mueble
- Ajuste en 3 dimensiones (con la base correspondiente)
- Con **INSERTA** además montaje sin herramientas de la bisagra en la puerta

	25°	30°	35°
	Nº 20	Nº 21	Nº 22
	204	205	205
	Nº 50	Nº 51	Nº 52
	204	205	205
	Nº 5	Nº 6	Nº 7
	209	205	205
	Nº 40	Nº 41	Nº 42
	206	206	206
	Nº 57	Nº 58	Nº 59
	204	205	205

Visión general – aplicaciones de ángulo 196

Información de pedido

Cazoleta INSERTA

		Ref.
Acero	con muelle	79A9496BT

Cazoleta para atornillar

Acero	con muelle	79A9456.T
Acero	sin muelle	78A9456.T

a Accesorios

BLUMOTION 970A
Para taladrar, en el lado de las bisagras

Plástico	970A1002

Tapas

Acero		niquelado
sin impresión		70.1563
Serigrafía	Blum	70.1563.BL

Indicaciones para los laterales

Visión general – CLIP top – bisagras	153
Visión general – BLUMOTION para puertas	245
Visión general – TIP-ON para puertas	261
Accesorios – bases	234
Accesorios – tapas	240
Accesorios – general	241
Montaje, desmontaje y ajuste	243
Visión general – ayudas de montaje	705
Para más información técnica	804

a Accesorios – general

Tapa de cazoleta
Cazoleta para atornillar y a presión

Acero	niquelado	70T1504

Tornillos aglo para el montaje de la cazoleta

3.5 x 15 mm	609.1500
3.5 x 17 mm	609.1700

TIP-ON para puertas
Para bisagras sin muelle

Versión estándar	955.1004
Versión larga	955A1004

Planificación

Notas importantes:

Las dimensiones son válidas con ajuste en fábrica para puertas y cuerpos de mueble de un espesor de 19 mm. En caso de divergencias cambia la posición de montaje. Recomendamos un ensayo de montaje. A veces la posición de fijación de la base difiere de la posición de montaje estándar.

Nº 40 33 25°

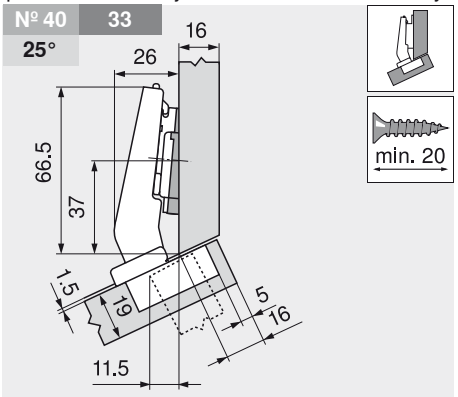

		Ref.
Cuña de ángulo	-5°	171A5500
Base	0 mm	173H7100

Nº 41 33 30°

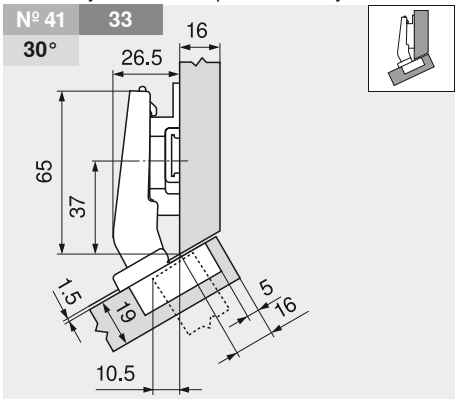

		Ref.
Base	6 mm	175H9160

Nº 42 33 35°

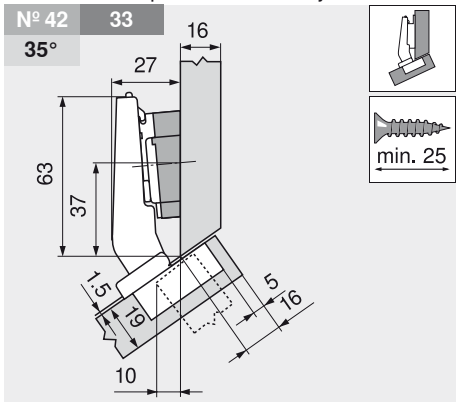

		Ref.
Cuña de ángulo	+5°	171A5070
Base	0 mm	173H7100

+30° III – bisagra de ángulo con solapamiento total

Planificación

Infobox

Recomendamos la planificación del cuerpo a prueba de colisiones con DYNAPLAN que se incluye gratuitamente en el DVD DYNALOG limited.

Distancia entre taladros para BLUMOTION 970A1002

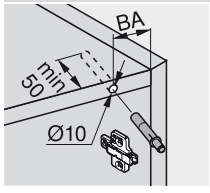

Nº XX	Aplicación de ángulo
XX	Dist. entre taladros BA (mm)
XX°	Ángulo de la aplicación (°)

Indicaciones para los laterales

Montaje, desmontaje y ajuste 259

Ajuste

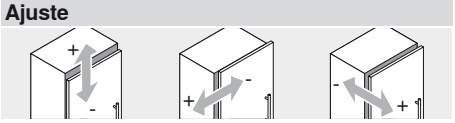

max. ± 3.0 mm ± 2.0 mm ± 2.0 mm

Ver las bases

Montaje por atornillado

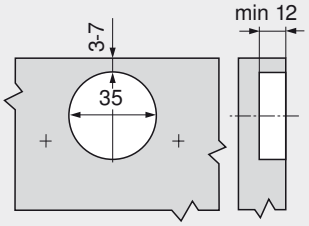

INSERTA

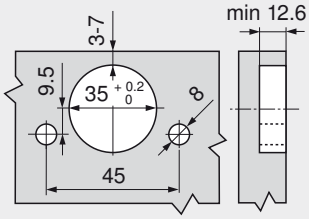

Cotas de la cazoleta

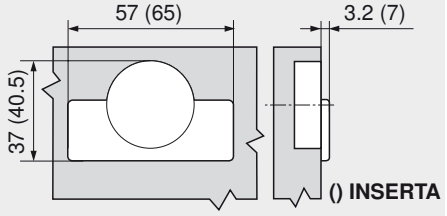

CLIP top – sistema de bisagras

► CLIP top – bisagras

►► Aplicación de ángulo – estándar

+20° II – bisagra de ángulo solapada



- Bisagra enteramente metálica, niquelada
- Bisagra de ángulo +20° II
- Ángulo de apertura de 95°
- Ajuste cómodo de la profundidad con espiral
- Con o sin automatismo de cierre (muelle)
- Montaje y desmontaje sin herramientas de la puerta en el cuerpo de mueble
- Ajuste en 3 dimensiones (con la base correspondiente)
- Con **INSERTA** además montaje sin herramientas de la bisagra en la puerta

	15°	20°	25°
	Nº 18	Nº 19	Nº 20
	208	209	204
	Nº 48	Nº 49	Nº 50
	208	209	204
	Nº 3	Nº 4	Nº 5
	211	209	209
	Nº 38	Nº 39	Nº 40
	211	211	206
	Nº 55	Nº 56	Nº 57
	208	209	204

Visión general – aplicaciones de ángulo 196

Información de pedido

Cazoleta INSERTA

		Ref.
Acero	con muelle	79A9595BT

Cazoleta para atornillar

Acero	con muelle	79A9555.T
Acero	sin muelle	78A9555.T

a Accesorios

BLUMOTION 970A
Para taladrar, en el lado de las bisagras

Plástico	970A1002

Tapas

Acero		niquelado
sin impresión		70.1563
Serigrafía	Blum	70.1563.BL

Indicaciones para los laterales

Visión general – CLIP top – bisagras	153
Visión general – BLUMOTION para puertas	245
Visión general – TIP-ON para puertas	261
Accesorios – bases	234
Accesorios – tapas	240
Accesorios – general	241
Montaje, desmontaje y ajuste	243
Visión general – ayudas de montaje	705
Para más información técnica	804

a Accesorios – general

Tapa de cazoleta
Cazoleta para atornillar y a presión

Acero niquelado	70T1504

Tornillos aglo para el montaje de la cazoleta

3.5 x 15 mm	609.1500
3.5 x 17 mm	609.1700

TIP-ON para puertas
Para bisagras sin muelle

Versión estándar	955.1004
Versión larga	955A1004

Planificación

Notas importantes:

Las dimensiones son válidas con ajuste en fábrica para puertas y cuerpos de mueble de un espesor de 19 mm. En caso de divergencias cambia la posición de montaje. Recomendamos un ensayo de montaje. A veces la posición de fijación de la base difiere de la posición de montaje estándar.

Nº 18 | 48 | 15°

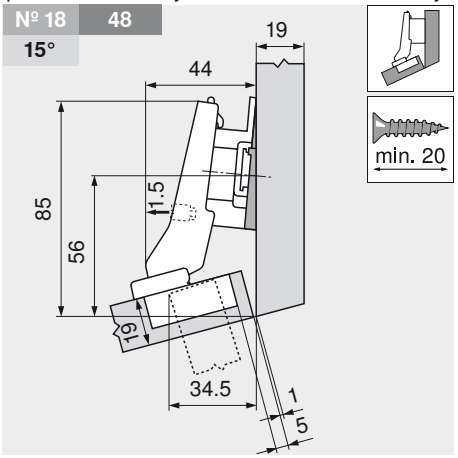

		Ref.
Cuña de ángulo	-5°	171A5500
Base	9 mm	175H7190

Nº 48 | 48 | 15°

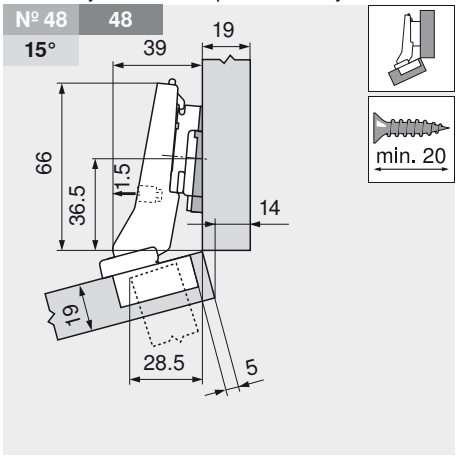

		Ref.
Cuña de ángulo	-5°	171A5500
Base	3 mm	173H7130

Nº 55 | 45 | 15°

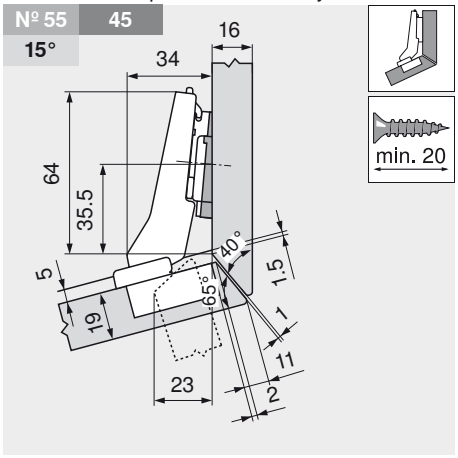

		Ref.
Cuña de ángulo	-5°	171A5500
Base	0 mm	173H7100

+20° II – bisagra de ángulo solapada

Planificación

Nº 19 | 48 — **20°**

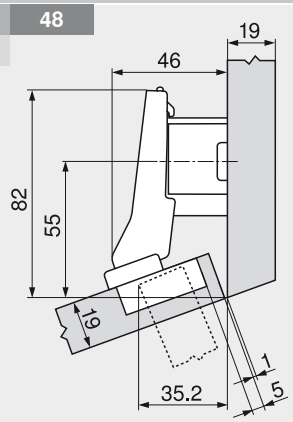

		Ref.
Base	18 mm	175H7190.22

Nº 49 | 48 — **20°**

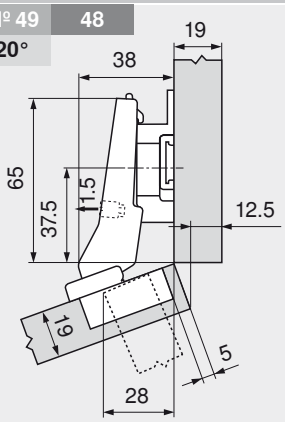

		Ref.
Base	9 mm	175H7190

Nº 4 | 37 — **20°**

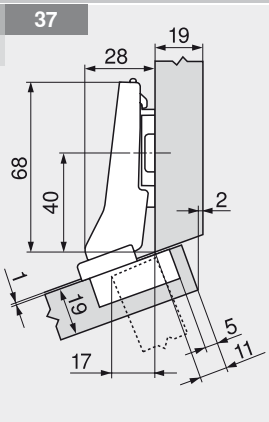

		Ref.
Base	0 mm	173H7100

Nº 56 | 45 — **20°**

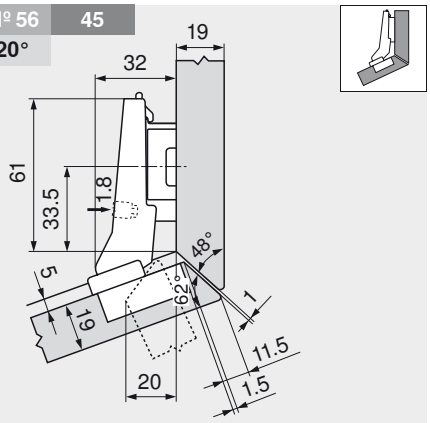

		Ref.
Base	6 mm	175H9160

Nº 5 | 37 — **25°**

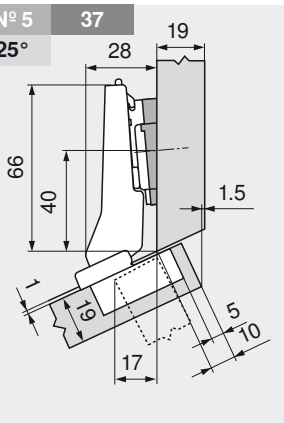



		Ref.
Cuña de ángulo	+5°	171A5010
Base	0 mm	173H7100

Infobox

Recomendamos la planificación del cuerpo a prueba de colisiones con DYNAPLAN que se incluye gratuitamente en el DVD DYNALOG limited.

Distancia entre taladros para BLUMOTION 970A1002

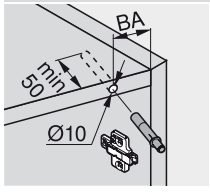

Nº XX	Aplicación de ángulo
XX	Dist. entre taladros BA (mm)
XX°	Ángulo de la aplicación (°)

Indicaciones para los laterales

Montaje, desmontaje y ajuste	259

Ajuste

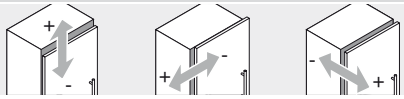

max. ± 3.0 mm | ± 1.8 mm | ± 2.0 mm

Ver las bases

Montaje por atornillado

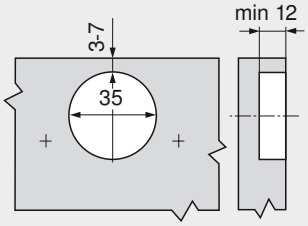

INSERTA

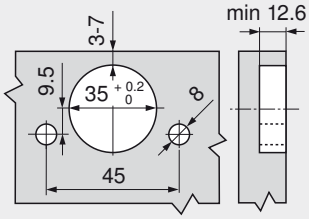

Cotas de la cazoleta

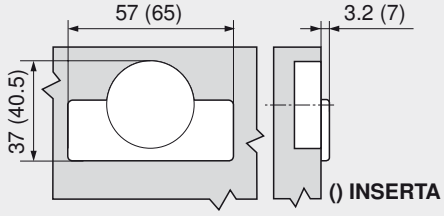

CLIP top – sistema de bisagras

► CLIP top – bisagras

►► Aplicación de ángulo – estándar

+15° III – bisagra de ángulo con solapamiento total



- Bisagra enteramente metálica, niquelada
- Bisagra de ángulo +15° III
- Ángulo de apertura de 95°
- Ajuste cómodo de la profundidad con espiral
- Con o sin automatismo de cierre (muelle)
- Montaje y desmontaje sin herramientas de la puerta en el cuerpo de mueble
- Ajuste en 3 dimensiones (con la base correspondiente)
- Con **INSERTA** además montaje sin herramientas de la bisagra en la puerta

	10°	15°	20°
	Nº 17	Nº 18	Nº 19
	210	208	209
	Nº 47	Nº 48	Nº 49
	210	208	209
	Nº 2	Nº 3	Nº 4
	210	211	209
	Nº 37	Nº 38	Nº 39
	211	211	211
		Nº 55	Nº 56
		208	209

Visión general – aplicaciones de ángulo 196

Información de pedido

Cazoleta INSERTA

		Ref.
Acero	con muelle	79A9494BT

Cazoleta para atornillar

Acero	con muelle	79A9454.T
Acero	sin muelle	78A9454.T

a Accesorios

BLUMOTION 970A
Para taladrar, en el lado de las bisagras

Plástico	970A1002

Tapas

Acero		niquelado
sin impresión		70.1563
Serigrafía	Blum	70.1563.BL

Indicaciones para los laterales

Visión general – CLIP top – bisagras	153
Visión general – BLUMOTION para puertas	245
Visión general – TIP-ON para puertas	261
Accesorios – bases	234
Accesorios – tapas	240
Accesorios – general	241
Montaje, desmontaje y ajuste	243
Visión general – ayudas de montaje	705
Para más información técnica	804

a Accesorios – general

Tapa de cazoleta
Cazoleta para atornillar y a presión

Acero	niquelado	70T1504

Tornillos aglo para el montaje de la cazoleta

3.5 x 15 mm	609.1500
3.5 x 17 mm	609.1700

TIP-ON para puertas
Para bisagras sin muelle

Versión estándar	955.1004
Versión larga	955A1004

Planificación

Notas importantes:

Las dimensiones son válidas con ajuste en fábrica para puertas y cuerpos de mueble de un espesor de 19 mm. En caso de divergencias cambia la posición de montaje. Recomendamos un ensayo de montaje. A veces la posición de fijación de la base difiere de la posición de montaje estándar.

Nº 17 48
10°

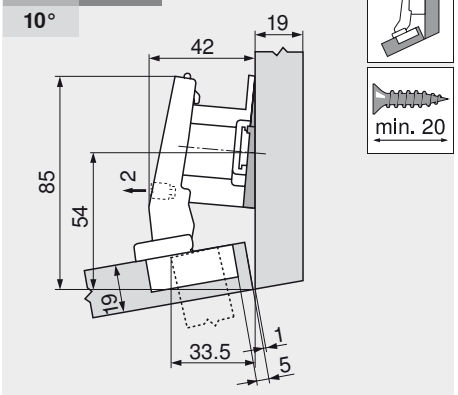

		Ref.
Cuña de ángulo	-5°	171A5500
Base	18 mm	175H7190.22

Nº 47 48
10°

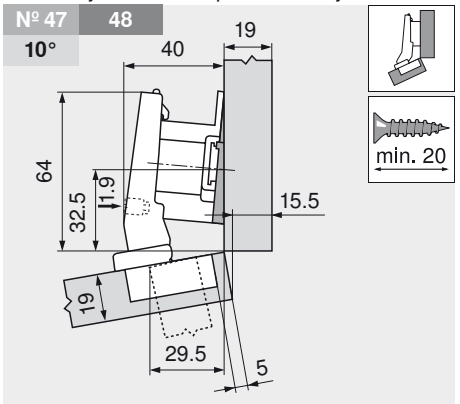

		Ref.
Cuña de ángulo	-5°	171A5500
Base	18 mm	175H7190.22

Nº 2 33
10°

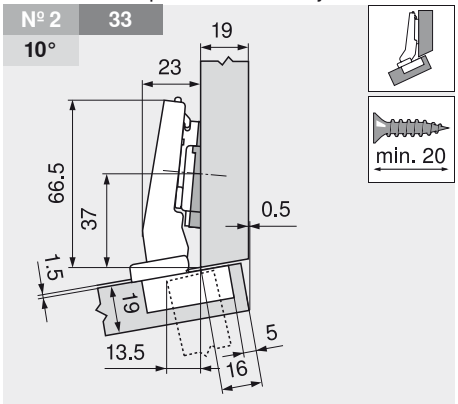

		Ref.
Cuña de ángulo	-5°	171A5500
Base	0 mm	173H7100

+15° III – bisagra de ángulo con solapamiento total

Planificación

Nº 37 | 33
10°

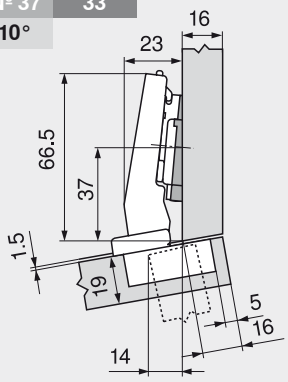

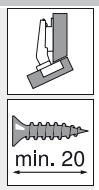

		Ref.
Cuña de ángulo	-5°	171A5500
Base	0 mm	173H7100

Nº 3 | 33
15°

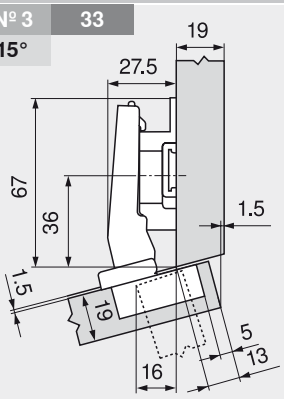

		Ref.
Base	9 mm	175H7190

Nº 38 | 33
15°

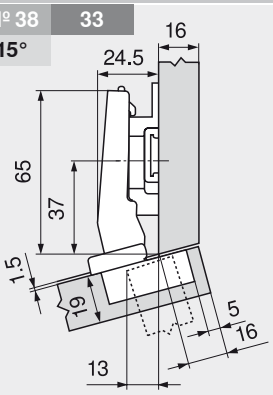

		Ref.
Base	6 mm	175H9160

Nº 39 | 33
20°

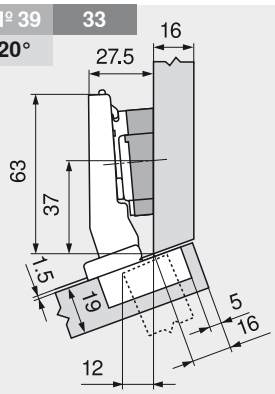

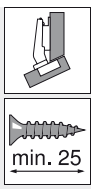

		Ref.
Cuña de ángulo	+5°	171A5070
Base	0 mm	173H7100

Infobox

Recomendamos la planificación del cuerpo a prueba de colisiones con DYNAPLAN que se incluye gratuitamente en el DVD DYNALOG limited.

Distancia entre taladros para BLUMOTION 970A1002

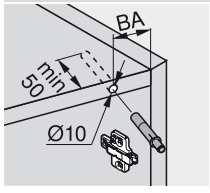

Nº XX	Aplicación de ángulo
XX	Dist. entre taladros BA (mm)
XX°	Ángulo de la aplicación (°)

Indicaciones para los laterales

Montaje, desmontaje y ajuste 259

Ajuste

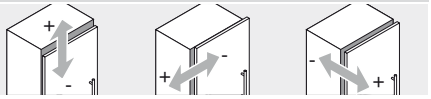

max. ± 3.0 mm ± 2.0 mm ± 2.0 mm

Ver las bases

Montaje por atornillado

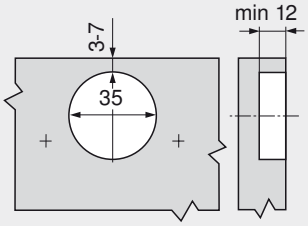

INSERTA

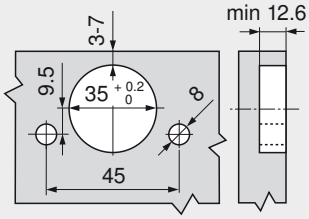

Cotas de la cazoleta

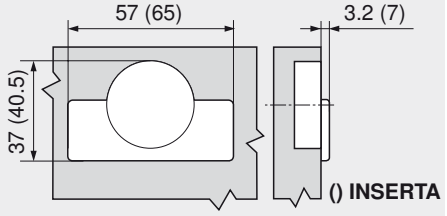

CLIP top – sistema de bisagras

► CLIP top – bisagras

►► Aplicación de ángulo – estándar

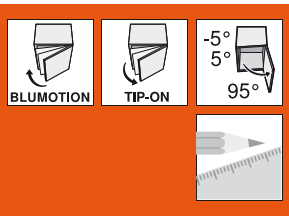

Aplicación de ángulo ±5°



- Bisagra enteramente metálica, niquelada
- Aplicaciones de ángulo ±5°
- Ángulo de apertura de 95°
- Ajuste cómodo de la profundidad con espiral
- Con o sin automatismo de cierre (muelle)
- Montaje y desmontaje sin herramientas de la puerta en el cuerpo de mueble
- Ajuste en 3 dimensiones (con la base correspondiente)
- Con **INSERTA** además montaje sin herramientas de la bisagra en la puerta

	-5°		5°
	Nº 15 213		Nº 16 213
			Nº 46 213
			Nº 1 213
	Nº 35 213		Nº 36 213

Visión general – aplicaciones de ángulo 196

Información de pedido

Recubrimiento angular

Cazoleta INSERTA		Ref.
Acero	con muelle	71T9590B

Cazoleta para atornillar		
Acero	con muelle	71T9550
Acero	sin muelle	70T9550.TL

Accesorios

BLUMOTION 973A Para acoplar		
Acero	niquelado	973A0500.01

Tapas		
Acero		niquelado
sin impresión		70.1563
Serigrafía	Blum	70.1563.BL

Si se usa BLUMOTION 973A, no se precisa tapa.

Tope central

Cazoleta INSERTA		Ref.
Acero	con muelle	71T9690B

Cazoleta para atornillar		
Acero	con muelle	71T9650
Acero	sin muelle	70T9650.TL

Accesorios

BLUMOTION 973A Para acoplar		
Acero	niquelado	973A0600

Tapas		
Acero		niquelado
sin impresión		70.1663
Serigrafía	Blum	70.1663.BL

Si se usa BLUMOTION 973A, no se precisa tapa.

Montaje interior

Cazoleta INSERTA		Ref.
Acero	con muelle	71T9790B

Cazoleta para atornillar		
Acero	con muelle	71T9750
Acero	sin muelle	70T9750.TL

Accesorios

BLUMOTION 973A Para acoplar		
Acero	niquelado	973A0700

Tapas		
Acero		niquelado
sin impresión		70.1663
Serigrafía	Blum	70.1663.BL

Si se usa BLUMOTION 973A, no se precisa tapa.

Accesorios – general

Tapa de cazoleta Cazoleta para atornillar y a presión		
Acero	niquelado	70T1504

Tornillos aglo para el montaje de la cazoleta	
3.5 x 15 mm	609.1500
3.5 x 17 mm	609.1700

TIP-ON para puertas Para bisagras sin muelle	
Versión estándar	955.1004
Versión larga	955A1004

Indicaciones para los laterales

Visión general – CLIP top – bisagras	153
Visión general – BLUMOTION para puertas	245
Visión general – TIP-ON para puertas	261
Accesorios – bases	234
Accesorios – tapas	240
Accesorios – general	241
Montaje, desmontaje y ajuste	243
Visión general – ayudas de montaje	705
Para más información técnica	804

Planificación

Notas importantes:

Las dimensiones son válidas con ajuste en fábrica para puertas y cuerpos de mueble de un espesor de 19 mm. En caso de divergencias cambia la posición de montaje. Recomendamos un ensayo de montaje. A veces la posición de fijación de la base difiere de la posición de montaje estándar.

Aplicación de ángulo ±5°

Planificación

Nº 15 | 48 -5°

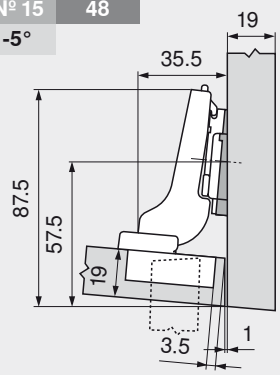

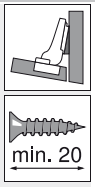

		Ref.
Cuña de ángulo	-5°	171A5500
Base	0 mm	173H7100
Bisagra con brazo acodado		

Nº 35 | 37 -5°

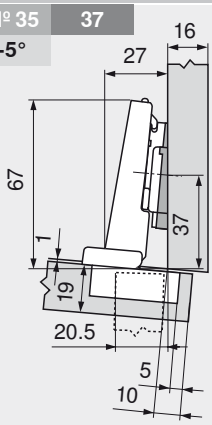

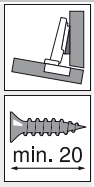

		Ref.
Cuña de ángulo	-5°	171A5500
Base	0 mm	173H7100
Bisagra con brazo recto		

Nº 16 | 48 5°

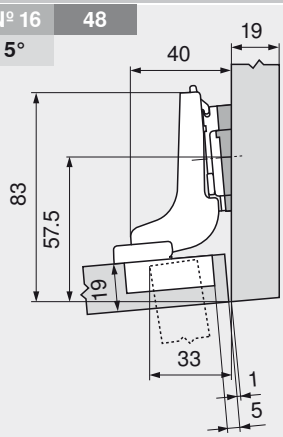

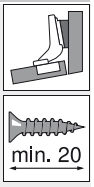

		Ref.
Cuña de ángulo	+5°	171A5010
Base	0 mm	173H7100
Bisagra con brazo superacodado		

Nº 46 | 48 5°

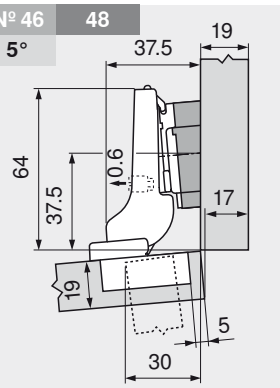

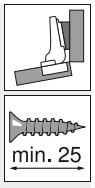

		Ref.
Cuña de ángulo	+5°	171A5070
Base	0 mm	173H7100
Bisagra con brazo acodado		

Nº 1 | 33 5°

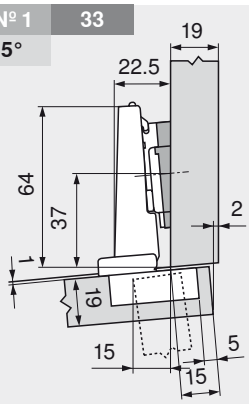

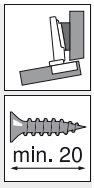

		Ref.
Cuña de ángulo	+5°	171A5010
Base	0 mm	173H7100
Bisagra con brazo recto		

Nº 36 | 33 5°

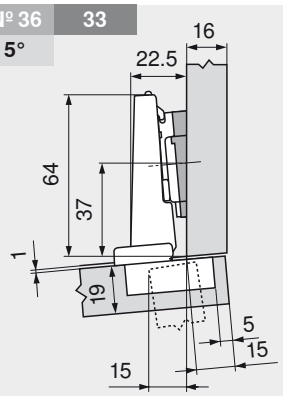

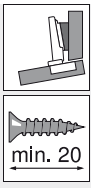

		Ref.
Cuña de ángulo	+5°	171A5010
Base	0 mm	173H7100
Bisagra con brazo recto		

Distancia entre taladros para BLUMOTION 970A1002

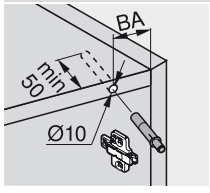

Nº XX	Aplicación de ángulo
XX	Dist. entre taladros BA (mm)
XX°	Ángulo de la aplicación (°)

Indicaciones para los laterales

Montaje, desmontaje y ajuste 259

Ajuste

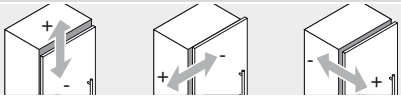

max. ± 3.0 mm | ± 2.0 mm | ± 2.0 mm

Ver las bases

Montaje por atornillado

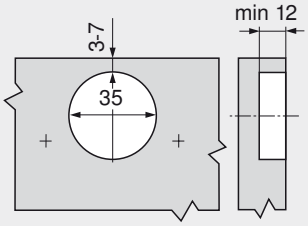

INSERTA

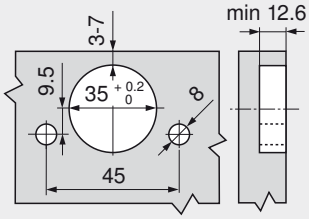

Cotas de la cazoleta

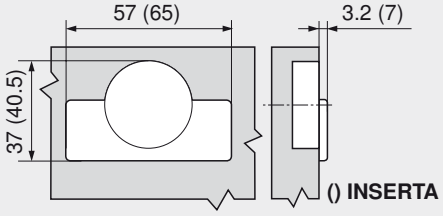

CLIP top – sistema de bisagras

► CLIP top – bisagras

►► Aplicación de ángulo – estándar

BLUMOTION | TIP-ON | -20° -15° -10° 110°

-15° III – bisagra de ángulo con solapamiento total



- Bisagra enteramente metálica, niquelada
- Bisagra de ángulo -15° III
- Ángulo de apertura de 110°
- Ajuste cómodo de la profundidad con espiral
- Con o sin automatismo de cierre (muelle)
- Montaje y desmontaje sin herramientas de la puerta en el cuerpo de mueble
- Ajuste en 3 dimensiones (con la base correspondiente)
- Con **INSERTA** además montaje sin herramientas de la bisagra en la puerta

	-20°	-15°	-10°
	Nº 12	Nº 13	Nº 14
	214	214	215
	Nº 32	Nº 33	Nº 34
	214	215	215

Visión general – aplicaciones de ángulo 196

Información de pedido

Cazoleta INSERTA		Ref.
Acero	con muelle	79A5493BT

Cazoleta para atornillar		
Acero	con muelle	79A5453.T
Acero	sin muelle	78A5453.T

a Accesorios

BLUMOTION 970A Para taladrar, en el lado de las bisagras	
Plástico	970A1002

Tapas		
Acero		niquelado
sin impresión		70.1563
Serigrafía	Blum	70.1563.BL

Indicaciones para los laterales	
Visión general – CLIP top – bisagras	153
Visión general – BLUMOTION para puertas	245
Visión general – TIP-ON para puertas	261
Accesorios – bases	234
Accesorios – tapas	240
Accesorios – general	241
Montaje, desmontaje y ajuste	243
Visión general – ayudas de montaje	705
Para más información técnica	804

a Accesorios – general

Tapa de cazoleta Cazoleta para atornillar y a presión		
Acero	niquelado	70T1504

Tornillos aglo para el montaje de la cazoleta	
3.5 x 15 mm	609.1500
3.5 x 17 mm	609.1700

TIP-ON para puertas Para bisagras sin muelle	
Versión estándar	955.1004
Versión larga	955A1004

Planificación

Notas importantes:

Las dimensiones son válidas con ajuste en fábrica para puertas y cuerpos de mueble de un espesor de 19 mm. En caso de divergencias cambia la posición de montaje. Recomendamos un ensayo de montaje. A veces la posición de fijación de la base difiere de la posición de montaje estándar.

Nº 12 54 -20°

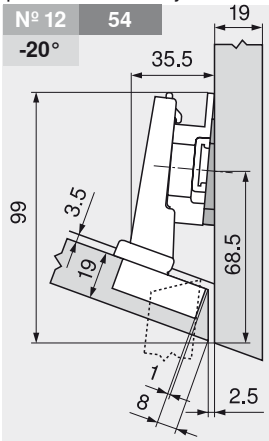

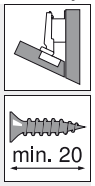

		Ref.
Cuña de ángulo	-5°	171A5500
Base	6 mm	175H9160

Nº 32 37 -20°

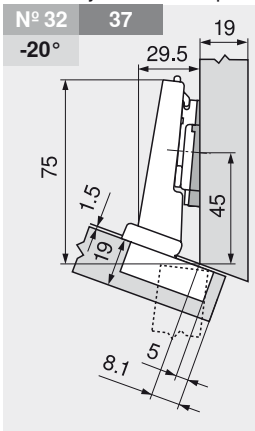

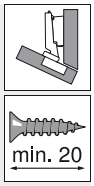

		Ref.
Cuña de ángulo	-5°	171A5500
Base	0 mm	173H7100

Nº 13 54 -15°

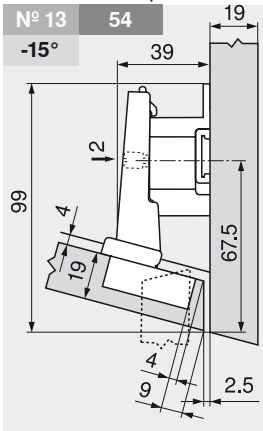

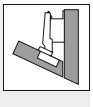

		Ref.
Base	18 mm	175H7190.22

-15° III – bisagra de ángulo con solapamiento total

Planificación

Nº 33 | 33
-15°

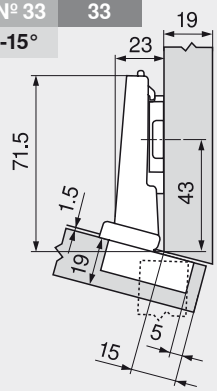

		Ref.
Base	0 mm	173H7100

Nº 14 | 54
-10°

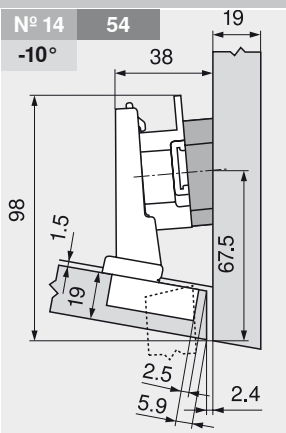

		Ref.
Cuña de ángulo	+5°	171A5070
Base	9 mm	175H7190

Nº 34 | 33
-10°

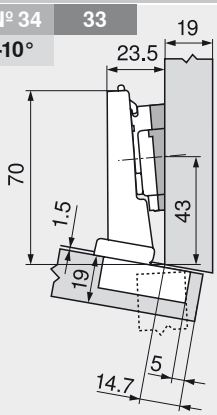

		Ref.
Cuña de ángulo	+5°	171A5010
Base	0 mm	173H7100

Infobox

Recomendamos la planificación del cuerpo a prueba de colisiones con DYNAPLAN que se incluye gratuitamente en el DVD DYNALOG limited.

Distancia entre taladros para BLUMOTION 970A1002

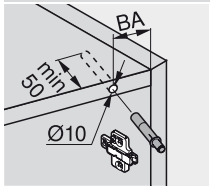

Nº XX	Aplicación de ángulo
XX	Dist. entre taladros BA (mm)
XX°	Ángulo de la aplicación (°)

Ajuste

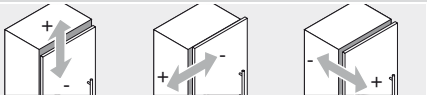

max. ± 3.0 mm | ± 2.0 mm | ± 2.0 mm

Ver las bases

Indicaciones para los laterales

Montaje, desmontaje y ajuste	259

Montaje por atornillado

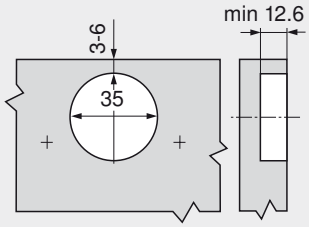

INSERTA

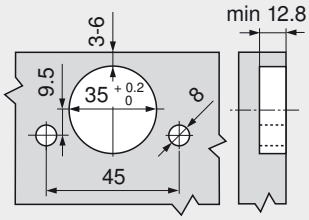

Cotas de la cazoleta

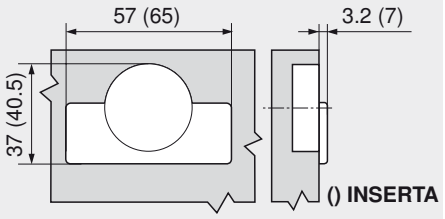

CLIP top – sistema de bisagras

► CLIP top – bisagras

►► Aplicación de ángulo – estándar

BLUMOTION | TIP-ON | -35° -30° -25° 110°

-30° III – bisagra de ángulo con solapamiento total



- Bisagra enteramente metálica, niquelada
- Bisagra de ángulo -30° III
- Ángulo de apertura de 110°
- Ajuste cómodo de la profundidad con espiral
- Con o sin automatismo de cierre (muelle)
- Montaje y desmontaje sin herramientas de la puerta en el cuerpo de mueble
- Ajuste en 3 dimensiones (con la base correspondiente)
- Con **INSERTA** además montaje sin herramientas de la bisagra en la puerta

	-35°	-30°	-25°
			Nº 11 216
	Nº 29 216	Nº 30 216	Nº 31 217

Visión general – aplicaciones de ángulo 196

Información de pedido

Cazoleta INSERTA

		Ref.
Acero	con muelle	79A5491BT

Cazoleta para atornillar

Acero	con muelle	79A5451.T
Acero	sin muelle	78A5451.T

a Accesorios

BLUMOTION 970A
Para taladrar, en el lado de las bisagras

Plástico	970A1002

Tapas

Acero		niquelado
sin impresión		70.1563
Serigrafía	Blum	70.1563.BL

Indicaciones para los laterales

Visión general – CLIP top – bisagras	153
Visión general – BLUMOTION para puertas	245
Visión general – TIP-ON para puertas	261
Accesorios – bases	234
Accesorios – tapas	240
Accesorios – general	241
Montaje, desmontaje y ajuste	243
Visión general – ayudas de montaje	705
Para más información técnica	804

a Accesorios – general

Tapa de cazoleta
Cazoleta para atornillar y a presión

Acero	niquelado	70T1504

Tornillos aglo para el montaje de la cazoleta

3.5 x 15 mm	609.1500
3.5 x 17 mm	609.1700

TIP-ON para puertas
Para bisagras sin muelle

Versión estándar	955.1004
Versión larga	955A1004

Planificación

Notas importantes:

Las dimensiones son válidas con ajuste en fábrica para puertas y cuerpos de mueble de un espesor de 19 mm. En caso de divergencias cambia la posición de montaje. Recomendamos un ensayo de montaje. A veces la posición de fijación de la base difiere de la posición de montaje estándar.

Nº 29 37 -35°

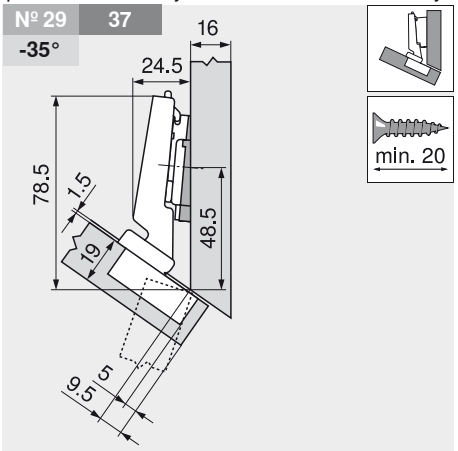

		Ref.
Cuña de ángulo	-5°	171A5500
Base	0 mm	173H7100

Nº 30 33 -30°

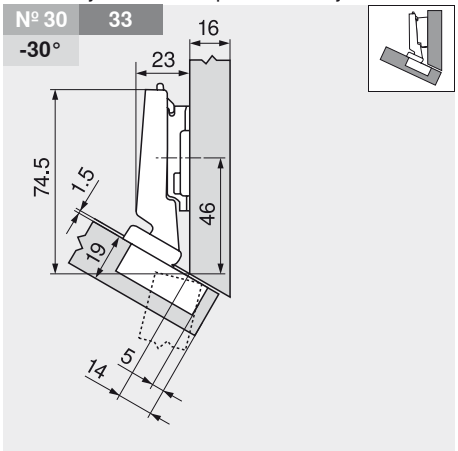

		Ref.
Base	3 mm	173H7130

Nº 11 54 -25°

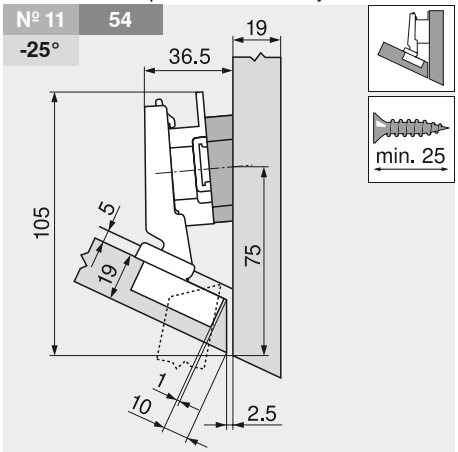

		Ref.
Cuña de ángulo	+5°	171A5070
Base	9 mm	175H7190

-30° III – bisagra de ángulo con solapamiento total

Planificación

Nº 31 | 33
-25°

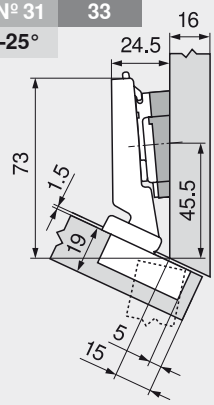

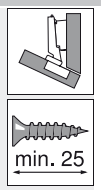

		Ref.
Cuña de ángulo	+5°	171A5040
Base	0 mm	173H7100

Infobox

Recomendamos la planificación del cuerpo a prueba de colisiones con DYNAPLAN que se incluye gratuitamente en el DVD DYNALOG limited.

Distancia entre taladros para BLUMOTION 970A1002

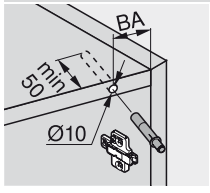

Nº XX	Aplicación de ángulo
XX	Dist. entre taladros BA (mm)
XX°	Ángulo de la aplicación (°)

Ajuste

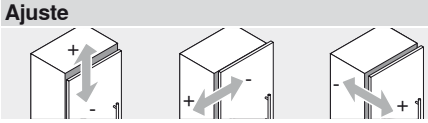

max. ± 3.0 mm | ± 2.0 mm | ± 2.0 mm

Ver las bases

Indicaciones para los laterales

Montaje, desmontaje y ajuste	259

Montaje por atornillado

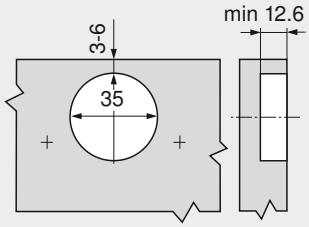

INSERTA

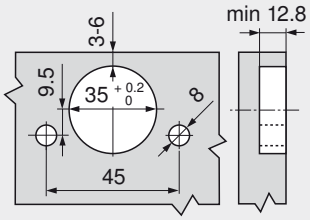

Cotas de la cazoleta

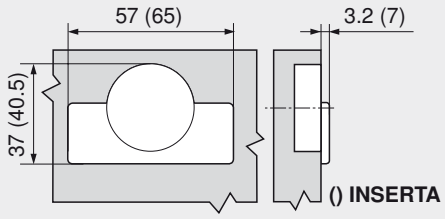

CLIP top – sistema de bisagras

► CLIP top – bisagras

►► Aplicación de ángulo – estándar

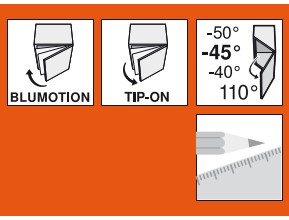

-45° III – bisagra de ángulo con solapamiento total



- Bisagra enteramente metálica, niquelada
- Bisagra de ángulo -45° III
- Ángulo de apertura de 110°
- Ajuste cómodo de la profundidad con espiral
- Con o sin automatismo de cierre (muelle)
- Montaje y desmontaje sin herramientas de la puerta en el cuerpo de mueble
- Ajuste en 3 dimensiones (con la base correspondiente)
- Con **INSERTA** además montaje sin herramientas de la bisagra en la puerta

	-50°	-45°	-40°
	Nº 26	Nº 27	Nº 28
	218	218	218

Visión general – aplicaciones de ángulo 196

Información de pedido

Cazoleta INSERTA		Ref.
Acero	con muelle	79A5490BT

Cazoleta para atornillar		
Acero	con muelle	79A5450.T
Acero	sin muelle	78A5450.T

a Accesorios

BLUMOTION 970A Para taladrar, en el lado de las bisagras	
Plástico	970A1002

Tapas		
Acero		niquelado
sin impresión		70.1563
Serigrafía	Blum	70.1563.BL

Indicaciones para los laterales	
Visión general – CLIP top – bisagras	153
Visión general – BLUMOTION para puertas	245
Visión general – TIP-ON para puertas	261
Accesorios – bases	234
Accesorios – tapas	240
Accesorios – general	241
Montaje, desmontaje y ajuste	243
Visión general – ayudas de montaje	705
Para más información técnica	804

a Accesorios – general

Tapa de cazoleta Cazoleta para atornillar y a presión		
Acero	niquelado	70T1504

Tornillos aglo para el montaje de la cazoleta	
3.5 x 15 mm	609.1500
3.5 x 17 mm	609.1700

TIP-ON para puertas Para bisagras sin muelle	
Versión estándar	955.1004
Versión larga	955A1004

Planificación

Notas importantes:

Las dimensiones son válidas con ajuste en fábrica para puertas y cuerpos de mueble de un espesor de 19 mm. En caso de divergencias cambia la posición de montaje. Recomendamos un ensayo de montaje. A veces la posición de fijación de la base difiere de la posición de montaje estándar.

Nº 26 45 -50°

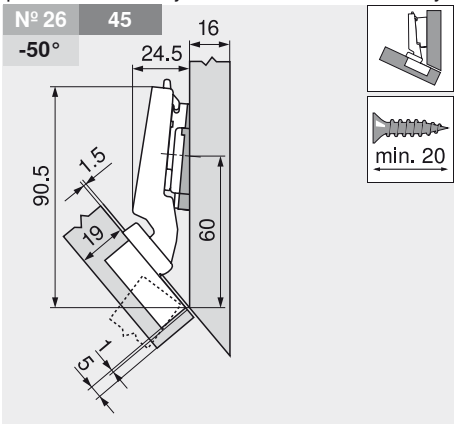

		Ref.
Cuña de ángulo	-5°	171A5500
Base	0 mm	173H7100

Nº 27 37 -45°

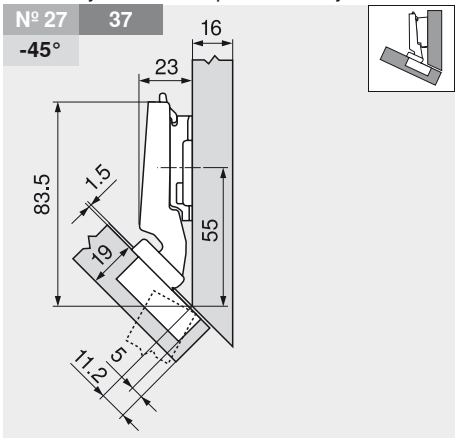

		Ref.
Base	3 mm	173H7130

Nº 28 37 -40°

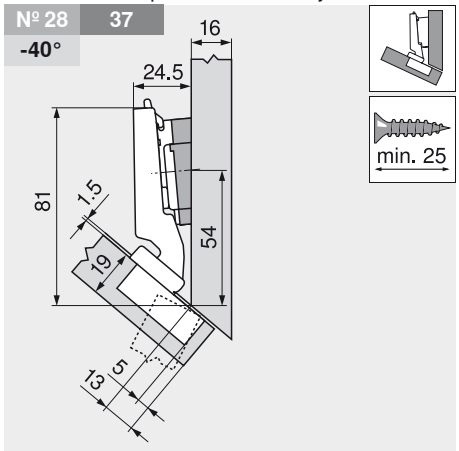

		Ref.
Cuña de ángulo	+5°	171A5040
Base	0 mm	173H7100

-45° III – bisagra de ángulo con solapamiento total

Planificación

i Infobox

Recomendamos la planificación del cuerpo a prueba de colisiones con DYNAPLAN que se incluye gratuitamente en el DVD DYNALOG limited.

Distancia entre taladros para BLUMOTION 970A1002

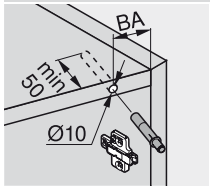

Nº XX	Aplicación de ángulo
XX	Dist. entre taladros BA (mm)
XX°	Ángulo de la aplicación (°)

Ajuste

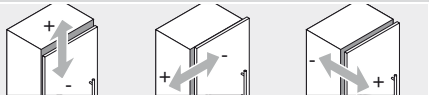

max. ± 3.0 mm | ± 2.0 mm | ± 2.0 mm

Ver las bases

Indicaciones para los laterales

Montaje, desmontaje y ajuste 259

Montaje por atornillado

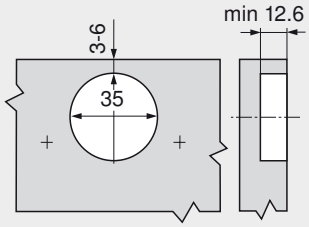

INSERTA

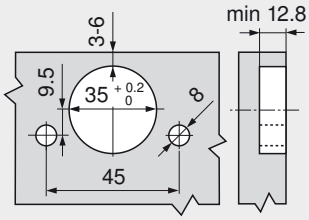

Cotas de la cazoleta

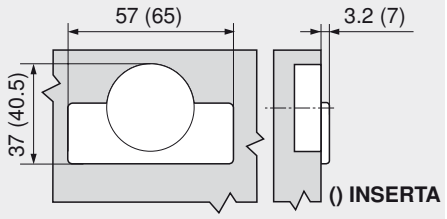

CLIP top – sistema de bisagras

► CLIP top – bisagras

►► Aplicación de ángulo – puerta de cristal

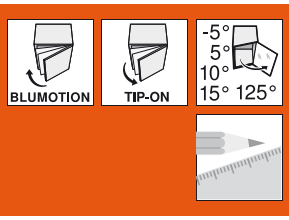

Aplicación de ángulo CRISTALLO



- **Bisagra para puertas de cristal y con luna**
- **Fijación de la placa de cazoleta en la puerta por técnica de encolado, no hay que taladrar las puertas**
- **Montaje sin herramientas de la bisagra en la placa de cazoleta**
- Ángulo de apertura de 125°
- Ajuste cómodo de la profundidad con espiral
- Con o sin automatismo de cierre (muelle)
- Montaje y desmontaje sin herramientas de la puerta en el cuerpo de mueble
- Ajuste en 3 dimensiones (con la base correspondiente)

	-5°		5°	10°	15°
	Nº 106		Nº 103	Nº 104	Nº 105
	220		220	221	221
	Nº 107		Nº 100	Nº 101	Nº 102
	220		221	221	221

Visión general – aplicaciones de ángulo 196

Información de pedido

CRISTALLO 125°		
Bisagra		Ref.
Con muelle		79C450BT
Sin muelle		78C450BT

Placa de cazoleta CRISTALLO		
Para encolar		
Puertas de vidrio/espejo		
Cinc	niquelado mate	78C4568
Puertas con luna		
Cinc	niquelado especial	78C4568

a Accesorios



BLUMOTION 973A Para acoplar		
Acero	niquelado	973A9000

Indicaciones para los laterales

Cota de encolado	189
Exención de responsabilidad	188
Visión general – CLIP top – bisagras	153
Visión general – BLUMOTION para puertas	245
Visión general – TIP-ON para puertas	261
Accesorios – bases	234
Accesorios – tapas	240
Accesorios – general	241
Montaje, desmontaje y ajuste	243
Visión general – ayudas de montaje	705

a Accesorios – general



TIP-ON para puertas Para bisagras sin muelle	
Versión estándar	955.1004
Versión larga	955A1004



Tapas		
Acero		niquelado
sin impresión		70.1563
Serigrafía	Blum	70.1563.BL

Si se usa BLUMOTION 973A, no se precisa tapa.

Planificación

Notas importantes:

Las dimensiones son válidas con ajuste en fábrica para cuerpos de mueble de un espesor de 16 mm. En caso de divergencias cambia la posición de montaje. Recomendamos un ensayo de montaje. A veces la posición de fijación de la base difiere de la posición de montaje estándar.

Nº 106 37 -5°

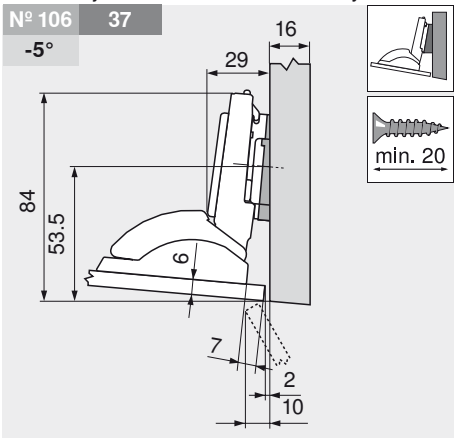

		Ref.
Cuña de ángulo	-5°	171A5500
Base	0 mm	173H7100

Nº 107 37 -5°

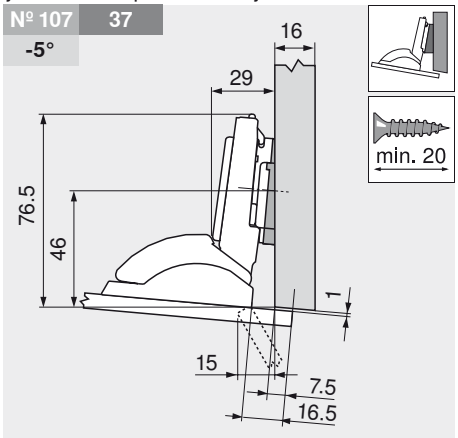

		Ref.
Cuña de ángulo	-5°	171A5500
Base	0 mm	173H7100

Nº 103 33 5°

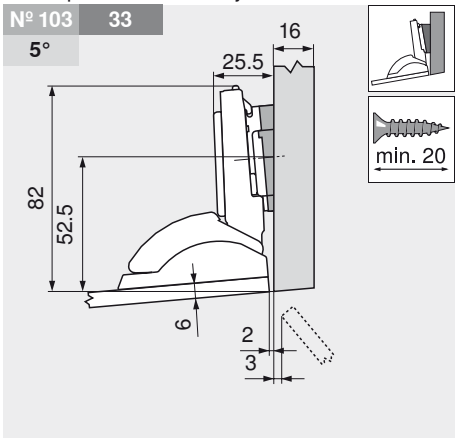

		Ref.
Cuña de ángulo	+5°	171A5010
Base	0 mm	173H7100

Aplicación de ángulo CRISTALLO

Planificación

Nº 100 33
5°

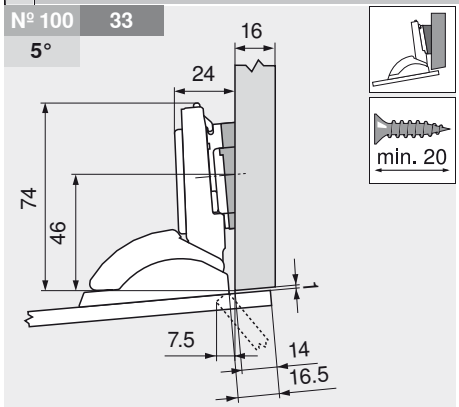

		Ref.
Cuña de ángulo	+5°	171A5010
Base	0 mm	173H7100

Nº 104 33
10°

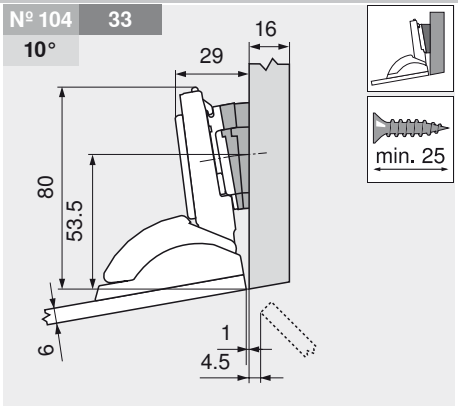

		Ref.
Cuña de ángulo	+5°	171A5010
Base	0 mm	173H7100

Nº 101 33
10°

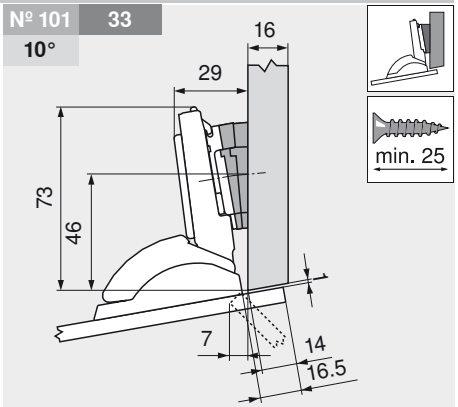

		Ref.
Cuña de ángulo	+5°	171A5010
Base	0 mm	173H7100

Nº 105 33
15°

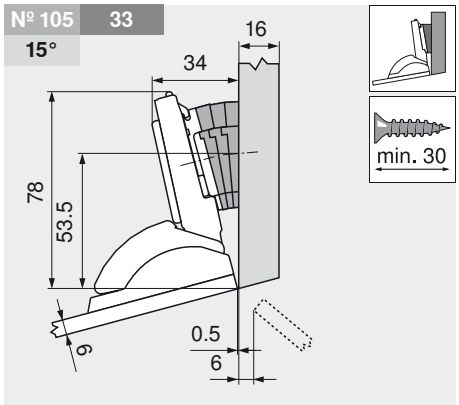

		Ref.
Cuña de ángulo	+5°	171A5010
Base	0 mm	173H7100

Nº 102 33
15°

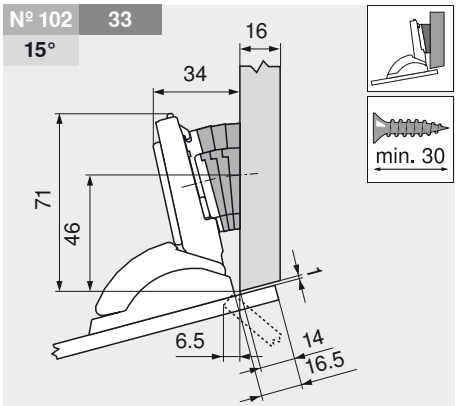

		Ref.
Cuña de ángulo	+5°	171A5010
Base	0 mm	173H7100

Distancia entre taladros para BLUMOTION 970A1002

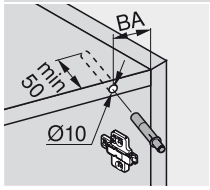

Nº XX	Aplicación de ángulo
XX	Dist. entre taladros BA (mm)
XX°	Ángulo de la aplicación (°)

Indicaciones para los laterales

Montaje, desmontaje y ajuste 259

Ajuste

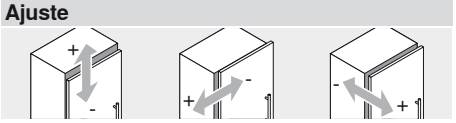

max. ± 3.0 mm | ± 2.0 mm | + 3.0 mm
Ver las bases | | - 2.0 mm

Montaje

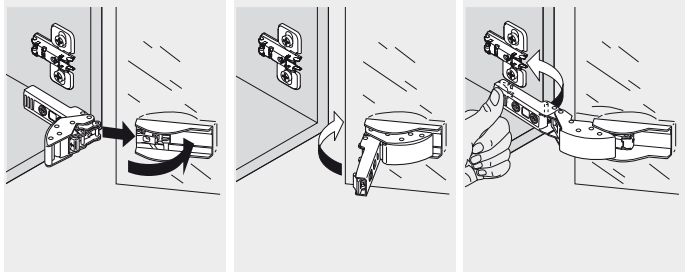

Desmontaje

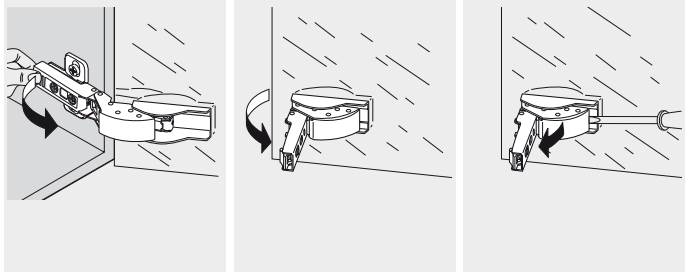

CLIP top – sistema de bisagras

► CLIP top – bisagras

►► Aplicación de ángulo – puerta de cristal

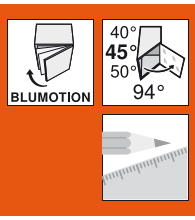

Bisagra angular de +45° para puertas de cristal



- **Bisagra para puertas de cristal**
- **Para espesores de vidrio de 4.5 a 7 mm**
- Bisagra de ángulo +45°
- Ángulo de apertura de 94°
- Ajuste cómodo de la profundidad con espiral
- Con automatismo de cierre (muelle)
- Montaje y desmontaje sin herramientas de la puerta en el cuerpo de mueble
- Ajuste en 3 dimensiones (con la base correspondiente)
- Tornillos de fijación de cazoletas incluidos

	40°	45°	50°
	Nº 74	Nº 75	Nº 76
	222	222	223
		Nº 67	Nº 68
		222	223

Visión general – aplicaciones de ángulo 196

Información de pedido

Cazoleta para atornillar		Ref.
Cazoleta plást.	con muelle	79A4108.T

a Accesorios

BLUMOTION 970A Para taladrar, en el lado de las bisagras	
Plástico	970A1002

Tapas		
Acero		niquelado
sin impresión		70.1563
Serigrafía	Blum	70.1563.BL

Indicaciones para los laterales	
Visión general – CLIP top – bisagras	153
Visión general – BLUMOTION para puertas	245
Accesorios – bases	234
Accesorios – tapas	240
Accesorios – general	241
Montaje, desmontaje y ajuste	243
Visión general – ayudas de montaje	705
Para más información técnica	804

a Accesorios – general

Tapa de cazoleta		
Material	Plástico	
negro		
dorado		
cromado		
niquelado mate	84.4120	84.4140

Planificación

Notas importantes:

Las dimensiones son válidas con ajuste en fábrica para cuerpos de mueble de un espesor de 19 mm. En caso de divergencias cambia la posición de montaje. Recomendamos un ensayo de montaje. A veces la posición de fijación de la base difiere de la posición de montaje estándar.

Nº 74 48 40°

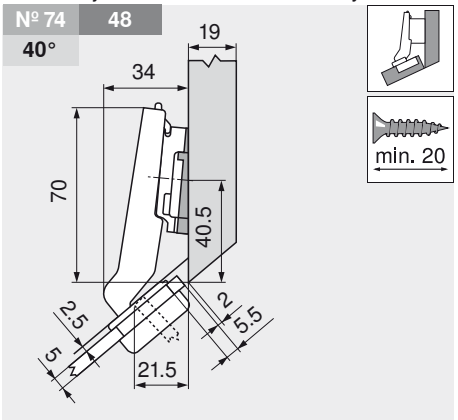

		Ref.
Cuña de ángulo	-5°	171A5500
Base	3 mm	173H7130

Nº 75 48 45°

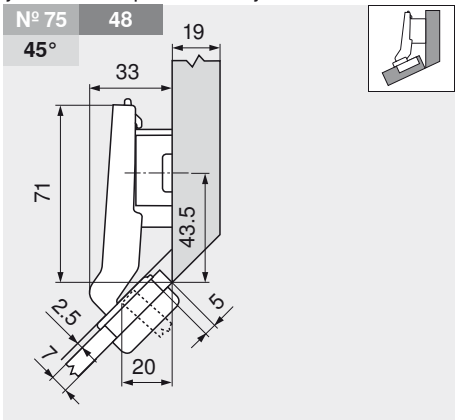

		Ref.
Base	9 mm	175H7190

Nº 67 45 45°

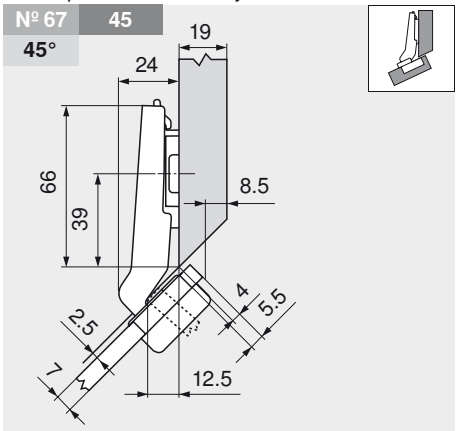

		Ref.
Base	0 mm	173H7100

Bisagra angular de +45° para puertas de cristal

Planificación

Nº 76 | 48

50°

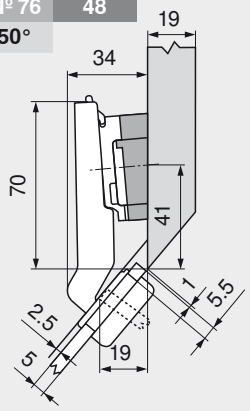

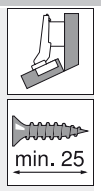

		Ref.
Cuña de ángulo	+5°	171A5070
Base	3 mm	173H7130

Nº 68 | 45

50°

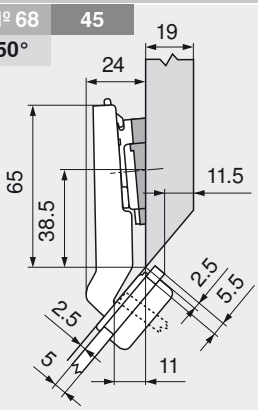

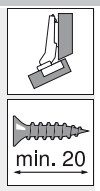

		Ref.
Cuña de ángulo	+5°	171A5010
Base	0 mm	173H7100

Distancia entre taladros para BLUMOTION 970A1002

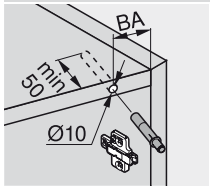

Nº XX	Aplicación de ángulo
XX	Dist. entre taladros BA (mm)
XX°	Ángulo de la aplicación (°)

Indicaciones para los laterales

Montaje, desmontaje y ajuste	259

Ajuste

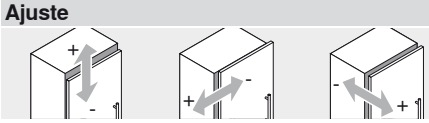

max. ± 3.0 mm | ± 1.8 mm | ± 2.0 mm

Ver las bases

Montaje por atornillado

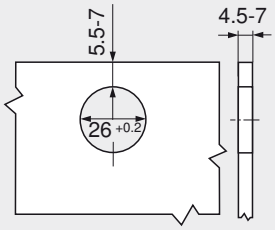

Cotas de la cazoleta

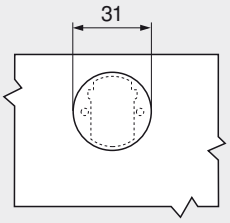

Tapa de cazoleta

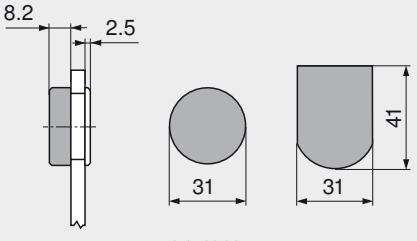

84.4140 | 84.4120

CLIP top – sistema de bisagras

► CLIP top – bisagras

►► Aplicación de ángulo – puerta de cristal

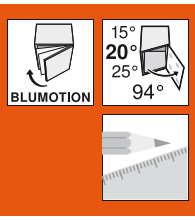

Bisagra angular de +20° para puertas de cristal



- **Bisagra para puertas de cristal**
- **Para espesores de vidrio de 4.5 a 7 mm**
- Bisagra de ángulo +20°
- Ángulo de apertura de 94°
- Ajuste cómodo de la profundidad con espiral
- Con automatismo de cierre (muelle)
- Montaje y desmontaje sin herramientas de la puerta en el cuerpo de mueble
- Ajuste en 3 dimensiones (con la base correspondiente)
- Tornillos de fijación de cazoletas incluidos

	15°	20°	25°
	Nº 71	Nº 72	Nº 73
	224	224	225
	Nº 64	Nº 65	Nº 66
	224	225	225

Visión general – aplicaciones de ángulo 196

Información de pedido

Cazoleta para atornillar		Ref.
Cazoleta plást.	con muelle	79A4105.T

a Accesorios

BLUMOTION 970A – Para taladrar, en el lado de las bisagras	
Plástico	970A1002

Tapas		
Acero		niquelado
sin impresión		70.1563
Serigrafía	Blum	70.1563.BL

Indicaciones para los laterales	
Visión general – CLIP top – bisagras	153
Visión general – BLUMOTION para puertas	245
Accesorios – bases	234
Accesorios – tapas	240
Accesorios – general	241
Montaje, desmontaje y ajuste	243
Visión general – ayudas de montaje	705
Para más información técnica	804

a Accesorios – general

Tapa de cazoleta		
Material	Plástico	
negro		
dorado		
cromado		
niquelado mate	84.4120	84.4140

Planificación

Notas importantes:

Las dimensiones son válidas con ajuste en fábrica para cuerpos de mueble de un espesor de 19 mm. En caso de divergencias cambia la posición de montaje. Recomendamos un ensayo de montaje. A veces la posición de fijación de la base difiere de la posición de montaje estándar.

Nº 71 54
15°

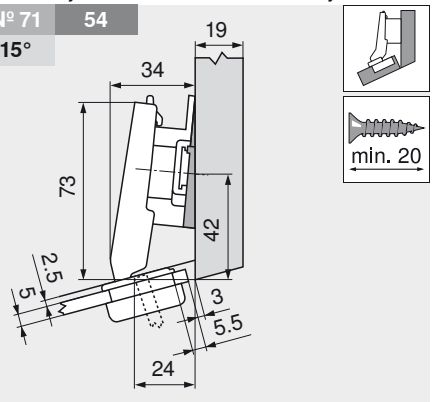

		Ref.
Cuña de ángulo	-5°	171A5500
Base	9 mm	175H7190

Nº 64 45
15°

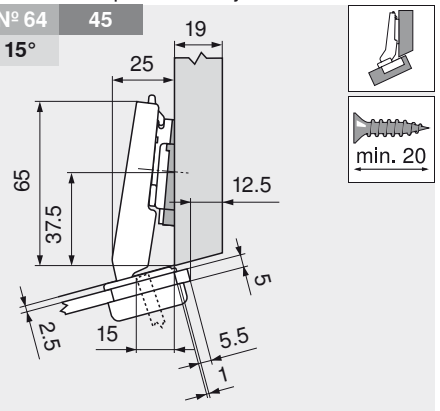

		Ref.
Cuña de ángulo	-5°	171A5500
Base	0 mm	173H7100

Nº 72 54
20°

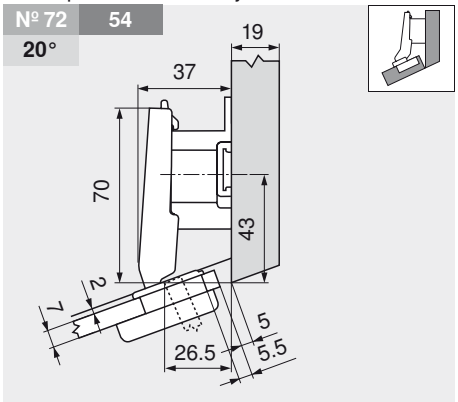

		Ref.
Base	18 mm	175H7190.22

Bisagra angular de +20° para puertas de cristal

Planificación

Nº 65 | 37
20°

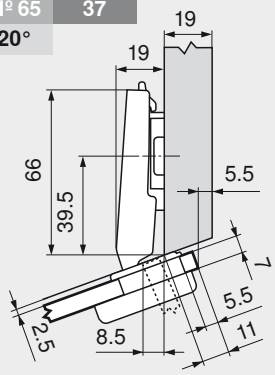

		Ref.
Base	0 mm	173H7100

Nº 73 | 48
25°

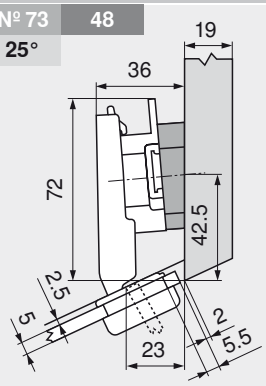

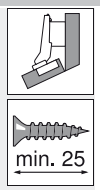

		Ref.
Cuña de ángulo	+5°	171A5070
Base	9 mm	175H7190

Nº 66 | 37
25°

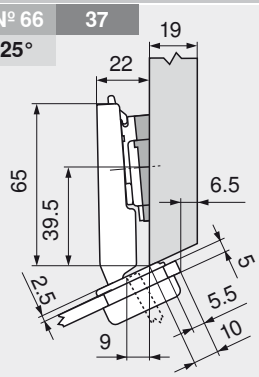

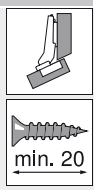

		Ref.
Cuña de ángulo	+5°	171A5010
Base	0 mm	173H7100

Distancia entre taladros para BLUMOTION 970A1002

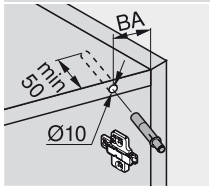

Nº XX	Aplicación de ángulo
XX	Dist. entre taladros BA (mm)
XX°	Ángulo de la aplicación (°)

Indicaciones para los laterales

Montaje, desmontaje y ajuste	259

Ajuste

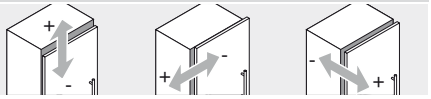

max. ± 3.0 mm | ± 1.8 mm | ± 2.0 mm

Ver las bases

Montaje por atornillado

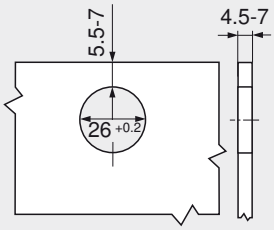

Cotas de la cazoleta

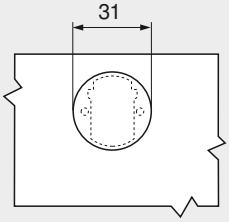

Tapa de cazoleta

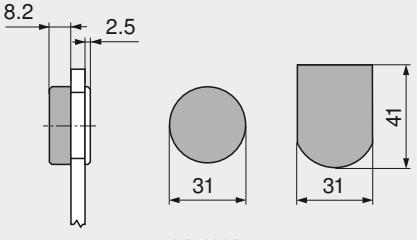

84.4140 | 84.4120

CLIP top – sistema de bisagras

► CLIP top – bisagras

►► Aplicación de ángulo – puerta de cristal

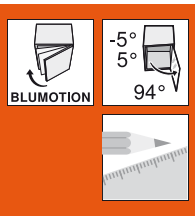

Aplicación de ángulo de ±5° para puertas de cristal



- **Bisagra para puertas de cristal**
- **Para espesores de vidrio de 4.5 a 7 mm**
- Ángulo de apertura de 94°
- Ajuste cómodo de la profundidad con espiral
- Con automatismo de cierre (muelle)
- Montaje y desmontaje sin herramientas de la puerta en el cuerpo de mueble
- Ajuste en 3 dimensiones (con la base correspondiente)
- Tornillos de fijación de cazoletas incluidos

	-5°		5°
	Nº 69 227		Nº 70 227
	Nº 62 227		Nº 63 227

Visión general – aplicaciones de ángulo 196

Información de pedido

Recubrimiento angular

Cazoleta para atornillar		Ref.
Cazoleta plást.	con muelle	75T4100

Tope central

Cazoleta para atornillar		Ref.
Cazoleta plást.	con muelle	75T4200

Montaje interior

Cazoleta para atornillar		Ref.
Cazoleta plást.	con muelle	75T4300

Accesorios

BLUMOTION 970A – Para taladrar, en el lado de las bisagras	
Plástico	970A1002

Accesorios

BLUMOTION 970A – Para taladrar, en el lado de las bisagras	
Plástico	970A1002

Accesorios

BLUMOTION 970A – Para taladrar, en el lado de las bisagras	
Plástico	970A1002

Tapas		
Acero		niquelado
sin impresión		70.1563
Serigrafía	Blum	70.1563.BL

Tapas		
Acero		niquelado
sin impresión		70.1563
Serigrafía	Blum	70.1563.BL

Tapas		
Acero		niquelado
sin impresión		70.1563
Serigrafía	Blum	70.1563.BL

Accesorios – general

Tapa de cazoleta		
Material	Plástico	
negro dorado cromado niquelado mate	 84.4120	 84.4140

Indicaciones para los laterales

Visión general – CLIP top – bisagras	153
Visión general – BLUMOTION para puertas	245
Accesorios – bases	234
Accesorios – tapas	240
Accesorios – general	241
Montaje, desmontaje y ajuste	243
Visión general – ayudas de montaje	705
Para más información técnica	804

Planificación

Notas importantes:

Las dimensiones son válidas con ajuste en fábrica para cuerpos de mueble de un espesor de 19 mm. En caso de divergencias cambia la posición de montaje. Recomendamos un ensayo de montaje. A veces la posición de fijación de la base difiere de la posición de montaje estándar.

Aplicación de ángulo de ±5° para puertas de cristal

Planificación

Nº 62 | 37 | **-5°**

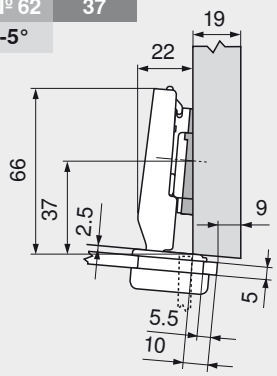

		Ref.
Cuña de ángulo	-5°	171A5500
Base	0 mm	173H7100
Bisagra		75T4100

Nº 69 | 48 | **-5°**

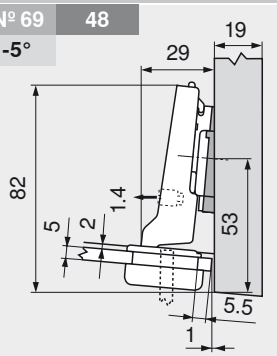

		Ref.
Cuña de ángulo	-5°	171A5500
Base	0 mm	173H7100
Bisagra		75T4200

Nº 63 | 33 | **5°**

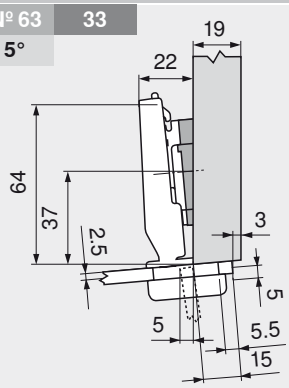

		Ref.
Cuña de ángulo	+5°	171A5010
Base	0 mm	173H7100
Bisagra		75T4100

Nº 70 | 48 | **5°**

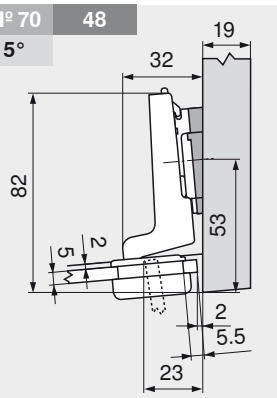

		Ref.
Cuña de ángulo	+5°	171A5010
Base	0 mm	173H7100
Bisagra		75T4300

Distancia entre taladros para BLUMOTION 970A1002

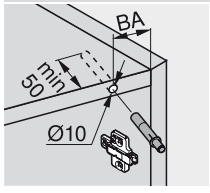

Nº XX	Aplicación de ángulo
XX	Dist. entre taladros BA (mm)
XX°	Ángulo de la aplicación (°)

Indicaciones para los laterales

Montaje, desmontaje y ajuste	259

Ajuste

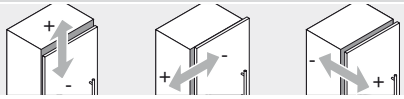

max. ± 3.0 mm	+ 0.5 mm	± 2.0 mm
Ver las bases	- 3.5 mm	

Montaje por atornillado

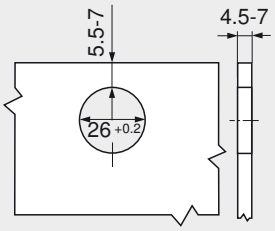

Cotas de la cazoleta

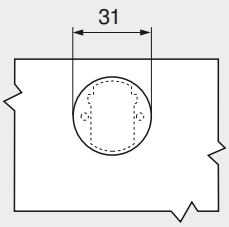

Tapa de cazoleta

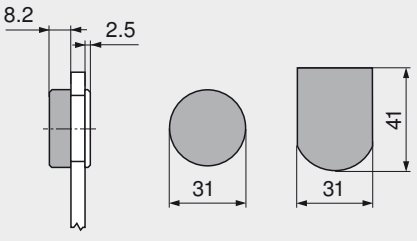

84.4140 84.4120

CLIP top – sistema de bisagras

► CLIP top – bisagras

►► Aplicación de ángulo – puerta con marco

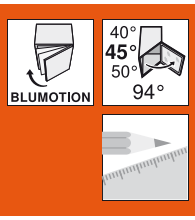

Bisagra angular de +45° con minicazoleta



- **Bisagra para puertas con marcos estrechos**
- Bisagra enteramente metálica, niquelada
- Bisagra de ángulo +45°
- Ángulo de apertura de 94°
- Ajuste cómodo de la profundidad con espiral
- Con automatismo de cierre (muelle)
- Montaje y desmontaje sin herramientas de la puerta en el cuerpo de mueble
- Ajuste en 3 dimensiones (con la base correspondiente)

	40°	45°	50°
	Nº 97 228	Nº 98 228	Nº 99 229
	Nº 89 228	Nº 90 229	Nº 91 229
		Nº 82 229	Nº 83 229

Visión general – aplicaciones de ángulo 196

Información de pedido

Cazoleta para atornillar		Ref.
Acero	con muelle	79A0558.T

a Accesorios

BLUMOTION 970A Para taladrar, en el lado de las bisagras	
Plástico	970A1002

Tapas		
Acero		niquelado
sin impresión		70.1563
Serigrafía	Blum	70.1563.BL

Indicaciones para los laterales	
Visión general – CLIP top – bisagras	153
Visión general – BLUMOTION para puertas	245
Accesorios – bases	234
Accesorios – tapas	240
Accesorios – general	241
Montaje, desmontaje y ajuste	243
Visión general – ayudas de montaje	705
Para más información técnica	804

a Accesorios – general

Tornillos aglo para el montaje de la cazoleta	
3.5 x 15 mm	609.1500
3.5 x 17 mm	609.1700

Planificación

Notas importantes:

Las dimensiones son válidas con ajuste en fábrica para puertas y cuerpos de mueble de un espesor de 19 mm. En caso de divergencias cambia la posición de montaje. Recomendamos un ensayo de montaje. A veces la posición de fijación de la base difiere de la posición de montaje estándar.

Nº 97 48 40°

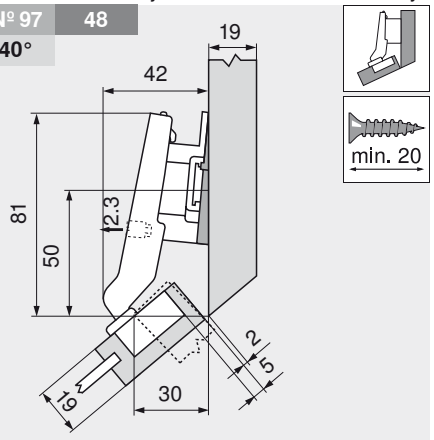

		Ref.
Cuña de ángulo	-5°	171A5500
Base	9 mm	175H7190

Nº 89 48 40°

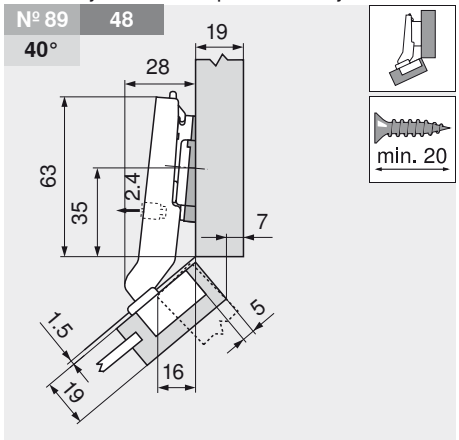

		Ref.
Cuña de ángulo	-5°	171A5500
Base	0 mm	173H7100

Nº 98 48 45°

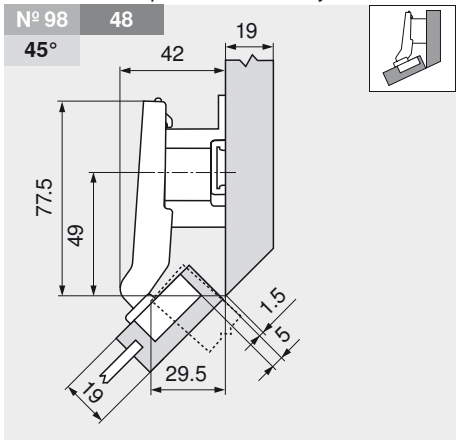

		Ref.
Base	18 mm	175H7190.22

Bisagra angular de +45° con minicazoleta

Planificación

Nº 90 | 48
45°

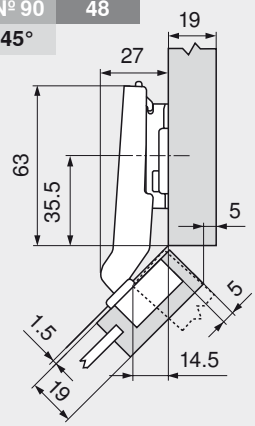

		Ref.
Base	3 mm	173H7130

Nº 82 | 45
45°

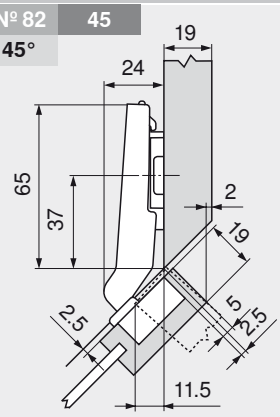

		Ref.
Base	0 mm	173H7100

Nº 99 | 48
50°

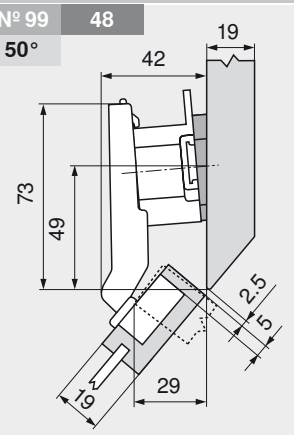

		Ref.
Cuña de ángulo	+5°	171A5010
Base	18 mm	175H7190.22

Nº 91 | 48
50°

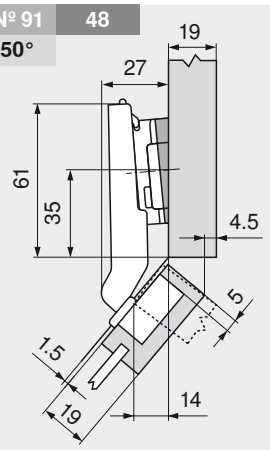

		Ref.
Cuña de ángulo	+5°	171A5010
Base	3 mm	173H7130

Nº 83 | 48
50°

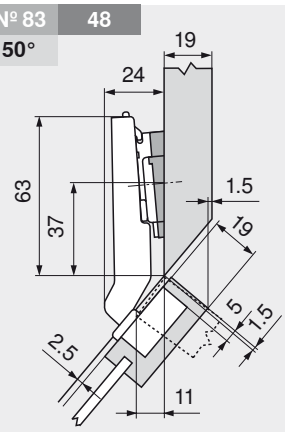

		Ref.
Cuña de ángulo	+5°	171A5010
Base	0 mm	173H7100

Infobox

Recomendamos la planificación del cuerpo a prueba de colisiones con DYNAPLAN que se incluye gratuitamente en el DVD DYNALOG limited.

Distancia entre taladros para BLUMOTION 970A1002

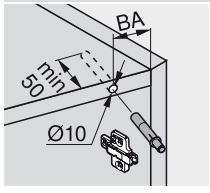

Nº XX	Aplicación de ángulo
XX	Dist. entre taladros BA (mm)
XX°	Ángulo de la aplicación (°)

Ajuste

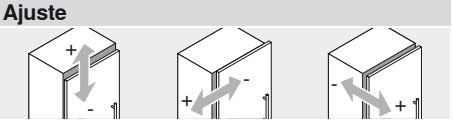

max. ± 3.0 mm | ± 1.8 mm | ± 2.0 mm

Ver las bases

Indicaciones para los laterales

Montaje, desmontaje y ajuste	259

Montaje por atornillado

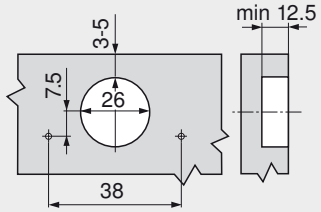

Cotas de la cazoleta

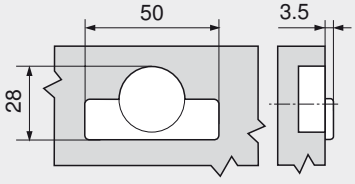

CLIP top – sistema de bisagras

► CLIP top – bisagras

►► Aplicación de ángulo – puerta con marco

Bisagra angular de +20° con minicazoleta



- **Bisagra para puertas con marcos estrechos**
- Bisagra enteramente metálica, niquelada
- Bisagra de ángulo +20°
- Ángulo de apertura de 94°
- Ajuste cómodo de la profundidad con espiral
- Con automatismo de cierre (muelle)
- Montaje y desmontaje sin herramientas de la puerta en el cuerpo de mueble
- Ajuste en 3 dimensiones (con la base correspondiente)

	15°	20°	25°
	Nº 94	Nº 95	Nº 96
	230	231	231
	Nº 86	Nº 87	Nº 88
	230	231	231
	Nº 79	Nº 80	Nº 81
	230	231	231

Visión general – aplicaciones de ángulo 196

Información de pedido

Cazoleta para atornillar		Ref.
Acero	con muelle	79A0555.T

a Accesorios

BLUMOTION 970A Para taladrar, en el lado de las bisagras		
Plástico		970A1002

Tapas		
Acero		niquelado
sin impresión		70.1563
Serigrafía	Blum	70.1563.BL

Indicaciones para los laterales	
Visión general – CLIP top – bisagras	153
Visión general – BLUMOTION para puertas	245
Accesorios – bases	234
Accesorios – tapas	240
Accesorios – general	241
Montaje, desmontaje y ajuste	243
Visión general – ayudas de montaje	705
Para más información técnica	804

a Accesorios – general

Tornillos aglo para el montaje de la cazoleta	
3.5 x 15 mm	609.1500
3.5 x 17 mm	609.1700

Planificación

Notas importantes:

Las dimensiones son válidas con ajuste en fábrica para puertas y cuerpos de mueble de un espesor de 19 mm. En caso de divergencias cambia la posición de montaje. Recomendamos un ensayo de montaje. A veces la posición de fijación de la base difiere de la posición de montaje estándar.

Nº 94 48
15°

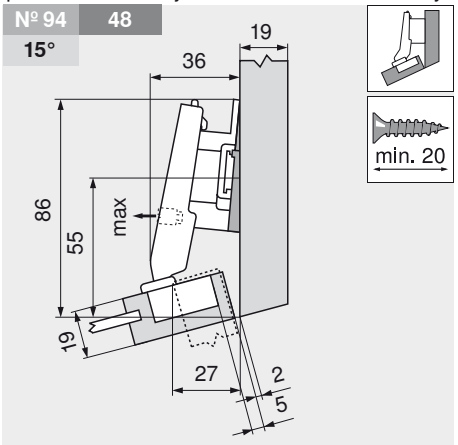

		Ref.
Cuña de ángulo	-5°	171A5500
Base	9 mm	175H7190

Nº 86 48
15°

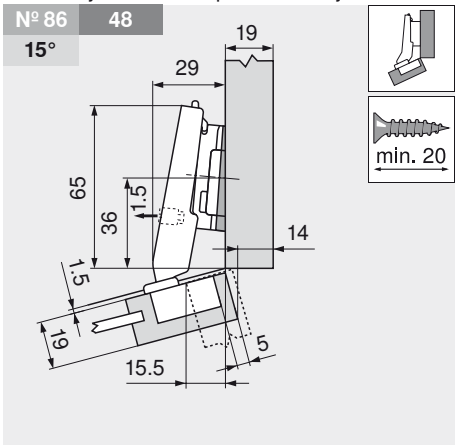

		Ref.
Cuña de ángulo	-5°	171A5500
Base	3 mm	173H7130

Nº 79 45
15°

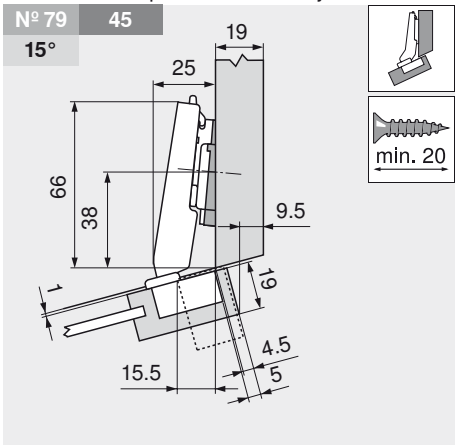

		Ref.
Cuña de ángulo	-5°	171A5500
Base	0 mm	173H7100

Bisagra angular de +20° con minicazoleta

Planificación

Nº 95 | 48
20°

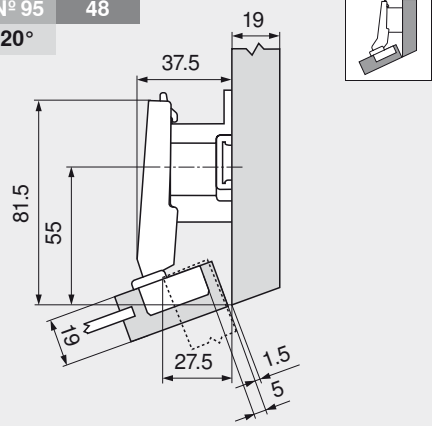

		Ref.
Base	18 mm	175H7190.22

Nº 87 | 48
20°

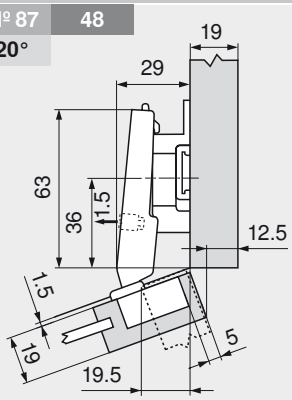

		Ref.
Base	9 mm	175H7190

Nº 80 | 37
20°

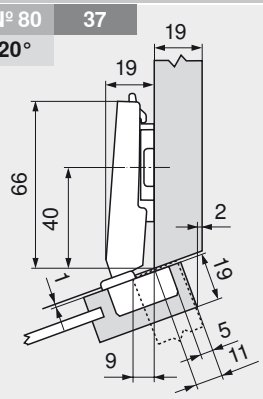

		Ref.
Base	0 mm	173H7100

Nº 96 | 48
25°

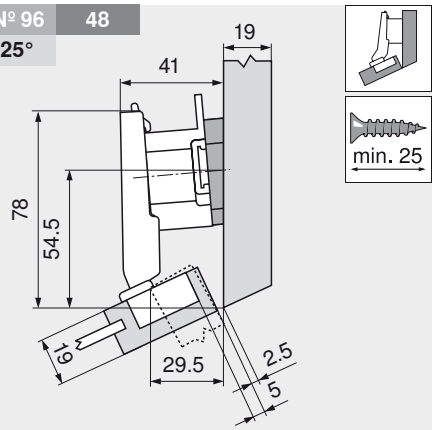

		Ref.
Cuña de ángulo	+5°	171A5040
Base	18 mm	175H7190.22

Nº 88 | 45
25°

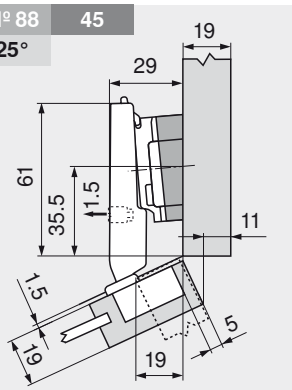

		Ref.
Cuña de ángulo	+5°	171A5070
Base	3 mm	173H7130

Nº 81 | 37
25°

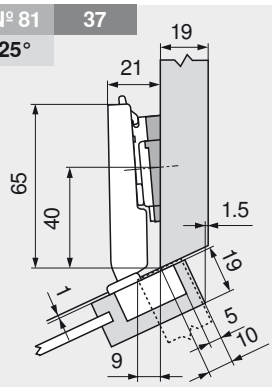

		Ref.
Cuña de ángulo	+5°	171A5010
Base	0 mm	173H7100

Distancia entre taladros para BLUMOTION 970A1002

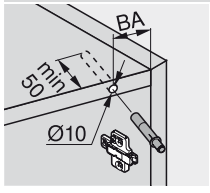

Nº XX	Aplicación de ángulo
XX	Dist. entre taladros BA (mm)
XX°	Ángulo de la aplicación (°)

Ajuste

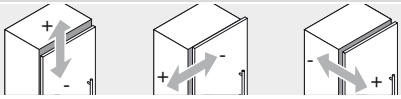

max. ± 3.0 mm | ± 1.8 mm | ± 2.0 mm

Ver las bases

Indicaciones para los laterales

Montaje, desmontaje y ajuste	259

Montaje por atornillado

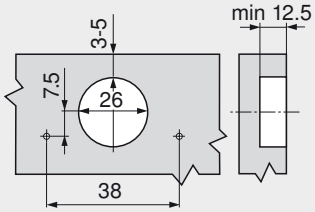

Cotas de la cazoleta

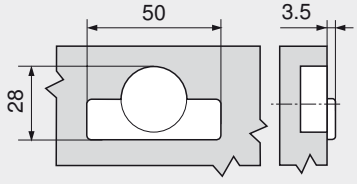

CLIP top – sistema de bisagras

► CLIP top – bisagras

►► Aplicación de ángulo – puerta con marco

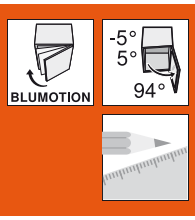

Aplicación de ángulo de ±5° con minicazoleta



- **Bisagra para puertas con marcos estrechos**
- Bisagra enteramente metálica, niquelada
- Ángulo de apertura de 94°
- Ajuste cómodo de la profundidad con espiral
- Con automatismo de cierre (muelle)
- Montaje y desmontaje sin herramientas de la puerta en el cuerpo de mueble
- Ajuste en 3 dimensiones (con la base correspondiente)

	-5°		5°
	Nº 92 233		Nº 93 233
	Nº 84 233		Nº 85 233
	Nº 77 233		Nº 78 233

Visión general – aplicaciones de ángulo 196

Información de pedido

Recubrimiento angular

Cazoleta para atornillar		Ref.
Acero	con muelle	71T0550

Tope central

Cazoleta para atornillar		Ref.
Acero	con muelle	71T0650

Montaje interior

Cazoleta para atornillar		Ref.
Acero	con muelle	71T0750

a Accesorios

BLUMOTION 970A Para taladrar, en el lado de las bisagras	Ref.
Plástico	970A1002

a Accesorios

BLUMOTION 970A Para taladrar, en el lado de las bisagras	Ref.
Plástico	970A1002

a Accesorios

BLUMOTION 970A Para taladrar, en el lado de las bisagras	Ref.
Plástico	970A1002

Tapas		
Acero		niquelado
sin impresión		70.1563
Serigrafía	Blum	70.1563.BL

Tapas		
Acero		niquelado
sin impresión		70.1563
Serigrafía	Blum	70.1563.BL

Tapas		
Acero		niquelado
sin impresión		70.1563
Serigrafía	Blum	70.1563.BL

a Accesorios – general

Tornillos aglo para el montaje de la cazoleta	Ref.
3.5 x 15 mm	609.1500
3.5 x 17 mm	609.1700

Indicaciones para los laterales

Visión general – CLIP top – bisagras	153
Visión general – BLUMOTION para puertas	245
Accesorios – bases	234
Accesorios – tapas	240
Accesorios – general	241
Montaje, desmontaje y ajuste	243
Visión general – ayudas de montaje	705
Para más información técnica	804

Planificación

Notas importantes:

Las dimensiones son válidas con ajuste en fábrica para puertas y cuerpos de mueble de un espesor de 19 mm. En caso de divergencias cambia la posición de montaje. Recomendamos un ensayo de montaje. A veces la posición de fijación de la base difiere de la posición de montaje estándar.

Aplicación de ángulo de ±5° con minicazoleta

Planificación

Nº 77 37 -5°

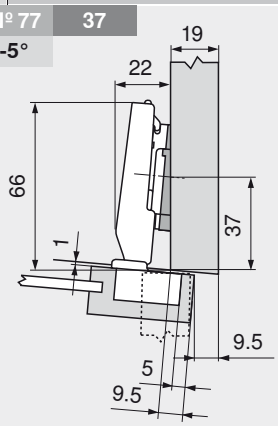

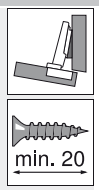

		Ref.
Cuña de ángulo	-5°	171A5500
Base	0 mm	173H7100
Bisagra		71T0550

Nº 84 48 -5°

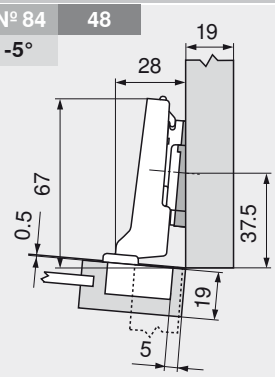

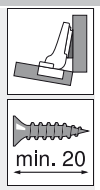

		Ref.
Cuña de ángulo	-5°	171A5500
Base	0 mm	173H7100
Bisagra		71T0650

Nº 92 48 -5°

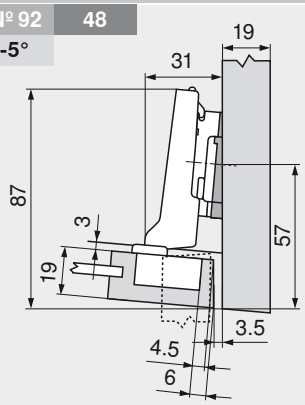

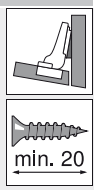

		Ref.
Cuña de ángulo	-5°	171A5500
Base	3 mm	173H7130
Bisagra		71T0650

Nº 78 33 5°

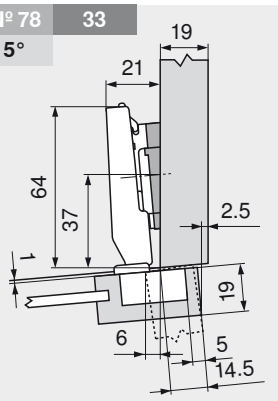

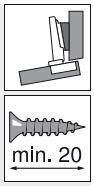

		Ref.
Cuña de ángulo	+5°	171A5010
Base	0 mm	173H7100
Bisagra		71T0550

Nº 85 48 5°

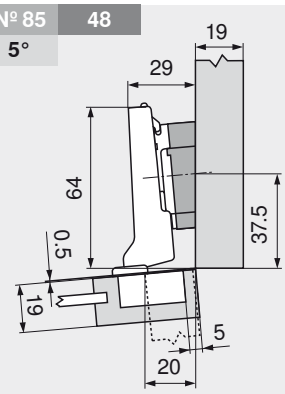

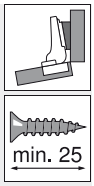

		Ref.
Cuña de ángulo	+5°	171A5070
Base	0 mm	173H7100
Bisagra		71T0650

Nº 93 48 5°

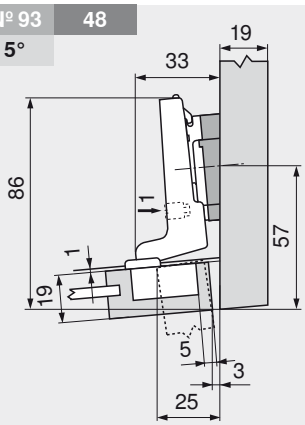

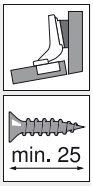

		Ref.
Cuña de ángulo	+5°	171A5040
Base	0 mm	173H7100
Bisagra		71T0750

Distancia entre taladros para BLUMOTION 970A1002

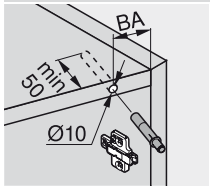

Nº XX	Aplicación de ángulo
XX	Dist. entre taladros BA (mm)
XX°	Ángulo de la aplicación (°)

Ajuste

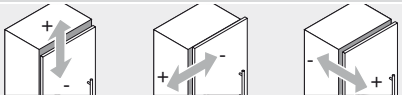

max. ± 3.0 mm ± 1.8 mm ± 2.0 mm

Ver las bases

Indicaciones para los laterales

Montaje, desmontaje y ajuste 259

Montaje por atornillado

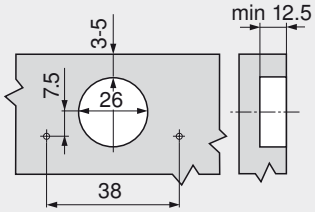

Cotas de la cazoleta

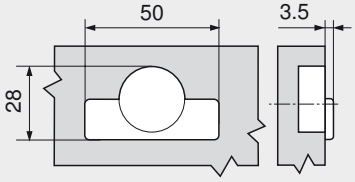

CLIP top – sistema de bisagras

► CLIP top – bisagras

►► Accesorios

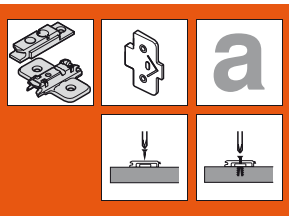

Visión general – bases

	Ajuste en altura		INSERTA	Tornillos aglo	Tornillos Euro	EXPANDO	Tetones de encaje a presión
	Excéntrica	± 2 mm		234		234	235
	Agujero oblongo	± 2 mm		236		236	
	Agujero oblongo	± 3 mm		235	237		238
	Tornillos (en dos piezas)	± 2 mm		235	237		
	Excéntrica	± 2 mm	235	236		236	
	Cuña de ángulo	+5°		239			
	Cuña de ángulo	-5°		239			

Pictogramas

	Artículo sólo a petición		Montaje INSERTA
a	Accesorios		Fijación con tornillos aglo
i	Información general		Fijación con tornillos Euro
	Base recta		Montaje EXPANDO
	Base en cruz		Fijación con tetones de encaje a presión
	Cuñas de ángulo		Fijación con tetones de encaje a presión – montaje con matriz solamente

Base recta con excéntrica 22/32



- Material: cinc, niquelado
- Montaje con tornillos aglo Ø 3.5 mm
- Con ajuste en altura mediante excéntrica ± 2 mm
- Largo de tornillo recomendado 17 mm

Distancia	Altura	Ref.
0 mm	8.5 mm	175H5400
3 mm	11.5 mm	175H5430

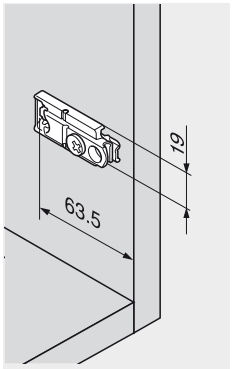

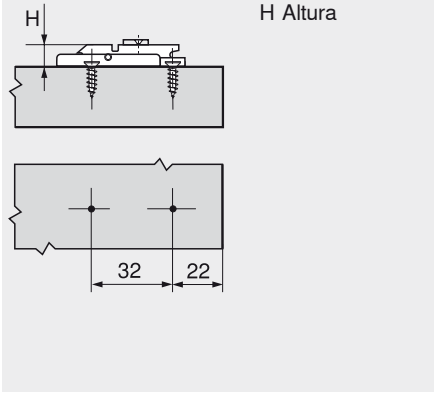

Base recta con excéntrica 22/32



- Material: cinc, niquelado
- Tornillos especiales, premontados, con tetones extensibles (EXPANDO)
- Con ajuste en altura mediante excéntrica ± 2 mm

Distancia	Altura	Ref.
0 mm	8.5 mm	177H5400E
3 mm	11.5 mm	177H5430E

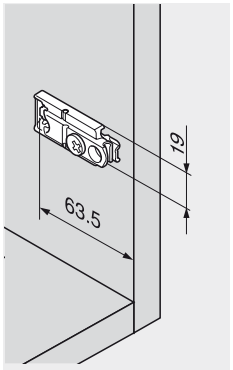

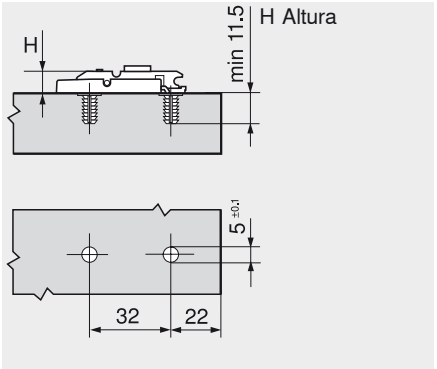

Base recta con excéntrica 20/32



- Material: cinc, niquelado
- Montaje por encaje a presión con tetones atornillados
- Con ajuste en altura mediante excéntrica ± 2 mm

Montaje con matriz solamente		
	50	MZM.0050
Distancia	Altura	Ref.
0 mm	8.5 mm	177H5100
3 mm	11.5 mm	177H5130

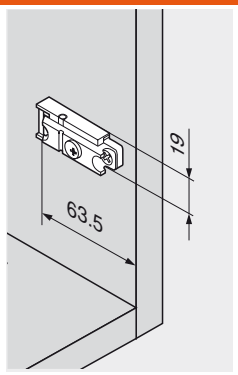

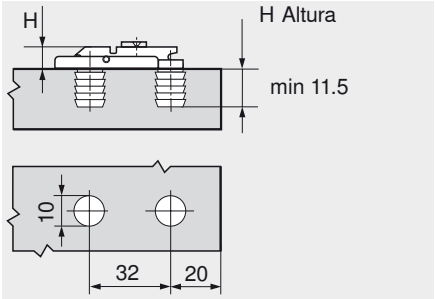

Base en cruz INSERTA 37/32

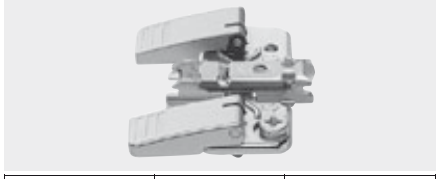

- Material: acero, estribo de cinc colado a presión, niquelado
- Montaje sin herramientas
- Con técnica de introducción automática
- Con ajuste en altura mediante excéntrica ± 2 mm

Distancia	Altura	Ref.
0 mm	8.5 mm	174H7100I
3 mm	11.5 mm	174H7130I

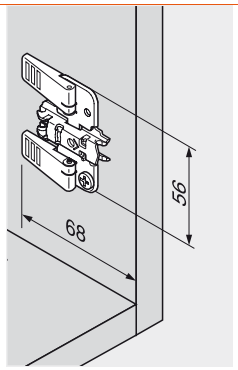

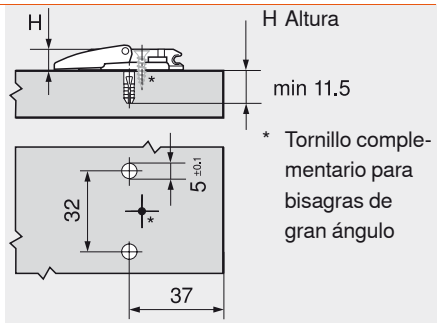

* Tornillo complementario para bisagras de gran ángulo

Base en cruz 37/32



- Material: acero, niquelado
- Montaje con tornillos aglo Ø 3.5 y Ø 4 mm
- Con ajuste en altura ± 3 mm
- Largo de tornillo recomendado 17 mm

Distancia	Altura	Ref.
0 mm	8.5 mm	173L6100
3 mm	11.5 mm	173L6130

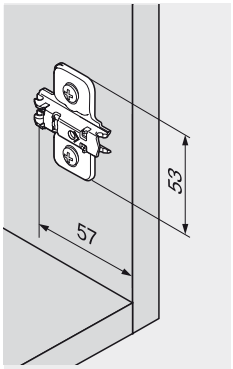

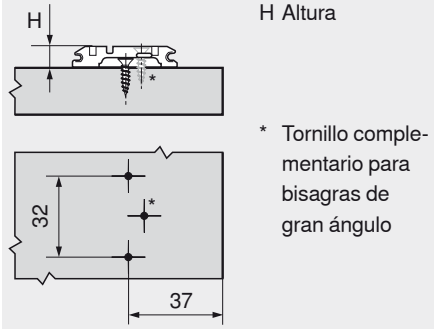

* Tornillo complementario para bisagras de gran ángulo

Base en cruz 37/32



- Material: cinc, niquelado
- Montaje con tornillos aglo Ø 3.5 y Ø 4 mm
- Con ajuste en altura ± 2 mm
- Largo de tornillo recomendado 17 mm

Distancia	Altura	Ref.
0 mm	8.5 mm	175H7100
3 mm	11.5 mm	175H7130
9 mm	17.5 mm	175H7190
18 mm	26.5 mm	175H7190.22

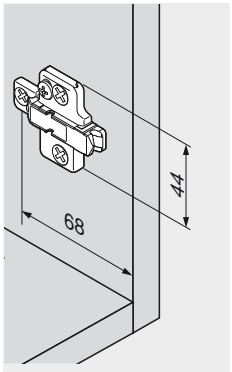

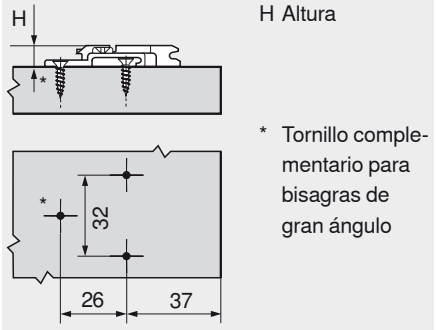

* Tornillo complementario para bisagras de gran ángulo

CLIP top – sistema de bisagras

► CLIP top – bisagras

►► Accesorios

Base en cruz con excéntrica 37/32



Distancia	Altura	Ref.
0 mm	8.5 mm	173H7100
3 mm	11.5 mm	173H7130

- Material: acero, niquelado
- Montaje con tornillos aglo Ø 3.5 y Ø 4 mm
- Con ajuste en altura mediante excéntrica ± 2 mm

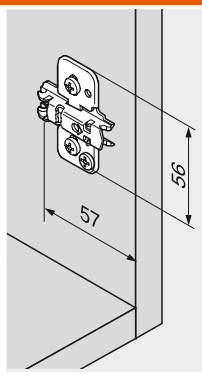

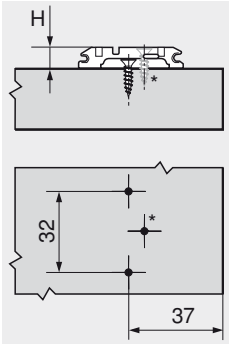

H Altura

* Tornillo complementario para bisagras de gran ángulo

Base en cruz 37/32



Distancia	Altura	Ref.
0 mm	8.5 mm	173S6100

- Material: acero, niquelado
- Montaje con tornillos aglo premontados para línea de taladros de 3 mm
- Con ajuste en altura ± 2 mm

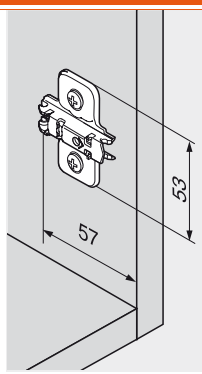

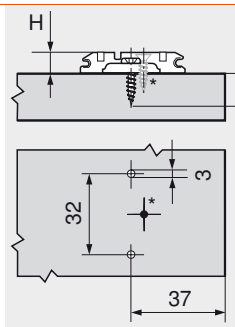

H Altura

min 13.5

* Tornillo complementario para bisagras de gran ángulo

Base en cruz 37/32



Distancia	Altura	Ref.
0 mm	8.5 mm	174E6100.01
3 mm	11.5 mm	174E6130.01

- Material: acero, niquelado
- Montaje con tornillos especiales, premontados, con tetones extensibles (EXPANDO)
- Con ajuste en altura ± 2 mm

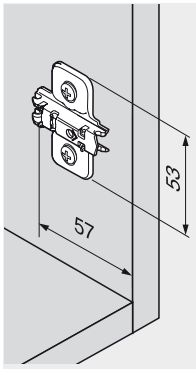

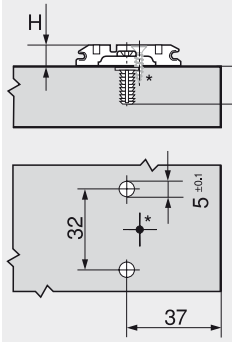

H Altura

min 11.5

* Tornillo complementario para bisagras de gran ángulo

Base en cruz con excéntrica 37/32



Distancia	Altura	Ref.
0 mm	8.5 mm	174H7100E
3 mm	11.5 mm	174H7130E

- Material: acero, niquelado
- Montaje con tornillos especiales, premontados, con tetones extensibles (EXPANDO)
- Con ajuste en altura mediante excéntrica ± 2 mm

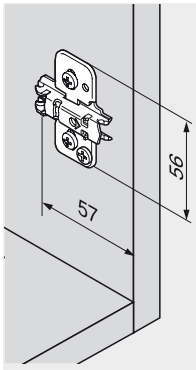

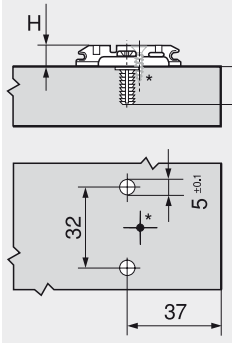

H Altura

min 11.5

* Tornillo complementario para bisagras de gran ángulo

Base en cruz con excéntrica para recubrimiento central 37/32



- Material: acero, niquelado
- Montaje con tornillos especiales, premontados, con tetones extensibles (EXPANDO)
- Con ajuste en altura mediante excéntrica ± 2 mm
- Para recubrimiento central

Distancia	Altura	Ref.
0 mm	8.5 mm	174H710ZE
3 mm	11.5 mm	174H713ZE

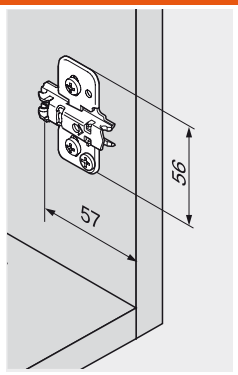

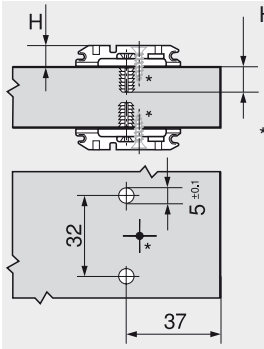

Base en cruz 37/32



- Material: cinc, niquelado
- Montaje con tornillos Euro, Ø 6 x 14.5 mm (661.1450)
- Con ajuste en altura ± 2 mm

Distancia	Altura	Ref.
0 mm	8.5 mm	175H9100
3 mm	11.5 mm	175H9130
6 mm	14.5 mm	175H9160
9 mm	17.5 mm	175H9190
18 mm	26.5 mm	175H9190.22

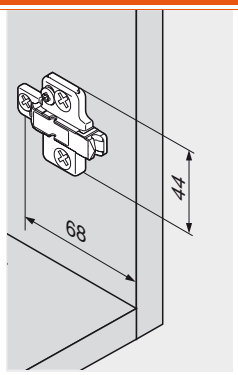

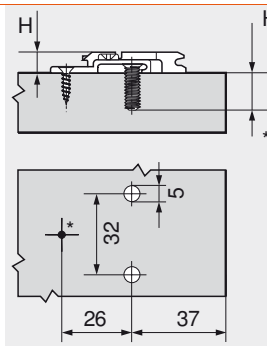

Base en cruz 37/32



- Material: acero, niquelado
- Montaje con tornillos Euro premontados, Ø 6 mm
- Con ajuste en altura ± 3 mm

Distancia	Altura	Ref.
0 mm	8.5 mm	173L8100
3 mm	11.5 mm	173L8130

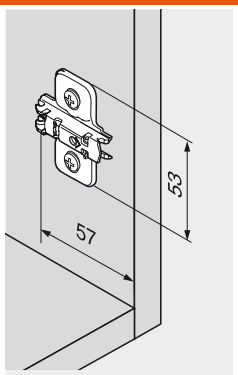

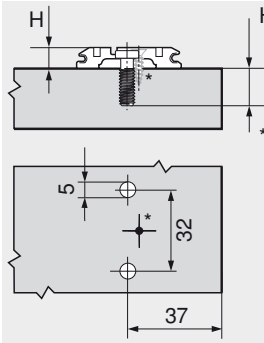

Base en cruz para recubrimiento central 37/32



- Material: acero, niquelado
- Montaje con tornillos Euro especiales, premontados, Ø 6 mm (668.1150)
- Con ajuste en altura ± 3 mm
- Para recubrimiento central

Distancia	Altura	Ref.
0 mm	8.5 mm	173L8100.21

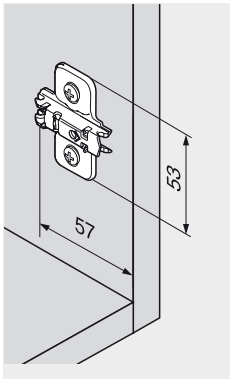

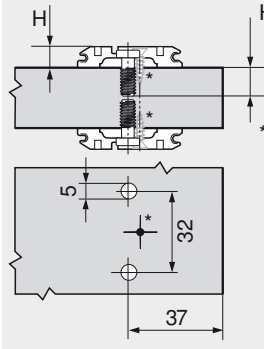

CLIP top – sistema de bisagras

► CLIP top – bisagras

►► Accesorios

Base en cruz 37/32



- Material: cinc, niquelado
- Montaje con tornillos Euro premontados, Ø 6 mm
- Con ajuste en altura ± 3 mm

Distancia	Altura	Ref.
0 mm	8.5 mm	175L8100
3 mm	11.5 mm	175L8130
9 mm	17.5 mm	175L8190
11 mm	19.5 mm	175L8190.21

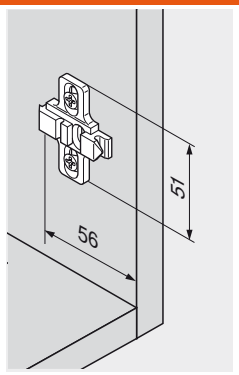

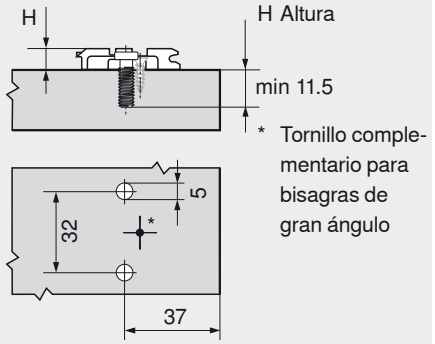

Base en cruz para recubrimiento central 37/32



- Material: cinc, niquelado
- Montaje con tornillos Euro especiales, premontados, Ø 6 mm (668.1150)
- Con ajuste en altura ± 3 mm
- Para recubrimiento central

Distancia	Altura	Ref.
0 mm	8.5 mm	175L8100.21

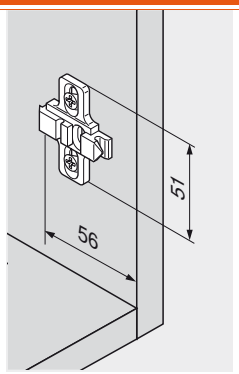

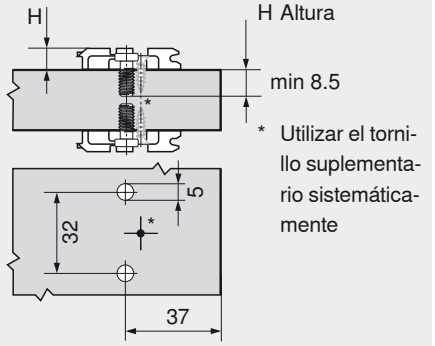

Base en cruz 37/32



- Material: acero, niquelado
- Montaje por encaje a presión con tetones atornillados
- Con ajuste en altura ± 3 mm

	61.01	MZM.0061.01
Distancia	Altura	Ref.
0 mm	8.5 mm	174L6100.05
3 mm	11.5 mm	174L6130.05

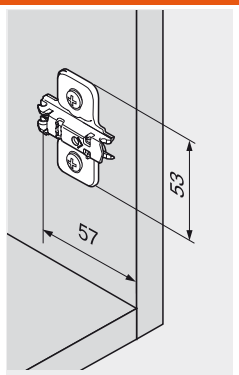

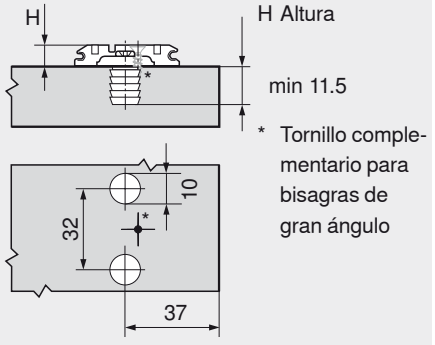

Base en cruz 28/32



- Material: acero, niquelado
- Montaje con tornillos Euro premontados, Ø 6 mm
- Con ajuste en altura ± 3 mm

Distancia	Altura	Ref.
0 mm	8.5 mm	173L8300
3 mm	11.5 mm	173L8330

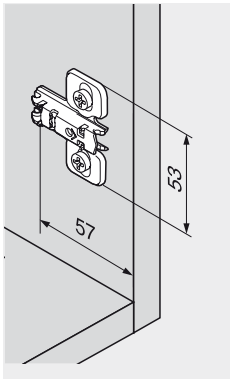

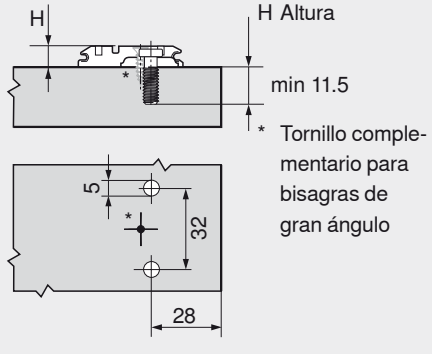

Base en cruz 28/32



- Material: cinc, niquelado
- Montaje con tornillos Euro premontados, Ø 6 mm
- Con ajuste en altura ± 3 mm

Distancia	Altura	Ref.
0 mm	8.5 mm	175L8300

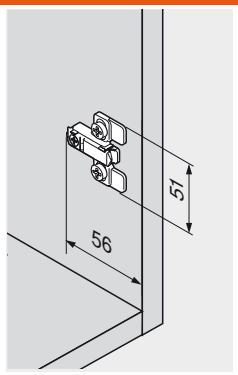

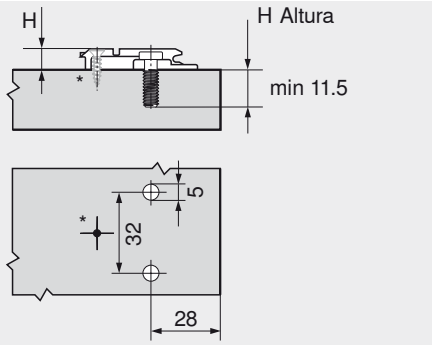

Cuña de ángulo +5° 37/32

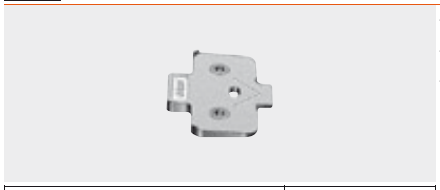

- Cuña de ángulo +5°
- Material: cinc, niquelado
- Para las bases:
  173H71X0
  175H71X0
  175H91X0
- Montaje con tornillos aglo Ø 3.5 y Ø 4 mm

Distancia	Ref.
0.8 mm	171A5010
3 mm	171A5040
6 mm	171A5070

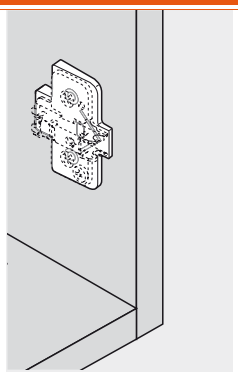

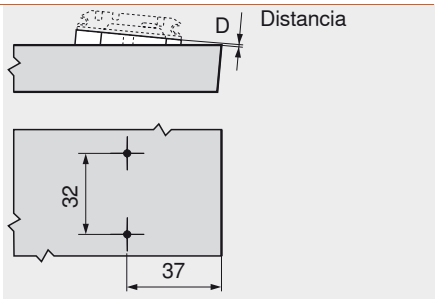

Cuña de ángulo -5° 37/32



- Cuña de ángulo -5°
- Material: cinc, niquelado
- Para las bases:
  173H71X0
  175H71X0
  175H91X0
- Montaje con tornillos aglo Ø 3.5 y Ø 4 mm

Distancia	Ref.
6 mm	171A5500

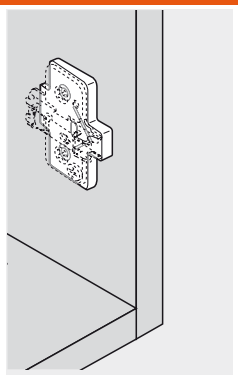

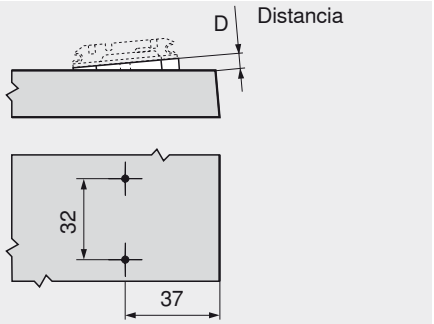

CLIP top – sistema de bisagras

► CLIP top – bisagras

►► Accesorios

Tapas

Aplicaciones para bisagras	Brazo recto		Brazo acodado Brazo superacodado	
Bisagra de 120° Bisagra de 110° Bisagra de 107° Bisagra p. puertas con marcos de aluminio de 120° Bisagra p. puertas con marcos en aluminio de 120° p. BLUMOTION				
	Acero	**Acero**	**Acero**	**Acero**
	Sin impresión	Estampada	Sin impresión	Serigrafía
	70.1503	70.1503.BP	70.1663	70.1663.BL
CLIP bisagra de 100°				
	Acero	**Acero**	**Acero**	**Acero**
	Sin impresión	Estampada	Sin impresión	Serigrafía
	90M2503	90M2503.BP	94M3603	94M3603.BL
Bisagra especial de 120° Bisagra especial de 110° Bisagra para rincones falsos Bisagra para rinconeras con puertas plegables +45° II – bisagra de ángulo solapada				
	Acero	**Acero**		
	Sin impresión	Estampada		
	70.1503	70.1503.BP		
Bisagra de 155°				
	Acero	**Acero**	**Acero**	**Acero**
	Sin impresión	Serigrafía	Sin impresión	Serigrafía
	70.7503	70.7503.BL	70.7503	70.7503.BL
Bisagra de 170°				
	Acero	**Acero**	**Acero**	**Acero**
	Sin impresión	Serigrafía	Sin impresión	Serigrafía
	80.6507	80.6507.BL	80.6507	80.6507.BL
Bisagra para puertas perfiladas Bisagra p. puertas con marcos de aluminio de 95° Bisagra p. puertas con marcos en aluminio de 95° p. BLUMOTION Bisagra p. puertas con marcos en aluminio de 95° p. sujetar Bisagra CRISTALLO Bisagra para puertas de cristal Minibisagra Aplicación de ángulo ±5°				
	Acero	**Acero**	**Acero**	**Acero**
	Sin impresión	Serigrafía	Sin impresión	Serigrafía
	70.1563	70.1563.BL	70.1663	70.1663.BL
Bisagras de ángulo restantes Aplicaciones de ángulo restantes				
	Acero	**Acero**		
	Sin impresión	Serigrafía		
	70.1563	70.1563.BL		

Tapas: con impresión personalizada a partir de 1000 piezas

Tornillos aglo Ø 3.5 mm

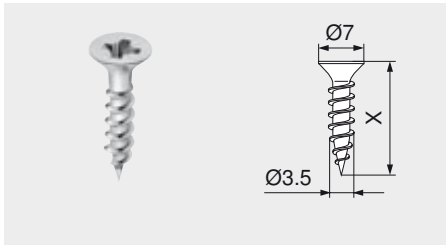

- Niquelado
- Ø 3.5 mm

Largo (X)	Ref.
15 mm	609.1500
17 mm	609.1700

Tornillos Euro Ø 6.0 mm

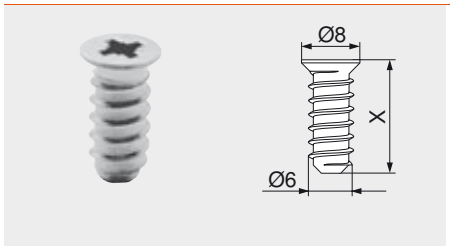

- Niquelado
- Ø 6 mm
- Diámetro de taladrado 5 mm

Largo (X)	Ref.
10 mm	661.1000.HG
11.5 mm	661.1150.HG
13 mm	661.1300.HG
14.5 mm	661.1450.HG
20 mm	661.2000.HG

Broca de centrar

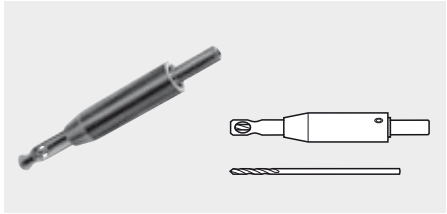

- Acero templado
- Ø 2.7 mm, largo de la broca 70 mm
- Para el taladro previo de tornillos aglo Ø 3.5 mm
- Profundidad de taladrado hasta 8 mm

	Ref.
Broca de centrar	M01.ZZ03
Broca de recambio	M01.ZZB3

Amortiguador autoadhesivo

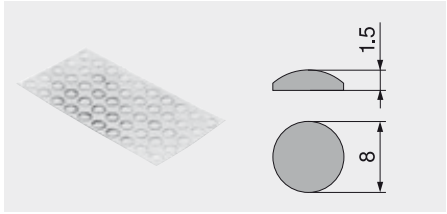

- Para armortiguar ruidos

Plástico	Ref.
color natural	993.710

Amortiguador taladro

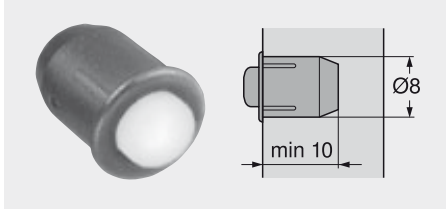

- Para armortiguar ruidos
- Juego lateral 2 mm
- En dos piezas

Plástico	Ref.
RAL 9006 aluminio blanco	993.706

CLIP top – sistema de bisagras

► CLIP top – bisagras

►► Accesorios

a

Destornillador en cruz



- PZ (Pozi) tamaño 2
- Largo de hoja 100 mm
- Largo total 200 mm
- Mango de color naranja con impresión Blum

Plástico/acero	Ref.
naranja	303.756.1

Destornillador plano



- Tamaño 1.0 x 5.5 mm
- Largo de hoja 125 mm
- Largo total 225 mm
- Mango de color naranja con impresión Blum

Plástico/acero	Ref.
naranja	314.928.1

Tapa de cazoleta

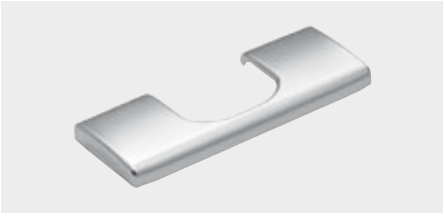

- Cazoleta para atornillar y encajar a presión
- Material: acero, niquelado
- Montaje sin herramientas
- Para las bisagras:
  7X**T1**XXX, 7X**T5**XXX, 7X**T9**XXX, 7X**A5**XXX, 7X**A9**XXX

		Ref.
Acero	niquelado	70T1504

Tapa de cazoleta



- Cazoleta para atornillar y encajar a presión
- Material: acero, niquelado
- Montaje sin herramientas
- Para las bisagras:
  7X**T3**XXX, 7X**B3**XXX, 7X**B9**XXX

		Ref.
Acero	niquelado	70T3504

INSERTA

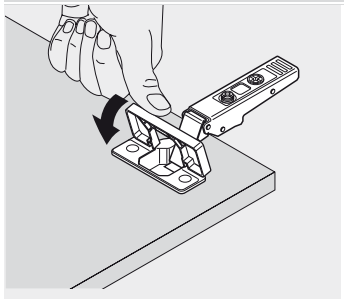
Montaje

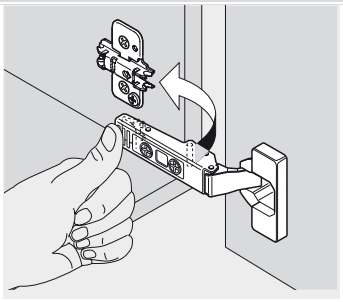

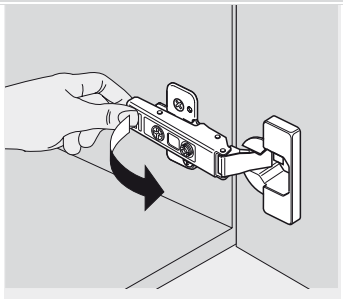
Desmontaje

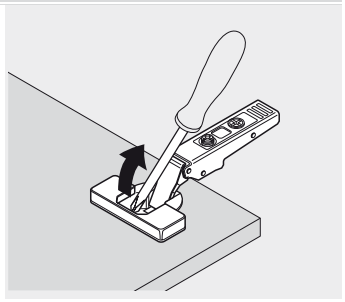

CLIP

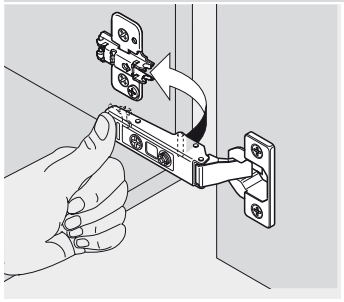
Montaje

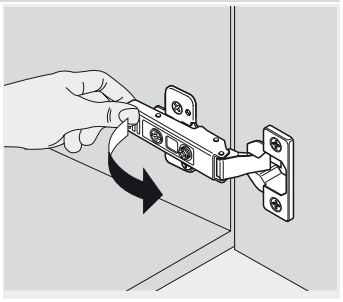
Desmontaje

Base en cruz INSERTA

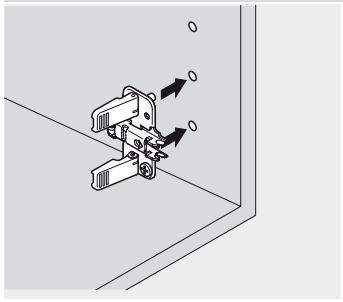
Montaje

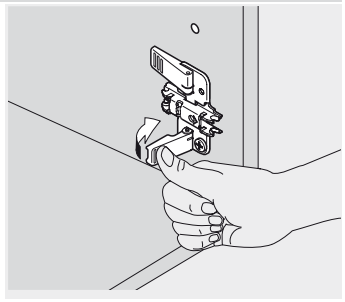

Ajuste

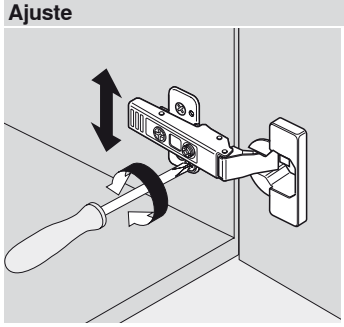
Ajuste altura

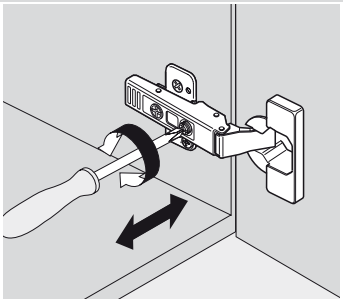
Ajuste al lado

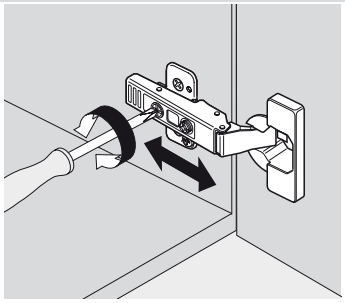
Ajuste en profundidad

Tapa de cazoleta

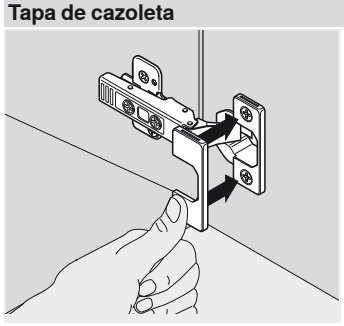
Montaje

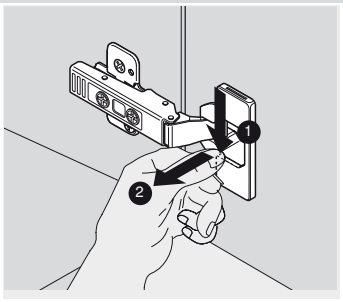

Desmontaje

CLIP top – sistema de bisagras

► BLUMOTION para puertas

Cerrar puertas, suave y silenciosamente



BLUMOTION cierra las puertas de los muebles suave y silenciosamente, incluso si se accionan con impulso. Tanto en la cocina, el recibidor, el cuarto de baño como en el salón o el dormitorio: BLUMOTION encaja en cualquier lugar. Así, el movimiento perfecto aporta comodidad a todos los ámbitos de la vida.

- Como sistema adaptable se amolda a la velocidad de cierre y el peso de cada puerta
- Distintas versiones disponibles para prácticamente cualquier situación de montaje
- Se puede instalar en cualquier momento del proceso de producción y venta
- La protección contra sobrecarga protege el sistema de deterioros debido a un uso inadecuado

El sistema adaptable: el control del movimiento perfecto



Comodidad extraordinaria gracias a su adaptabilidad



De ello se encarga la técnica inteligente del sistema adaptable BLUMOTION



Responde a factores decisivos como el tamaño y el peso de las puertas, así como a la velocidad del cierre



Y frena en todo momento el movimiento de las puertas. El resultado siempre es el mismo: un movimiento de cierre perfecto, suave y silencioso

Así funciona el sistema adaptable



Una mirada entre bastidores del sistema adaptable BLUMOTION

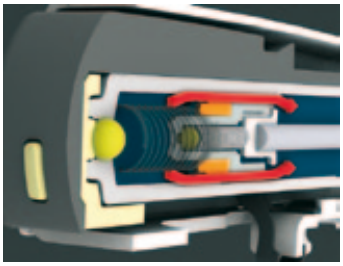

Mínima velocidad de cierre
El elemento de freno se expande poco. El elemento amortiguador puede fluir sin encontrar resistencia.
-> Efecto mínimo

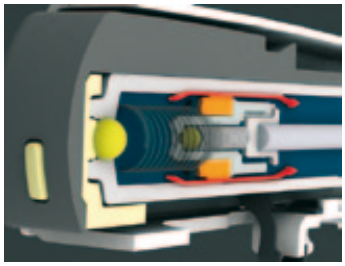

Elevada velocidad de cierre
El elemento de freno se expande. El elemento amortiguador sólo fluye lentamente.
-> Efecto más potente

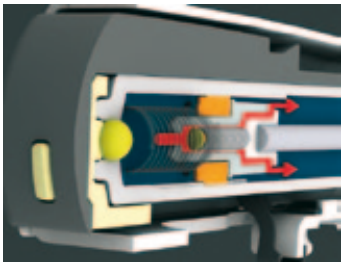

Para una elevada velocidad de cierre
La protección contra sobrecarga entra en acción.
-> Protección de BLUMOTION y bisagras

BLUMOTION 973A – para acoplar


Foto simbólica

- Brazos rectos
- Brazos acodados
- Brazos superacodados
- Bisagras de gran ángulo
- Bisagras de ángulo
- CRISTALLO para puertas de cristal y con luna

Visión general – bisagras	246
BLUMOTION 973A	248
Número BLUMOTION	249
Montaje	258

BLUMOTION 971A – en placa soporte para apoyo de esquina


Foto simbólica

- Tornillos aglo
- EXPANDO
- Tetón de encaje

Visión general – bisagras	246
BLUMOTION 971A	250
Posición de montaje	251
Montaje	258

BLUMOTION 970A – para taladrar, en el lado de las bisagras


Foto simbólica

- Para taladrar
- Con placas soporte

Visión general – bisagras	246
BLUMOTION 970A	252
Accesorios – placas soporte	256
Distancia entre taladros	253
Montaje	259

BLUMOTION 970. – para taladrar, en el lado del tirador


Foto simbólica

- Para taladrar
- Con placas soporte

Visión general – bisagras	246
BLUMOTION 970.	254
Accesorios – placas soporte	256
Posición de montaje	255
Montaje	259

Pictogramas

Artículo sólo a petición	Aplicación de ángulo solapada
Información general	Aplicación de ángulo solapada máx.
Ángulo de apertura	Aplicación de ángulo en inglete
BLUMOTION para puertas	Bisagra con brazo recto
Recubrimiento angular	Bisagra con brazo acodado
Tope central	Bisagra con brazo superacodado
Montaje interior	Fijación con tornillos aglo
Aplicación en rincones falsos	Montaje EXPANDO
SPACECORNER con puertas plegables	Fijación con tetones de encaje a presión
Aplicación de ángulo interior	Planificación
Aplicación de ángulo semisolapada	Montaje, desmontaje y ajuste

CLIP top – sistema de bisagras

► BLUMOTION para puertas

►► Visión general – bisagras

Aplicaciones para bisagras		Situación de montaje									
Aplicación estándar											
120°	Bisagra de 120° 156			973A0500.01 248			973A0600 248				
120°	Bisagra especial de 120° 158			973A0500.01 248							
110°	Bisagra de 110° 160			973A0500.01 248			973A0600 248			973A0700 248	
110°	Bisagra especial de 110° 162			973A0500.01 248							
107°	Bisagra de 107° 164			973A0500.01 248			973A0600 248			973A0700 248	
100°	CLIP bisagra de 100° 166			973A0500.01 248			973A0600 248			973A0700 248	
155°	Bisagra de 155° 168			973A7000 248			973A7000 248				
170°	Bisagra de 170° 170			973A6000 249			973A6000 249				
Aplicación con puertas perfiladas											
95°	Bisagra para puertas perfiladas 172			973A0500.01 248			973A0600 248			973A0700 248	
Aplicación en rincones falsos											
95°	Bisagra para rincones falsos interior 174			970A1002 252							
95°	Bisagra para rincones falsos solapada 176			970A1002 252							
Aplicación con marcos de aluminio											
95°	Bisagra p. puertas con marcos de aluminio de 95° 178			970A1002 252			970A1002 252			970A1002 252	
95°	Bisagra p. puertas con marcos en aluminio de 95° p. BLUMOTION 180			973A0500.01 248			973A0600 248			973A0700 248	
95°	Bisagra p. puertas con marcos en aluminio de 95° p. sujetar 182			970.1002 254			970.1002 254			970.1002 254	
120°	Bisagra p. puertas con marcos de aluminio de 120° 184			970A1002 252			970A1002 252				
120°	Bisagra p. puertas con marcos en aluminio de 120° p. BLUMOTION 186			973A0500.01 248			973A0600 248				
Aplicación en puertas acristaladas											
125°	Bisagra CRISTALLO 188			973A9000 249			973A9000 249			973A9000 249	
94°	Bisagra para puertas de cristal 190			971AXXXX 250			970A1002 252			970A1002 252	
Aplicación en puertas con marcos											
94°	Minibisagra 192			971AXXXX 250			970A1002 252			970A1002 252	
Aplicación en rinconeras											
60°	Bisagra para rinconeras con puertas plegables 194			970.1002 254							
Aplicación de ángulo – estándar											
40° 45° 50° 95°	+45° I – bisagra de ángulo semisolapada 198			973A7480 249							
40° 45° 50° 110°	+45° II – bisagra de ángulo solapada 200			973A7680 249							
40° 45° 50° 95°	+45° III – bisagra de ángulo con solapamiento total 202			970A1002 252							
25° 30° 35° 95°	+30° II – bisagra de ángulo solapada 204			973A7360 249							
25° 30° 35° 95°	+30° III – bisagra de ángulo con solapamiento total 206			970A1002 252							
15° 20° 25° 95°	+20° II – bisagra de ángulo solapada 208			970A1002 252							

Aplicaciones para bisagras		Situación de montaje								
Aplicación de ángulo – estándar										
10° 15° 20° 95°	+15° III – bisagra de ángulo con solapamiento total 210		970A1002 252							
-5° 5° 95°	Aplicación de ángulo ±5° 212		973A0500.01 249		973A0600 248		973A0700 248			
-20° -15° -10° 110°	-15° III – bisagra de ángulo con solapamiento total 214		970A1002 252							
-35° -30° -25° 110°	-30° III – bisagra de ángulo con solapamiento total 216		970A1002 252							
-50° -45° -40° 110°	-45° III – bisagra de ángulo con solapamiento total 218		970A1002 252							
Aplicación de ángulo – puerta de cristal										
-5° 5° 10° 15° 125°	Aplicación de ángulo CRISTALLO 220		973A9000 249							
40° 45° 50° 94°	Bisagra angular de +45° para puertas de cristal 222		970A1002 252							
15° 20° 25° 94°	Bisagra angular de +20° para puertas de cristal 224		970A1002 224							
-5° 5° 94°	Aplicación de ángulo de ±5° para puertas de cristal 226		970A1002 252		970A1002 252		970A1002 252			
Aplicación de ángulo – puerta con marco										
40° 45° 50° 94°	Bisagra angular de +45° con minicazoleta 228		970A1002 252							
15° 20° 25° 94°	Bisagra angular de +20° con minicazoleta 230		970A1002 252							
-5° 5° 94°	Aplicación de ángulo de ±5° con minicazoleta 232		970A1002 252		970A1002 252		970A1002 252			

Infobox

Utilice el servicio gratuito de **DYNALOG limited** que se incluye en el DVD adjunto.

- DYNAPLAN – planificación del cuerpo a prueba de colisiones, incluyendo la selección de herrajes
- DYNACAT – catálogo electrónico de productos y exportación de datos CAD (dxf, dwg, igs, sat, x_t, jpg)
- DYNASHOP – función de cesta de la compra y pedidos



Cantidad de bisagras

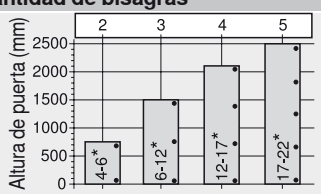

El número de bisagras depende del peso del frente.

Para una buena estabilidad, la distancia entre las bisagras debería ser lo más importante posible.

Las indicaciones de carga y de altura se refieren a puertas de 600 mm de ancho.

CLIP top – sistema de bisagras

► BLUMOTION para puertas

►► Para acoplar

BLUMOTION

Bisagra con brazo recto



		Ref.
Acero	niquelado	973A0500.01

CLIP top
- 120°
- 120° especial
- 110°
- 110° especial
- 107°
- Puerta perfilada
- Puerta con marco de aluminio para BLUMOTION 95°
- Puerta con marco de aluminio para BLUMOTION 120°

CLIP
- 100°

Bisagra con brazo acodado

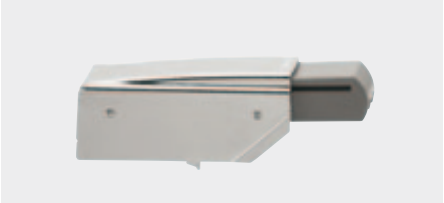

		Ref.
Acero	niquelado	973A0600

CLIP top
- 120°
- 110°
- 107°
- Puerta perfilada
- Puerta con marco de aluminio para BLUMOTION 95°
- Puerta con marco de aluminio para BLUMOTION 120°

CLIP
- 100°

Bisagra con brazo superacodado



		Ref.
Acero	niquelado	973A0700

CLIP top
- 110°
- 107°
- Puerta perfilada
- Puerta con marco de aluminio para BLUMOTION 95°

CLIP
- 100°

Bisagra de 155°



		Ref.
Cinc	niquelado	☎ 973A7000

CLIP top
- Bisagra de 155° – recta (Entrada 0)
- Bisagra de 155° – acodada

Bisagra de 170°



CLIP top
- 170° – recta
- 170° – acodada

		Ref.
Cinc	niquelado	973A6000

Bisagra CRISTALLO



CLIP top
- Bisagra CRISTALLO

		Ref.
Acero	niquelado	973A9000

Bisagra de ángulo

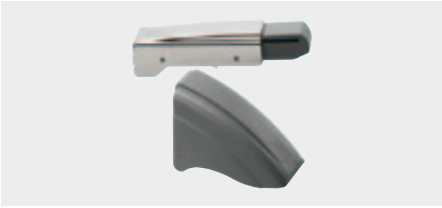

CLIP top
- +45° I – bisagra de ángulo semisolapada (79A96X8XT)
- +45° II – bisagra de ángulo solapada (79T55X0X)
- +30° II – bisagra de ángulo solapada (79A95X7XT)

Acero	niquelado	Ref.
+45° I		973A7480
+45° II		973A7680
+30° II		973A7360

Número BLUMOTION

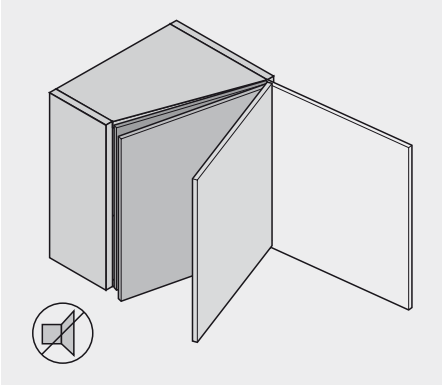

Para que el movimiento sea perfecto, una puerta de tamaño normal debe tener un BLUMOTION 973A en cada bisagra. En puertas más pequeñas y ligeras, la cantidad puede reducirse correspondientemente.

CLIP top – sistema de bisagras

► BLUMOTION para puertas

►► En placa soporte para apoyo de esquina

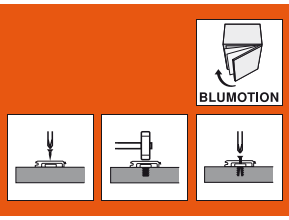

BLUMOTION 971A – en placa soporte recta 20/32



- Material: cinc, niquelado
- Montaje con tornillos aglo Ø 3.5 o Ø 4 mm

Altura de construcción	Ref.
25 mm	971A0200

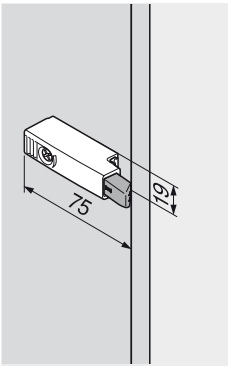

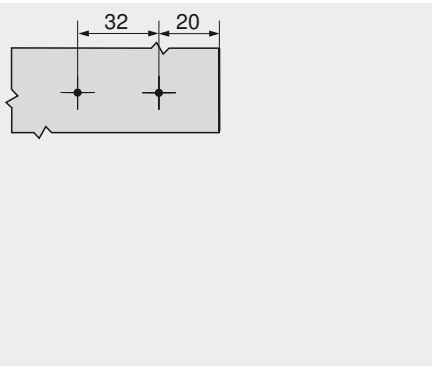

BLUMOTION 971A – en placa soporte recta 20/32



- Material: cinc, niquelado
- Para encajar a presión

Altura de construcción	Ref.
25 mm	971A0230

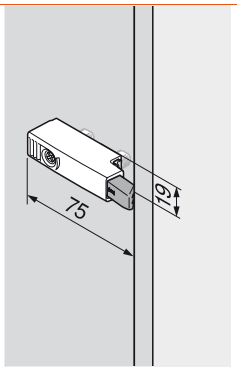

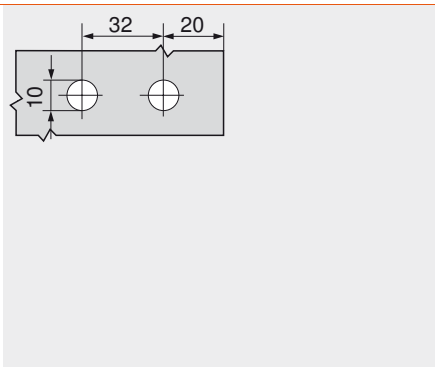

BLUMOTION 971A – en placa soporte en cruz 37/32



- Material: cinc, niquelado
- Montaje con tornillos aglo Ø 3.5 o Ø 4 mm

Altura de construcción	Ref.
25 mm	971A0500
33 mm	971A2500

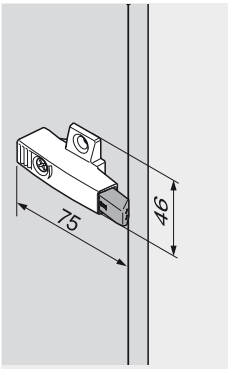

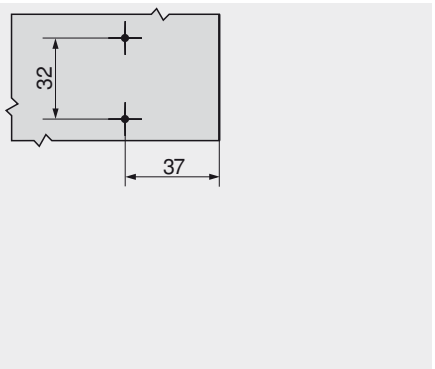

BLUMOTION 971A – en placa soporte en cruz 37/32

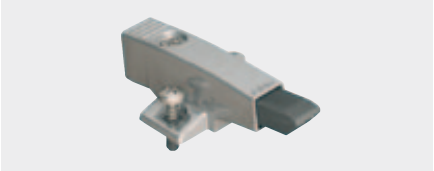

- Material: cinc, niquelado
- Tornillos especiales, pre-montados, con tetones extensibles (EXPANDO)

Altura de construcción	Ref.
25 mm	971A05E0
33 mm	971A25E0

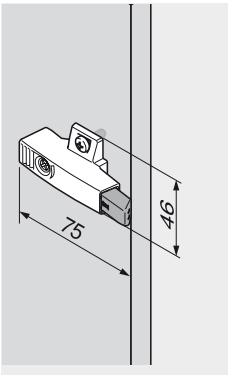

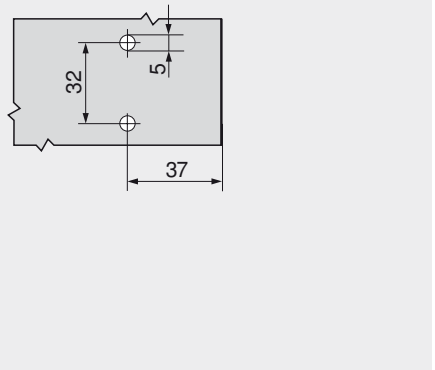

BLUMOTION 971A – en placa soporte en cruz 9.5/32

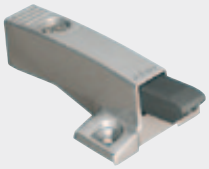

- Material: cinc, niquelado
- Montaje con tornillos aglo Ø 3.5 o Ø 4 mm

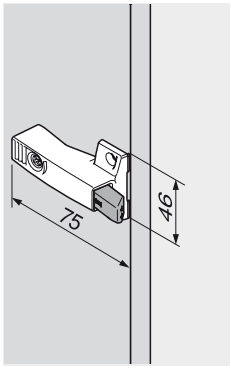

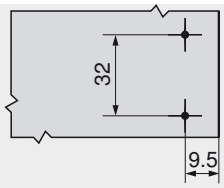

Altura de construcción	Ref.
25 mm	971A0700
33 mm	971A2700

Altura 25 mm

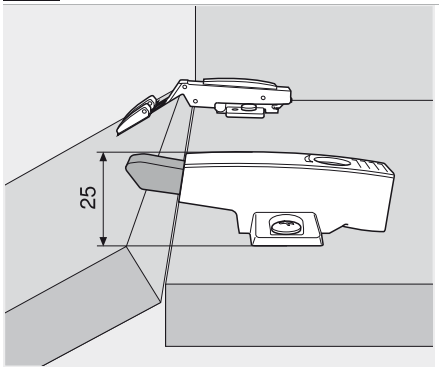

En todas las bisagras de brazo recto y una base elevada con 0 mm. Excepción: Apertura 95° puerta perfilada

Altura 33 mm

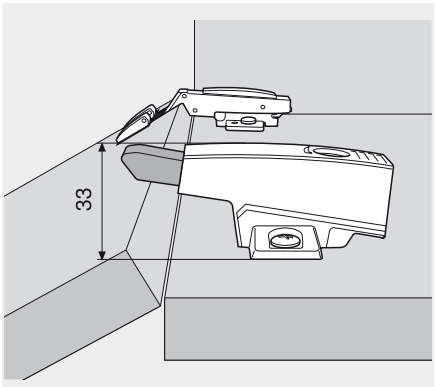

En todas las bisagras de brazo recto y una base elevada con 3 mm. Además, en el caso de bisagras para puertas perfiladas de 95° y una base elevada con 0 mm.

Posición de montaje

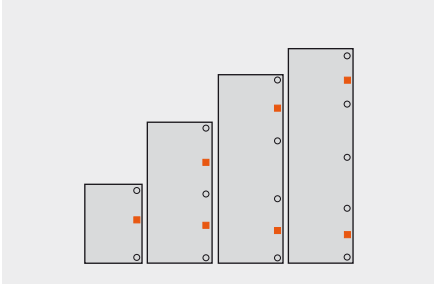

Para que el efecto de BLUMOTION sea óptimo, BLUMOTION 971A tiene que estar colocado de forma centrada entre las bisagras. Cuando se trata de puertas altas y pesadas, recomendamos instalar un BLUMOTION 971A adicional entre otro par de bisagras.
La adaptación al juego de la puerta se lleva a cabo mediante un cómodo ajuste en profundidad con una espiral (+ 3/- 7 mm).

■ BLUMOTION 971Axxxx
○ Bisagras

CLIP top – sistema de bisagras

► BLUMOTION para puertas

►► Para taladrar, en el lado de las bisagras



BLUMOTION 970A



- BLUMOTION – el movimiento perfecto, suave y silencioso
- Para la aplicación con bisagras de Blum
- Para taladrar o en combinación con placas soporte

Posición de montaje

BLUMOTION 970A se taladra en el lado de la bisagra y garantiza el movimiento perfecto, también con bisagras angulares. En primer lugar, BLUMOTION 970A debe taladrarse en el sobre superior del cuerpo. La distancia entre taladros (BA) determina la posición correcta. Si el efecto que logra BLUMOTION no es suficiente, recomendamos montar un BLUMOTION 970A adicional en el sobre inferior.

Información de pedido

Para taladrar



BLUMOTION 970A	
RAL 7037 gris polvo	Ref.
Plástico	970A1002

Distancia entre taladros

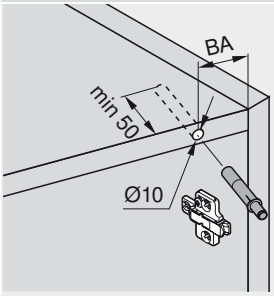

Nº XX	Aplicación de ángulo
XX	Dist. entre taladros BA (mm)

Indicaciones para los laterales	
Distancia entre taladros	253
Montaje, desmontaje y ajuste	259
Ayudas mont.	
Calibre de taladrar para BLUMOTION/TIP-ON	722
PRO-CENTER	756

Con placa adaptadora



BLUMOTION 970A	
RAL 7037 gris polvo	Ref.
Plástico	970A1002

Placas soporte



Indicaciones para los laterales	
Montaje, desmontaje y ajuste	259
Placas soporte	
Bases rectas adaptadoras	256
Placas soportes en cruz	256
Ayudas mont.	
Calibre para bases	720
Calibre de taladrar para placas de montaje	721
PRO-CENTER	756
MINIPRESS PRO	768
MINIPRESS P	780
MINIPRESS M	792

BLUMOTION 970A

Distancia entre taladros

Todas las aplicaciones en bisagras salvo las de ángulo

Distanciador bases	Dist. entre taladros BA (mm)	Dist. entre taladros BA (mm)	Dist. entre taladros BA (mm)	Dist. entre taladros BA (mm)	Dist. entre taladros BA (mm)
0 mm	32	41	50		34
3 mm	35	44	53	51	34
6 mm	38	47			
9 mm	41	50			

Aplicación de ángulo

Ángulo	* Dist. entre taladros BA (mm)		Dist. entre taladros BA (mm)		Dist. entre taladros BA (mm)		Dist. entre taladros BA (mm)		* Dist. entre taladros BA (mm)	
Aplicación de ángulo – estándar										
50°	Nº 25	48	Nº 54	48	Nº 10	41	Nº 45	33	Nº 61	45
45°	Nº 24	48	Nº 53	48	Nº 9	41	Nº 44	33	Nº 60	45
40°	Nº 23	48	Nº 108	48	Nº 8	41	Nº 43	33	Nº 109	48
35°	Nº 22	48	Nº 52	48	Nº 7	41	Nº 42	33	Nº 59	45
30°	Nº 21	48	Nº 51	48	Nº 6	41	Nº 41	33	Nº 58	45
25°	Nº 20	48	Nº 50	48	Nº 5	37	Nº 40	33	Nº 57	45
20°	Nº 19	48	Nº 49	48	Nº 4	37	Nº 39	33	Nº 56	45
15°	Nº 18	48	Nº 48	48	Nº 3	33	Nº 38	33	Nº 55	45
10°	Nº 17	48	Nº 47	48	Nº 2	33	Nº 37	33		
5°	Nº 16	48	Nº 46	48	Nº 1	33	Nº 36	33		
-5°	Nº 15	48					Nº 35	37		
-10°	Nº 14	54					Nº 34	33		
-15°	Nº 13	54					Nº 33	33		
-20°	Nº 12	54					Nº 32	37		
-25°	Nº 11	54					Nº 31	33		
-30°							Nº 30	33		
-35°							Nº 29	37		
-40°							Nº 28	37		
-45°							Nº 27	37		
-50°							Nº 26	45		
Aplicación de ángulo – puerta de cristal										
Aplicación de ángulo CRISTALLO										
15°	Nº 105	33			Nº 102	33				
10°	Nº 104	33			Nº 101	33				
5°	Nº 103	33			Nº 100	33				
-5°	Nº 106	37			Nº 107	37				
Bisagra de ángulo para puertas de cristal										
50°	Nº 76	48			Nº 68	45				
45°	Nº 75	48			Nº 67	45				
40°	Nº 74	48								
25°	Nº 73	48			Nº 66	37				
20°	Nº 72	54			Nº 65	37				
15°	Nº 71	54			Nº 64	45				
5°	Nº 70	48			Nº 63	33				
-5°	Nº 69	48			Nº 62	37				
Aplicación de ángulo – puerta con marco										
Bisagra de ángulo con minicazoleta										
50°	Nº 99	48	Nº 91	48	Nº 83	48				
45°	Nº 98	48	Nº 90	48	Nº 82	45				
40°	Nº 97	48	Nº 89	48						
25°	Nº 96	48	Nº 88	45	Nº 81	37				
20°	Nº 95	48	Nº 87	48	Nº 80	37				
15°	Nº 94	48	Nº 86	48	Nº 79	45				
5°	Nº 93	48	Nº 85	48	Nº 78	33				
-5°	Nº 92	48	Nº 84	48	Nº 77	37				

* En el caso de sobres entrantes o si el juego de puerta es relativamente grande, se debe desplazar la placa soporte convenientemente.

CLIP top – sistema de bisagras

► BLUMOTION para puertas

►► Para taladrar, en el lado del tirador

BLUMOTION 970.

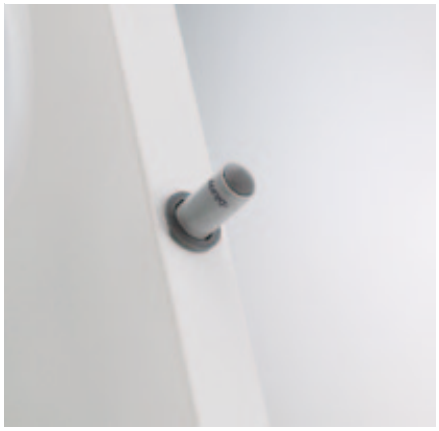

- BLUMOTION – el movimiento perfecto, suave y silencioso
- Para la aplicación con bisagras de Blum
- Para taladrar o en combinación con placas soporte

Información de pedido

Para taladrar



BLUMOTION 970.	
RAL 7037 gris polvo	Ref.
Plástico	970.1002

Planificación

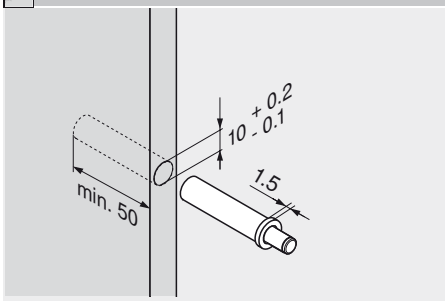

Indicaciones para los laterales	
Posición de montaje	255
Montaje, desmontaje y ajuste	259
Ayudas mont.	
Calibre de taladrar para BLUMOTION	723
PRO-CENTER	756

Con placa adaptadora



BLUMOTION 970.	
RAL 7037 gris polvo	Ref.
Plástico	970.1002

Placas soporte

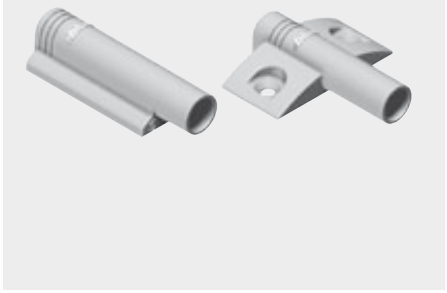

Indicaciones para los laterales	
Montaje, desmontaje y ajuste	259
Placas soporte	
Bases rectas adaptadoras	256
Placas soportes en cruz	256
Ayudas mont.	
Calibre de taladrar para BLUMOTION	723
Calibre para bases	720
Calibre de taladrar para placas de montaje	721
PRO-CENTER	756
MINIPRESS PRO	768
MINIPRESS P	780
MINIPRESS M	792

BLUMOTION 970.

Posición de montaje

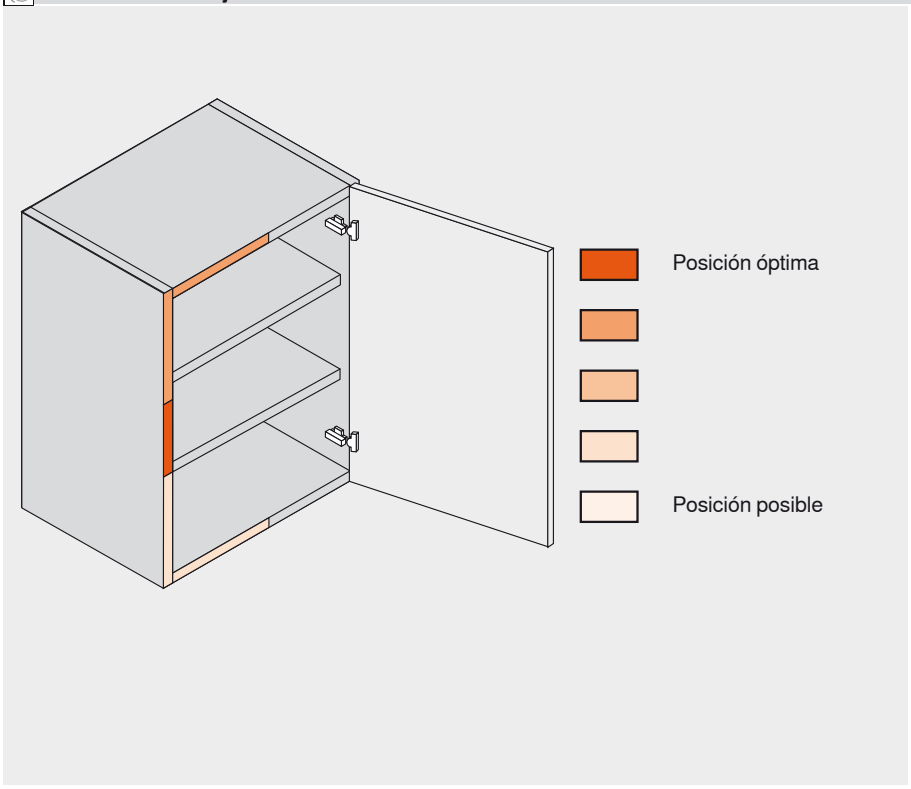

Hasta ancho de cuerpo de mueble de 600 mm para todas las bisagras CLIP top

BLUMOTION para puertas está adaptado a las bisagras Blum y sólo esta combinación garantiza un movimiento perfecto, suave y silencioso.

Indicaciones generales para la posición de montaje:
Distancia desde la bisagra: máx. 600 mm
Para bisagras mini o para vidrio: 1/2 Ancho de puerta

Normalmente basta con un BLUMOTION por puerta. Sin embargo, diversos factores pueden hacer necesaria la aplicación de un segundo BLUMOTION, p. ej. en puertas pesadas puertas inestables (bastidor de madera, frentes ensamblados, puertas con marcos en aluminio, etc.).

CLIP top – sistema de bisagras

► BLUMOTION para puertas

►► Accesorios



Placa soporte recta 20/32



- Montaje con tornillos aglo Ø 3.5 o Ø 4 mm
- BLUMOTION debe pedirse aparte

Material	Ref.
Plástico	970.1201
Cinc	970.5201

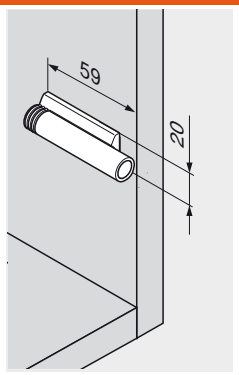

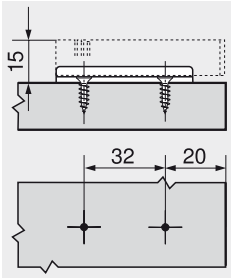

Placa soporte en cruz 37/32



- Montaje con tornillos aglo Ø 3.5 o Ø 4 mm
- BLUMOTION debe pedirse aparte

Material	Ref.
Plástico	970.1501
Cinc	970.5501

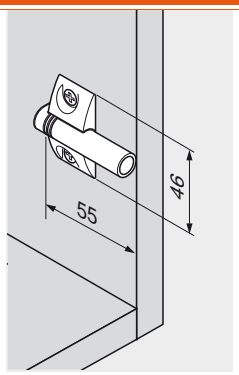

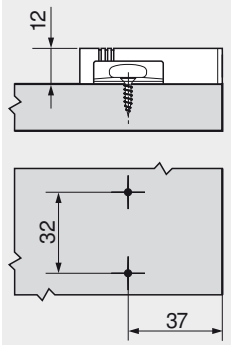

Placa soporte en cruz 37/32



- Tornillos especiales, premontados, con tetón extensible (EXPANDO)
- BLUMOTION debe pedirse aparte

Material	Ref.
Plástico	970.15E1
Cinc	970.55E1

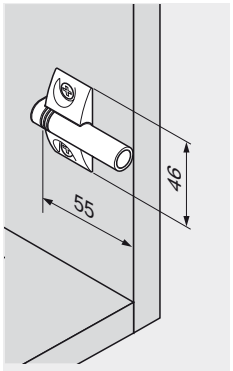

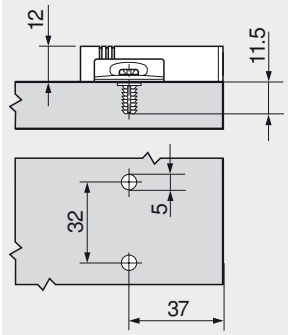

Placa soporte en cruz 28/32



- Tornillos especiales, premontados, con tetón extensible (EXPANDO)
- BLUMOTION debe pedirse aparte

Material	Ref.
Plástico	970.16E1

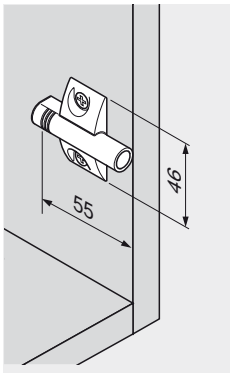

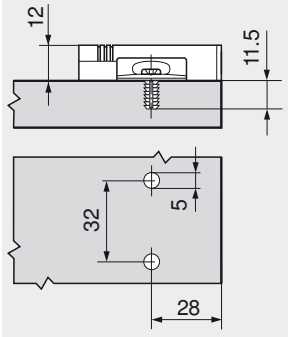

Placa soporte en cruz 9.5/32

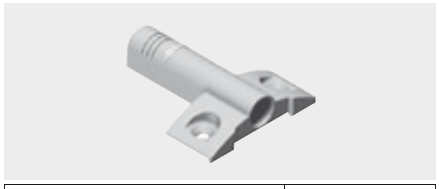

- Montaje con tornillos aglo Ø 3.5 o Ø 4 mm
- BLUMOTION debe pedirse aparte

Material	Ref.
Plástico	970.1701
Cinc	970.5701

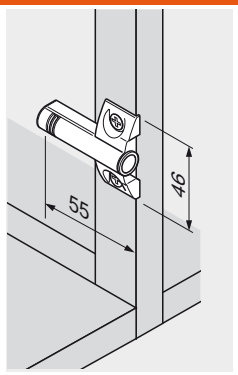

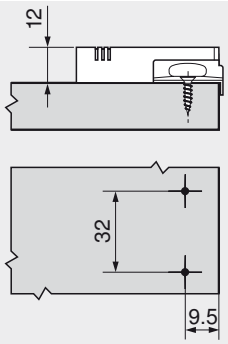

Placa soporte doble en cruz 37/32



- Para cuerpos con dos puertas
- Montaje con tornillos aglo Ø 3.5 o Ø 4 mm
- BLUMOTION debe pedirse aparte

Material	Ref.
Plástico	970.2501

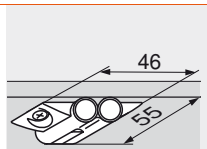

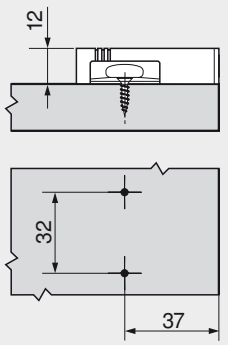

Placa soporte doble en cruz 9.5/32



- Para cuerpos con dos puertas
- Montaje con tornillos aglo Ø 3.5 o Ø 4 mm
- BLUMOTION debe pedirse aparte

Material	Ref.
Cinc	970.6701

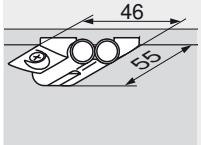

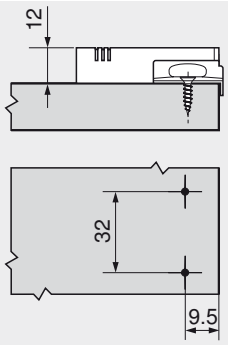

CLIP top – sistema de bisagras

► BLUMOTION para puertas

►► Montaje, desmontaje y ajuste

BLUMOTION 973A – acoplar en aplicaciones standard

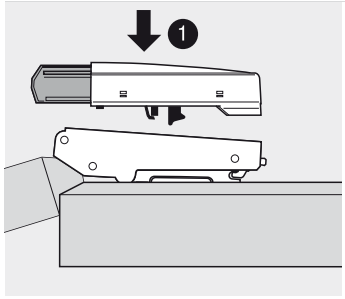

Montaje

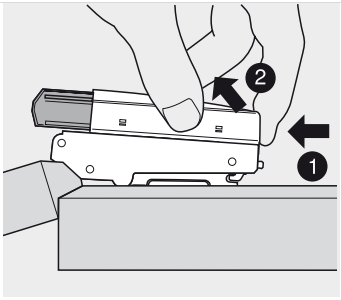

Desmontaje

BLUMOTION 973A – acoplar en aplicaciones de ángulo

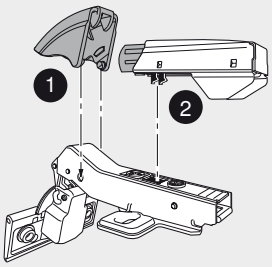

Montaje

BLUMOTION 973A – acoplar en bisagras CRISTALLO

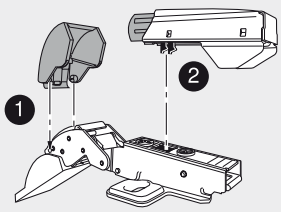

Montaje

BLUMOTION 971A – en placa soporte para apoyo de esquina

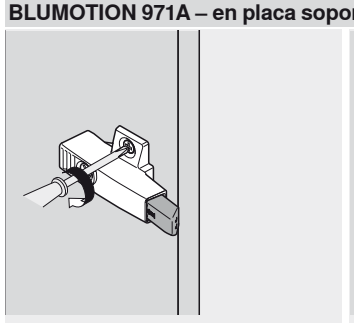

Placa soporte en cruz



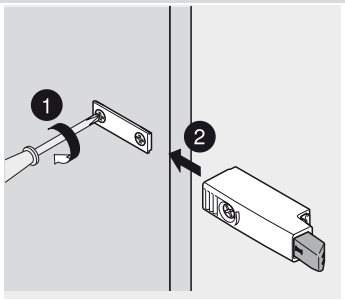

Placa soporte recta

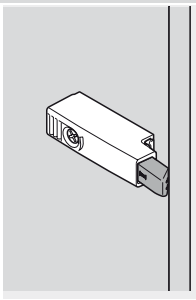

BLUMOTION 970A – para taladrar, en el lado de las bisagras

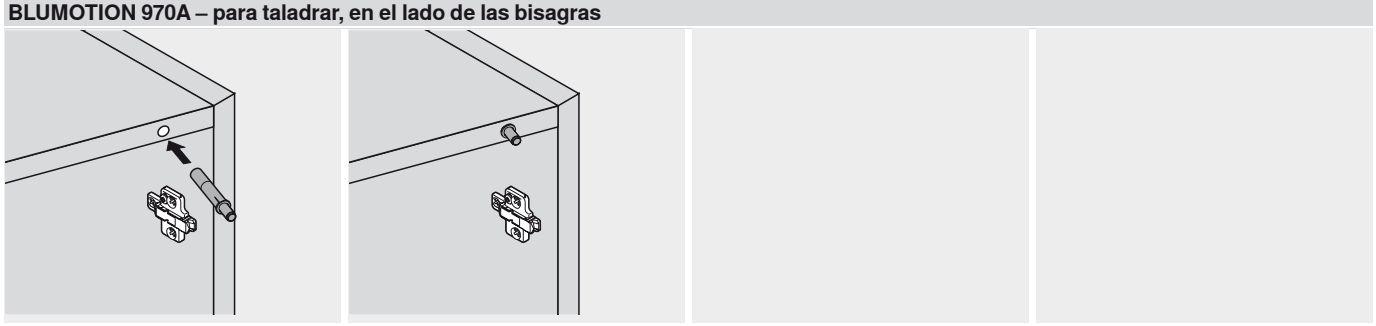

Montaje para taladrar

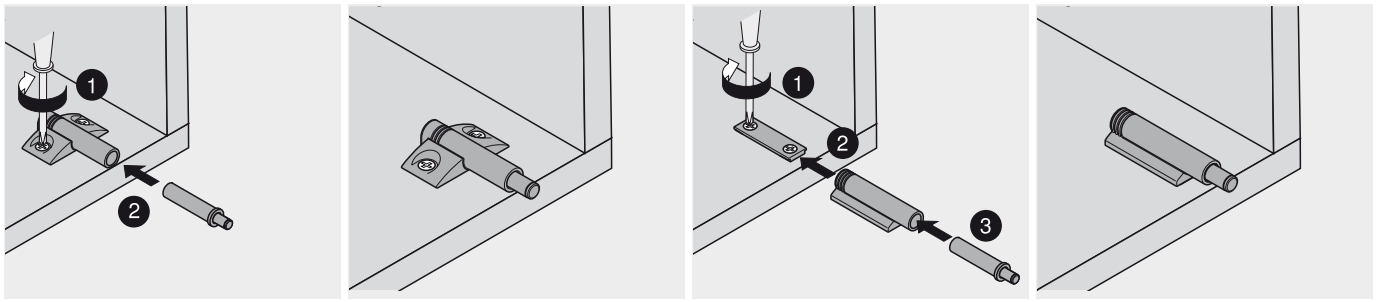

Montaje con placa soporte

BLUMOTION 970. – para taladrar, en el lado del tirador

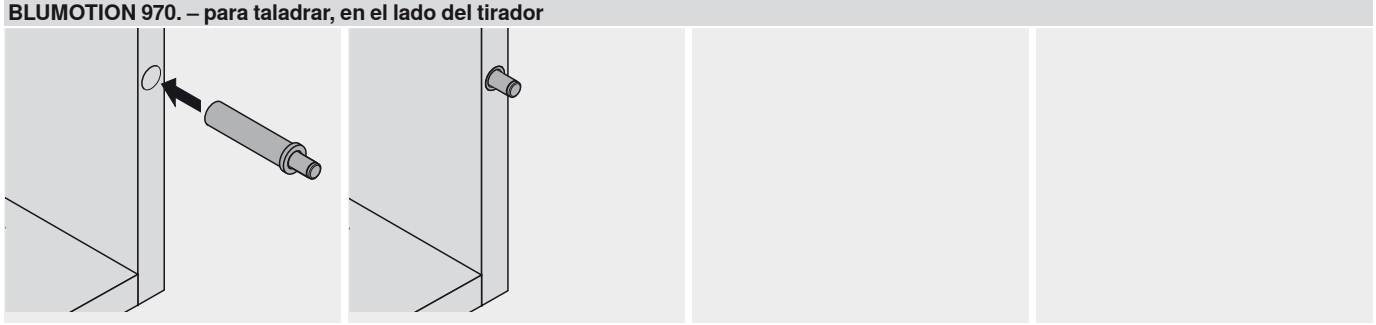

Montaje para taladrar

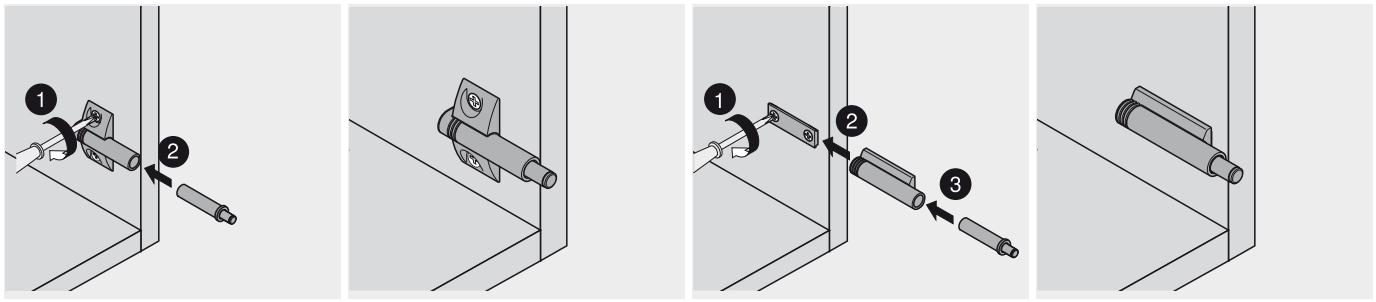

Montaje con placa soporte

CLIP top – sistema de bisagras

► TIP-ON para puertas

Comodidad en la apertura de frentes sin tiradores



En el salón se utilizan con mayor frecuencia los muebles sin tiradores. Con TIP-ON ponemos a su disposición un mecanismo de apertura asistida para puertas sin tiradores. Sus clientes pueden abrir puertas sin tiradores con un esfuerzo mínimo y cerrar con comodidad. TIP-ON se puede montar en la cocina y en otras zonas del hogar.

El programa TIP-ON ofrece para cada situación de montaje su correspondiente unidad TIP-ON.
Para recubrimiento angular de puertas se usa la versión estándar, para puertas de armarios de columna y puertas interiores se usa la versión larga. Ambas versiones se pueden taladrar en el lateral del cuerpo o montarse con placa soporte.

Apertura fácil con un suave contacto



Las puertas sin tiradores se abren, gracias al TIP-ON, con un esfuerzo mínimo – un ligero contacto es suficiente



La puerta se abre en un ángulo agradable para el usuario de los muebles



Esto significa que el interior del armario resulta cómodamente visible



La libertad de movimiento del usuario de los muebles no se ve limitada

Alta calidad hasta en el mínimo detalle



La unidad TIP-ON se puede taladrar en el canto frontal del cuerpo de mueble



La unidad TIP-ON también puede montarse mediante el uso de una placa soporte recta en el interior del armario



La unidad TIP-ON también puede montarse mediante el uso de una base en cruz en el interior del armario



La placa representa la pieza contraria para TIP-ON y se pega o se atornilla en la puerta

Para taladrar


Foto simbólica

Para taladrar – versión estándar	262
Para taladrar – versión larga	263
Visión general – bisagras sin muelle	264
Accesorios – placas soporte	266

Montaje, desmontaje y ajuste


Foto simbólica

Montaje	267
Ajuste	267

Infobox

Utilice el servicio gratuito de **DYNALOG limited** que se incluye en el DVD adjunto.

- DYNAPLAN – planificación del cuerpo a prueba de colisiones, incluyendo la selección de herrajes
- DYNACAT – catálogo electrónico de productos y exportación de datos CAD (dxf, dwg, igs, sat, x_t, jpg)
- DYNASHOP – función de cesta de la compra y pedidos



Pictogramas

- Artículo sólo a petición
- Información general
- Ángulo de apertura
- TIP-ON para puertas
- Recubrimiento angular
- Tope central
- Montaje interior
- Aplicación en rincones falsos
- Aplicación de ángulo solapada
- Fijación con tornillos aglo
- Montaje EXPANDO
- Planificación
- Montaje, desmontaje y ajuste

CLIP top – sistema de bisagras

► TIP-ON para puertas

►► Para taladrar

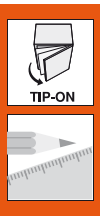

TIP-ON 955. – versión estándar



- TIP-ON – apertura fácil mediante un ligero contacto
- Para puertas solapadas (hasta una altura aproximada de 1300 mm)
- TIP-ON trayectoria de la apertura 18 mm
- Para la aplicación con bisagras de Blum sin muelle
- Para taladrar o en combinación con placas soporte
- Incl. placa adhesiva para encolar y para atornillar

Placa adhesiva

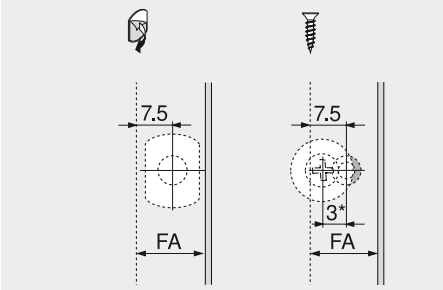

FA Recubrimiento del frente
* 3 mm montaje ajustado
Limpieza – superficie limpia, sin grasa y seca

Información de pedido

Para taladrar



TIP-ON 955.	
gris	Ref.
Plástico	955.1004

Planificación

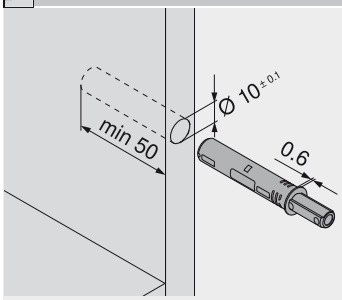

Juego del frente

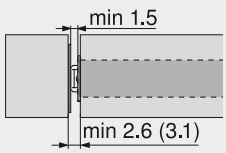

() Placa adhesiva o para atornillar

Indicaciones para los laterales

Montaje, desmontaje y ajuste 267

Ayudas mont.

Calibre de taladrar para BLUMOTION/TIP-ON 722

Plantilla de posicionamiento para placa adhesiva 724

PRO-CENTER 756

Con placa adaptadora



TIP-ON 955.	
gris	Ref.
Plástico	955.1004

Placas soporte

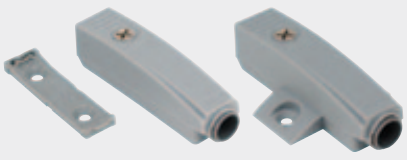

Juego del frente

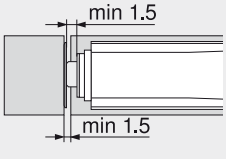

Indicaciones para los laterales

Montaje, desmontaje y ajuste 267

Placas soporte

Bases rectas adaptadoras 266

Placas soportes en cruz 266

Ayudas mont.

Calibre para bases 720

Calibre de taladrar para placas de montaje 721

Plantilla de posicionamiento para placa adhesiva 724

PRO-CENTER 756

MINIPRESS PRO 768

MINIPRESS P 780

MINIPRESS M 792

TIP-ON 955A – versión larga



- TIP-ON – apertura fácil mediante un ligero contacto
- Para puertas solapadas (desde una altura aproximada de 1300 mm)
- TIP-ON trayectoria de la apertura 38 mm
- Para la aplicación con bisagras de Blum sin muelle
- Para taladrar o en combinación con placas soporte
- Incl. placa adhesiva para encolar y para atornillar
- También disponible para puertas grandes, sólo 1 unidad/puerta

Placa adhesiva

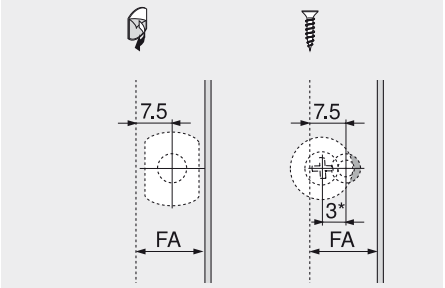

FA Recubrimiento del frente
* 3 mm montaje ajustado
Limpieza – superficie limpia, sin grasa y seca

Información de pedido

Para taladrar

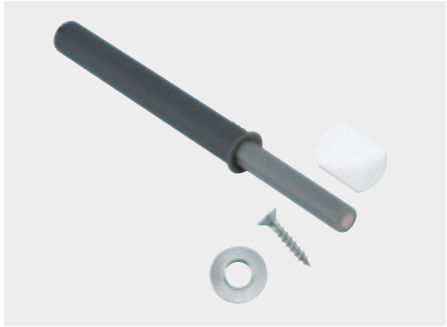

TIP-ON 955A	
gris	Ref.
Plástico	955A1004

Planificación

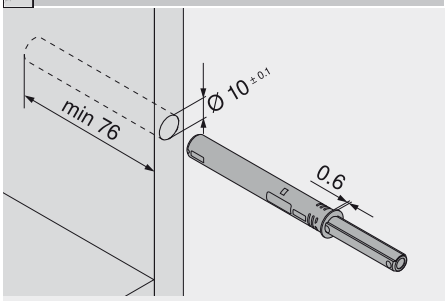

Juego del frente

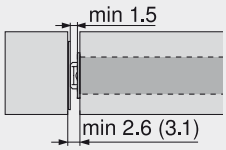

() Placa adhesiva o para atornillar

Indicaciones para los laterales

Montaje, desmontaje y ajuste	267
Ayudas mont.	
Calibre de taladrar para BLUMOTION/TIP-ON	722
Plantilla de posicionamiento para placa adhesiva	724
PRO-CENTER	756

Con placa adaptadora

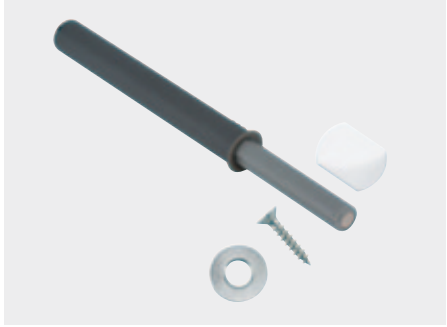

TIP-ON 955A	
gris	Ref.
Plástico	955A1004

Placas soporte

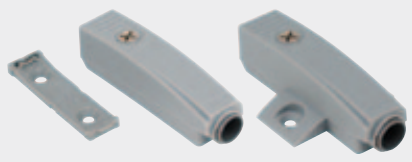

Juego del frente

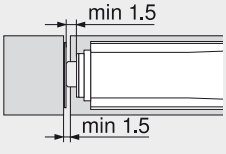

Indicaciones para los laterales

Montaje, desmontaje y ajuste	267
Placas soporte	
Bases rectas adaptadoras	266
Placas soportes en cruz	266
Ayudas mont.	
Calibre para bases	720
Calibre de taladrar para placas de montaje	721
Plantilla de posicionamiento para placa adhesiva	724
PRO-CENTER	756
MINIPRESS PRO	768
MINIPRESS P	780
MINIPRESS M	792

CLIP top – sistema de bisagras

► TIP-ON para puertas

►► Visión general – bisagras sin muelle

Aplicaciones para bisagras			Cazoleta					
Aplicación estándar								
 120°		Bisagra de 120° **156**	Cazoleta INSERTA	70T5590BTL	70T5690BTL			
			Cazoleta para atornillar	70T5550.TL	70T5650.TL			
			Cazoleta de encaje a presión					
 120°		Bisagra especial de 120° **158**	Cazoleta INSERTA	72T5590BTL				
			Cazoleta para atornillar	72T5550.TL				
			Cazoleta de encaje a presión					
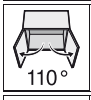 110°		Bisagra de 110° **160**	Cazoleta INSERTA	70T3590.TL	70T3690.TL	70T3790.TL		
			Cazoleta para atornillar	70T3550.TL	70T3650.TL	70T3750.TL		
			Cazoleta de encaje a presión					
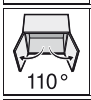 110°		Bisagra especial de 110° **162**	Cazoleta INSERTA	72T3590.TL				
			Cazoleta para atornillar	72T3550.TL				
			Cazoleta de encaje a presión					
 107°		Bisagra de 107° **164**	Cazoleta INSERTA	74T1590BTL	74T1690BTL	74T1790BTL		
			Cazoleta para atornillar	74T1550.TL	74T1650.TL	74T1750.TL		
			Cazoleta de encaje a presión					
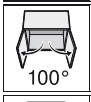 100°		CLIP bisagra de 100° CLIP **166**	Cazoleta INSERTA					
			Cazoleta para atornillar	70M2550.TL	70M2650.TL	70M2750.TL		
			Cazoleta de encaje a presión	70M2580.TL	70M2680.TL	70M2780.TL		
 155°		Bisagra de 155° **168**	Cazoleta INSERTA	70T7540NTL				
			Cazoleta para atornillar	70T7500NTL				
			Cazoleta de encaje a presión					
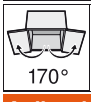 170°		Bisagra de 170° **170**	Cazoleta INSERTA	70T6540B	70T6640B			
			Cazoleta para atornillar	70T6550	70T6650			
			Cazoleta de encaje a presión					
Aplicación con puertas perfiladas								
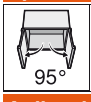 95°	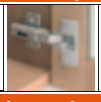	Bisagra para puertas perfiladas **172**	Cazoleta INSERTA					
			Cazoleta para atornillar	70T9550.TL	70T9650.TL	70T9750.TL		
			Cazoleta de encaje a presión					
Aplicación en rincones falsos								
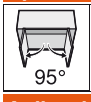 95°		Bisagra para rincones falsos interior **174**	Cazoleta INSERTA					
			Cazoleta para atornillar				78T9550.TL	
			Cazoleta de encaje a presión					
Aplicación con marcos de aluminio								
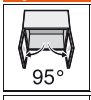 95°		Bisagra p. puertas con marcos de aluminio de 95° **178**	Cazoleta INSERTA					
			Cazoleta para atornillar	70T950A.TL				
			Cazoleta de encaje a presión					
 120°	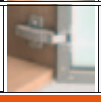	Bisagra p. puertas con marcos de aluminio de 120° **184**	Cazoleta INSERTA					
			Cazoleta para atornillar	72T550A.TL				
			Cazoleta de encaje a presión					
Aplicación en puertas acristaladas								
 125°		Bisagra CRISTALLO **188**	Cazoleta INSERTA					
			Cazoleta para atornillar	78C450BT				
			Cazoleta de encaje a presión					

Aplicaciones para bisagras			Cazoleta					
Aplicación de ángulo – estándar								
40° **45°** 50° 95°		+45° I – bisagra de ángulo semi-solapada 198	Cazoleta INSERTA					
			Cazoleta para atornillar					78A9658.T
			Cazoleta de encaje a presión					
40° **45°** 50° 110°	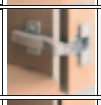	+45° II – bisagra de ángulo sola-pada 200	Cazoleta INSERTA					
			Cazoleta para atornillar					78T5550
			Cazoleta de encaje a presión					
40° **45°** 50° 95°	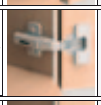	+45° III – bisagra de ángulo con so-lapamiento total 202	Cazoleta INSERTA					
			Cazoleta para atornillar					78A9458.T
			Cazoleta de encaje a presión					
25° **30°** 35° 95°		+30° II – bisagra de ángulo sola-pada 204	Cazoleta INSERTA					
			Cazoleta para atornillar					78A9556.T
			Cazoleta de encaje a presión					
25° **30°** 35° 95°		+30° III – bisagra de ángulo con so-lapamiento total 206	Cazoleta INSERTA					
			Cazoleta para atornillar					78A9456.T
			Cazoleta de encaje a presión					
15° **20°** 25° 95°		+20° II – bisagra de ángulo sola-pada 208	Cazoleta INSERTA					
			Cazoleta para atornillar					78A9555.T
			Cazoleta de encaje a presión					
10° **15°** 20° 95°		+15° III – bisagra de ángulo con so-lapamiento total 210	Cazoleta INSERTA					
			Cazoleta para atornillar					78A9454.T
			Cazoleta de encaje a presión					
-5° 5° 95°		Aplicación de ángulo ±5° 212	Cazoleta INSERTA					
			Cazoleta para atornillar	70T9550.TL	70T9650.TL	70T9750.TL		
			Cazoleta de encaje a presión					
-20° **-15°** -10° 110°		-15° III – bisagra de ángulo con so-lapamiento total 214	Cazoleta INSERTA					
			Cazoleta para atornillar					78A5453.T
			Cazoleta de encaje a presión					
-35° **-30°** -25° 110°		-30° III – bisagra de ángulo con so-lapamiento total 216	Cazoleta INSERTA					
			Cazoleta para atornillar					78A5451.T
			Cazoleta de encaje a presión					
-50° **-45°** -40° 110°		-45° III – bisagra de ángulo con so-lapamiento total 218	Cazoleta INSERTA					
			Cazoleta para atornillar					78A5450.T
			Cazoleta de encaje a presión					
Aplicación de ángulo – puerta de cristal								
-5° 5° 10° 15° 125°	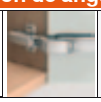	Aplicación de ángulo CRISTA-LLO 220	Cazoleta INSERTA					
			Cazoleta para atornillar					78C450BT
			Cazoleta de encaje a presión					

Infobox

Utilice el servicio gratuito de **DYNALOG limited** que se incluye en el DVD adjunto.

- DYNAPLAN – planificación del cuerpo a prueba de colisiones, incluyendo la selección de herrajes
- DYNACAT – catálogo electrónico de productos y exportación de datos CAD (dxf, dwg, igs, sat, x_t, jpg)
- DYNASHOP – función de cesta de la compra y pedidos



Cantidad de bisagras

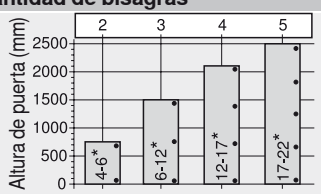

El número de bisagras depende del peso del frente.

Para una buena estabilidad, la distancia entre las bisagras debería ser lo más importante posible.

Las indicaciones de carga y de altura se refieren a puertas de 600 mm de ancho.

CLIP top – sistema de bisagras

► TIP-ON para puertas

►► Accesorios

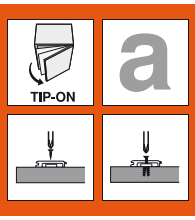

Placa soporte recta 20/32



Material	Ref.
Plástico	955.1201
Cinc	955.5201

- Material: plástico RAL 7036 gris platino
- Montaje con tornillos aglo Ø 3.5 mm o Ø 4 mm
- Juego de puerta de 2 mm ajustado en fábrica
- Para la versión estándar y larga

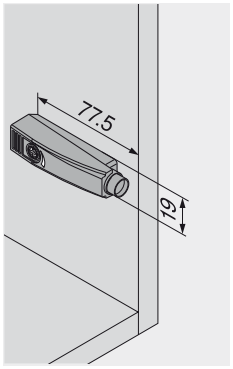

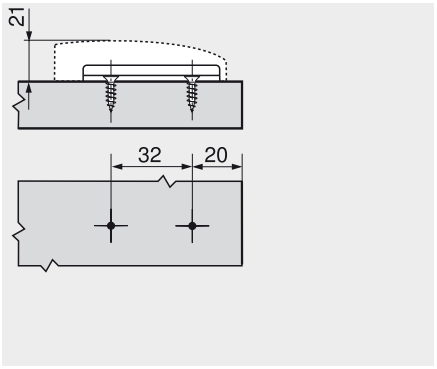

Placa soporte en cruz 37/32



Material	Ref.
Plástico	955.1501

- Material: plástico RAL 7036 gris platino
- Montaje con tornillos aglo Ø 3.5 mm o Ø 4 mm
- Juego de puerta de 2 mm ajustado en fábrica
- Para la versión estándar y larga

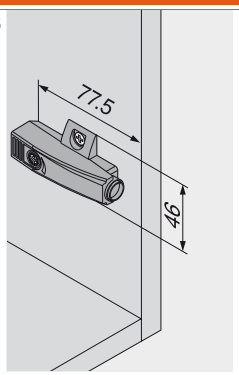

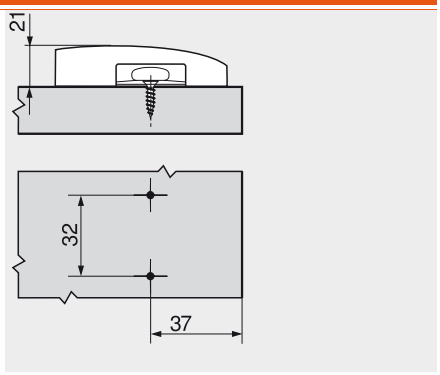

Placa soporte en cruz 37/32



Material	Ref.
Plástico	955.15E1

- Material: plástico RAL 7036 gris platino
- Tornillos especiales, premontados, con tetón extensible (EXPANDO)
- Juego de puerta de 2 mm ajustado en fábrica
- Para la versión estándar y larga

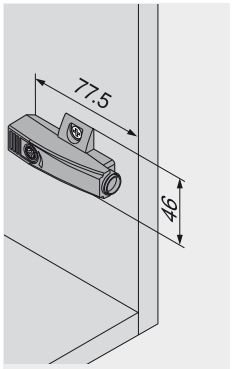

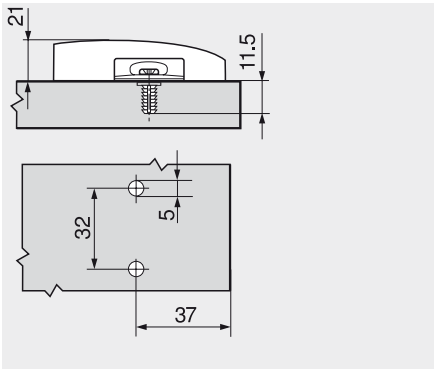

TIP-ON 955x – para taladrar

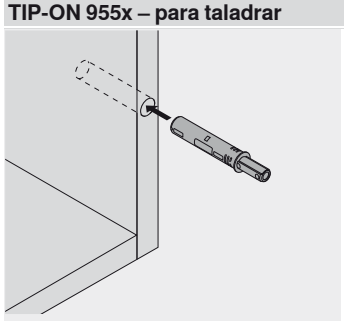

Atención: TIP-ON no encolar

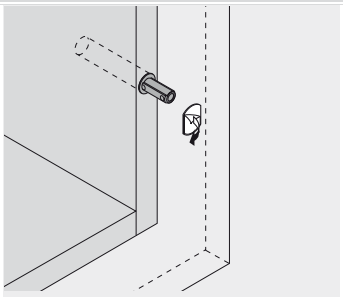

Limpieza – superficie limpia, sin grasa y seca

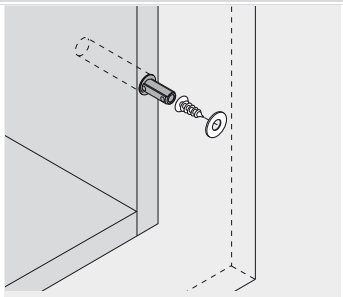

En las superficies duras o MDF es preciso realizar un taladro avellanado de Ø 2.5 mm

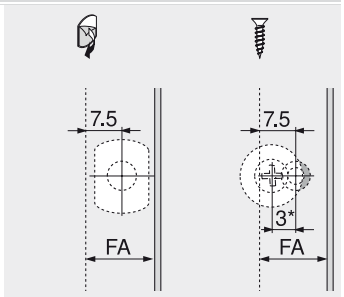

FA
*
Recubrimiento del frente
3 mm montaje ajustado

TIP-ON 955x – con placa soporte recta



Montaje

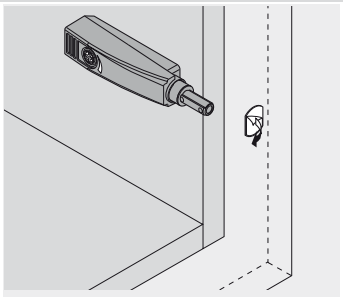

Limpieza – superficie limpia, sin grasa y seca

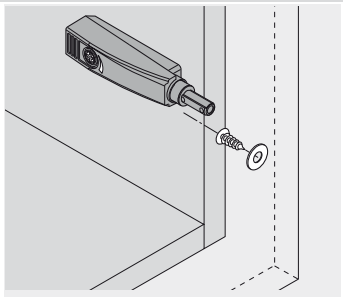

En las superficies duras o MDF es preciso realizar un taladro avellanado de Ø 2.5 mm

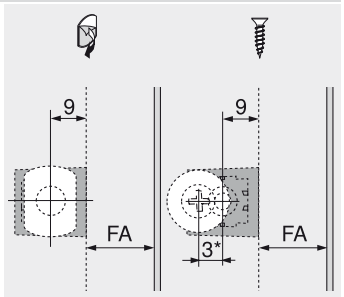

FA
*
Recubrimiento del frente
3 mm montaje ajustado

TIP-ON 955x – con base en cruz

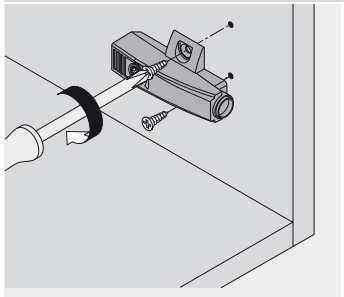

Montaje

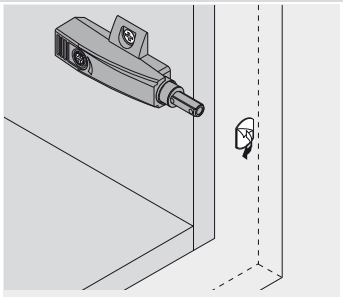

Limpieza – superficie limpia, sin grasa y seca

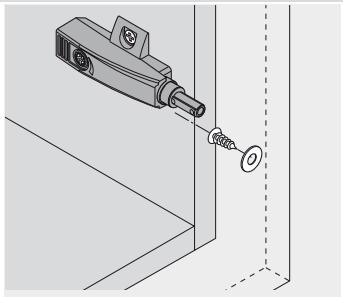

En las superficies duras o MDF es preciso realizar un taladro avellanado de Ø 2.5 mm

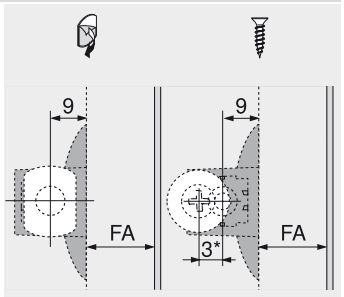

FA
*
Recubrimiento del frente
3 mm montaje ajustado

Ajuste

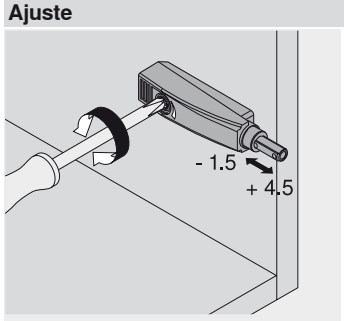

Placa soporte recta

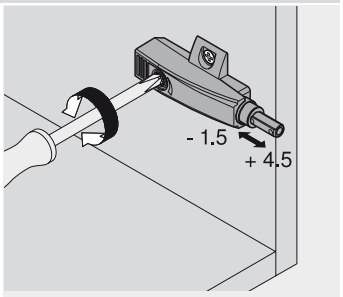

Placa soporte en cruz

Placa adhesiva

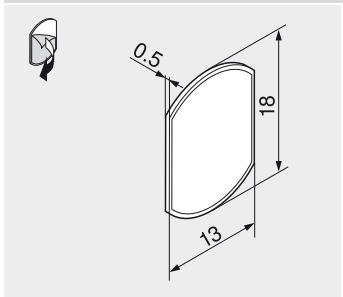

Para encolar

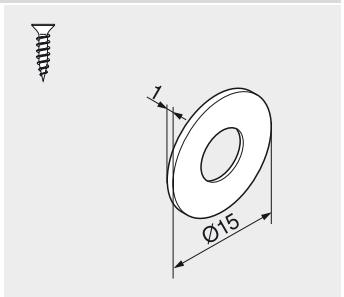

Para atornillar

MODUL – sistema de bisagras

El sistema de bisagras con técnica de montaje por deslizamiento



El sistema de bisagras económico, ofrece la solución adecuada para muchos propósitos. Este sistema, con la combinación de las técnicas de deslizamiento y atornillado, lleva muchos años dando buenos resultados.

- Montaje sencillo y racional gracias a la corta distancia de deslizamiento
- Gran comodidad de ajuste e imagen uniforme del juego de las puertas gracias a la posibilidad de ajuste tridimensional

MODUL – bisagras



Montaje sencillo de la puerta en el cuerpo gracias a la corta distancia de deslizamiento

MODUL – bisagras


Foto simbólica

Visión general – bisagras	270
Visión general – aplicaciones de ángulo	271

Accesorios


Foto simbólica

Bases	284
Tapas	287
Tornillos	288
Broca de centrar	288
Amortiguador	288
Destornillador	289

Montaje, desmontaje y ajuste


Foto simbólica

Montaje y desmontaje	290
Ajuste	290

Pictogramas

- Artículo sólo a petición
- Accesorios
- Información general
- Ángulo de apertura
- Recubrimiento angular
- Tope central
- Montaje interior
- Aplicación en rincones falsos
- Aplicación de ángulo interior
- Aplicación de ángulo semisolapada
- Aplicación de ángulo solapada
- Aplicación de ángulo solapada máx.
- Aplicación de ángulo en inglete
- Bisagra con brazo recto
- Bisagra con brazo acodado
- Bisagra con brazo superacodado
- Cazoleta para atornillar
- Cazoleta EXPANDO
- Cazoleta de encaje a presión
- Matriz para cazoleta de encaje a presión
- Tapas
- Planificación
- Montaje, desmontaje y ajuste

MODUL – sistema de bisagras

► MODUL – bisagras

►► Visión general – aplicaciones

Aplicaciones para bisagras	Situación de montaje	Fijación de la cazoleta
Aplicación estándar		
 Bisagra de 100° 272	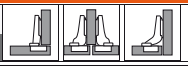	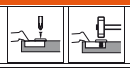
 Bisagra de 170° 274		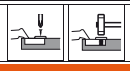
Aplicación con puertas perfiladas		
 Bisagra para puertas perfiladas 276	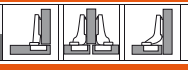	
Aplicación en rincones falsos		
 Bisagra para rincones falsos interior 278		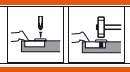
Aplicación en frigoríficos		
 Bisagra para frigoríficos 280		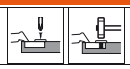
Aplicación de ángulo – estándar		
 Bisagra angular de +45° 282		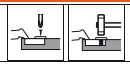

Aplicación de ángulo – estándar											
45°				283		283					

Infobox

Utilice el servicio gratuito de **DYNALOG limited** que se incluye en el DVD adjunto.

- DYNAPLAN – planificación del cuerpo a prueba de colisiones, incluyendo la selección de herrajes
- DYNACAT – catálogo electrónico de productos y exportación de datos CAD (dxf, dwg, igs, sat, x_t, jpg)
- DYNASHOP – función de cesta de la compra y pedidos



Cantidad de bisagras

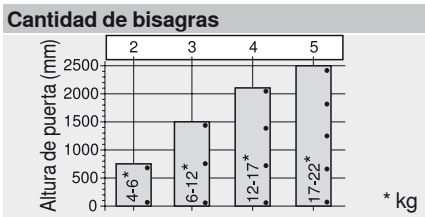

El número de bisagras depende del peso del frente.

Para una buena estabilidad, la distancia entre las bisagras debería ser lo más importante posible.

Las indicaciones de carga y de altura se refieren a puertas de 600 mm de ancho.

MODUL – sistema de bisagras



► MODUL – bisagras

►► Aplicación estándar

Bisagra de 100°



- Bisagra enteramente metálica, niquelada
- Ángulo de apertura de 100°
- Con automatismo de cierre (muelle)
- Brazo de bisagra con técnica de montaje por deslizamiento
- Ajuste en 3 dimensiones (con la base correspondiente)

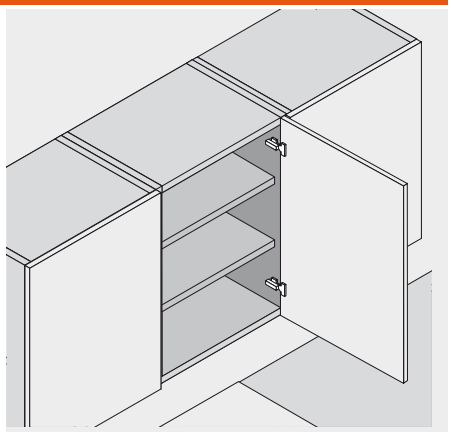

Información de pedido

Recubrimiento angular

Cazoleta para atornillar		Ref.
Acero	con muelle	91M2550

Cazoleta de encaje a presión		MZM.0040
Acero	con muelle	91M2580

a Accesorios

Tapas		
Acero		niquelado
sin impresión		90M2503
estampada	Blum	90M2503.BP

Tope central

Cazoleta para atornillar		Ref.
Acero	con muelle	91M2650

Cazoleta de encaje a presión		MZM.0040
Acero	con muelle	91M2680

a Accesorios

Tapas		
Acero		niquelado
sin impresión		90M2603
Serigrafía	Blum	90M2603.BL

Montaje interior

Cazoleta para atornillar		Ref.
Acero	con muelle	91M2750

Cazoleta de encaje a presión		MZM.0040
Acero	con muelle	91M2780

a Accesorios

Tapas		
Acero		niquelado
sin impresión		90M2603
Serigrafía	Blum	90M2603.BL

a Accesorios – general

Tornillos aglo para el montaje de la cazoleta	
3.5 x 15 mm	609.1500
3.5 x 17 mm	609.1700

Indicaciones para los laterales

Visión general – MODUL – bisagras	269
Accesorios – bases	284
Accesorios – tapas	287
Accesorios – general	288
Montaje, desmontaje y ajuste	290
Visión general – ayudas de montaje	705
Para más información técnica	804

Bisagra de 100°

Planificación

Dimensiones de la bisagra y cálculo de los juegos con ajuste en fábrica (distancia de la base = 0 mm)

Puerta por interior en plena apertura

Recubrimiento angular

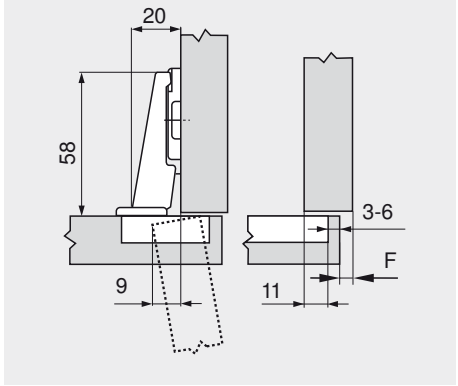

Tope central

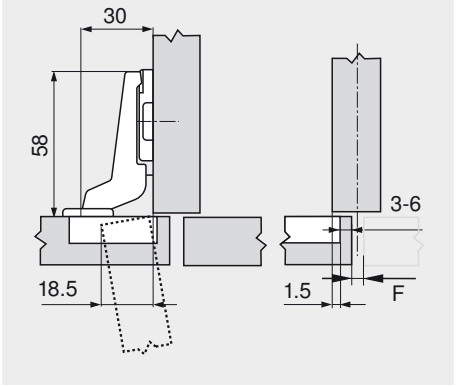

Montaje interior

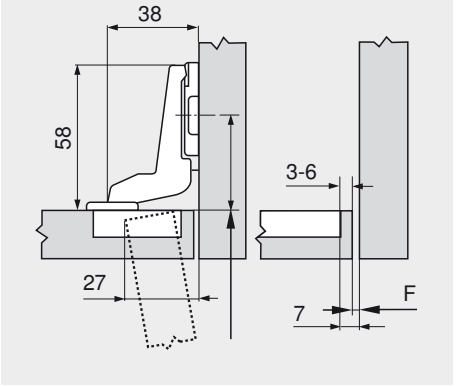

F Juego

Retroceder la posición de fijación de la base en el espesor de la puerta

Distancia de cazoleta

	Recubrimiento del frente												
	5	6	7	8	9	10	11	12	13	14	15	16	17
0										3	4	5	6
3							3	4	5	6			
9	3	4	5	6									
-													
Base													

	Recubrimiento del frente														
	-4.5	-3.5	-2.5	-1.5	-0.5	0.5	1.5	2.5	3.5	4.5	5.5	6.5	7.5		
0										3	4	5	6		
3							3	4	5	6					
9	3	4	5	6											
-															
Base															

	Recubrimiento del frente														
										-4	-3	-2	-1		
0										3	4	5	6		
3															
9															
-															
Base															

Juego mínimo necesario (F) para frentes con radio del frente (R = 1 mm) para el ajuste en fábrica



Distancia de cazoleta	Espesor de puerta											
	16	18	19	20	21	22	24	26	28	30	31	32
3	0.3	0.5	0.7	1.0	1.3	1.6	3.3					
4	0.3	0.5	0.7	1.0	1.2	1.6	3.2	Recomendamos un ensayo de montaje				
5	0.3	0.5	0.7	0.9	1.2	1.5	2.6					
6	0.3	0.5	0.7	0.9	1.1	1.4	2.4					
-												
Adicional para un ajuste lateral de + 2 mm												
	+ 0.1	+ 0.3	+ 0.3	+ 0.4	+ 0.4	+ 0.5	+ 0.4					

Ajuste

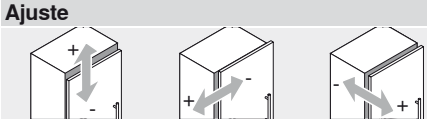

max. ± 3.0 mm ± 2.0 mm ± 2.0 mm

Ver las bases

Infobox

Recomendamos la planificación del cuerpo a prueba de colisiones con DYNAPLAN que se incluye gratuitamente en el DVD DYNALOG limited.

Montaje por atornillado

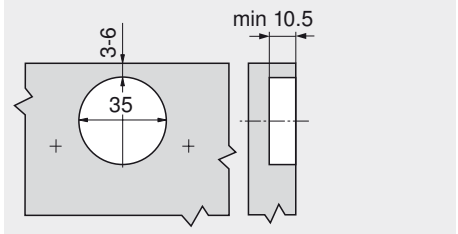

Montaje por encaje a presión

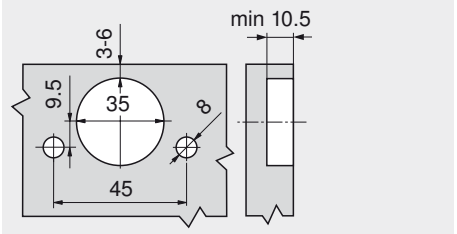

Cotas de la cazoleta

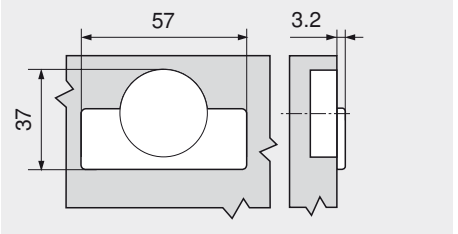

MODUL – sistema de bisagras

► MODUL – bisagras

►► Aplicación estándar



MODUL

Bisagra de 170°



- Bisagra enteramente metálica, niquelada
- Ángulo de apertura de 170°
- Con automatismo de cierre (muelle)
- Brazo de bisagra con técnica de montaje por deslizamiento
- Ajuste en 3 dimensiones (con la base correspondiente)

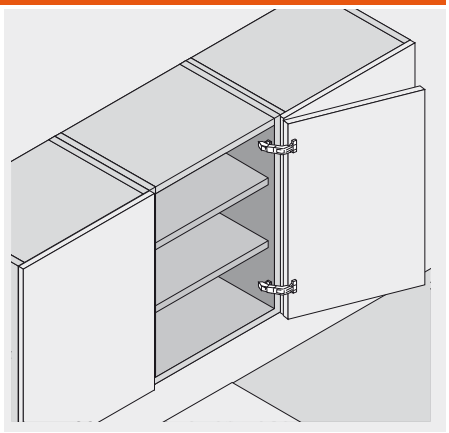

Información de pedido

Recubrimiento angular

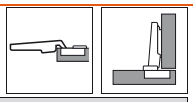

Cazoleta para atornillar		Ref.
Acero	con muelle	91A6550

Cazoleta de encaje a presión		MZM.0040
Acero	con muelle	91A6580

a Accesorios

Tapas		
Acero		niquelado
sin impresión		80.6507
Serigrafía	Blum	80.6507.BL

Tope central

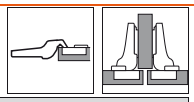

Cazoleta para atornillar		Ref.
Acero	con muelle	91A6650

Cazoleta de encaje a presión		MZM.0040
Acero	con muelle	☎ 91A6680

a Accesorios

Tapas		
Acero		niquelado
sin impresión		80.6507
Serigrafía	Blum	80.6507.BL

Montaje interior

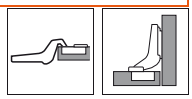

Utilizar las bisagras para recubrimiento central y una base elevada de 9 mm

a Accesorios – general

Limitador de apertura 130°		
Plástico	negro	☎ 70.6103

Tornillos aglo para el montaje de la cazoleta	
3.5 x 15 mm	609.1500
3.5 x 17 mm	609.1700

Observación de seguridad

Si se aplican bisagras de gran ángulo MODUL en armarios roperos, hay que procurar que la profundidad del armario (mín. 600 mm) evite aprisionar las prendas de ropa con las bisagras.

Indicaciones para los laterales

Observación de seguridad	807
Visión general – MODUL – bisagras	269
Accesorios – bases	284
Accesorios – tapas	287
Accesorios – general	288
Montaje, desmontaje y ajuste	290
Visión general – ayudas de montaje	705
Para más información técnica	804

Bisagra de 170°

Planificación

Dimensiones de la bisagra y cálculo de los juegos con ajuste en fábrica (distancia de la base = 0 ó 9 mm)

Puerta por interior con apertura de 90°

Recubrimiento angular

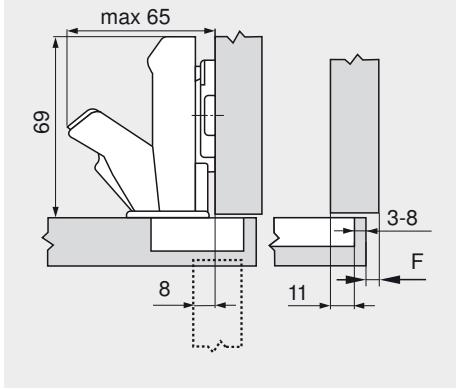

Tope central

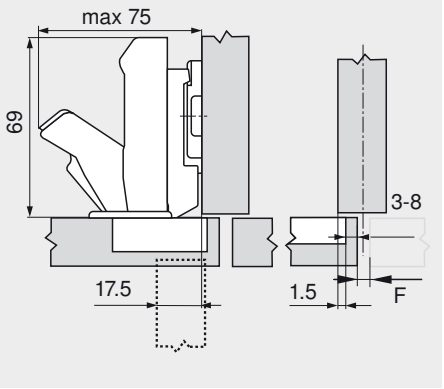

Montaje interior

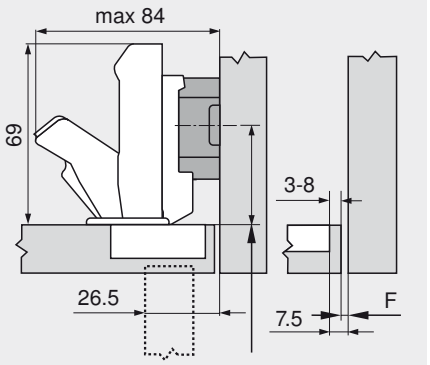

F Juego

Retroceder la posición de fijación de la base en el espesor de la puerta

Distancia de cazoleta

Recubrimiento del frente

	5	6	7	8	9	10	11	12	13	14	15	16	17	18	19
0										3	4	5	6	7	8
3							3	4	5	6	7	8			
9	3	4	5	6	7	8									
-															

Base

Recubrimiento del frente

	-4.5	-3.5	-2.5	-1.5	-0.5	0.5	1.5	2.5	3.5	4.5	5.5	6.5	7.5	8.5	9.5
0										3	4	5	6	7	8
3							3	4	5	6	7	8			
9	3	4	5	6	7	8									
-															

Base

Recubrimiento del frente

	-4.5	-3.5	-2.5	-1.5	-0.5
0					
3					
9	3	4	5	6	7
-					

Base

Juego mínimo necesario (F) para frentes con radio del frente (R = 1 mm) para el ajuste en fábrica

Hasta un espesor de puerta de 21 mm, el juego mínimo es de 0 mm.

A partir del espesor de 22 mm, recomendamos un ensayo de montaje.

Ajuste

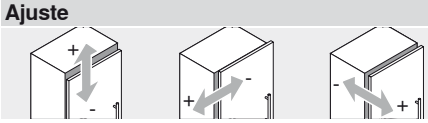

max. ± 3.0 mm ± 2.0 mm ± 2.0 mm

Ver las bases

Infobox

Recomendamos la planificación del cuerpo a prueba de colisiones con DYNAPLAN que se incluye gratuitamente en el DVD DYNALOG limited.

Montaje por atornillado

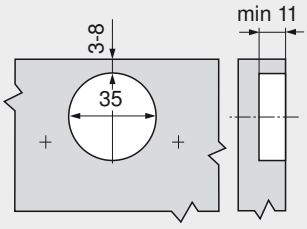

Montaje por encaje a presión

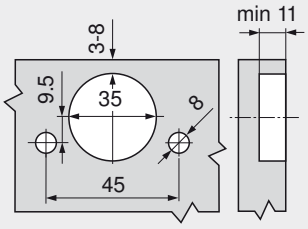

Cotas de la cazoleta

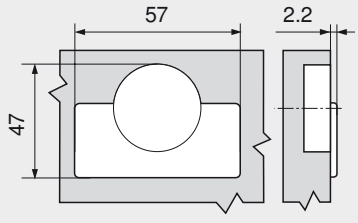

MODUL – sistema de bisagras

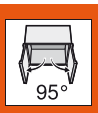

► MODUL – bisagras

►► Aplicación con puertas perfiladas

Bisagra para puertas perfiladas



- **Bisagra para puertas gruesas y puertas con perfiles**
- Bisagra enteramente metálica, niquelada
- Ángulo de apertura de 95°
- Con automatismo de cierre (muelle)
- Brazo de bisagra con técnica de montaje por deslizamiento
- Ajuste en 3 dimensiones (con la base correspondiente)

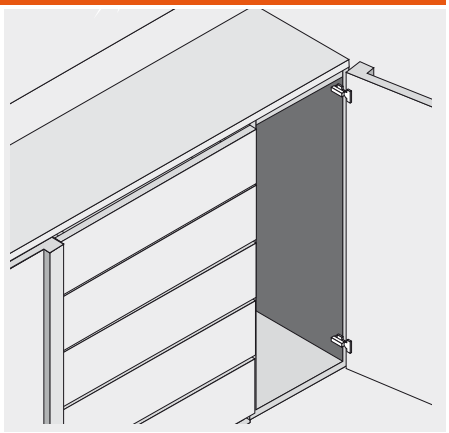

Información de pedido

Recubrimiento angular

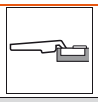

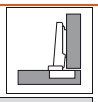

Cazoleta para atornillar		Ref.
Acero	con muelle	91M9550

Tope central

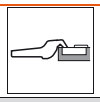

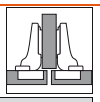

Cazoleta para atornillar		Ref.
Acero	con muelle	91M9650

Montaje interior

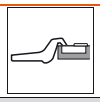



Cazoleta para atornillar		Ref.
Acero	con muelle	91M9750

a Accesorios

Tapas		
Acero		niquelado
sin impresión		90M2503
estampada	Blum	90M2503.BP

a Accesorios

Tapas		
Acero		niquelado
sin impresión		94M3603

a Accesorios

Tapas		
Acero		niquelado
sin impresión		94M3603

a Accesorios – general

Tornillos aglo para el montaje de la cazoleta	
3.5 x 15 mm	609.1500
3.5 x 17 mm	609.1700

Indicaciones para los laterales

Visión general – MODUL – bisagras	269
Accesorios – bases	284
Accesorios – tapas	287
Accesorios – general	288
Montaje, desmontaje y ajuste	290
Visión general – ayudas de montaje	705
Para más información técnica	804

Bisagra para puertas perfiladas

Planificación

Dimensiones de la bisagra y cálculo de los juegos con ajuste en fábrica (distancia de la base = 0 mm)

Puerta por interior en plena apertura

Recubrimiento angular

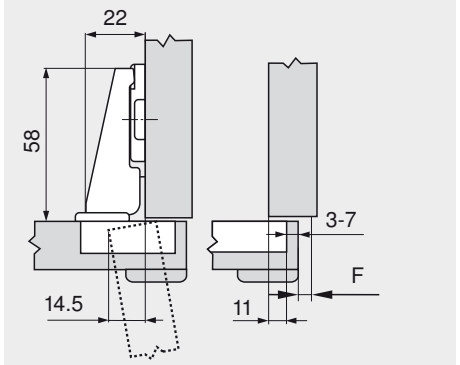

Tope central

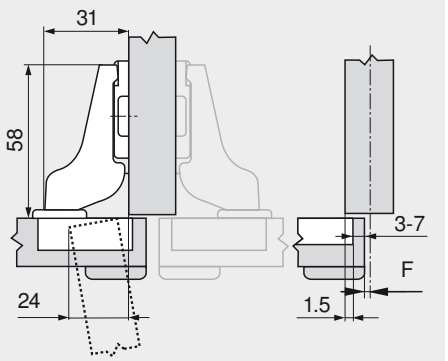

Montaje interior

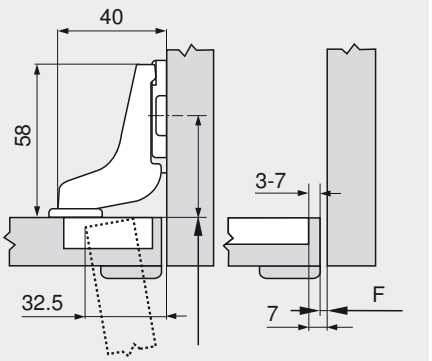

F Juego

Retroceder la posición de fijación de la base en el espesor de la puerta

Distancia de cazoleta

Recubrimiento del frente

	5	6	7	8	9	10	11	12	13	14	15	16	17	18	19
0										3	4	5	6	7	
3							3	4	5	6	7				
9	3	4	5	6	7										
-															

Base

Recubrimiento del frente

	-4.5	-3.5	-2.5	-1.5	-0.5	0.5	1.5	2.5	3.5	4.5	5.5	6.5	7.5	8.5	9.5
0										3	4	5	6	7	
3							3	4	5	6	7				
9	3	4	5	6	7										
-															

Base

Recubrimiento del frente

	-4	-3	-2	-1	0
0	3	4	5	6	7
3					
9					
-					

Base

Juego mínimo necesario (F) para frentes con radio del frente (R = 1 mm) para el ajuste en fábrica

Distancia de cazoleta	Espesor de puerta 16	18	19	20	22	24	26	28	29	30	31	32
3	0.2	0.3	0.4	0.5	0.8	1.0	1.5	1.9	2.8	3.6	4.5	5.4
4	0.2	0.3	0.4	0.5	0.7	1.0	1.4	1.8	2.5	3.1	4.0	4.8
5	0.2	0.3	0.4	0.5	0.7	1.0	1.4	1.8	2.3	2.7	3.5	4.3
6	0.2	0.3	0.4	0.5	0.7	1.0	1.4	1.8	2.2	2.5	3.2	3.8
7	0.2	0.3	0.4	0.5	0.7	0.9	1.4	1.7	2.1	2.4	3.0	3.5
Adicional para un ajuste lateral de + 2 mm												
	+ 0.1	+ 0.2	+ 0.2	+ 0.2	+ 0.3	+ 0.4	+ 0.4	+ 0.5	+ 0.4	+ 0.4	+ 0.4	+ 0.3

Ajuste

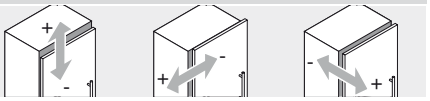

max. ± 3.0 mm ± 2.0 mm ± 2.0 mm

Ver las bases

Infobox

Recomendamos la planificación del cuerpo a prueba de colisiones con DYNAPLAN que se incluye gratuitamente en el DVD DYNALOG limited.

Montaje por atornillado

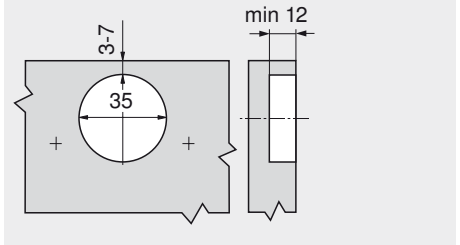

Cotas de la cazoleta

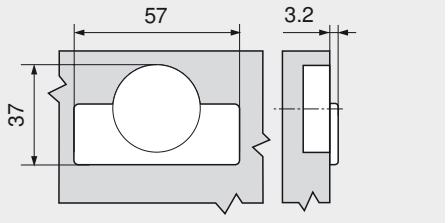

MODUL – sistema de bisagras

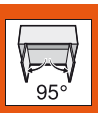

► MODUL – bisagras

►► Aplicación en rincones falsos

Bisagra para rincones falsos interior



- Bisagra enteramente metálica, niquelada
- Ángulo de apertura de 95°
- Con automatismo de cierre (muelle)
- Brazo de bisagra con técnica de montaje por deslizamiento
- Ajuste en 3 dimensiones (con la base correspondiente)

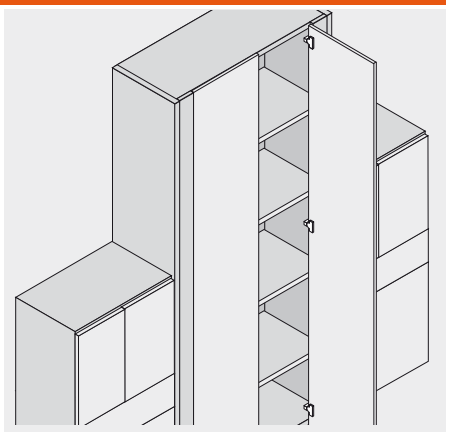

Información de pedido

Montaje interior

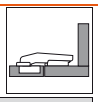

 **Cazoleta para atornillar**		Ref.
Acero	con muelle	99M9550

 **Cazoleta de encaje a presión**	 MZM.0040
Acero	con muelle 99M9580

a Accesorios

 **Tapas**		
	Acero	niquelado
sin impresión		90M2503
estampada	Blum	90M2503.BP

a Accesorios – general

Base		
Distancia	3 mm	Ref.
Cinc	niquelado	199.8130

 **Tornillos aglo para el montaje de la cazoleta**	
3.5 x 15 mm	609.1500
3.5 x 17 mm	609.1700

Indicaciones para los laterales

Visión general – MODUL – bisagras	269
Accesorios – bases	284
Accesorios – tapas	287
Accesorios – general	288
Montaje, desmontaje y ajuste	290
Visión general – ayudas de montaje	705
Para más información técnica	804

Bisagra para rincones falsos interior

Planificación

Dimensiones de la bisagra y cálculo de los juegos con ajuste en fábrica (distancia de la base = 3 mm)

Puerta por interior en plena apertura

Montaje interior

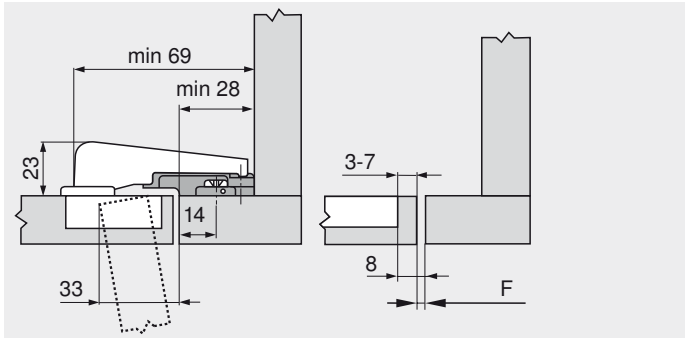

Posición de atornillado desde la arista del marco: 14 mm
Base especial para rincones falsos: 199.8130

F Juego

Juego mínimo necesario (F) para frentes con radio del frente (R = 1 mm) para el ajuste en fábrica

Distancia de cazoleta	Espesor de puerta 16	18	19	20	22	24	26	28	29	30	31	32
3	0.2	0.3	0.4	0.5	0.8	1.0	1.5	1.9	Recomendamos un ensayo de montaje			
4	0.2	0.3	0.4	0.5	0.7	1.0	1.4	1.8				
5	0.2	0.3	0.4	0.5	0.7	1.0	1.4	1.8				
6	0.2	0.3	0.4	0.5	0.7	1.0	1.4	1.8				
7	0.2	0.3	0.4	0.5	0.7	0.9	1.4	1.7				

Ajuste

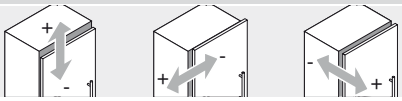

max. ± 3.0 mm ± 2.0 mm ± 0.8 mm

Ver las bases

Infobox

Recomendamos la planificación del cuerpo a prueba de colisiones con DYNAPLAN que se incluye gratuitamente en el DVD DYNALOG limited.

Montaje por atornillado

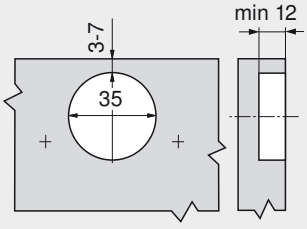

Montaje por encaje a presión

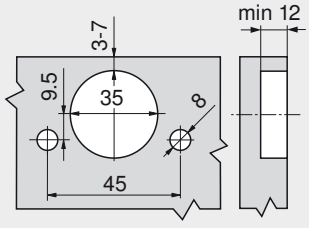

Cotas de la cazoleta

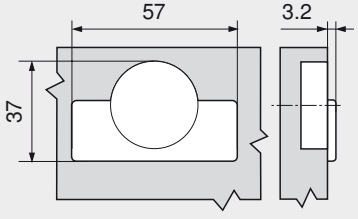



Bisagra para frigoríficos



- **Bisagra para frigoríficos**
- **Cazoleta extraplana**
- Bisagra enteramente metálica, niquelada
- Ángulo de apertura de 94°
- Con automatismo de cierre (muelle)
- Brazo de bisagra con técnica de montaje por deslizamiento
- Ajuste en 3 dimensiones (con la base correspondiente)

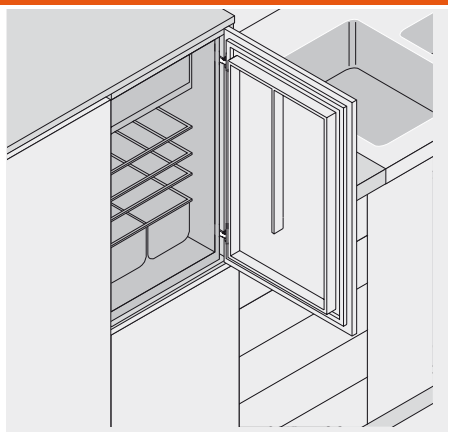

Información de pedido

Recubrimiento angular

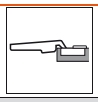
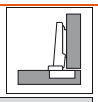

Cazoleta para atornillar		Ref.
Zamak	con muelle	91M0500.21

Cazoleta de encaje a presión	40	MZM.0040
Zamak	con muelle	91M0530.21

a Accesorios

Tapas		
Acero		niquelado
sin impresión		90M2503
estampada	Blum	90M2503.BP

a Accesorios – general

Tornillos aglo para el montaje de la cazoleta	
3.5 x 15 mm	609.1500
3.5 x 17 mm	609.1700

Indicaciones para los laterales

Visión general – MODUL – bisagras	269
Accesorios – bases	284
Accesorios – tapas	287
Accesorios – general	288
Montaje, desmontaje y ajuste	290
Visión general – ayudas de montaje	705
Para más información técnica	804

Bisagra para frigoríficos

Planificación

Dimensiones de la bisagra y cálculo de los juegos con ajuste en fábrica (distancia de la base = 0 mm)

Puerta por interior en plena apertura

Recubrimiento angular

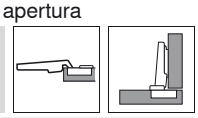

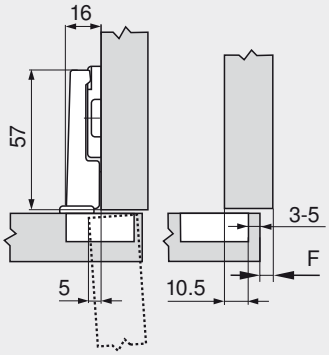

F Juego

Distancia de cazoleta

	Recubrimiento del frente												
	4.5	5.5	6.5	7.5	8.5	9.5	10.5	11.5	12.5	13.5	14.5	15.5	16.5
0										3	4	5	
3							3	4	5				
9	3	4	5										
-													
Base													

Juego mínimo necesario (F) para frentes con radio del frente (R = 1 mm) para el ajuste en fábrica



Distancia de cazoleta	Espesor de puerta											
	16	18	19	20	22	23	24	26	28	30	31	32
3	1.1	2.2	3.0	3.8	5.5	Recomendamos un ensayo de montaje						
4	1.1	2.0	2.7	3.5	5.0							
5	1.1	1.8	2.4	3.0	4.6							
-												
-												

Ajuste

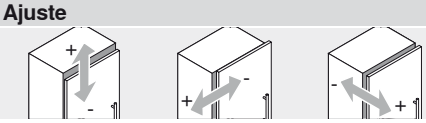

max. ± 3.0 mm
Ver las bases

+ 0.0 mm
- 4.0 mm

± 2.0 mm

Infobox

Recomendamos la planificación del cuerpo a prueba de colisiones con DYNAPLAN que se incluye gratuitamente en el DVD DYNALOG limited.

Montaje por atornillado

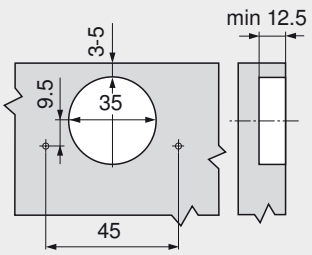

Montaje por encaje a presión

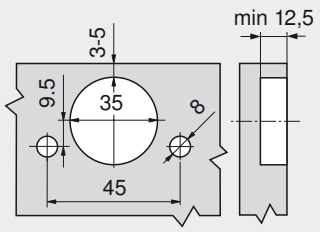

Cotas de la cazoleta

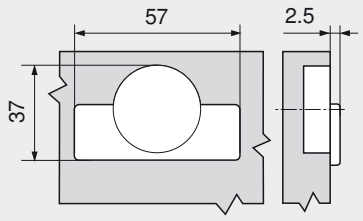

MODUL – sistema de bisagras

► MODUL – bisagras

►► Aplicación de ángulo – estándar

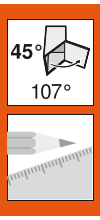

Bisagra angular de +45°



- **Para rinconeras con frentes enrasados**
- Bisagra enteramente metálica, niquelada
- Bisagra de ángulo +45°
- Ángulo de apertura de 107°
- Con automatismo de cierre (muelle)
- Brazo de bisagra con técnica de montaje por deslizamiento
- Ajuste en 3 dimensiones (con la base correspondiente)

	45°		
	- 283		
	- 283		

Visión general – MODUL – aplicaciones de ángulo 271

Información de pedido

Cazoleta para atornillar		Ref.
Acero	con muelle	99M1550

a Accesorios

Tapas		
Acero		niquelado
sin impresión		90M2503
estampada	Blum	90M2503.BP

Indicaciones para los laterales	
Visión general – MODUL – bisagras	269
Accesorios – bases	284
Accesorios – tapas	287
Accesorios – general	288
Montaje, desmontaje y ajuste	290
Visión general – ayudas de montaje	705
Para más información técnica	804

a Accesorios – general

Tornillos aglo para el montaje de la cazoleta	
3.5 x 15 mm	609.1500
3.5 x 17 mm	609.1700

Planificación

Notas importantes:

Las dimensiones son válidas con ajuste en fábrica para puertas y cuerpos de mueble de un espesor de 19 mm. En caso de divergencias cambia la posición de montaje. Recomendamos un ensayo de montaje. A veces la posición de fijación de la base difiere de la posición de montaje estándar.

Rinconeras

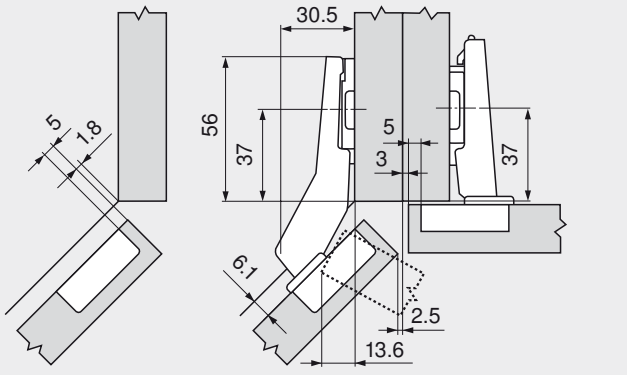

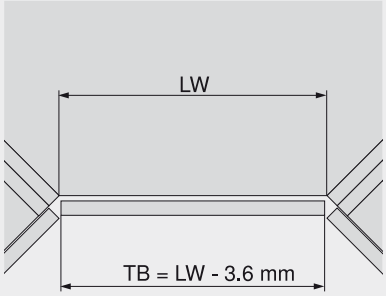

LW Ancho interior
TB Ancho de puerta

Bisagra angular de +45°

Planificación

45°

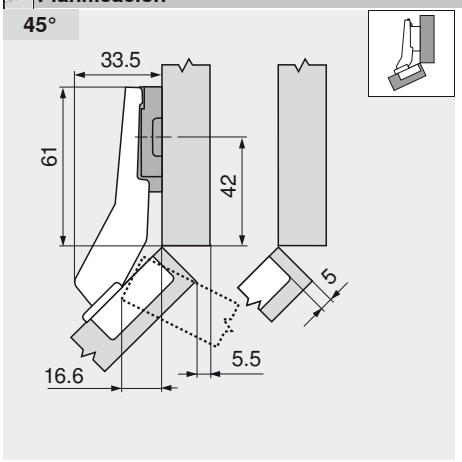

Utilizar una base elevada de 3 mm

45°

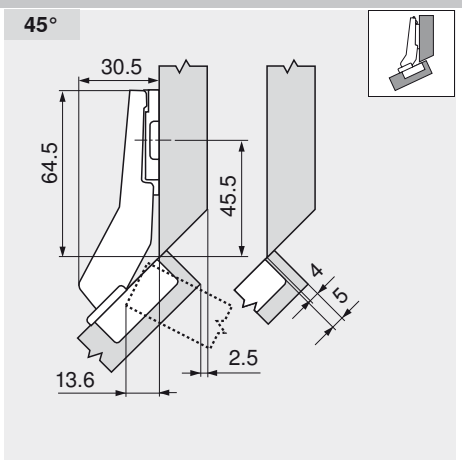

Utilizar una base elevada de 0 mm

Infobox

Recomendamos la planificación del cuerpo a prueba de colisiones con DYNAPLAN que se incluye gratuitamente en el DVD DYNALOG limited.

Ajuste

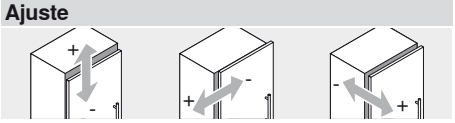

max. ± 3.0 mm ± 1.8 mm ± 2.0 mm

Ver las bases

Montaje por atornillado

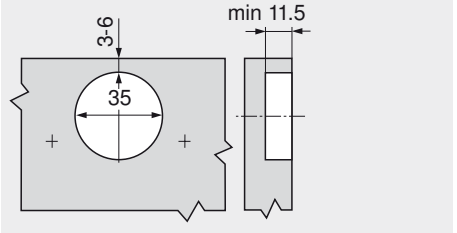

Montaje por encaje a presión

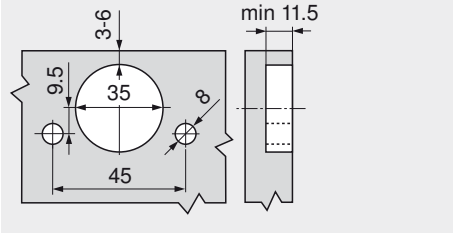

Cotas de la cazoleta

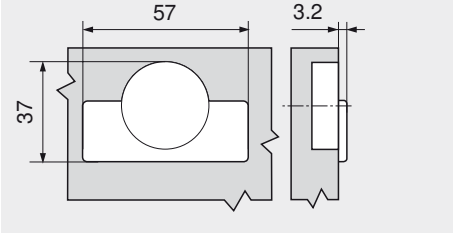

Visión general – bases

	Ajuste en altura		Tornillos aglo	Tornillos Euro	EXPANDO	Tetones de encaje a presión	
	con	± 2 mm				286	
	Agujero oblongo	± 2 mm		285	286		
	Agujero oblongo	± 3 mm	284	285			
	Tornillos (en dos piezas)	± 2 mm	284	286			

Pictogramas

- Artículo sólo a petición
- Accesorios
- Información general
- Base recta
- Base en cruz
- Fijación con tornillos aglo
- Fijación con tornillos Euro
- Fijación con tetones de encaje a presión
- Fijación con tetones de encaje a presión – montaje con matriz solamente

Base en cruz 37/32



- Material: acero, niquelado
- Montaje con tornillos aglo Ø 3.5 y Ø 4 mm
- Con ajuste en altura ± 3 mm
- Largo de tornillo recomendado 17 mm

Distancia	Altura	Ref.
0 mm	8.3 mm	193L6100
3 mm	11.3 mm	193L6130

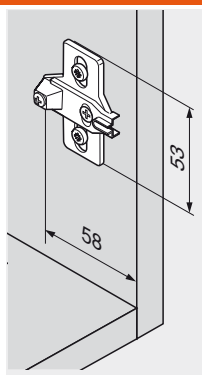

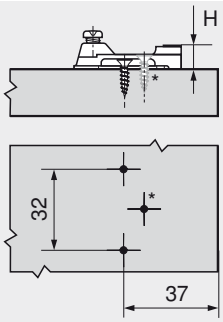

H Altura

* Tornillo complementario para bisagras de gran ángulo

Base en cruz 37/32



- Material: cinc, niquelado
- Montaje con tornillos aglo Ø 3.5 y Ø 4 mm
- Con ajuste en altura ± 2 mm
- Largo de tornillo recomendado 17 mm

Distancia	Altura	Ref.
0 mm	9.2 mm	195H7100
3 mm	12.2 mm	195H7130
9 mm	18.2 mm	195H7190

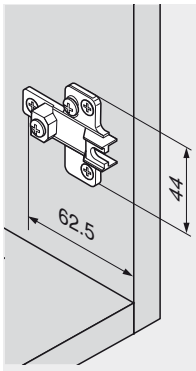

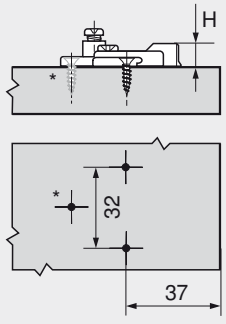

H Altura

* Tornillo complementario para bisagras de gran ángulo

Base en cruz 37/32



- Material: acero, niquelado
- Montaje con tornillos Euro premontados, Ø 6 mm
- Con ajuste en altura ± 3 mm

Distancia	Altura	Ref.
0 mm	8.3 mm	193L8100
3 mm	11.3 mm	193L8130

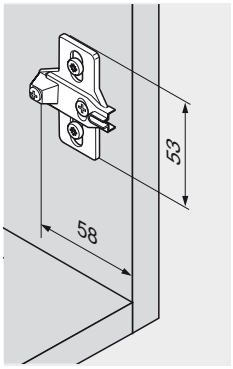

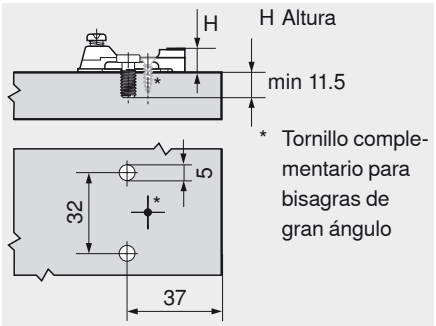

* Tornillo complementario para bisagras de gran ángulo

Base en cruz para recubrimiento central 37/32



- Material: acero, niquelado
- Montaje con tornillos Euro premontados, Ø 6 mm
- Con ajuste en altura ± 3 mm
- Para recubrimiento gemelo

Distancia	Altura	Ref.
0 mm	8.3 mm	193L8100.21

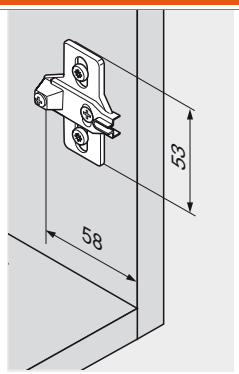

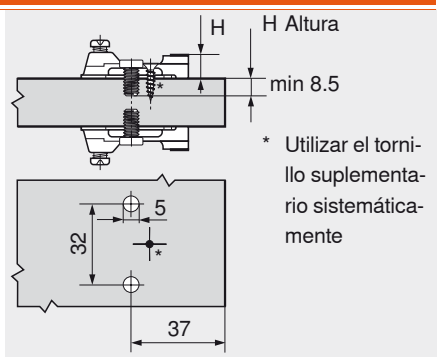

* Utilizar el tornillo suplementario sistemáticamente

Base en cruz para rincones falsos 14/32



- Material: cinc, niquelado
- Montaje con tornillos Euro premontados, Ø 6 mm
- Con ajuste en altura ± 2 mm
- Para rincones falsos

Distancia	Altura	Ref.
3 mm	12.2 mm	199.8130

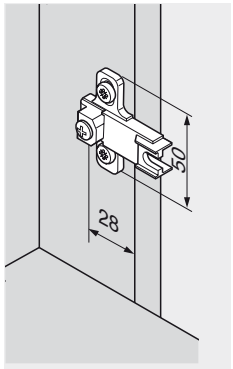

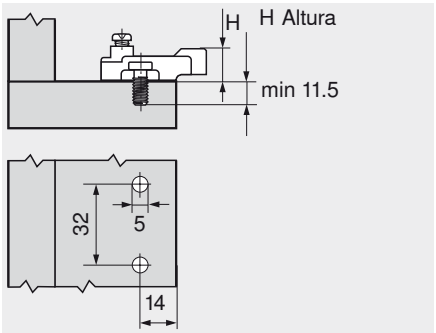

Base en cruz 37/32



- Material: cinc, niquelado
- Montaje con tornillos Euro, Ø 6 x 14.5 mm (661.1450)
- Con ajuste en altura ± 2 mm

Distancia	Altura	Ref.
0 mm	9.2 mm	195H9100

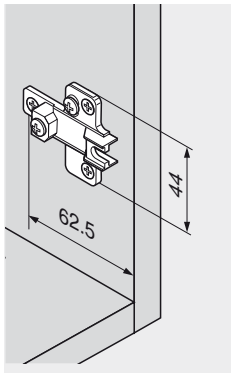

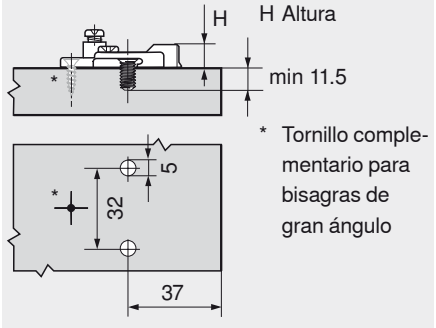

* Tornillo complementario para bisagras de gran ángulo

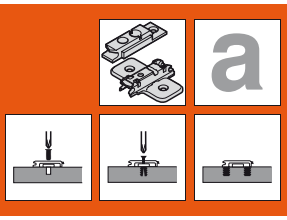

Base en cruz 28/32



- Material: acero, niquelado
- Montaje con tornillos Euro premontados, Ø 6 mm
- Con ajuste en altura ± 3 mm

Distancia	Altura	Ref.
0 mm	8.3 mm	193L8300.22

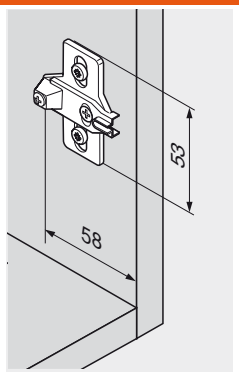

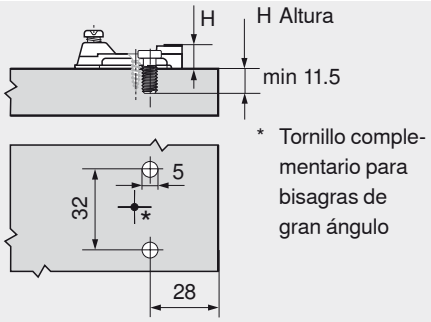

* Tornillo complementario para bisagras de gran ángulo

Base en cruz 37/32



- Material: acero, niquelado
- Montaje con tornillos especiales, premontados, con tetones extensibles (EXPANDO)
- Con ajuste en altura ± 2 mm

Distancia	Altura	Ref.
0 mm	8.3 mm	194E6100.ED
3 mm	11.3 mm	194E6130.ED

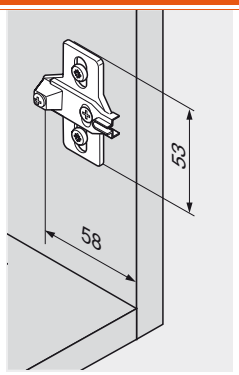

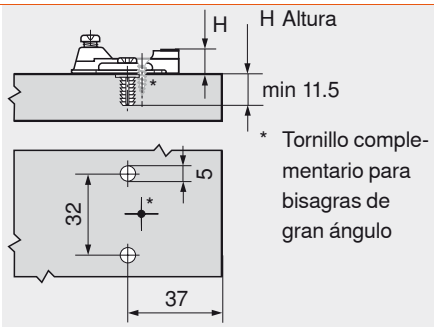

* Tornillo complementario para bisagras de gran ángulo

Base recta 20/32



- Material: cinc, niquelado
- Montaje por encaje a presión con tetones atornillados
- Con ajuste en altura ± 2 mm

Montaje con matriz solamente		
	50	MZM.0050
Distancia	Altura	Ref.
0 mm	9.2 mm	197M6100

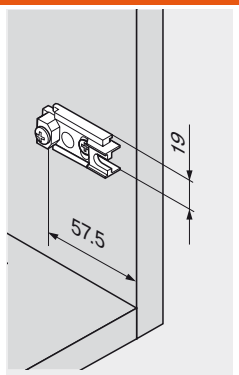

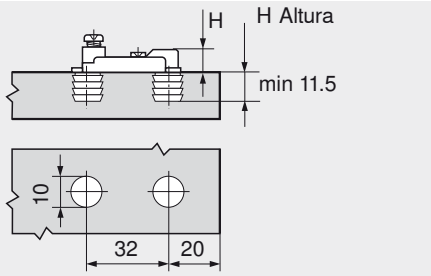

Tapas

Aplicaciones para bisagras	Brazo recto		Brazo acodado Brazo superacodado	
Bisagra de 100°				
	Acero	**Acero**	**Acero**	**Acero**
	Sin impresión	Estampada	Sin impresión	Serigrafía
	90M2503	90M2503.BP	90M2603	90M2603.BL
Bisagra de 170°				
	Acero	**Acero**	**Acero**	**Acero**
	Sin impresión	Serigrafía	Sin impresión	Serigrafía
	80.6507	80.6507.BL	80.6507	80.6507.BL
Bisagra para puertas perfiladas				
	Acero	**Acero**	**Acero**	
	Sin impresión	Estampada	Sin impresión	
	90M2503	90M2503.BP	94M3603	
Bisagra para rincones falsos Bisagra para frigoríficos Bisagra angular de +45°				
	Acero	**Acero**		
	Sin impresión	Estampada		
	90M2503	90M2503.BP		

Tapas: con impresión personalizada a partir de 1000 piezas

Tornillos aglo Ø 3.5 mm

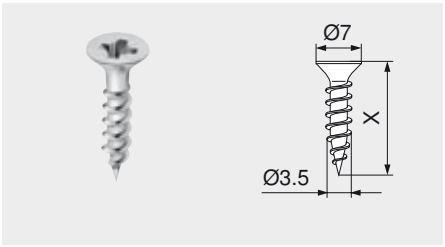

- Niquelado
- Ø 3.5 mm

Largo (X)	Ref.
15 mm	609.1500
17 mm	609.1700

Tornillos Euro Ø 6.0 mm

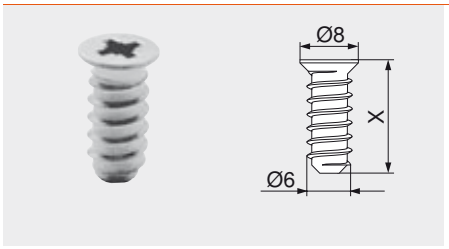

- Niquelado
- Ø 6 mm
- Diámetro de taladrado 5 mm

Largo (X)	Ref.
10 mm	661.1000.HG
11.5 mm	661.1150.HG
13 mm	661.1300.HG
14.5 mm	661.1450.HG
20 mm	661.2000.HG

Broca de centrar

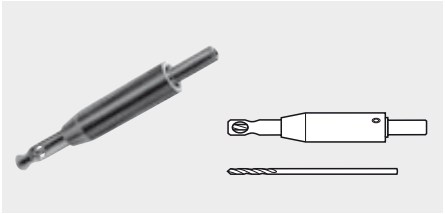

- Acero templado
- Ø 2.7 mm, largo de la broca 70 mm
- Para el taladro previo de tornillos aglo Ø 3.5 mm
- Profundidad de taladrado hasta 8 mm

	Ref.
Broca de centrar	M01.ZZ03
Broca de recambio	M01.ZZB3

Amortiguador autoadhesivo

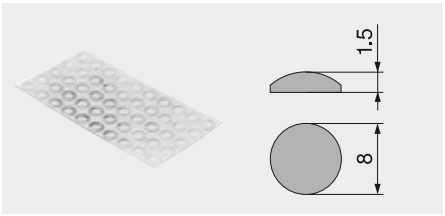

- Para armortiguar ruidos

Plástico	Ref.
color natural	993.710

Amortiguador taladro

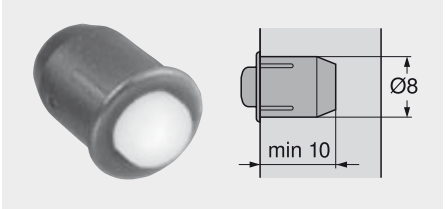

- Para armortiguar ruidos
- Juego lateral 2 mm
- En dos piezas

Plástico	Ref.
RAL 9006 aluminio blanco	993.706

Destornillador en cruz



- PZ (Pozi) tamaño 2
- Largo de hoja 100 mm
- Largo total 200 mm
- Mango de color naranja con impresión Blum

Plástico/acero	Ref.
naranja	303.756.1

Destornillador plano

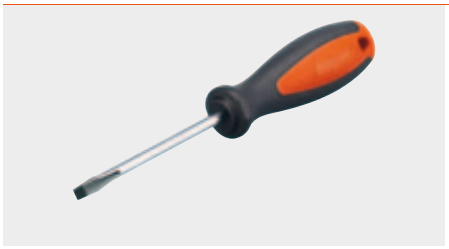

- Tamaño 1.0 x 5.5 mm
- Largo de hoja 125 mm
- Largo total 225 mm
- Mango de color naranja con impresión Blum

Plástico/acero	Ref.
naranja	314.928.1

MODUL

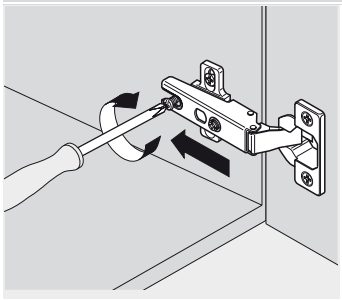

Montaje

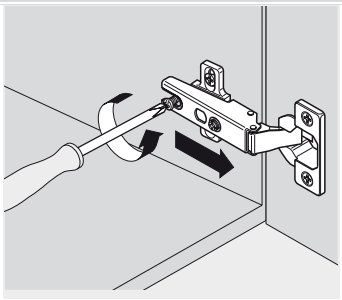

Desmontaje

Ajuste

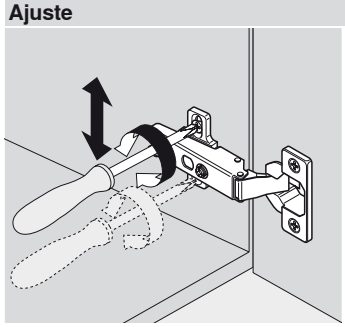

Ajuste altura

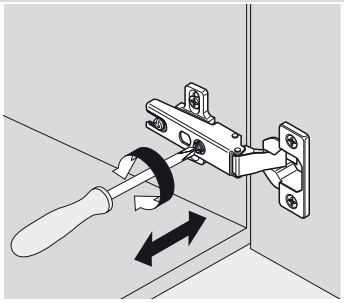

Ajuste al lado

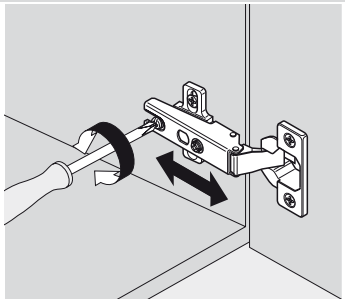

Ajuste en profundidad

TANDEMBOX – sistema de extensión

Un programa, 2 líneas, muchos deseos cumplidos



Cumplir los distintos deseos de nuestros clientes con un solo sistema de extracción esto es posible con nuestro programa TANDEMBOX. Puesto que ambas líneas TANDEMBOX intivo y TANDEMBOX plus ofrecen numerosas posibilidades de diseño. Cada una de las líneas ofrece un amplio espectro de aplicaciones: desde soluciones estándar hasta aplicaciones especiales como la extensión del fregadero SPACE CORNER.

Cada vez distinto, siempre especial:
Con la línea individual TANDEMBOX intivo, casi todos los diseños son posibles. Esto es permisible gracias a los elementos de inserción de casi cualquier material o BOXCAP, un acoplamiento en el material del perfil.

TANDEMBOX plus, la línea de múltiples aplicaciones, entusiasmo gracias a su amplia visión de aplicaciones con guardacuerpos redondos o contenidos cerrados.

El sistema de guías existente y los distintos sistemas de apertura asistida son compatibles con ambas líneas.



BLUMOTION inside

Con BLUMOTION, los módulos extraíbles se cierran suave y silenciosamente. No importa con qué fuerza se cierren los cajones y módulos extraíbles o cuánto peso soporten



SERVO-DRIVE inside

Una ligera presión del frente sin tirador o la ligera extracción del tirador bastan para abrir automáticamente cajones y módulos extraíbles: con el sistema eléctrico de apertura asistida SERVO-DRIVE



TIP-ON inside

Los cajones sin tiradores se abren con el sistema mecánico de apertura asistida TIP-ON prácticamente sin esfuerzo: con una ligera presión del frente

TANDEMBOX – sistema de extensión

Visión general

TANDEMBOX intivo – elementos de base


Foto simbólica

TANDEMBOX intivo – elementos de base	294
Visión general – TANDEMBOX intivo – elementos básicos	295
Elementos de inserción	330
Accesorios	332
Fijación guías de cuerpo de mueble	336
Montaje, desmontaje y ajuste	338

ORGA-LINE para TANDEMBOX intivo


Foto simbólica

ORGA-LINE para TANDEMBOX intivo	346
Visión general – ORGA-LINE para TANDEMBOX intivo	347
Cajón/cajón interior	350
Cacerolero/cacerolero interior	362

TANDEMBOX plus – elementos de base


Foto simbólica

TANDEMBOX plus – elementos de base	378
Visión general – TANDEMBOX plus – elementos básicos	379
Accesorios	426
Fijación guías de cuerpo de mueble	432
Montaje, desmontaje y ajuste	434

ORGA-LINE para TANDEMBOX plus


Foto simbólica

ORGA-LINE para TANDEMBOX plus	442
Visión general – ORGA-LINE para TANDEMBOX plus	443
Cajón/cajón interior	446
Cacerolero/cacerolero interior	458

SERVO-DRIVE para TANDEMBOX


Foto simbólica

SERVO-DRIVE para TANDEMBOX	476
Visión general – SERVO-DRIVE para TANDEMBOX	477
Montaje, desmontaje y ajuste	512

TIP-ON para TANDEMBOX


Foto simbólica

TIP-ON para TANDEMBOX	518
Montaje, desmontaje y ajuste	522

La línea individual – totalmente cerrada, pero abierta para todos los usos



Con TANDEMBOX intivo, las cocinas son únicas, pues existen innumerables diseños posibles. Pero no importa la opción elegida: cada solución con TANDEMBOX intivo es algo muy especial y satisface los deseos individuales de cada usuario.

Los distintos sistemas de apertura asistida también pueden combinarse a discreción. SERVO-DRIVE, el sistema eléctrico de apertura asistida, en combinación con BLUMOTION; o TIP-ON, el sistema mecánico de apertura asistida.



Con BOXCAP, un acoplamiento en el material de perfil, se pueden incorporar costados en el diseño habitual



Con BOXCOVER y los elementos de inserción existen infinitas posibilidades de diseño. El elemento de inserción puede fabricarse a partir de cualquier material



Elemento de inserción de Blum
Los elementos de inserción de vidrio transparente o satinado pueden solicitarse sin impresión, o con un diseño tallado o impreso. Más información en: **http://myintivo.blum.com**



Componentes individuales como son el perfil , BOXCAP, BOXCOVER y los caceroleros interiores están disponibles en colores y materiales universales



Una ranura en el canto del perfil permite encajar perfectamente tanto BOXCAP como el elemento de inserción



Cada vez distinto, siempre especial

TANDEMBOX intivo – elementos de base


Foto simbólica

Visión general – aplicaciones	296
Elementos de inserción	330

a Accesorios

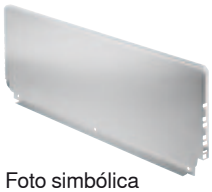
Foto simbólica

Trasera en acero	332
Estabilizadores laterales	333
Estabilización del frontal	333
Tornillos	334
Broca de centrar	334
Amortiguador	334
Destornillador	335

Montaje, desmontaje y ajuste


Foto simbólica

Fijación guías de cuerpo de mueble	336	Pieza de sujeción – Z31A0008	343
Cajón	338	SPACE CORNER con SYNCROMOTION	343
Ajuste – cajón	338	SPACE CORNER con frente rígido	345
Cajón interior	339	Mueble del fregadero	345
Cacerolero	340		
Ajuste – cacerolero	341		
Cacerolero interior	342		

i Pictogramas

- Artículo sólo a petición
- Información general
- Accesorios
- TANDEMBOX intivo
- SPACE CORNER con SYNCROMOTION
- Mueble del fregadero
- Armario despensa con puerta
- Cajón
- Cajón interior
- Cacerolero
- Cacerolero interior
- BOXCOVER con elemento de inserción
- BOXCAP
- Altura de montaje y requerimiento mínimo de espacio en el cuerpo
- Altura de perfil
- Capacidad de carga dinámica en kg
- Planificación
- Corte
- Elaboración
- Montaje, desmontaje y ajuste

Cuerpo estándar

Elementos de base	Cajón	Cajón interior
N, 68.5 N	82.5, 30	298
M, 83.6 M	98.5, 30/50/65	300
	106, 30/50/65	302

Elementos de base	Cacerolero	Cacerolero interior
D, 101.4 L, intivo BOXCOVER con elemento de inserción	224, 30/50/65	304
	224, 30/50/65	306
D, 101.4 L, intivo BOXCAP	224, 30/50/65	308
	224, 30/50/65	310

SPACE CORNER con SYNCROMOTION

Elementos de base	Cajón sin pantalla frontal de rinconera
M, 83.6 M	101.5, 50/65
	312

Elementos de base	Cacerolero sin pantalla frontal de rinconera
D, 101.4 L, intivo BOXCOVER con elemento de inserción	227.5, 50/65
	314
D, 101.4 L, intivo BOXCAP	227.5, 50/65
	316

SPACE CORNER con frente rígido

Elementos de base	Cajón		
	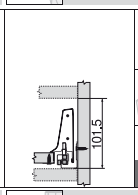	 318	

Elementos de base	Cacerolero		
 BOXCOVER con elemento de inserción	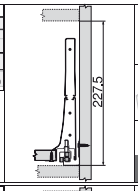	 320	
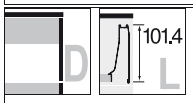 BOXCAP	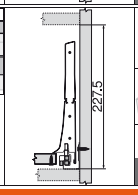	 322	

Mueble del fregadero

Elementos de base	Cacerolero		
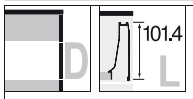 BOXCOVER con elemento de inserción	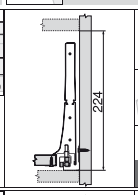	 324	
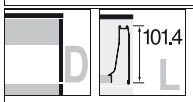 BOXCAP	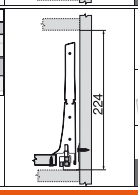	 326	

Armario despensa

Ancho cuerpo de mueble 450 - 600 mm		328	

Infobox

Utilice el servicio gratuito de **DYNALOG limited** que se incluye en el DVD adjunto.

- DYNAPLAN – planificación del cuerpo a prueba de colisiones, incluyendo la selección de herrajes
- DYNACAT – catálogo electrónico de productos y exportación de datos CAD (dxf, dwg, igs, sat, x_t, jpg)
- DYNASHOP – función de cesta de la compra y pedidos



TANDEMBOX – sistema de extensión

► TANDEMBOX intivo – elementos de base

►► Cuerpo estándar

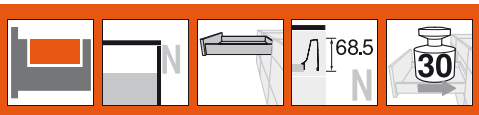

Cajón – N



- Con extensión total oculta y controlada
- TANDEM inside – para el deslizamiento ligero durante la vida útil del mueble
- Perfiles de acero en blanco seda (SW), acero en negro tierra (TS) y acero inoxidable (Inox)
- Montaje del frontal sin herramientas
- Ajuste bidimensional del frente
- Con **BLUMOTION** integrado para lograr que los cajones se cierren de forma suave y silenciosa, con posibilidad de combinarse con **SERVO-DRIVE**
- O con la función integrada **TIP-ON** para frentes sin tiradores

Espacio ocupado

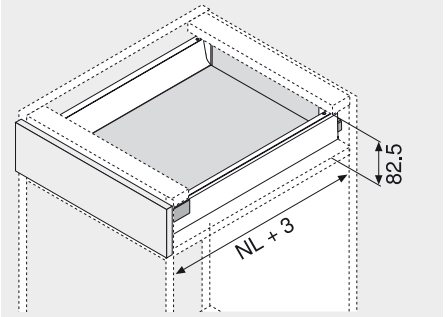

NL Largo nominal

Información de pedido

1	Guías de cuerpo de mueble izquierda/derecha		
	BLUMOTION *	TIP-ON **	
Largo nominal NL	30 kg	30 kg	50 kg
400 mm	558.4001B01	559.4001T	
450 mm	558.4501B01		559.4501T
500 mm	558.5001B		559.5001T
550 mm	558.5501B		559.5501T

* Apto para pieza adicional SERVO-DRIVE

** Para obtener información sobre pedidos, véase TIP-ON p. TANDEMBOX

2	Perfiles y tapas izquierda/derecha		
Largo nominal NL	SW	TS	Inox
400 mm	358N4002SA		358N4002IA
450 mm	358N4502SA		358N4502IA
500 mm	358N5002SA		358N5002IA
550 mm	358N5502SA		358N5502IA

Con impresión individual de tapas a partir de 1000 piezas

3	Adaptador trasera izquierda/derecha	
	Blanco seda, negro tierra, niquelado	Z30N000S.04
	Acero	

4	Fijación frontal		
	Versión INSERTA	2 x	ZSF.3902
	Versión para atornillar	2 x	ZSF.3502
	Versión para prensar	2 x	ZSF.3602

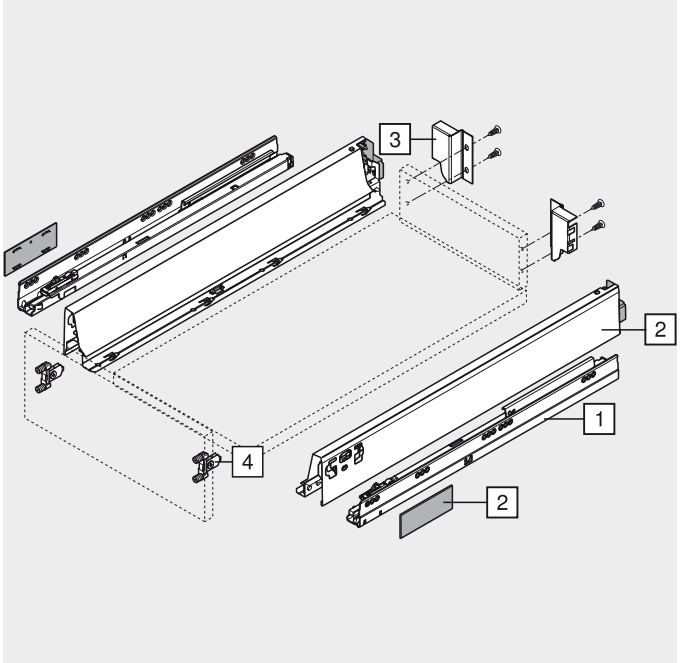

Cajón – N

Planificación

Espacio ocupado en el cuerpo

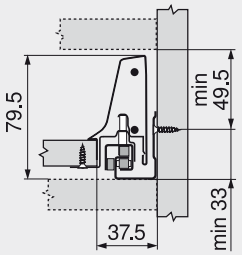

Cotas de montaje frente versión para atornillar

FA Recubrimiento del frente

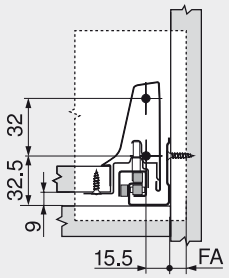

Cotas de taladrado frente versión para INSERTA/prensar

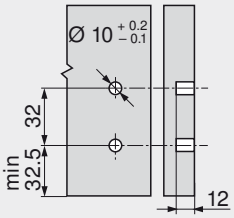

Cotas de montaje trasera

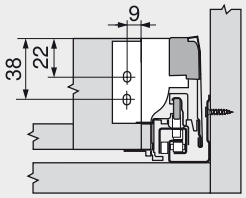

Posición de atornillado de las guías cuerpo de mueble

Largo nominal NL (mm)

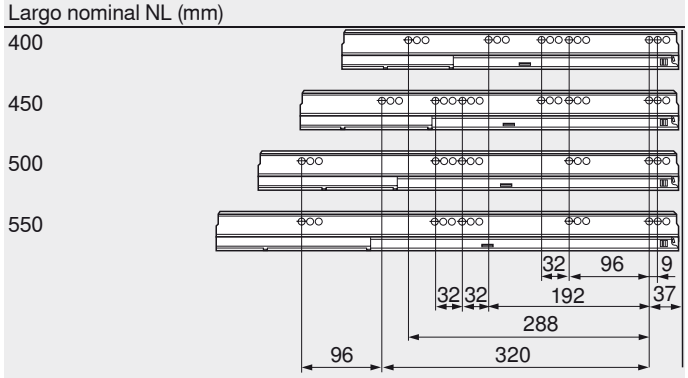

Prof mín. Interior cuerpo del mueble = largo nominal NL + 3 mm

Cotas de corte tableros aglo de 16 mm

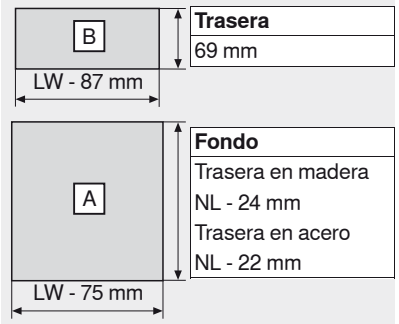

Trasera	
69 mm	
Fondo	
Trasera en madera	
NL - 24 mm	
Trasera en acero	
NL - 22 mm	

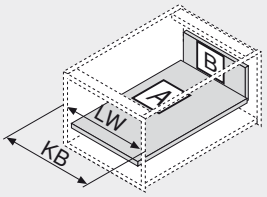

KB Ancho de cuerpo de mueble
LW Ancho interior cuerpo de mueble
NL Largo nominal

Indicaciones para los laterales

Visión general – TANDEMBOX intivo – elementos básicos	295	Fijación guías de cuerpo de mueble – TIP-ON	521
Visión general – SERVO-DRIVE para TANDEMBOX	477	Montaje, desmontaje y ajuste	338
Visión general – TIP-ON para TANDEMBOX	519	Visión general – ayudas de montaje	705
Accesorios – trasera en acero	332	Para más información técnica	804
Accesorios	333		
Fijación guías de cuerpo de mueble – BLUMOTION	336		

Infobox

Recomendamos la planificación del cuerpo a prueba de colisiones con DYNAPLAN que se incluye gratuitamente en el DVD DYNALOG limited.

TANDEMBOX – sistema de extensión

► TANDEMBOX intivo – elementos de base

►► Cuerpo estándar

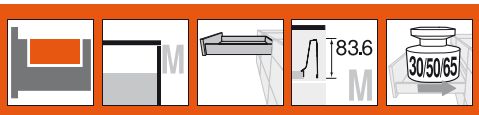

Cajón – M



- Con extensión total oculta y controlada
- TANDEM inside – para el deslizamiento ligero durante la vida útil del mueble
- Perfiles de acero en blanco seda (SW), acero en negro tierra (TS) y acero inoxidable (Inox)
- Montaje del frontal sin herramientas
- Ajuste bidimensional del frente
- Con **BLUMOTION** integrado para lograr que los cajones se cierren de forma suave y silenciosa, con posibilidad de combinarse con **SERVO-DRIVE**
- O con la función integrada **TIP-ON** para frentes sin tiradores

Espacio ocupado

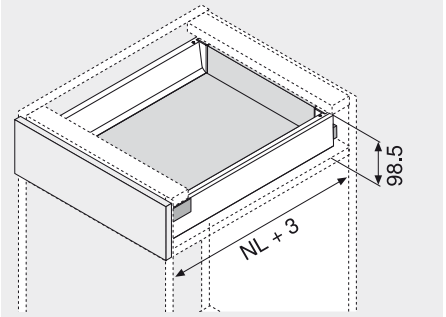

NL Largo nominal

Información de pedido

1	Guías de cuerpo de mueble izquierda/derecha					
	BLUMOTION *			TIP-ON **		
Largo nominal NL	30 kg	50 kg	65 kg	20 kg	30 kg	50 kg
270 mm	558.2701B			559.2701T		
300 mm	558.3001B			559.3001T		
350 mm	558.3501B01				559.3501T	
400 mm	558.4001B01				559.4001T	
450 mm	558.4501B01	559.4501B	556.4501B			559.4501T
500 mm	558.5001B	559.5001B	556.5001B			559.5001T
550 mm	558.5501B	559.5501B	556.5501B			559.5501T
600 mm		559.6001B	556.6001B			559.6001T
650 mm		559.6501B	556.6501B			559.6501T

* Apto para pieza adicional SERVO-DRIVE

** Para obtener información sobre pedidos, véase TIP-ON p. TANDEMBOX

2	Perfiles y tapas izquierda/derecha		
Largo nominal NL	SW	TS	Inox
270 mm	358M2702SA		358M2702IA
300 mm	358M3002SA		358M3002IA
350 mm	358M3502SA		358M3502IA
400 mm	358M4002SA		358M4002IA
450 mm	358M4502SA		358M4502IA
500 mm	358M5002SA		358M5002IA
550 mm	358M5502SA		358M5502IA
600 mm	359M6002SA		359M6002IA
650 mm	359M6502SA		359M6502IA

Con impresión individual de tapas a partir de 1000 piezas

3	Adaptador trasera izquierda/derecha	
	Blanco seda, negro tierra, niquelado	Z30M000S.04
	Acero	

4	Fijación frontal		
	Versión INSERTA	2 x	ZSF.3902
	Versión para atornillar	2 x	ZSF.3502
	Versión para prensar	2 x	ZSF.3602

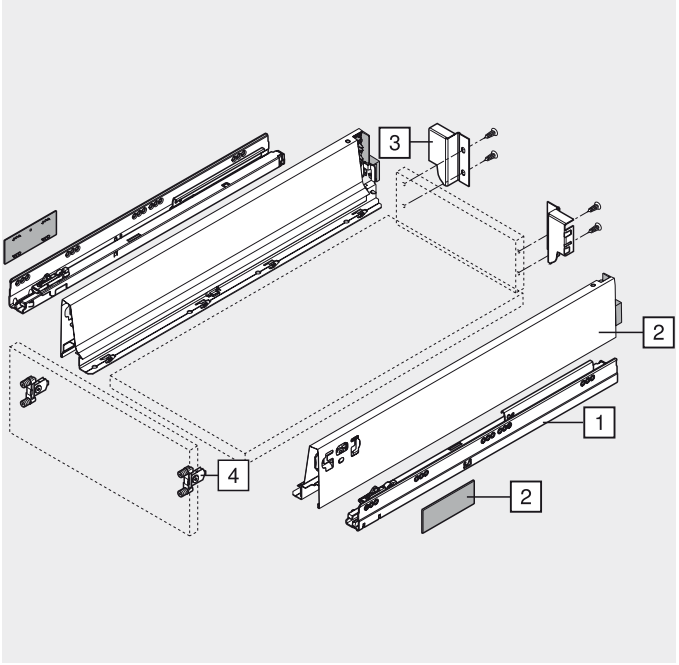

Cajón – M

Planificación

Espacio ocupado en el cuerpo

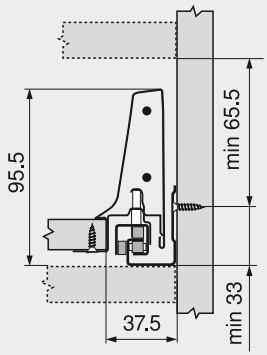

Cotas de montaje frente versión para atornillar

FA Recubrimiento del frente

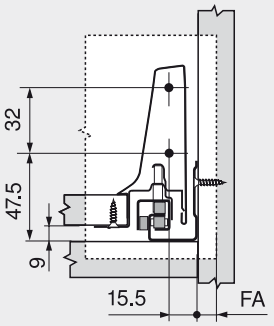

Cotas de taladrado frente versión para INSERTA/prensar

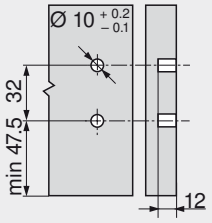

Cotas de montaje trasera

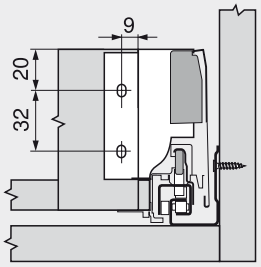

Posición de atornillado de las guías cuerpo de mueble

Largo nominal NL (mm)

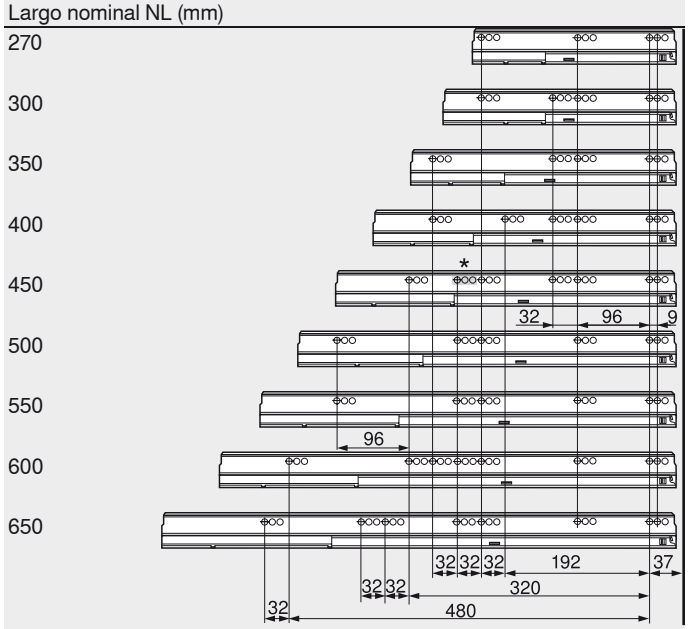

Prof mín. Interior cuerpo del mueble = largo nominal NL + 3 mm
* Sólo para 558.4501B (30 kg)

Cotas de corte tableros aglo de 16 mm

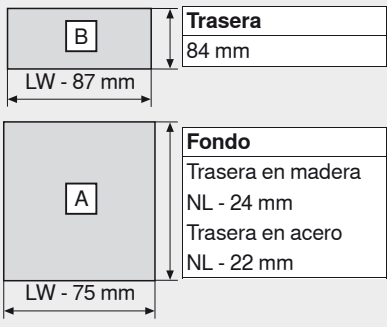

Trasera	
84 mm	
Fondo	
Trasera en madera	
NL - 24 mm	
Trasera en acero	
NL - 22 mm	

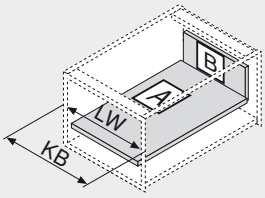

KB Ancho de cuerpo de mueble
LW Ancho interior cuerpo de mueble
NL Largo nominal

Indicaciones para los laterales

Visión general – TANDEMBOX intivo – elementos básicos	295	Fijación guías de cuerpo de mueble – BLUMOTION	336
Visión general – ORGA-LINE para TANDEMBOX intivo	347	Fijación guías de cuerpo de mueble – TIP-ON	521
Visión general – SERVO-DRIVE para TANDEMBOX	477	Montaje, desmontaje y ajuste	338
Visión general – TIP-ON para TANDEMBOX	519	Visión general – ayudas de montaje	705
Accesorios – trasera en acero	332	Para más información técnica	804
Accesorios	333		

Infobox

Recomendamos la planificación del cuerpo a prueba de colisiones con DYNAPLAN que se incluye gratuitamente en el DVD DYNALOG limited.

TANDEMBOX – sistema de extensión

► TANDEMBOX intivo – elementos de base

►► Cuerpo estándar

Cajón interior – M



- Con extensión total oculta y controlada
- TANDEM inside – para el deslizamiento ligero durante la vida útil del mueble
- Perfiles de acero en blanco seda (SW), acero en negro tierra (TS) y acero inoxidable (Inox)
- Montaje del frontal sin herramientas
- Con **BLUMOTION** integrado para lograr que los cajones se cierren de forma suave y silenciosa, con posibilidad de combinarse con **SERVO-DRIVE**
- O con la función integrada **TIP-ON** para frentes sin tiradores
- Cajones interiores a elegir con tirador o con tirador y tope de arrastre

Espacio ocupado

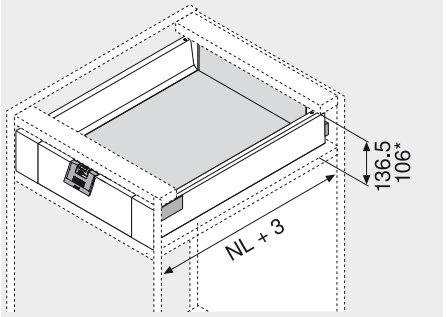

* Con tirador
NL Largo nominal

Información de pedido

1 Guías de cuerpo de mueble izquierda/derecha

Largo nominal NL	BLUMOTION * 30 kg	BLUMOTION * 50 kg	BLUMOTION * 65 kg	TIP-ON ** 20 kg	TIP-ON ** 30 kg	TIP-ON ** 50 kg
270 mm	558.2701B			559.2701T		
300 mm	558.3001B			559.3001T		
350 mm	558.3501B01				559.3501T	
400 mm	558.4001B01				559.4001T	
450 mm	558.4501B01	559.4501B	556.4501B			559.4501T
500 mm	558.5001B	559.5001B	556.5001B			559.5001T
550 mm	558.5501B	559.5501B	556.5501B			559.5501T
600 mm		559.6001B	556.6001B			559.6001T
650 mm		559.6501B	556.6501B			559.6501T

* Apto para pieza adicional SERVO-DRIVE

** Para obtener información sobre pedidos, véase TIP-ON p. TANDEMBOX

2 Perfiles y tapas izquierda/derecha

Largo nominal NL	SW	TS	Inox
270 mm	358M2702SA		358M2702IA
300 mm	358M3002SA		358M3002IA
350 mm	358M3502SA		358M3502IA
400 mm	358M4002SA		358M4002IA
450 mm	358M4502SA		358M4502IA
500 mm	358M5002SA		358M5002IA
550 mm	358M5502SA		358M5502IA
600 mm	359M6002SA		359M6002IA
650 mm	359M6502SA		359M6502IA

Con impresión individual de tapas a partir de 1000 piezas

3 Adaptador trasera izquierda/derecha

Blanco seda, negro tierra, niquelado	Z30M000S.04
Acero	

4 Adaptator frontal izquierda/derecha

Blanco seda, negro tierra, niquelado	ZIF.80M0.01
Pieza de sujeción incl. Z31A0008	

5 Pieza delantera sin ranura

Blanco seda, negro tierra, niquelado	Z31L1036A
P. cortar a medida, 1036 mm	
Corte	Ancho int. d. cuerpo LW - 132 mm

6a Tirador

blanco seda, negro, RAL 7037 gris polvo	ZIF.80M5
Plástico	

Alternativa a 6a

6b Tirador y tope de arrastre (opcional)

blanco seda, negro, RAL 7037 gris polvo	ZIF.80M7
Plástico	

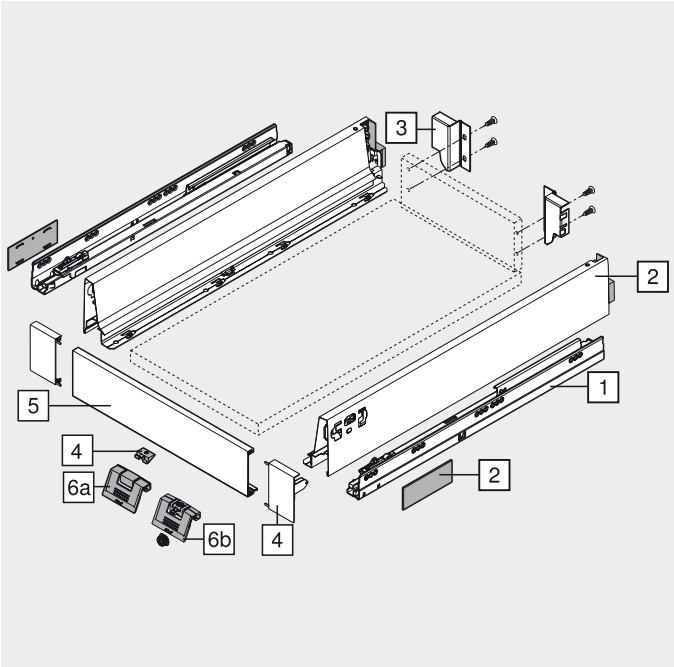

Cajón interior – M

Planificación

Espacio ocupado en el cuerpo

* Con ZIF.80M5, es posible a partir de altura de 73 mm

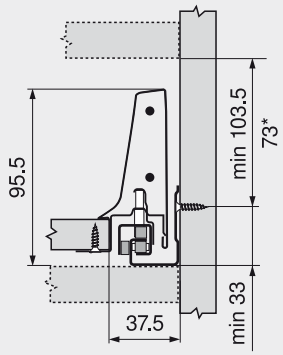

Cotas de taladrado frente para tope de arrastre

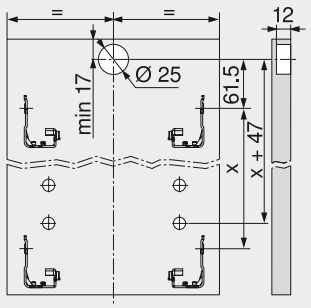

Cotas de montaje trasera

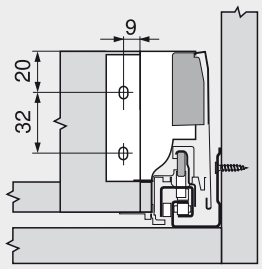

Posición de atornillado de las guías cuerpo de mueble

Largo nominal NL (mm)

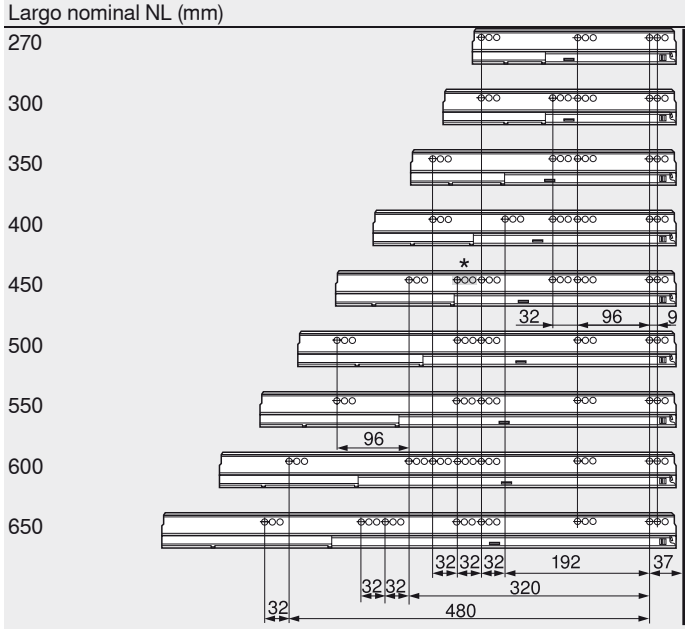

Prof mín. Interior cuerpo del mueble = largo nominal NL + 3 mm

* Sólo para 558.4501B (30 kg)

Cotas de corte tableros aglo de 16 mm

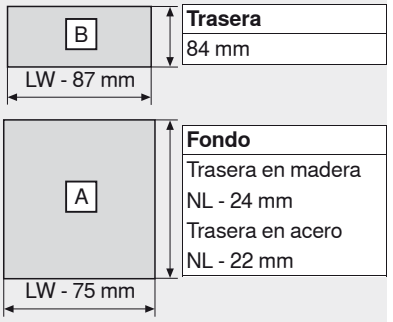

Trasera	
84 mm	
Fondo	
Trasera en madera	
NL - 24 mm	
Trasera en acero	
NL - 22 mm	

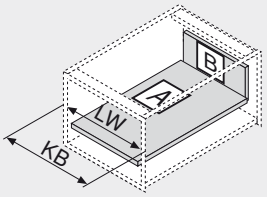

KB	Ancho de cuerpo de mueble
LW	Ancho interior cuerpo de mueble
NL	Largo nominal

Indicaciones para los laterales

Visión general – TANDEMBOX intivo – elementos básicos	295	Fijación guías de cuerpo de mueble – BLUMOTION	336
Visión general – ORGA-LINE para TANDEMBOX intivo	347	Fijación guías de cuerpo de mueble – TIP-ON	521
Visión general – SERVO-DRIVE para TANDEMBOX	477	Montaje, desmontaje y ajuste	338
Visión general – TIP-ON para TANDEMBOX	519	Visión general – ayudas de montaje	705
Accesorios – trasera en acero	332	Para más información técnica	804
Accesorios	333		

Infobox

Recomendamos la planificación del cuerpo a prueba de colisiones con DYNAPLAN que se incluye gratuitamente en el DVD DYNALOG limited.

TANDEMBOX – sistema de extensión

► TANDEMBOX intivo – elementos de base

►► Cuerpo estándar

Cacerolero – BOXCOVER – D



- Con extensión total oculta y controlada
- Con BOXCOVER y elemento de inserción
- TANDEM inside – para el deslizamiento ligero durante la vida útil del mueble
- Perfiles de acero en blanco seda (SW), acero en negro tierra (TS) y acero inoxidable (Inox)
- Montaje del frontal sin herramientas
- ajuste tridimensional del frente
- Con **BLUMOTION** integrado para lograr que los cajones se cierren de forma suave y silenciosa, con posibilidad de combinarse con **SERVO-DRIVE**
- O con la función integrada **TIP-ON** para frentes sin tiradores

Espacio ocupado

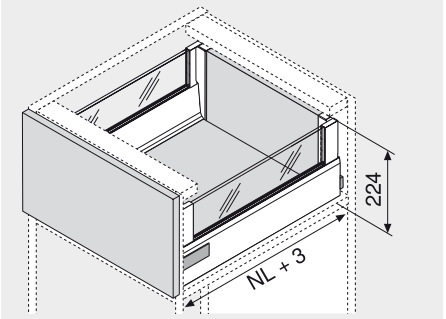

NL Largo nominal

Información de pedido

1 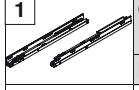

Guías de cuerpo de mueble izquierda/derecha

	BLUMOTION *			TIP-ON **		
Largo nominal NL	30 kg	50 kg	65 kg	20 kg	30 kg	50 kg
270 mm	558.2701B			559.2701T		
300 mm	558.3001B			559.3001T		
350 mm	558.3501B01				559.3501T	
400 mm	558.4001B01				559.4001T	
450 mm	558.4501B01	559.4501B	556.4501B			559.4501T
500 mm	558.5001B	559.5001B	556.5001B			559.5001T
550 mm	558.5501B	559.5501B	556.5501B			559.5501T
600 mm		559.6001B	556.6001B			559.6001T
650 mm		559.6501B	556.6501B			559.6501T

* Apto para pieza adicional SERVO-DRIVE

** Para obtener información sobre pedidos, véase TIP-ON p. TANDEMBOX

2 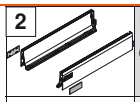

Perfiles y tapas izquierda/derecha

Largo nominal NL	SW	TS	Inox
270 mm	358L2702SA2		358L2702IA2
300 mm	358L3002SA2		358L3002IA2
350 mm	358L3502SA2		358L3502IA2
400 mm	358L4002SA2		358L4002IA2
450 mm	358L4502SA2		358L4502IA2
500 mm	358L5002SA2		358L5002IA2
550 mm	358L5502SA2		358L5502IA2
600 mm	359L6002SA2		359L6002IA2
650 mm	359L6502SA2		359L6502IA2

Con impresión individual de tapas a partir de 1000 piezas

9 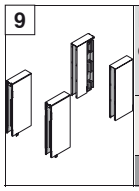

BOXCOVER izquierda/derecha

SW	TS	Inox
Z36L002G.S		Z36L002G.I

9a 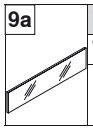

Elementos de inserción de vidrio (lateral)	
Vidrio	Z37GxxxD

3 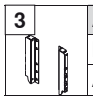

Adaptador trasera izquierda/derecha	
Blanco seda, negro tierra, niquelado	Z30D000SL
Acero	

4 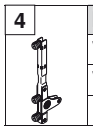

Fijación frontal		
Versión para atornillar	2 x	ZSF.5220
Versión EXPANDO	2 x	ZSF.532E

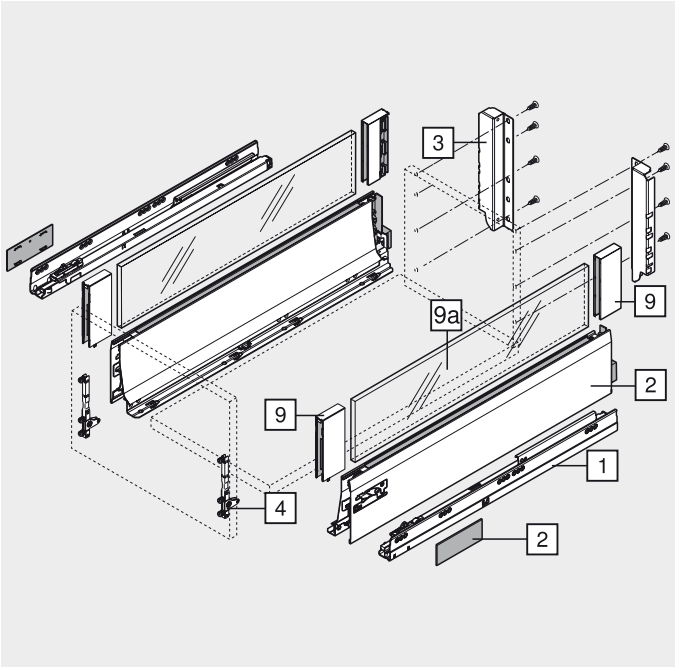

Cacerolero – BOXCOVER – D

Planificación

Espacio ocupado en el cuerpo

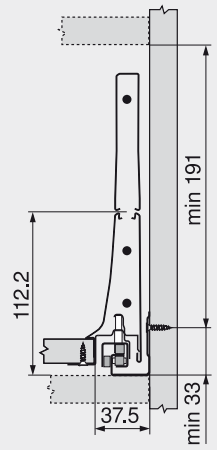

Cotas de montaje frente versión para atornillar

FA Recubrimiento del frente

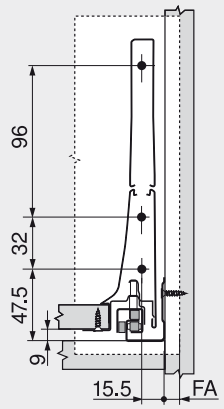

Cotas de taladrado frente versión EXPANDO

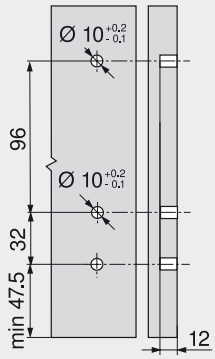

Cotas de montaje trasera

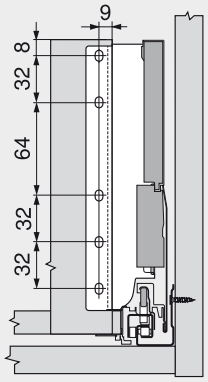

Posición de atornillado de las guías cuerpo de mueble

Largo nominal NL (mm)

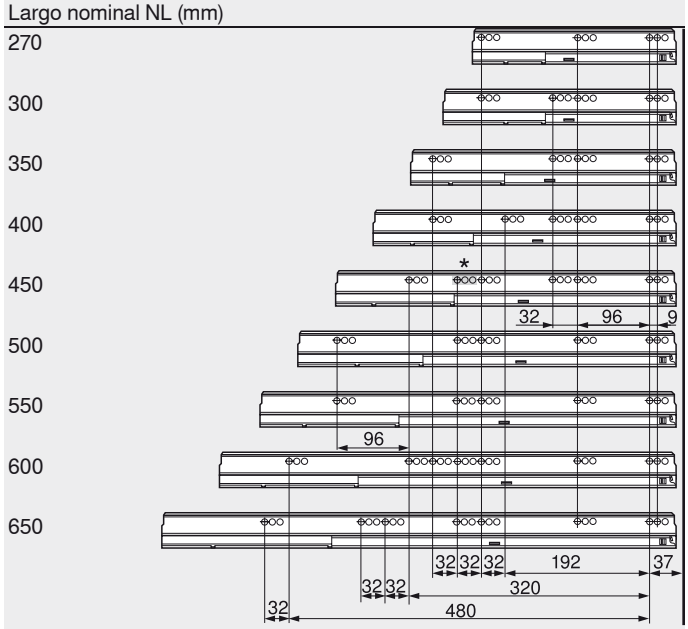

Prof mín. Interior cuerpo del mueble = largo nominal NL + 3 mm
* Sólo para 558.4501B (30 kg)

Cotas de corte tableros aglo de 16 mm

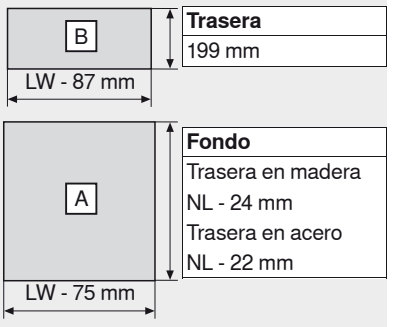

Trasera
199 mm

Fondo
Trasera en madera
NL - 24 mm
Trasera en acero
NL - 22 mm

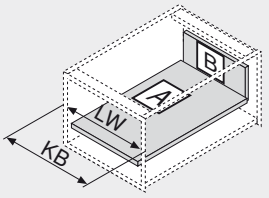

KB Ancho de cuerpo de mueble
LW Ancho interior cuerpo de mueble
NL Largo nominal

Cotas de corte elementos de inserción

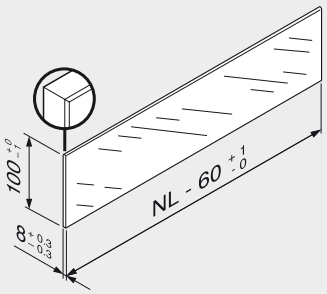

De acuerdo con la normativa (DIN EN 14749 de noviembre de 2005) no se ha prescrito el uso de cristal de seguridad en combinación con TANDEMBOX intivo.

Para instalar el elemento se requiere de un canto biselado de 1 mm ±0.5 mm.

Indicaciones para los laterales

Visión general – TANDEMBOX intivo – elementos básicos	295	Accesorios	333
Visión general – ORGA-LINE para TANDEMBOX intivo	347	Fijación guías de cuerpo de mueble – BLUMOTION	336
Visión general – SERVO-DRIVE para TANDEMBOX	477	Fijación guías de cuerpo de mueble – TIP-ON	521
Visión general – TIP-ON para TANDEMBOX	519	Montaje, desmontaje y ajuste	338
Elementos de inserción	330	Visión general – ayudas de montaje	705
Accesorios – trasera en acero	332	Para más información técnica	804

Infobox

Recomendamos la planificación del cuerpo a prueba de colisiones con DYNAPLAN que se incluye gratuitamente en el DVD DYNALOG limited.

TANDEMBOX – sistema de extensión

► TANDEMBOX intivo – elementos de base

►► Cuerpo estándar

Módulo extraíble interior – BOXCOVER – D



- Con extensión total oculta y controlada
- Con BOXCOVER y elemento de inserción
- TANDEM inside – para el deslizamiento ligero durante la vida útil del mueble
- Perfiles de acero en blanco seda (SW), acero en negro tierra (TS) y acero inoxidable (Inox)
- Montaje del frontal sin herramientas
- Con **BLUMOTION** integrado para lograr que los cajones se cierren de forma suave y silenciosa, con posibilidad de combinarse con **SERVO-DRIVE**
- O con la función integrada **TIP-ON** para frentes sin tiradores

Espacio ocupado

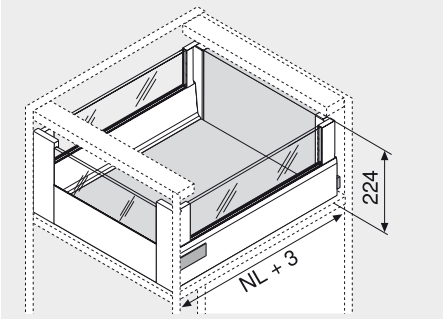

NL Largo nominal

Información de pedido

1 Guías de cuerpo de mueble izquierda/derecha

Largo nominal NL	BLUMOTION * 30 kg	BLUMOTION * 50 kg	BLUMOTION * 65 kg	TIP-ON ** 20 kg	TIP-ON ** 30 kg	TIP-ON ** 50 kg
270 mm	558.2701B			559.2701T		
300 mm	558.3001B			559.3001T		
350 mm	558.3501B01				559.3501T	
400 mm	558.4001B01				559.4001T	
450 mm	558.4501B01	559.4501B	556.4501B			559.4501T
500 mm	558.5001B	559.5001B	556.5001B			559.5001T
550 mm	558.5501B	559.5501B	556.5501B			559.5501T
600 mm		559.6001B	556.6001B			559.6001T
650 mm		559.6501B	556.6501B			559.6501T

* Apto para pieza adicional SERVO-DRIVE

** Para obtener información sobre pedidos, véase TIP-ON p. TANDEMBOX

2 Perfiles y tapas izquierda/derecha

Largo nominal NL	SW	TS	Inox
270 mm	358L2702SA2		358L2702IA2
300 mm	358L3002SA2		358L3002IA2
350 mm	358L3502SA2		358L3502IA2
400 mm	358L4002SA2		358L4002IA2
450 mm	358L4502SA2		358L4502IA2
500 mm	358L5002SA2		358L5002IA2
550 mm	358L5502SA2		358L5502IA2
600 mm	359L6002SA2		359L6002IA2
650 mm	359L6502SA2		359L6502IA2

Con impresión individual de tapas a partir de 1000 piezas

9 BOXCOVER izquierda/derecha

SW	TS	Inox
Z36L002G.S		Z36L002G.I

5 Pieza delantera con ranura

Blanco seda, negro tierra, niquelado	Z31L1036AN
P. cortar a medida, 1036 mm	
Corte	Ancho int. d. cuerpo LW - 132 mm

9a Elementos de inserción de vidrio (lateral)

Vidrio	Z37GxxxD

3 Adaptador trasera izquierda/derecha

Blanco seda, negro tierra, niquelado	Z30D000SL
Acero	

4 Fijación frontal y tapas izquierda/derecha

Blanco seda, negro tierra, niquelado	ZIF.81D0.01
Pieza de sujeción incl. Z31A0008	

4a Elementos de inserción de vidrio (para cacerolero interior frontal)

Vidrio	Z37GxxxD

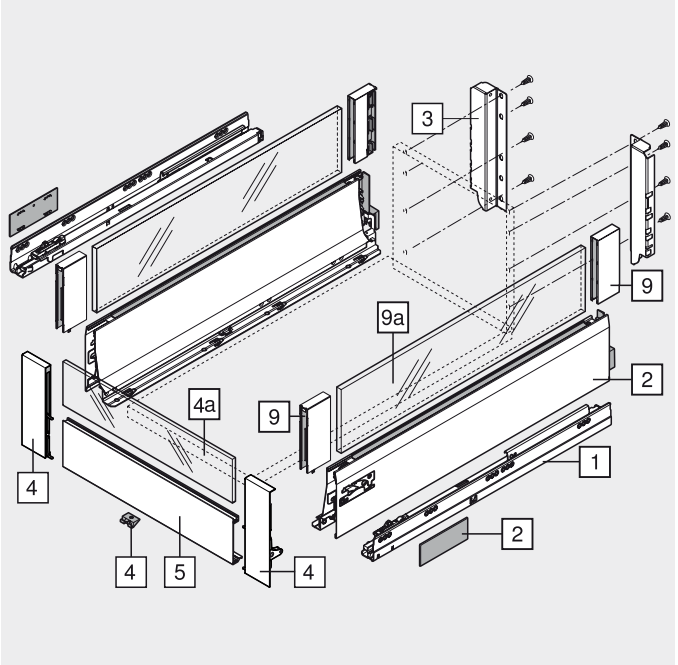

Módulo extraíble interior – BOXCOVER – D

Planificación

Espacio ocupado en el cuerpo

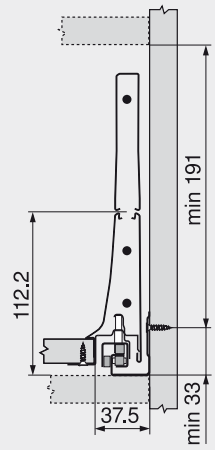

Cotas de montaje trasera

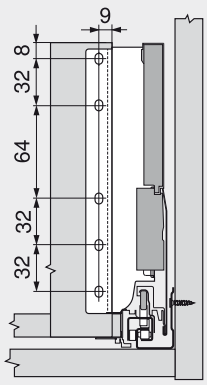

Posición de atornillado de las guías cuerpo de mueble

Largo nominal NL (mm)

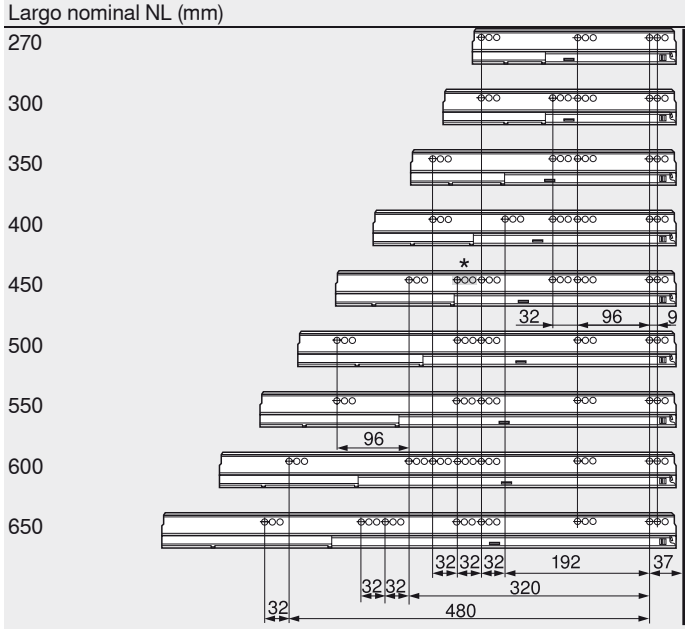

Prof mín. Interior cuerpo del mueble = largo nominal NL + 3 mm
* Sólo para 558.4501B (30 kg)

Cotas de corte tableros aglo de 16 mm

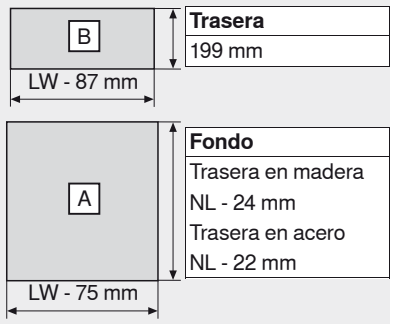

Trasera	
199 mm	
Fondo	
Trasera en madera	
NL - 24 mm	
Trasera en acero	
NL - 22 mm	

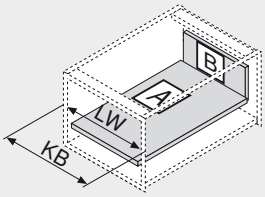

KB	Ancho de cuerpo de mueble
LW	Ancho interior cuerpo de mueble
NL	Largo nominal

Cotas de corte elementos de inserción

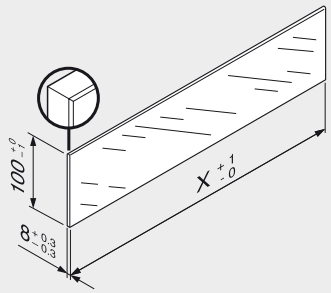

9a	X = NL - 60
4a	X = LW - 118

De acuerdo con la normativa (DIN EN 14749 de noviembre de 2005) no se ha prescrito el uso de cristal de seguridad en combinación con TANDEMBOX intivo.

Para instalar el elemento se requiere de un canto biselado de 1 mm ±0.5 mm.

Indicaciones para los laterales

Visión general – TANDEMBOX intivo – elementos básicos	295	Accesorios	333
Visión general – ORGA-LINE para TANDEMBOX intivo	347	Fijación guías de cuerpo de mueble – BLUMOTION	336
Visión general – SERVO-DRIVE para TANDEMBOX	477	Fijación guías de cuerpo de mueble – TIP-ON	521
Visión general – TIP-ON para TANDEMBOX	519	Montaje, desmontaje y ajuste	338
Elementos de inserción	330	Visión general – ayudas de montaje	705
Accesorios – trasera en acero	332	Para más información técnica	804

Infobox

Recomendamos la planificación del cuerpo a prueba de colisiones con DYNAPLAN que se incluye gratuitamente en el DVD DYNALOG limited.

TANDEMBOX – sistema de extensión

► TANDEMBOX intivo – elementos de base

►► Cuerpo estándar

Cacerolero – BOXCAP – D



- Con extensión total oculta y controlada
- Con BOXCAP
- TANDEM inside – para el deslizamiento ligero durante la vida útil del mueble
- Perfiles de acero en blanco seda (SW), acero en negro tierra (TS) y acero inoxidable (Inox)
- Montaje del frontal sin herramientas
- Ajuste tridimensional del frente
- Con **BLUMOTION** integrado para lograr que los cajones se cierren de forma suave y silenciosa, con posibilidad de combinarse con **SERVO-DRIVE**
- O con la función integrada **TIP-ON** para frentes sin tiradores

Espacio ocupado

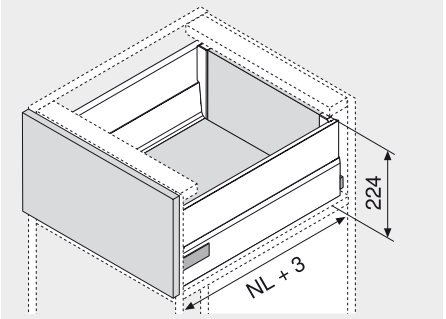

NL Largo nominal

Información de pedido

1 Guías de cuerpo de mueble izquierda/derecha

Largo nominal NL	BLUMOTION * 30 kg	BLUMOTION * 50 kg	BLUMOTION * 65 kg	TIP-ON ** 20 kg	TIP-ON ** 30 kg	TIP-ON ** 50 kg
270 mm	558.2701B			559.2701T		
300 mm	558.3001B			559.3001T		
350 mm	558.3501B01				559.3501T	
400 mm	558.4001B01				559.4001T	
450 mm	558.4501B01	559.4501B	556.4501B			559.4501T
500 mm	558.5001B	559.5001B	556.5001B			559.5001T
550 mm	558.5501B	559.5501B	556.5501B			559.5501T
600 mm		559.6001B	556.6001B			559.6001T
650 mm		559.6501B	556.6501B			559.6501T

* Apto para pieza adicional SERVO-DRIVE

** Para obtener información sobre pedidos, véase TIP-ON p. TANDEMBOX

2 Perfiles y tapas izquierda/derecha

Largo nominal NL	SW	TS	Inox
270 mm	358L2702SA2		358L2702IA2
300 mm	358L3002SA2		358L3002IA2
350 mm	358L3502SA2		358L3502IA2
400 mm	358L4002SA2		358L4002IA2
450 mm	358L4502SA2		358L4502IA2
500 mm	358L5002SA2		358L5002IA2
550 mm	358L5502SA2		358L5502IA2
600 mm	359L6002SA2		359L6002IA2
650 mm	359L6502SA2		359L6502IA2

Con impresión individual de tapas a partir de 1000 piezas

9 BOXCAP izquierda/derecha

Largo nominal NL	SW	TS	Inox
270 mm	Z37L260S.D		Z37L260I.D
300 mm	Z37L290S.D		Z37L290I.D
350 mm	Z37L340S.D		Z37L340I.D
400 mm	Z37L390S.D		Z37L390I.D
450 mm	Z37L440S.D		Z37L440I.D
500 mm	Z37L490S.D		Z37L490I.D
550 mm	Z37L540S.D		Z37L540I.D
600 mm	Z37L590S.D		Z37L590I.D
650 mm	Z37L640S.D		Z37L640I.D

3 Adaptador trasera izquierda/derecha

Blanco seda, negro tierra, niquelado	Z30D000SL
Acero	

4 Fijación frontal

Versión para atornillar	2 x	ZSF.5220
Versión EXPANDO	2 x	ZSF.532E

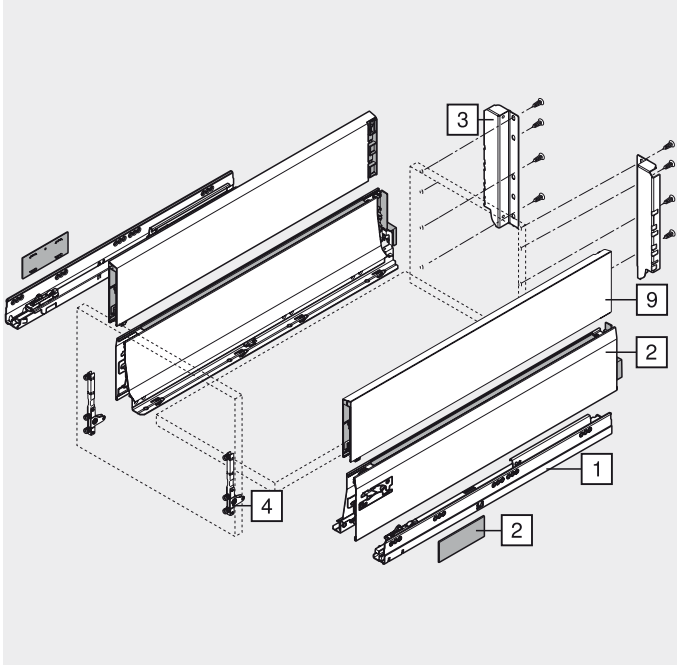

Cacerolero – BOXCAP – D

Planificación

Espacio ocupado en el cuerpo

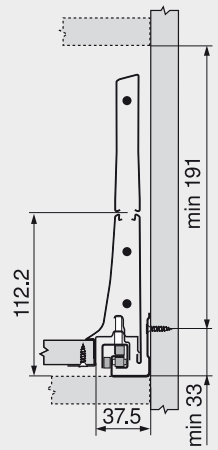

Cotas de montaje frente versión para atornillar

FA Recubrimiento del frente

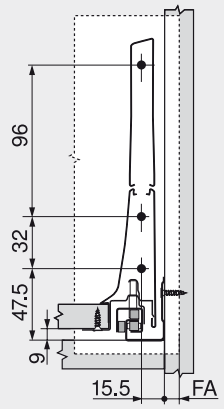

Cotas de taladrado frente versión EXPANDO

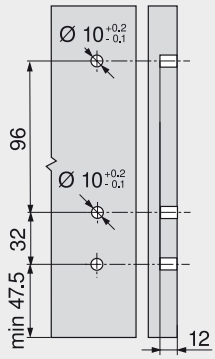

Cotas de montaje trasera

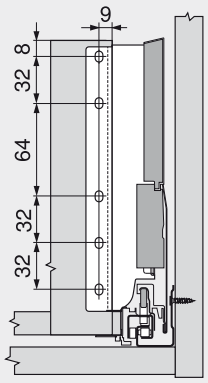

Posición de atornillado de las guías cuerpo de mueble

Largo nominal NL (mm)

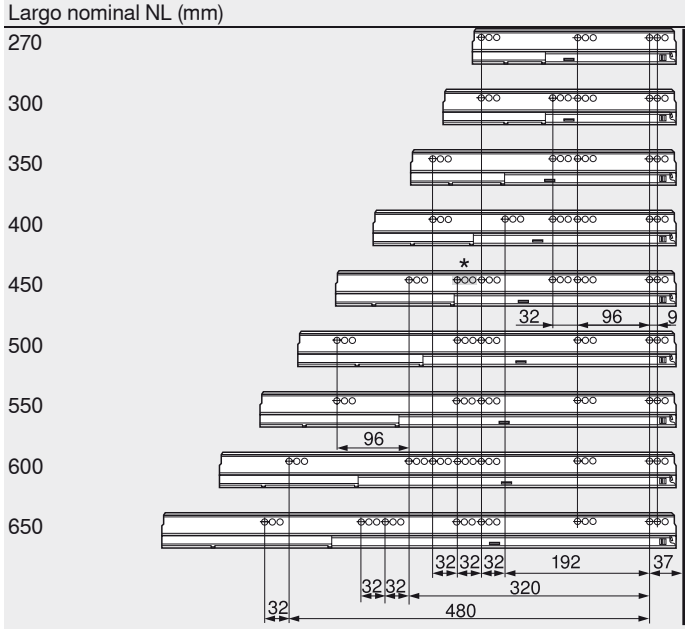

Prof mín. Interior cuerpo del mueble = largo nominal NL + 3 mm
* Sólo para 558.4501B (30 kg)

Cotas de corte tableros aglo de 16 mm

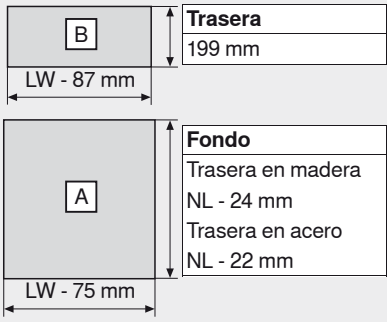

Trasera	
199 mm	
Fondo	
Trasera en madera	
NL - 24 mm	
Trasera en acero	
NL - 22 mm	

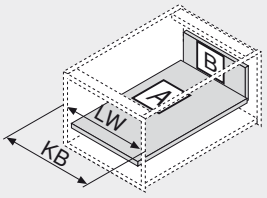

KB Ancho de cuerpo de mueble
LW Ancho interior cuerpo de mueble
NL Largo nominal

Indicaciones para los laterales

Visión general – TANDEMBOX intivo – elementos básicos	295	Fijación guías de cuerpo de mueble – BLUMOTION	336
Visión general – ORGA-LINE para TANDEMBOX intivo	347	Fijación guías de cuerpo de mueble – TIP-ON	521
Visión general – SERVO-DRIVE para TANDEMBOX	477	Montaje, desmontaje y ajuste	338
Visión general – TIP-ON para TANDEMBOX	519	Visión general – ayudas de montaje	705
Accesorios – trasera en acero	332	Para más información técnica	804
Accesorios	333		

Infobox

Recomendamos la planificación del cuerpo a prueba de colisiones con DYNAPLAN que se incluye gratuitamente en el DVD DYNALOG limited.

TANDEMBOX – sistema de extensión

► TANDEMBOX intivo – elementos de base

►► Cuerpo estándar

Módulo extraíble interior – BOXCAP – D



- Con extensión total oculta y controlada
- Con BOXCAP
- TANDEM inside – para el deslizamiento ligero durante la vida útil del mueble
- Perfiles de acero en blanco seda (SW), acero en negro tierra (TS) y acero inoxidable (Inox)
- Montaje del frontal sin herramientas
- Con **BLUMOTION** integrado para lograr que los cajones se cierren de forma suave y silenciosa, con posibilidad de combinarse con **SERVO-DRIVE**
- O con la función integrada **TIP-ON** para frentes sin tiradores

Espacio ocupado

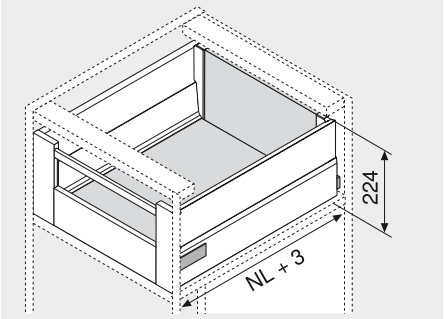

NL Largo nominal

Información de pedido

1 Guías de cuerpo de mueble izquierda/derecha

Largo nominal NL	BLUMOTION * 30 kg	BLUMOTION * 50 kg	BLUMOTION * 65 kg	TIP-ON ** 20 kg	TIP-ON ** 30 kg	TIP-ON ** 50 kg
270 mm	558.2701B			559.2701T		
300 mm	558.3001B			559.3001T		
350 mm	558.3501B01				559.3501T	
400 mm	558.4001B01				559.4001T	
450 mm	558.4501B01	559.4501B	556.4501B			559.4501T
500 mm	558.5001B	559.5001B	556.5001B			559.5001T
550 mm	558.5501B	559.5501B	556.5501B			559.5501T
600 mm		559.6001B	556.6001B			559.6001T
650 mm		559.6501B	556.6501B			559.6501T

* Apto para pieza adicional SERVO-DRIVE

** Para obtener información sobre pedidos, véase TIP-ON p. TANDEMBOX

2 Perfiles y tapas izquierda/derecha

Largo nominal NL	SW	TS	Inox
270 mm	358L2702SA2		358L2702IA2
300 mm	358L3002SA2		358L3002IA2
350 mm	358L3502SA2		358L3502IA2
400 mm	358L4002SA2		358L4002IA2
450 mm	358L4502SA2		358L4502IA2
500 mm	358L5002SA2		358L5002IA2
550 mm	358L5502SA2		358L5502IA2
600 mm	359L6002SA2		359L6002IA2
650 mm	359L6502SA2		359L6502IA2

Con impresión individual de tapas a partir de 1000 piezas

9 BOXCAP izquierda/derecha

Largo nominal NL	SW	TS	Inox
270 mm	Z37L260S.D		Z37L260I.D
300 mm	Z37L290S.D		Z37L290I.D
350 mm	Z37L340S.D		Z37L340I.D
400 mm	Z37L390S.D		Z37L390I.D
450 mm	Z37L440S.D		Z37L440I.D
500 mm	Z37L490S.D		Z37L490I.D
550 mm	Z37L540S.D		Z37L540I.D
600 mm	Z37L590S.D		Z37L590I.D
650 mm	Z37L640S.D		Z37L640I.D

7 Guardacuerpo transversal

Blanco seda, negro tierra, niquelado	ZRG.1046Z
P. cortar a medida, 1046 mm	
Corte	Ancho int. d. cuerpo LW - 122 mm

3 Adaptador trasera izquierda/derecha

Blanco seda, negro tierra, niquelado	Z30D000SL
Acero	

4 Fijación frontal y tapas izquierda/derecha

Blanco seda, negro tierra, niquelado	ZIF.82D0.01
Pieza de sujeción incl. Z31A0008	

5 Pieza delantera sin ranura

Blanco seda, negro tierra, niquelado	Z31L1036A
P. cortar a medida, 1036 mm	
Corte	Ancho int. d. cuerpo LW - 132 mm

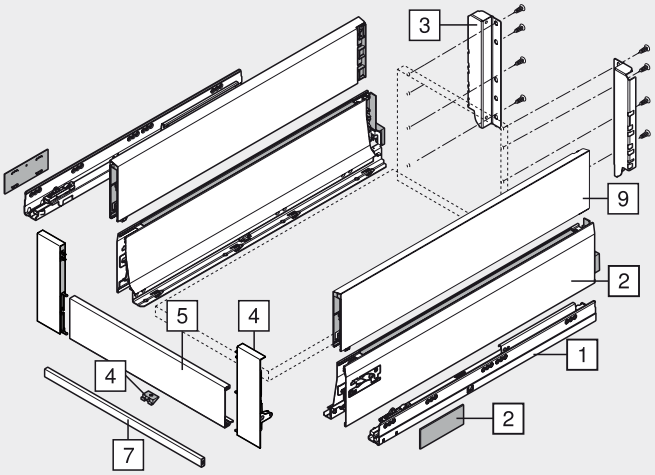

Módulo extraíble interior – BOXCAP – D

Planificación

Espacio ocupado en el cuerpo

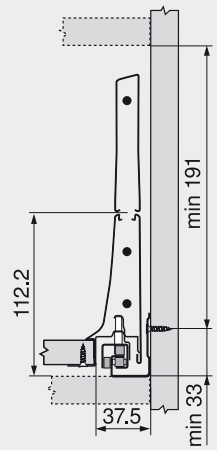

Cotas de montaje trasera

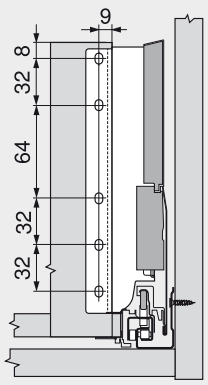

Posición de atornillado de las guías cuerpo de mueble

Largo nominal NL (mm)

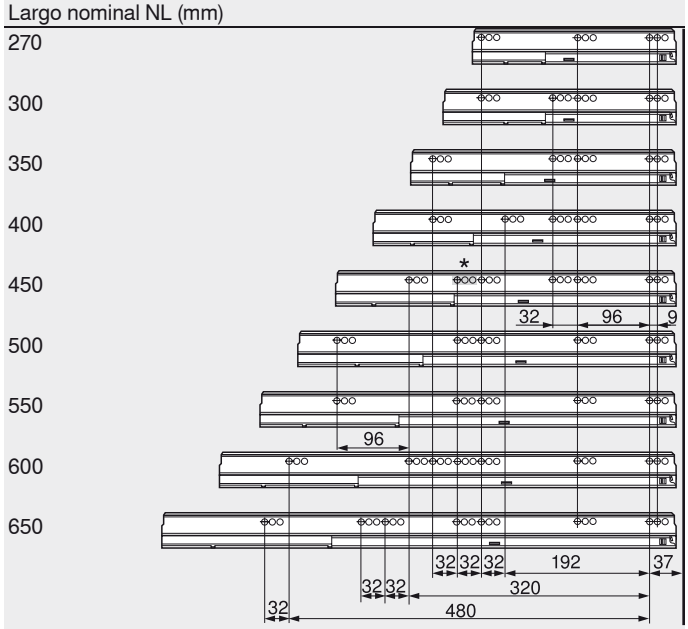

Prof mín. Interior cuerpo del mueble = largo nominal NL + 3 mm
* Sólo para 558.4501B (30 kg)

Cotas de corte tableros aglo de 16 mm

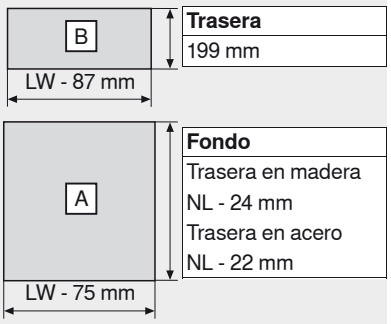

Trasera	
199 mm	
Fondo	
Trasera en madera	
NL - 24 mm	
Trasera en acero	
NL - 22 mm	

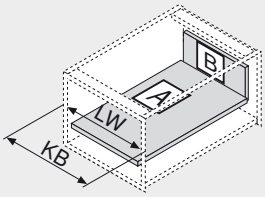

KB Ancho de cuerpo de mueble
LW Ancho interior cuerpo de mueble
NL Largo nominal

Indicaciones para los laterales

Visión general – TANDEMBOX intivo – elementos básicos	295	Fijación guías de cuerpo de mueble – BLUMOTION	336
Visión general – ORGA-LINE para TANDEMBOX intivo	347	Fijación guías de cuerpo de mueble – TIP-ON	521
Visión general – SERVO-DRIVE para TANDEMBOX	477	Montaje, desmontaje y ajuste	338
Visión general – TIP-ON para TANDEMBOX	519	Visión general – ayudas de montaje	705
Accesorios – trasera en acero	332	Para más información técnica	804
Accesorios	333		

Infobox
Recomendamos la planificación del cuerpo a prueba de colisiones con DYNAPLAN que se incluye gratuitamente en el DVD DYNALOG limited.

TANDEMBOX – sistema de extensión

► TANDEMBOX intivo – elementos de base

►► SPACE CORNER con SYNCROMOTION

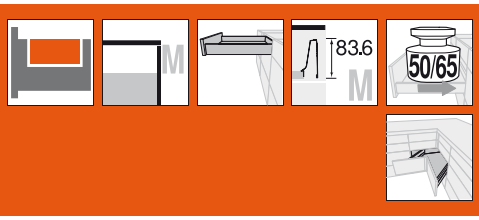

Cajón – M



- Función de apertura y cierre interesante SYNCROMOTION
- Uso de frentes estándar
- TANDEM inside – para el deslizamiento ligero durante la vida útil del mueble
- Perfiles de acero en blanco seda (SW), acero en negro tierra (TS) y acero inoxidable (Inox)
- Ajuste bidimensional del frente
- **BLUMOTION** integrado para lograr que los cajones se cierren de forma suave y silenciosa

Espacio ocupado

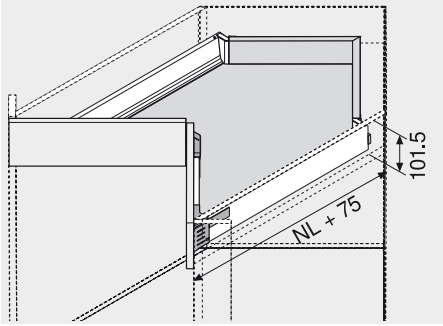

NL Largo nominal

Información de pedido

1 	Guías de cuerpo de mueble izquierda/derecha BLUMOTION	
Largo nominal NL	**50 kg**	**65 kg**
600 mm	559.6001B	556.6001B
650 mm	559.6501B	556.6501B

2 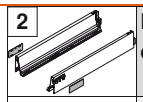	Perfiles y tapas izquierda/derecha		
Largo nominal NL	**SW**	**TS**	**Inox**
600 mm	359M6002SA		359M6002IA
650 mm	359M6502SA		359M6502IA

Con impresión individual de tapas a partir de 1000 piezas

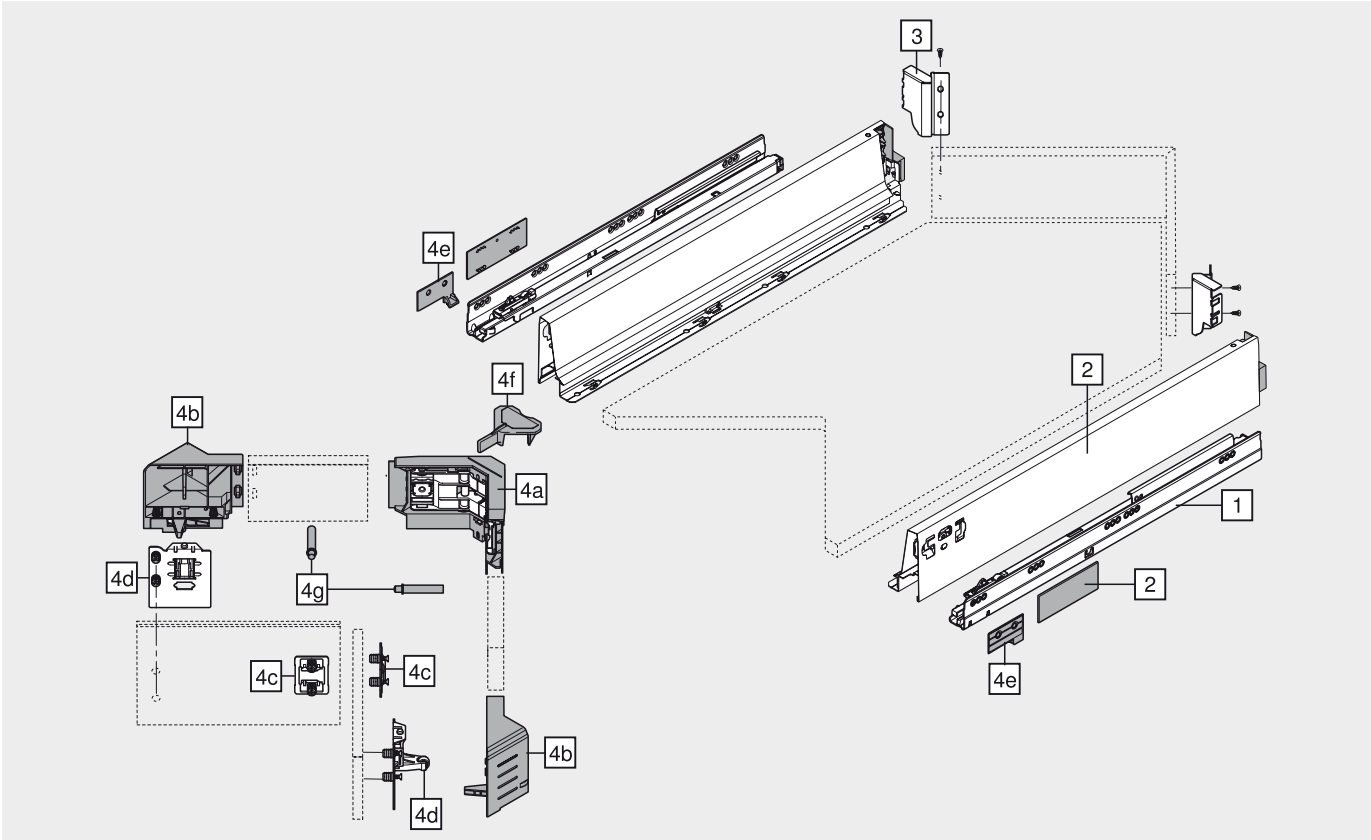

Cajón – M

Información de pedido

3	**Adaptador trasera rinconera izquierda/derecha**	
	Blanco seda, negro tierra, niquelado	Z30M000S.45
	Acero	

4	 **Juego SYNCROMOTION**	
blanco seda, RAL 7037 gris polvo		Z33M00E0A6

Consta de:		
	4a **Herraje syncro frontal**	
	blanco seda, RAL 7037 gris polvo	1 x
	4b **Pieza frontal rinconera izquierda/derecha**	
	blanco seda, RAL 7037 gris polvo	1 x
	4c **Fijación frontal Syncro**	
		2 x
	4d **Fijación frontal con cilindro izquierda/derecha**	
		1 x
	4e **Palanca oscilante con corredera izquierda/derecha**	
		1 x
	4f **Calibre de ensamblaje 4 mm**	
	naranja	1 x
	4g **BLUMOTION**	
	RAL 7037 gris polvo	2 x
	4h **Tornillo de cabeza avellanada M5 x 25**	
		2 x
	4i **Tornillo de plástico 4.8 x 30**	
		3 x

Planificación

Para planificar, utilice nuestro software de planificación **DYNALOG!**

Indicaciones para los laterales

Visión general – TANDEMBOX intivo – elementos básicos	295	Visión general – ayudas de montaje	705
Visión general – ORGA-LINE para TANDEMBOX intivo	347	Para más información técnica	804
Visión general – SERVO-DRIVE para TANDEMBOX	477		
Accesorios	333		
Fijación guías de cuerpo de mueble – BLUMOTION	336		
Montaje, desmontaje y ajuste	338		

Infobox

Recomendamos la planificación del cuerpo a prueba de colisiones con DYNAPLAN que se incluye gratuitamente en el DVD DYNALOG limited.

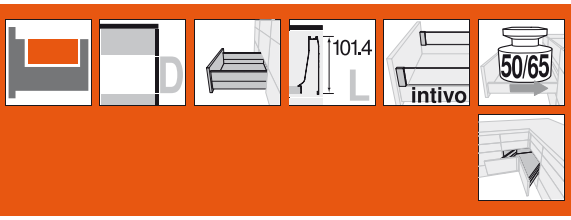

Cacerolero – BOXCOVER – D



- Función de apertura y cierre interesante SYNCROMOTION
- Uso de frentes estándar
- Con BOXCOVER y elemento de inserción
- TANDEM inside – para el deslizamiento ligero durante la vida útil del mueble
- Perfiles de acero en blanco seda (SW), acero en negro tierra (TS) y acero inoxidable (Inox)
- Ajuste bidimensional del frente
- **BLUMOTION** integrado para lograr que los cajones se cierren de forma suave y silenciosa

Espacio ocupado

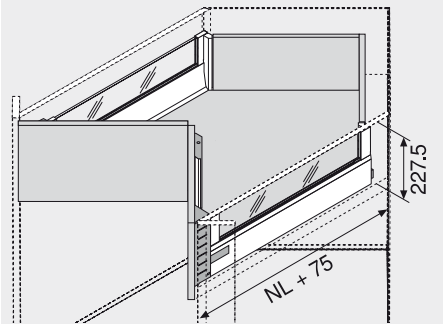

NL Largo nominal

Información de pedido

1	Guías de cuerpo de mueble izquierda/derecha BLUMOTION	
Largo nominal NL	50 kg	65 kg
600 mm	559.6001B	556.6001B
650 mm	559.6501B	556.6501B

2	Perfiles y tapas izquierda/derecha		
Largo nominal NL	SW	TS	Inox
600 mm	359L6002SA2		359L6002IA2
650 mm	359L6502SA2		359L6502IA2

Con impresión individual de tapas a partir de 1000 piezas

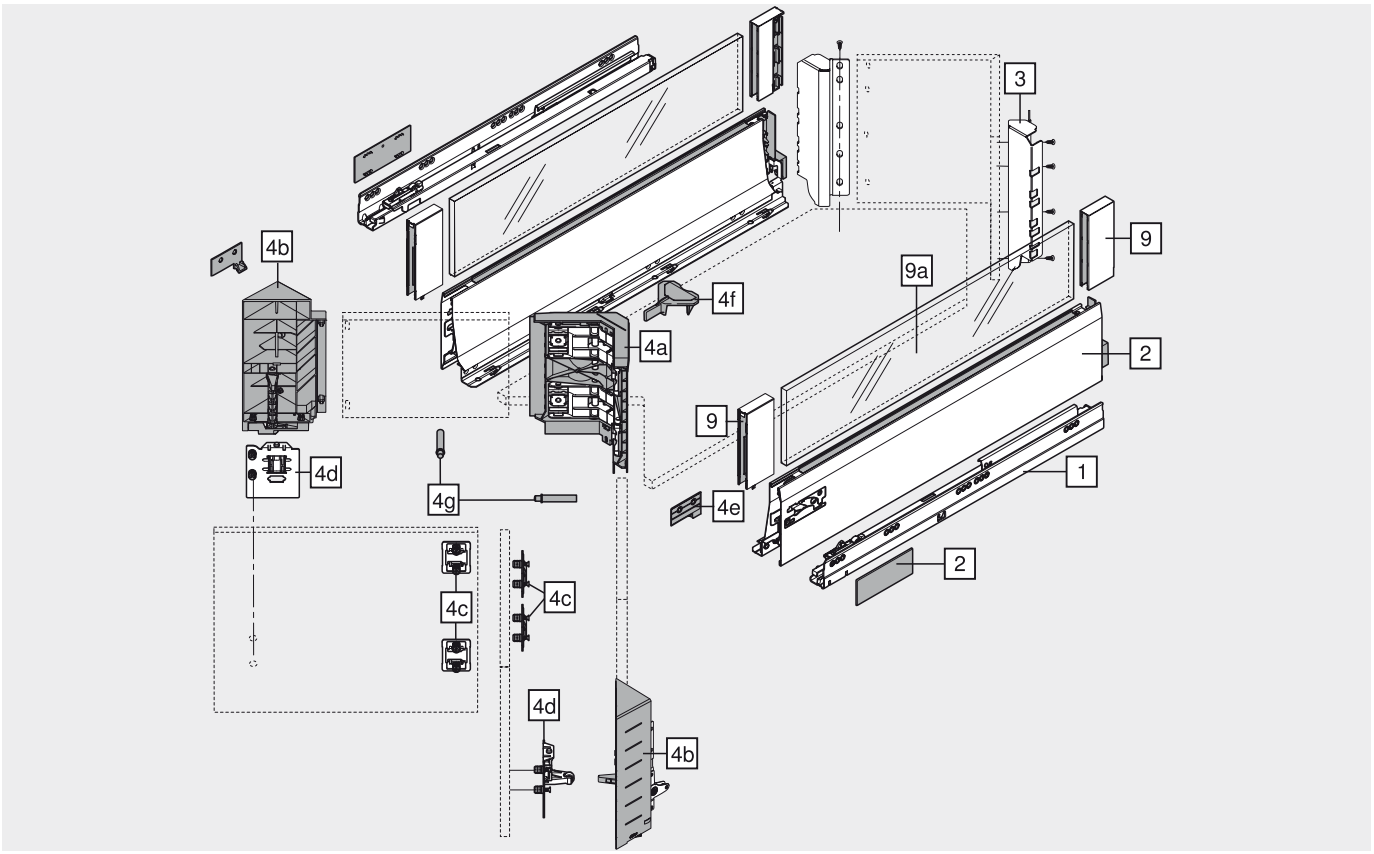

Cacerolero – BOXCOVER – D

Información de pedido

9	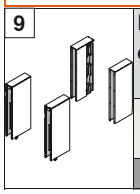	BOXCOVER izquierda/ derecha	
		SW / TS	Inox
		Z36L002G.S	Z36L002G.I

9a		Elementos de inserción de vidrio (lateral)
	Vidrio	Z37GxxxD

3		Adaptador trasera rinconera izquierda/derecha
	Blanco seda, negro tierra, niquelado	Z30D000SL45
	Acero	

4	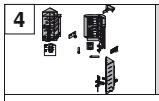	Juego SYNCROMOTION
blanco seda, RAL 7037 gris polvo		Z33D0L00A6

Consta de:

	4a	Herraje syncro frontal
	blanco seda, RAL 7037 gris polvo	1 x
	4b	Pieza frontal rinconera izquierda/derecha
	blanco seda, RAL 7037 gris polvo	1 x
	4c	Fijación frontal Syncro
		4 x
	4d	Fijación frontal con cilindro izquierda/derecha
		1 x
	4e	Palanca oscilante con corredera izquierda/derecha
		1 x
	4f	Calibre de ensamblaje 4 mm
	naranja	1 x
	4g	BLUMOTION
	RAL 7037 gris polvo	2 x
	4h	Tornillo de cabeza avellanada M5 x 25
		2 x
	4i	Tornillo de plástico 4.8 x 30
		3 x

Planificación

Para planificar, utilice nuestro software de planificación **DYNALOG!**

Indicaciones para los laterales

Visión general – TANDEMBOX intivo – elementos básicos	295	Fijación guías de cuerpo de mueble – BLUMOTION	336
Visión general – ORGA-LINE para TANDEMBOX intivo	347	Montaje, desmontaje y ajuste	338
Visión general – SERVO-DRIVE para TANDEMBOX	477	Visión general – ayudas de montaje	705
Elementos de inserción	330	Para más información técnica	804
Cotas de corte elementos de inserción	305		
Accesorios	333		

Infobox

Recomendamos la planificación del cuerpo a prueba de colisiones con DYNAPLAN que se incluye gratuitamente en el DVD DYNALOG limited.

TANDEMBOX – sistema de extensión

► TANDEMBOX intivo – elementos de base

►► SPACE CORNER con SYNCROMOTION

Cacerolero – BOXCAP – D



- Función de apertura y cierre interesante SYNCROMOTION
- Uso de frentes estándar
- Con BOXCAP
- TANDEM inside – para el deslizamiento ligero durante la vida útil del mueble
- Perfiles de acero en blanco seda (SW), acero en negro tierra (TS) y acero inoxidable (Inox)
- Ajuste bidimensional del frente
- **BLUMOTION** integrado para lograr que los cajones se cierren de forma suave y silenciosa

Espacio ocupado

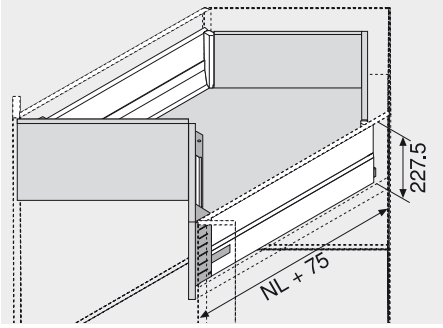

NL Largo nominal

Información de pedido

1 	Guías de cuerpo de mueble izquierda/derecha BLUMOTION	
Largo nominal NL	50 kg	65 kg
600 mm	559.6001B	556.6001B
650 mm	559.6501B	556.6501B

2 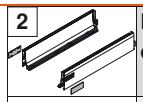	Perfiles y tapas izquierda/derecha		
Largo nominal NL	SW	TS	Inox
600 mm	359L6002SA2		359L6002IA2
650 mm	359L6502SA2		359L6502IA2

Con impresión individual de tapas a partir de 1000 piezas

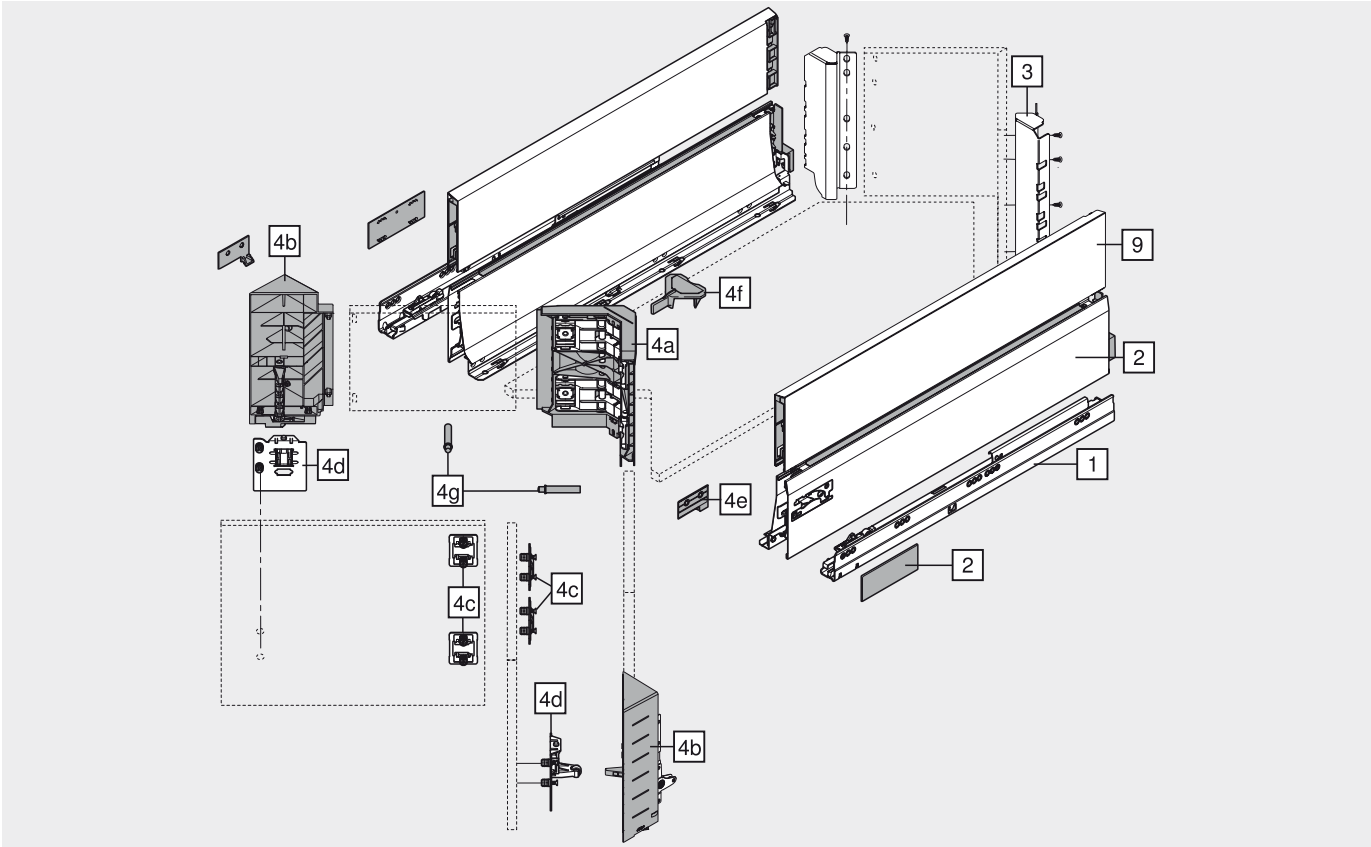

Cacerolero – BOXCAP – D

Información de pedido

9	BOXCAP izquierda/derecha		
Largo nominal NL	SW	TS	Inox
600 mm	Z37L590S.D		Z37L590I.D
650 mm	Z37L640S.D		Z37L640I.D

3	Adaptador trasera rinconera izquierda/derecha	
	Blanco seda, negro tierra, niquelado	Z30D000SL45
	Acero	

4	Juego SYNCROMOTION	
	blanco seda, RAL 7037 gris polvo	Z33D0L00A6

Consta de:		
4a	Herraje syncro frontal	
	blanco seda, RAL 7037 gris polvo	1 x
4b	Pieza frontal rinconera izquierda/derecha	
	blanco seda, RAL 7037 gris polvo	1 x
4c	Fijación frontal Syncro	
		4 x
4d	Fijación frontal con cilindro izquierda/derecha	
		1 x
4e	Palanca oscilante con corredera izquierda/derecha	
		1 x
4f	Calibre de ensamblaje 4 mm	
	naranja	1 x
4g	BLUMOTION	
	RAL 7037 gris polvo	2 x
4h	Tornillo de cabeza avellanada M5 x 25	
		2 x
4i	Tornillo de plástico 4.8 x 30	
		3 x

Planificación

Para planificar, utilice nuestro software de planificación **DYNALOG!**

Indicaciones para los laterales

Visión general – TANDEMBOX intivo – elementos básicos	295	Visión general – ayudas de montaje	705
Visión general – ORGA-LINE para TANDEMBOX intivo	347	Para más información técnica	804
Visión general – SERVO-DRIVE para TANDEMBOX	477		
Accesorios	333		
Fijación guías de cuerpo de mueble – BLUMOTION	336		
Montaje, desmontaje y ajuste	338		

Infobox

Recomendamos la planificación del cuerpo a prueba de colisiones con DYNAPLAN que se incluye gratuitamente en el DVD DYNALOG limited.

TANDEMBOX – sistema de extensión

► TANDEMBOX intivo – elementos de base

►► SPACE CORNER con frente rígido

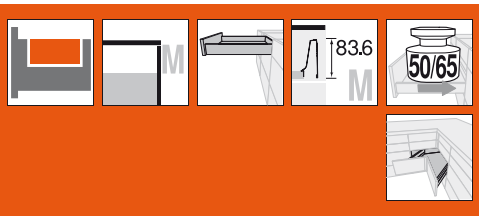

Cajón – M



- Utilización de frentes especiales
- TANDEM inside – para el deslizamiento ligero durante la vida útil del mueble
- Perfiles de acero en blanco seda (SW), acero en negro tierra (TS) y acero inoxidable (Inox)
- Ajuste bidimensional del frente
- Con **BLUMOTION** integrado para lograr que los cajones se cierren de forma suave y silenciosa, con posibilidad de combinarse con **SERVO-DRIVE**
- O con la función integrada **TIP-ON** para frentes sin tiradores

Espacio ocupado

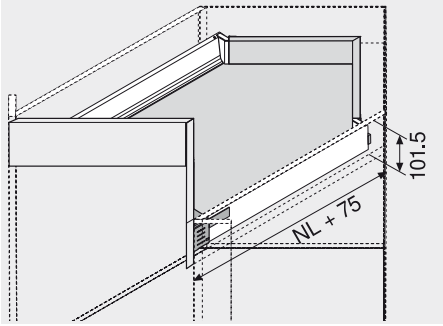

NL Largo nominal

Información de pedido

1	Guías de cuerpo de mueble izquierda/derecha		
	BLUMOTION *		TIP-ON **
Largo nominal NL	50 kg	65 kg	50 kg
600 mm	559.6001B	556.6001B	559.6001T
650 mm	559.6501B	556.6501B	559.6501T

* Apto para pieza adicional SERVO-DRIVE

** Para obtener información sobre pedidos, véase TIP-ON p. TANDEMBOX

2	Perfiles y tapas izquierda/derecha		
Largo nominal NL	SW	TS	Inox
600 mm	359M6002SA		359M6002IA
650 mm	359M6502SA		359M6502IA

Con impresión individual de tapas a partir de 1000 piezas

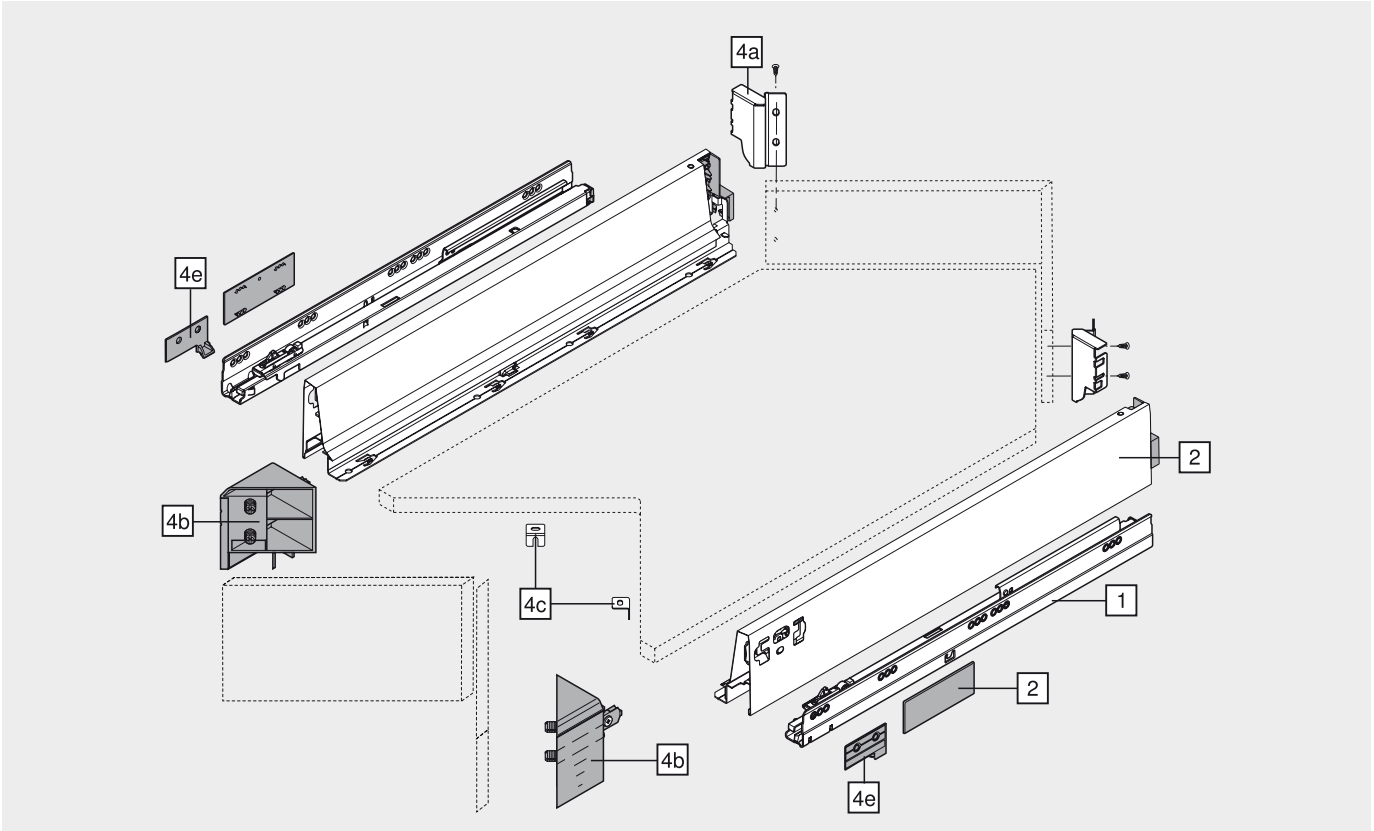

Cajón – M

Información de pedido

4	 **Juego SPACE CORNER**	
Blanco seda, negro tierra, niquelado		ZSF.340E.M1

Consta de:		
4a	**Adaptador trasera rinconera izquierda/derecha**	
	Blanco seda, negro tierra, niquelado	1 x
4b	**Pieza frontal rinconera izquierda/derecha**	
	blanco seda, RAL 7037 gris polvo	1 x
4c	**Codo en L**	
	cincado	2 x

Planificación

Para planificar, utilice nuestro software de planificación **DYNALOG!**

Indicaciones para los laterales

Visión general – TANDEMBOX intivo – elementos básicos	295	Fijación guías de cuerpo de mueble – BLUMOTION	336
Visión general – ORGA-LINE para TANDEMBOX intivo	347	Fijación guías de cuerpo de mueble – TIP-ON	521
Visión general – SERVO-DRIVE para TANDEMBOX	477	Montaje, desmontaje y ajuste	338
Visión general – TIP-ON para TANDEMBOX	519	Visión general – ayudas de montaje	705
Accesorios	333	Para más información técnica	804

Infobox

Recomendamos la planificación del cuerpo a prueba de colisiones con DYNAPLAN que se incluye gratuitamente en el DVD DYNALOG limited.

TANDEMBOX – sistema de extensión

► TANDEMBOX intivo – elementos de base

►► SPACE CORNER con frente rígido

Cacerolero – BOXCOVER – D



- Utilización de frentes especiales
- Con BOXCOVER y elemento de inserción
- TANDEM inside – para el deslizamiento ligero durante la vida útil del mueble
- Perfiles de acero en blanco seda (SW), acero en negro tierra (TS) y acero inoxidable (Inox)
- Ajuste bidimensional del frente
- Con **BLUMOTION** integrado para lograr que los cajones se cierren de forma suave y silenciosa, con posibilidad de combinarse con **SERVO-DRIVE**
- O con la función integrada **TIP-ON** para frentes sin tiradores

Espacio ocupado

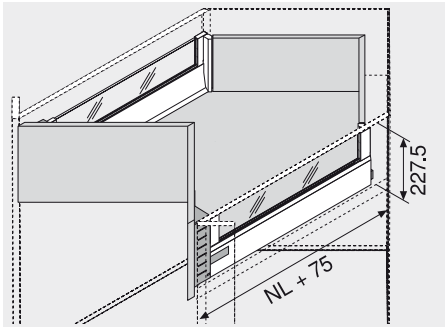

NL Largo nominal

Información de pedido

1	Guías de cuerpo de mueble izquierda/derecha		
	BLUMOTION *		TIP-ON **
Largo nominal NL	50 kg	65 kg	50 kg
600 mm	559.6001B	556.6001B	559.6001T
650 mm	559.6501B	556.6501B	559.6501T

* Apto para pieza adicional SERVO-DRIVE

** Para obtener información sobre pedidos, véase TIP-ON p. TANDEMBOX

2	Perfiles y tapas izquierda/derecha		
Largo nominal NL	SW	TS	Inox
600 mm	359L6002SA2		359L6002IA2
650 mm	359L6502SA2		359L6502IA2

Con impresión individual de tapas a partir de 1000 piezas

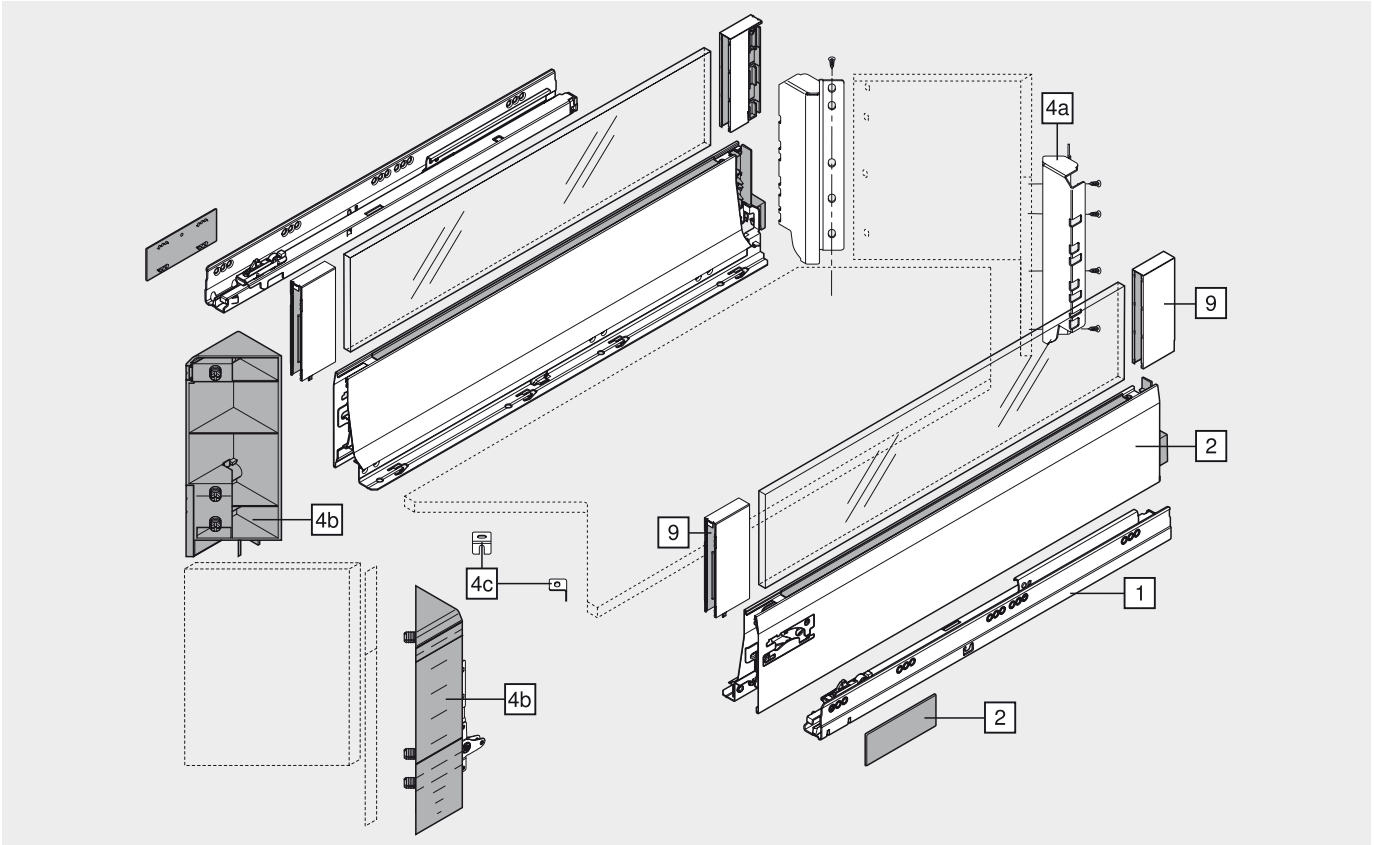

Cacerolero – BOXCOVER – D

Información de pedido

9	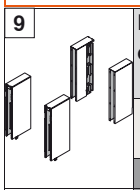	**BOXCOVER izquierda/ derecha**	
		SW Z36L002G.S	**TS** / **Inox** Z36L002G.I

9a		**Elementos de inserción de vidrio (lateral)**
	Vidrio	Z37GxxxD

4	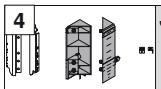	**Juego SPACE CORNER**
	Blanco seda, negro tierra, niquelado	ZSF.535E.D

Consta de:		
	**4a**	**Adaptador trasera rinconera izquierda/derecha**
	Blanco seda, negro tierra, niquelado	1 x
	**4b**	**Pieza frontal rinconera izquierda/derecha**
	blanco seda, RAL 7037 gris polvo	1 x
	**4c**	**Codo en L**
	cincado	2 x

Planificación

Para planificar, utilice nuestro software de planificación **DYNALOG!**

Indicaciones para los laterales

Visión general – TANDEMBOX intivo – elementos básicos	295	Accesorios	333
Visión general – ORGA-LINE para TANDEMBOX intivo	347	Fijación guías de cuerpo de mueble – BLUMOTION	336
Visión general – SERVO-DRIVE para TANDEMBOX	477	Fijación guías de cuerpo de mueble – TIP-ON	521
Visión general – TIP-ON para TANDEMBOX	519	Montaje, desmontaje y ajuste	338
Elementos de inserción	330	Visión general – ayudas de montaje	705
Cotas de corte elementos de inserción	305	Para más información técnica	804

Infobox

Recomendamos la planificación del cuerpo a prueba de colisiones con DYNAPLAN que se incluye gratuitamente en el DVD DYNALOG limited.

TANDEMBOX – sistema de extensión

► TANDEMBOX intivo – elementos de base

►► SPACE CORNER con frente rígido

Cacerolero – BOXCAP – D



- Utilización de frentes especiales
- Con BOXCAP
- TANDEM inside – para el deslizamiento ligero durante la vida útil del mueble
- Perfiles de acero en blanco seda (SW), acero en negro tierra (TS) y acero inoxidable (Inox)
- Ajuste bidimensional del frente
- Con **BLUMOTION** integrado para lograr que los cajones se cierren de forma suave y silenciosa, con posibilidad de combinarse con **SERVO-DRIVE**
- O con la función integrada **TIP-ON** para frentes sin tiradores

Espacio ocupado

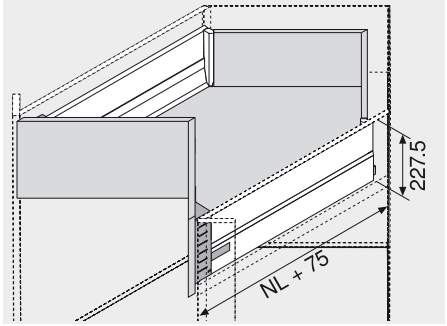

NL Largo nominal

Información de pedido

1	Guías de cuerpo de mueble izquierda/ derecha		
	BLUMOTION *		TIP-ON **
Largo nominal NL	50 kg	65 kg	50 kg
600 mm	559.6001B	556.6001B	559.6001T
650 mm	559.6501B	556.6501B	559.6501T

* Apto para pieza adicional SERVO-DRIVE

** Para obtener información sobre pedidos, véase TIP-ON p. TANDEMBOX

2	Perfiles y tapas izquierda/ derecha		
Largo nominal NL	SW	TS	Inox
600 mm	359L6002SA2		359L6002IA2
650 mm	359L6502SA2		359L6502IA2

Con impresión individual de tapas a partir de 1000 piezas

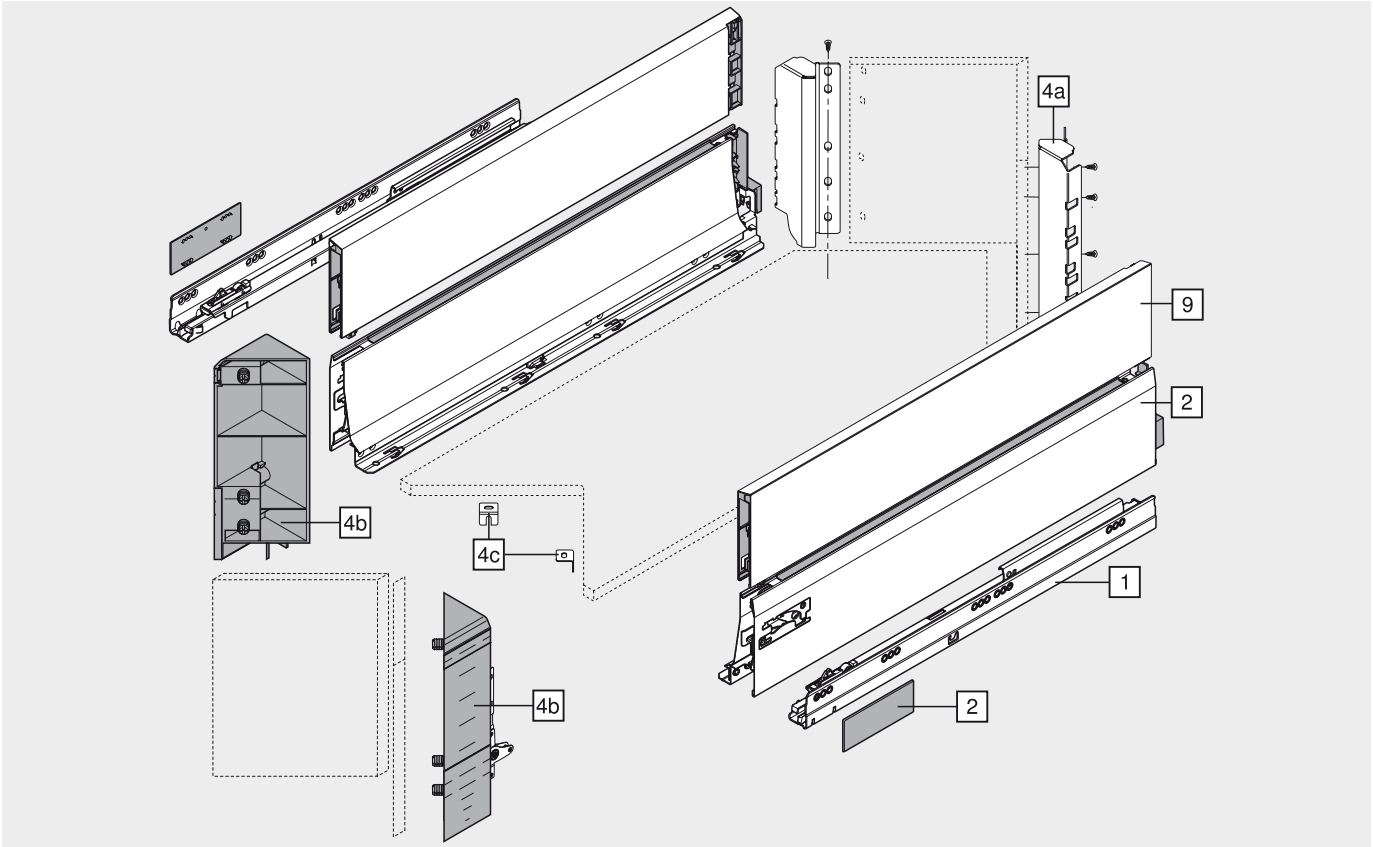

Cacerolero – BOXCAP – D

Información de pedido

9	BOXCAP izquierda/derecha		
Largo nominal NL	SW	TS	Inox
600 mm	Z37L590S.D		Z37L590I.D
650 mm	Z37L640S.D		Z37L640I.D

4	Juego SPACE CORNER	
Blanco seda, negro tierra, niquelado		ZSF.535E.D

Consta de:

4a	**Adaptador trasera rinconera izquierda/derecha**	
	Blanco seda, negro tierra, niquelado	1 x
4b	**Pieza frontal rinconera izquierda/derecha**	
	blanco seda, RAL 7037 gris polvo	1 x
4c	**Codo en L**	
	cincado	2 x

Planificación

Para planificar, utilice nuestro software de planificación **DYNALOG!**

Indicaciones para los laterales

Visión general – TANDEMBOX intivo – elementos básicos 295
Visión general – ORGA-LINE para TANDEMBOX intivo 347
Visión general – SERVO-DRIVE para TANDEMBOX 477
Visión general – TIP-ON para TANDEMBOX 519
Accesorios 333
Fijación guías de cuerpo de mueble – BLUMOTION 336
Fijación guías de cuerpo de mueble – TIP-ON 521
Montaje, desmontaje y ajuste 338
Visión general – ayudas de montaje 705
Para más información técnica 804

Infobox

Recomendamos la planificación del cuerpo a prueba de colisiones con DYNAPLAN que se incluye gratuitamente en el DVD DYNALOG limited.

TANDEMBOX – sistema de extensión

► TANDEMBOX intivo – elementos de base

►► Mueble del fregadero

Cacerolero – BOXCOVER – D



- Con extensión total oculta y controlada
- Con BOXCOVER y elemento de inserción
- TANDEM inside – para el deslizamiento ligero durante la vida útil del mueble
- Perfiles de acero en blanco seda (SW), acero en negro tierra (TS) y acero inoxidable (Inox)
- Con perfiles de fregaderoy adapt. para aprovechar óptimam. el espacio de almacenam.
- Ajuste tridimensional del frente
- Con **BLUMOTION** integrado para lograr que los cajones se cierren de forma suave y silenciosa, con posibilidad de combinarse con **SERVO-DRIVE**
- O con la función integrada **TIP-ON** para frentes sin tiradores

Espacio ocupado

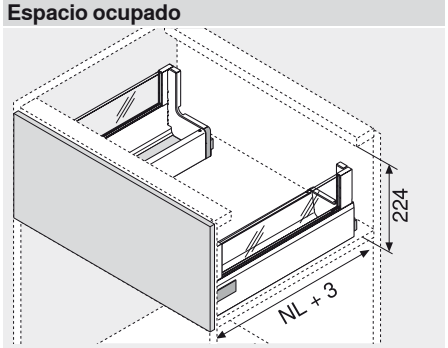

NL Largo nominal

Información de pedido

1 Guías de cuerpo de mueble izquierda/derecha

Largo nominal NL	BLUMOTION * 30 kg	BLUMOTION * 50 kg	TIP-ON ** 50 kg
450 mm	558.4501B01		559.4501T
500 mm	558.5001B		559.5001T
550 mm	558.5501B		559.5501T
600 mm		559.6001B	559.6001T
650 mm		559.6501B	559.6501T

* Apto para pieza adicional SERVO-DRIVE

** Para obtener información sobre pedidos, véase TIP-ON p. TANDEMBOX

2 Perfiles y tapas izquierda/derecha

Largo nominal NL	SW	TS	Inox
450 mm	358L4502SA2		358L4502IA2
500 mm	358L5002SA2		358L5002IA2
550 mm	358L5502SA2		358L5502IA2
600 mm	359L6002SA2		359L6002IA2
650 mm	359L6502SA2		359L6502IA2

Con impresión individual de tapas a partir de 1000 piezas

11 Perfil del fregadero izquierda/derecha

Largo nominal NL	SW	TS	Inox
450 mm	358M4504SG		358M4504IG
500 mm	358M5004SG		358M5004IG
550 mm	358M5504SG		358M5504IG
600 mm	358M6004SG		358M6004IG
650 mm	358M6504SG		358M6504IG

9 BOXCOVER izquierda/derecha

SW	TS	Inox
Z36L002G.S		Z36L002G.I

9a Elementos de inserción de vidrio (lateral)

Vidrio	Z37GxxxD

3 Trasera en acero con forma de L izquierda/derecha

Blanco seda, negro tierra, niquelado	Z30D120S.6S
Acero	

4 Fijación frontal

Versión para atornillar	2 x	ZSF.5220
Versión EXPANDO	2 x	ZSF.532E

12 Adaptador trasera izquierda/derecha

Blanco seda, negro tierra, niquelado	Z30N000S.04
Acero	

13 Adaptador izquierda/derecha

RAL 7037 gris polvo	Z30N0002.6Z
Plástico	

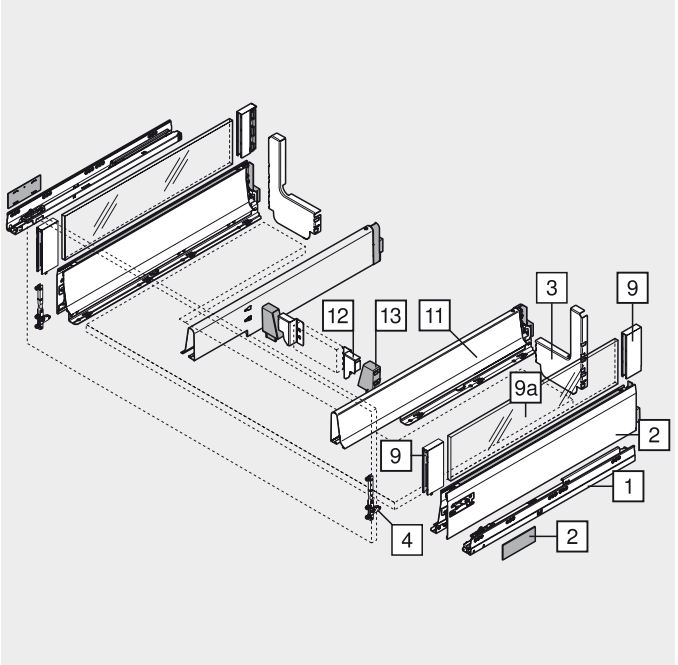

Cacerolero – BOXCOVER – D

Planificación

Espacio ocupado en el cuerpo

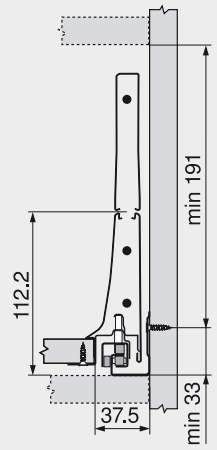

Cotas de montaje frente versión para atornillar

FA Recubrimiento del frente

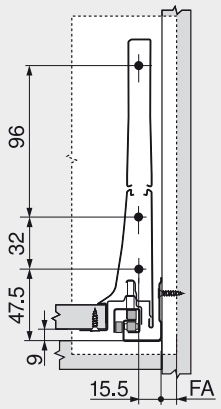

Cotas de taladrado frente versión EXPANDO

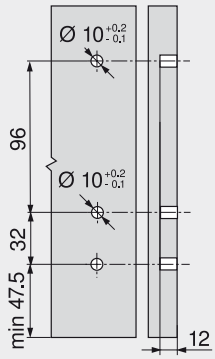

Posición de atornillado de las guías cuerpo de mueble

Largo nominal NL (mm)

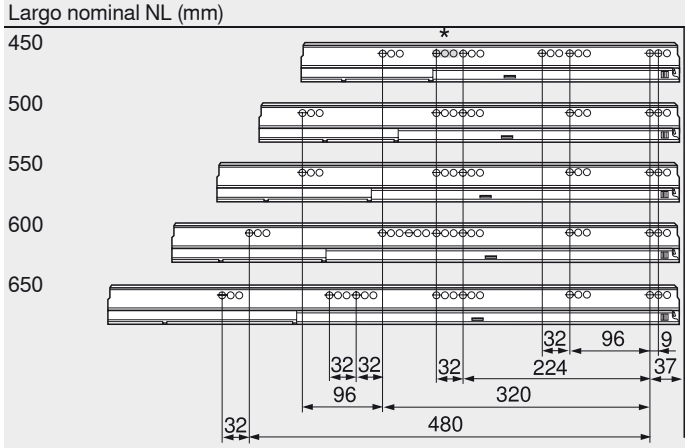

Prof mín. Interior cuerpo del mueble = largo nominal NL + 3 mm
* Sólo para 558.4501B (30 kg)

Dimensiones de instalación del adaptador

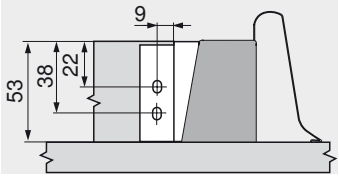

Cotas de corte tableros aglo de 16 mm

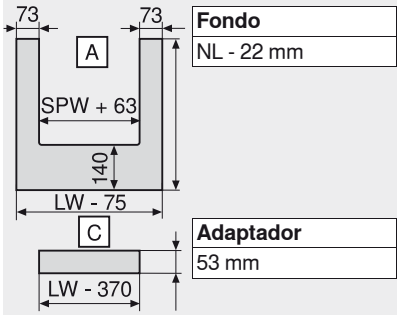

Fondo
NL - 22 mm

Adaptador
53 mm

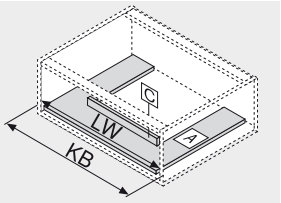

KB Ancho de cuerpo de mueble
LW Ancho interior cuerpo de mueble
NL Largo nominal
SPW Ancho interior entre los perfiles del fregadero

Indicaciones para los laterales

Visión general – TANDEMBOX intivo – elementos básicos	295	Accesorios	333
Visión general – ORGA-LINE para TANDEMBOX intivo	347	Fijación guías de cuerpo de mueble – BLUMOTION	336
Visión general – SERVO-DRIVE para TANDEMBOX	477	Fijación guías de cuerpo de mueble – TIP-ON	521
Visión general – TIP-ON para TANDEMBOX	519	Montaje, desmontaje y ajuste	338
Elementos de inserción	330	Visión general – ayudas de montaje	705
Cotas de corte elementos de inserción	305	Para más información técnica	804

Infobox
Recomendamos la planificación del cuerpo a prueba de colisiones con DYNAPLAN que se incluye gratuitamente en el DVD DYNALOG limited.

Cacerolero – BOXCAP – D



- Con extensión total oculta y controlada
- Con BOXCAP
- TANDEM inside – para el deslizamiento ligero durante la vida útil del mueble
- Perfiles de acero en blanco seda (SW), acero en negro tierra (TS) y acero inoxidable (Inox)
- Con perfiles de fregaderoy adapt. para aprovechar óptimam. el espacio de almacenam.
- Ajuste tridimensional del frente
- Con **BLUMOTION** integrado para lograr que los cajones se cierren de forma suave y silenciosa, con posibilidad de combinarse con **SERVO-DRIVE**
- O con la función integrada **TIP-ON** para frentes sin tiradores

Espacio ocupado

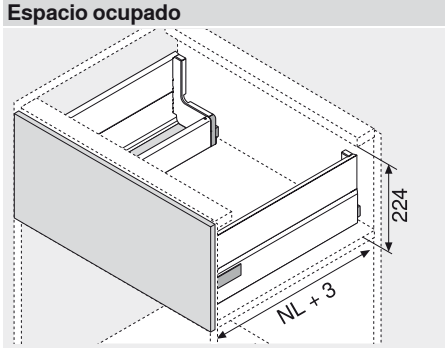

NL Largo nominal

Información de pedido

1 Guías de cuerpo de mueble izquierda/derecha

Largo nominal NL	BLUMOTION * 30 kg	BLUMOTION * 50 kg	TIP-ON ** 50 kg
450 mm	558.4501B01		559.4501T
500 mm	558.5001B		559.5001T
550 mm	558.5501B		559.5501T
600 mm		559.6001B	559.6001T
650 mm		559.6501B	559.6501T

* Apto para pieza adicional SERVO-DRIVE

** Para obtener información sobre pedidos, véase TIP-ON p. TANDEMBOX

2 Perfiles y tapas izquierda/derecha

Largo nominal NL	SW	TS	Inox
450 mm	358L4502SA2		358L4502IA2
500 mm	358L5002SA2		358L5002IA2
550 mm	358L5502SA2		358L5502IA2
600 mm	359L6002SA2		359L6002IA2
650 mm	359L6502SA2		359L6502IA2

Con impresión individual de tapas a partir de 1000 piezas

11 Perfil del fregadero izquierda/derecha

Largo nominal NL	SW	TS	Inox
450 mm	358M4504SG		358M4504IG
500 mm	358M5004SG		358M5004IG
550 mm	358M5504SG		358M5504IG
600 mm	358M6004SG		358M6004IG
650 mm	358M6504SG		358M6504IG

9 BOXCAP izquierda/derecha

Largo nominal NL	SW	TS	Inox
450 mm	Z37L440S.D		Z37L440I.D
500 mm	Z37L490S.D		Z37L490I.D
550 mm	Z37L540S.D		Z37L540I.D
600 mm	Z37L590S.D		Z37L590I.D
650 mm	Z37L640S.D		Z37L640I.D

3 Trasera en acero con forma de L izquierda/derecha

Blanco seda, negro tierra, niquelado	Z30D120S.6S
Acero	

4 Fijación frontal

Versión para atornillar	2 x	ZSF.5220
Versión EXPANDO	2 x	ZSF.532E

12 Adaptador trasera izquierda/derecha

Blanco seda, negro tierra, niquelado	Z30N000S.04
Acero	

13 Adaptador izquierda/derecha

RAL 7037 gris polvo	Z30N0002.6Z
Plástico	

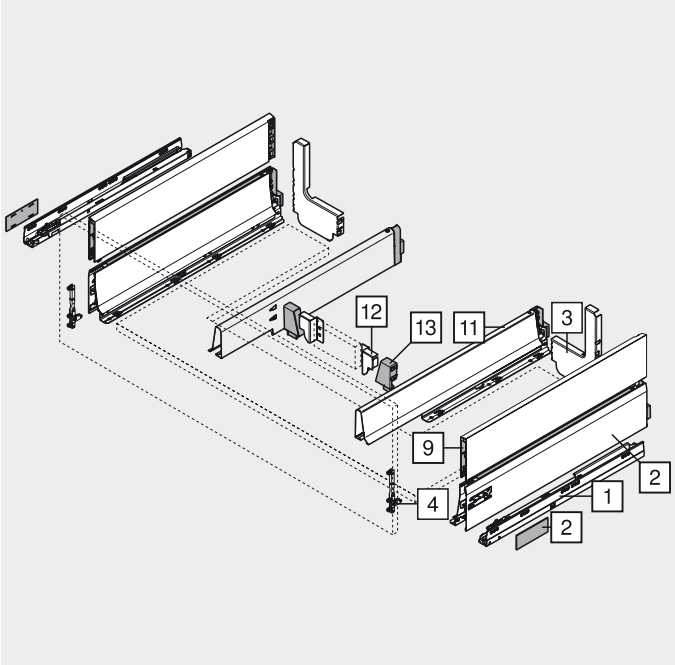

Cacerolero – BOXCAP – D

Planificación

Espacio ocupado en el cuerpo

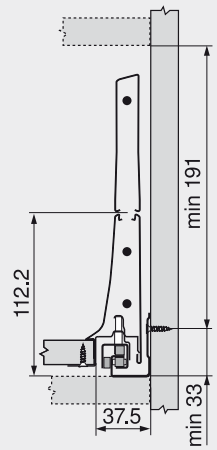

Cotas de montaje frente versión para atornillar

FA Recubrimiento del frente

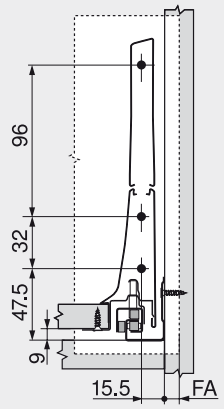

Cotas de taladrado frente versión EXPANDO

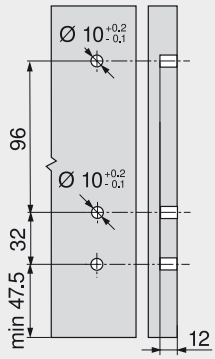

Posición de atornillado de las guías cuerpo de mueble

Largo nominal NL (mm)

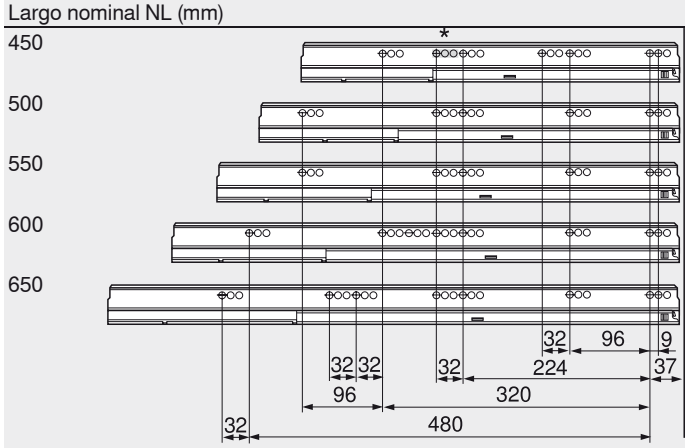

Prof mín. Interior cuerpo del mueble = largo nominal NL + 3 mm
* Sólo para 558.4501B (30 kg)

Dimensiones de instalación del adaptador

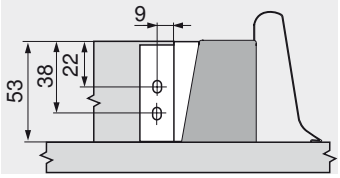

Cotas de corte tableros aglo de 16 mm

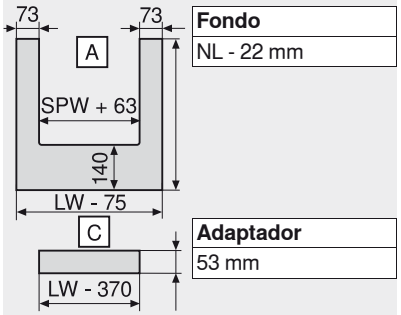

Fondo
NL - 22 mm

Adaptador
53 mm

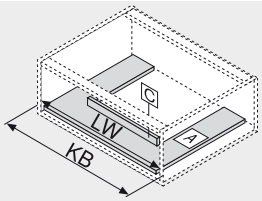

KB Ancho de cuerpo de mueble
LW Ancho interior cuerpo de mueble
NL Largo nominal
SPW Ancho interior entre los perfiles del fregadero

Indicaciones para los laterales

Visión general – TANDEMBOX intivo – elementos básicos 295
Visión general – ORGA-LINE para TANDEMBOX intivo 347
Visión general – SERVO-DRIVE para TANDEMBOX 477
Visión general – TIP-ON para TANDEMBOX 519
Accesorios 333
Fijación guías de cuerpo de mueble – BLUMOTION 336
Fijación guías de cuerpo de mueble – TIP-ON 521
Montaje, desmontaje y ajuste 338
Visión general – ayudas de montaje 705
Para más información técnica 804

Infobox
Recomendamos la planificación del cuerpo a prueba de colisiones con DYNAPLAN que se incluye gratuitamente en el DVD DYNALOG limited.

Armario despensa con puerta



- El armario despensa contiene caceroleros interiores y en la zona superior, estantes
- Espacio suficiente y estabilidad, incluso para guardar artículos grandes y pesados
- Las divisiones interiores ORGA-LINE procuran orden y visibilidad a los módulos extraíbles
- Hasta el 55 % más de espacio de almacenaje gracias a las traseras y laterales altos
- Acceso posible desde cualquier lado
- Con **BLUMOTION** integrado para lograr que los cajones se cierren de forma suave y silenciosa, con posibilidad de combinarse con **SERVO-DRIVE**



Información de pedido

	Elementos de base	
Cacerolero interior **Recomendaciones de uso**	intivo	intivo
Cacerolero interior	306	310
Provisiones	346	346
Puerta	155°	
Bisagra CLIP top de 155°	168	

Anchos de cuerpo de mueble recomendados: 450 - 600 mm

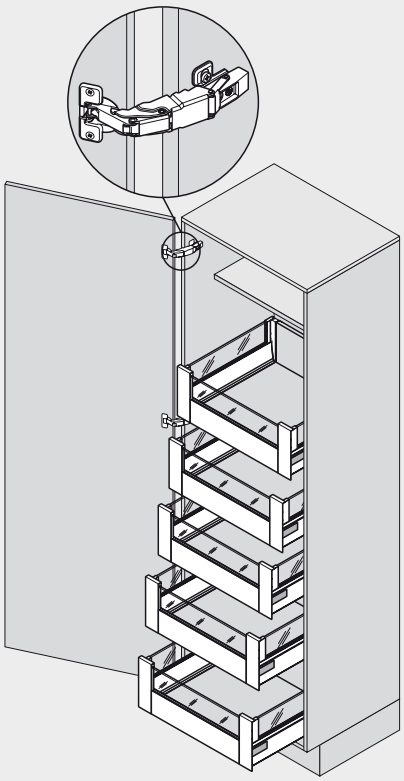

Indicaciones para los laterales

Visión general – TANDEMBOX intivo – elementos básicos	295	BLUMOTION para puertas	153
Visión general – ORGA-LINE para TANDEMBOX intivo	347	Accesorios	333
Visión general – SERVO-DRIVE para TANDEMBOX	477	Montaje, desmontaje y ajuste	338
Visión general – TIP-ON para TANDEMBOX	519	Visión general – ayudas de montaje	705
Bisagra CLIP top de 155°	168	Para más información técnica	804

Infobox

Recomendamos la planificación del cuerpo a prueba de colisiones con DYNAPLAN que se incluye gratuitamente en el DVD DYNALOG limited.

Armario despensa con puerta

Planificación

Espacio ocupado en el cuerpo

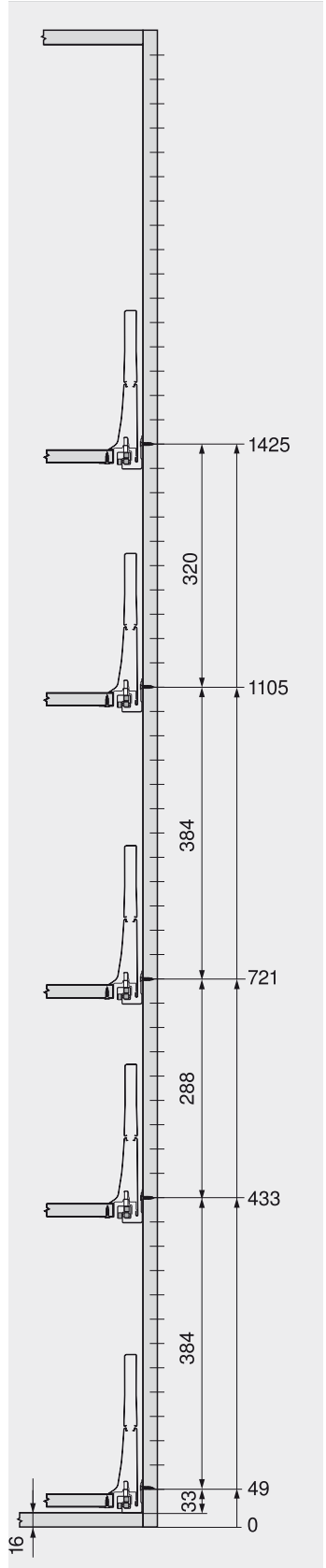

Cotas de taladrado frente

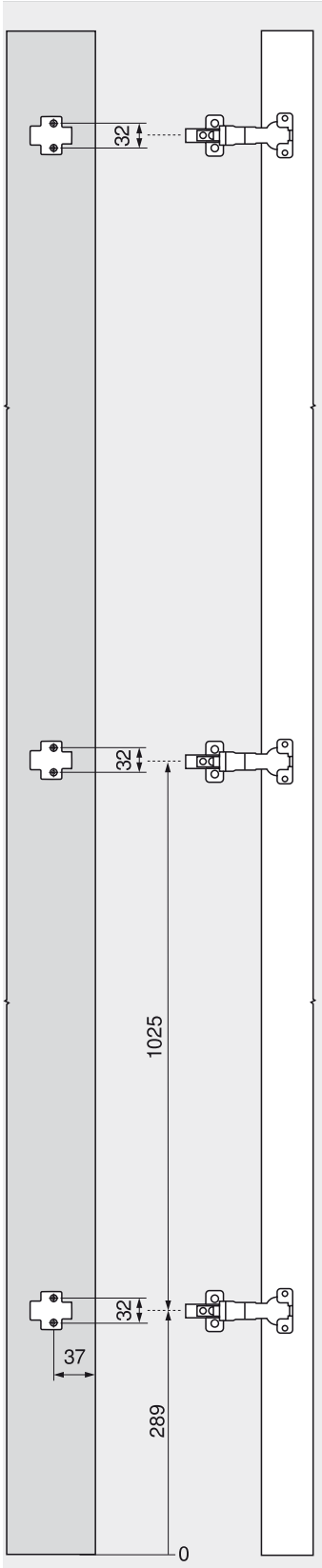

Todas las dimensiones se orientan de acuerdo con el sistema 32 mm.

1. Taladrado en línea, válido para cuerpos de mueble de 16 mm y juego inferior = 0 mm.

Indicaciones para los laterales

Cantidad de bisagras	812

Elementos de inserción en vidrio

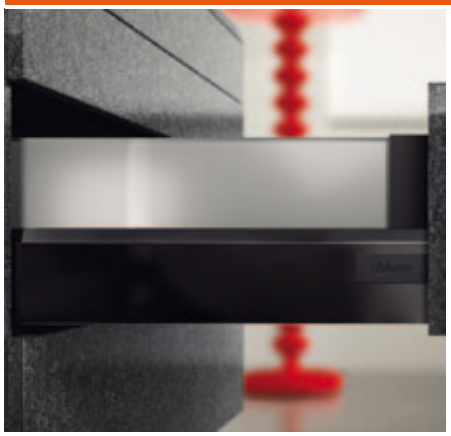

- Se pueden generar diseños únicos en su interior
- Elementos de inserción en vidrio
- Vidrio sin impresión, satinado o transparente

Indicaciones para los laterales

Visión general – TANDEMBOX intivo – elementos básicos	295
Montaje, desmontaje y ajuste	338
Visión general – ayudas de montaje	705
Para más información técnica	804

Información de pedido

Vidrio – sin impresión

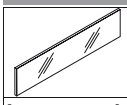 Elementos de inserción de vidrio (lateral)		
Largo nominal NL	Optiwhite satinado	Optiwhite claro
270 mm	Z37G210D	Z37G210D
300 mm	Z37G240D	Z37G240D
350 mm	Z37G290D	Z37G290D
400 mm	Z37G340D	Z37G340D
450 mm	Z37G390D	Z37G390D
500 mm	Z37G440D	Z37G440D
550 mm	Z37G490D	Z37G490D
600 mm	Z37G540D	Z37G540D
650 mm	Z37G590D	Z37G590D

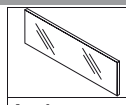 Elementos de inserción de vidrio (para cacerolero interior frontal) Espesor del lateral 15, 16 mm		
Ancho cuerpo de mueble KB	Optiwhite satinado	Optiwhite claro
300 mm	Z37G150D	Z37G150D
400 mm	Z37G250D	Z37G250D
450 mm	Z37G300D	Z37G300D
500 mm	Z37G350D	Z37G350D
600 mm	Z37G450D	Z37G450D
900 mm	Z37G750D	Z37G750D
1200 mm	Z37G1050D	Z37G1050D

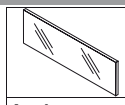 Elementos de inserción de vidrio (para cacerolero interior frontal) Espesor del lateral 18, 19 mm		
Ancho cuerpo de mueble KB	Optiwhite satinado	Optiwhite claro
300 mm	Z37G144D	Z37G144D
400 mm	Z37G244D	Z37G244D
450 mm	Z37G294D	Z37G294D
500 mm	Z37G344D	Z37G344D
600 mm	Z37G444D	Z37G444D
900 mm	Z37G744D	Z37G744D
1200 mm	Z37G1044D	Z37G1044D

Elemento de inserción de cuero sintético



- Se pueden generar diseños únicos en su interior
- Elementos de inserción de cuero sintético
- Distintos colores y estructuras

Configurador de diseños

Marcar el acento utilizando cuero sintético – configure un elemento de inserción según sus deseos.
El programa puede variar según cada país.
Pregunte a su distribuidor más cercano.

Web-Link

Configurador de diseños
http://myintivo.blum.com

Información de pedido

Cuero sintético

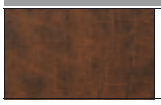

- 9 colores y estructuras diferentes
- Se pueden utilizar todos los largos y anchos nominales
- Para cortar a la medida
- Más información en Internet http://myintivo.blum.com

☎ Z37FxxxDx

Visión general – cuero sintético

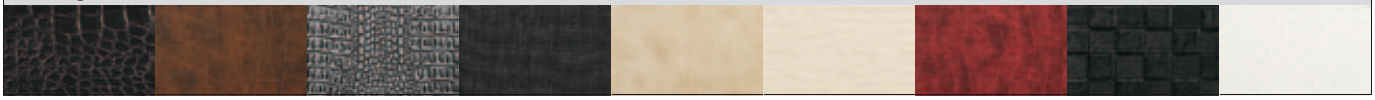

Elementos de inserción en vidrio — impreso



- Se pueden generar diseños únicos en su interior
- Elementos de inserción en vidrio
- Vidrio impreso con un elemento decorativo de Blum
- Vidrio con impresión individualizada

Configurador de diseños

Marcar el acento utilizando vidrio – configure sus elementos decorativos utilizando sus colores favoritos.
El programa puede variar según cada país.
Pregunte a su distribuidor más cercano.

Web-Link

Configurador de diseños
http://myintivo.blum.com

Información de pedido

Vidrio impreso con elementos decorativos de Blum

	- Fabricación individualizada - Se pueden utilizar todos los largos y anchos nominales	- Cantidad mínima de pedido: 50 piezas - Más información en Internet http://myintivo.blum.com	☎ Z37GxxxDx

Vidrio impreso con elementos decorativos individuales

Su propio diseño	- Fabricación individualizada - Se pueden utilizar todos los largos y anchos nominales	- Cantidad mínima de pedido: 50 piezas - Más información en Internet http://myintivo.blum.com	☎ Z37GxxxD.xx

Advertencia

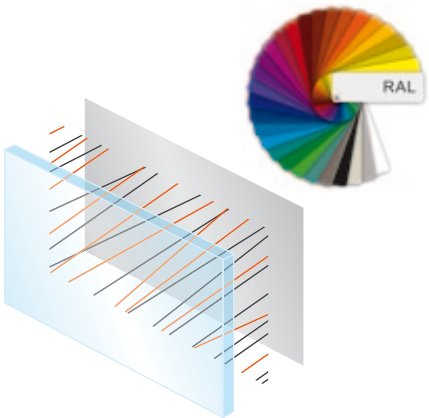

- Los elementos decorativos individualizados se fabrican especialmente para usted y sus clientes
- Todos los elementos decorativos se realizan mediante serigrafía, utilizando la combinación de colores deseada
- En la parte interna se pueden imprimir mediante serigrafía hasta un total de tres RAL colores y dos colores RAL aleatorios para el elemento decorativo
- En elementos de inserción de vidrio transparente es posible incluir otro color RAL de fondo, cubriendo toda la superficie

Indicaciones para los laterales

Visión general – TANDEMBOX intivo – elementos básicos	295
Montaje, desmontaje y ajuste	338
Visión general – ayudas de montaje	705
Para más información técnica	804

Trasera de acero, altura N

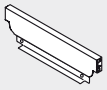

- Material: acero
- Para TANDEMBOX

Blanco seda, negro tierra, niquelado	Ref.
Acero	☎ Z30NxxxS.6

Trasera de acero, altura M

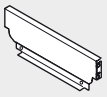

- Material: acero
- Para TANDEMBOX

Blanco seda, negro tierra, niquelado	Ref.
Acero	☎ Z30MxxxS.6

Trasera de acero, altura D

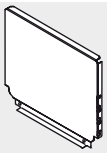

- Material: acero
- Para TANDEMBOX

Blanco seda, negro tierra, niquelado	Ref.
Acero	☎ Z30DxxxS.6

Cálculo de la anchura

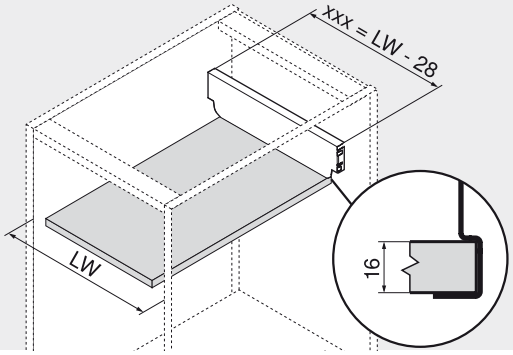

xxx Ancho
LW Ancho interior cuerpo de mueble

Ejemplo:
Anchura interior 567 mm - 28 mm = anchura pared trasera 539 mm
Pedido: **Z30M539S.6** en blanco

Cotas de corte tableros aglo de 16 mm

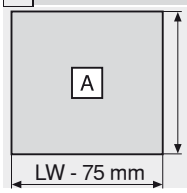

Fondo
NL - 22 mm

LW Ancho interior cuerpo de mueble
NL Largo nominal

Estabilizadores laterales – ha sido construido hacia arriba

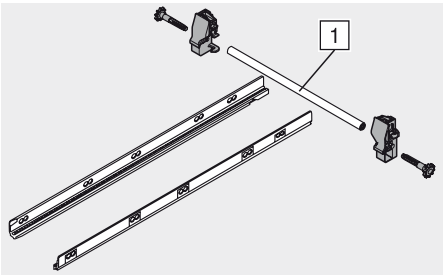

- Estabilización adicional para cestos extraíbles super anchos
- Recomendaciones: ancho cuerpo de mueble 900 a 1200 mm
- Eje de aluminio indicado en KB 1200 mm, para cortar a la medida
- Apto para usarse con SERVO-DRIVE

1	Corte
Ancho int. d. cuerpo LW - 86 mm	

Largo nominal NL	Ref.
450 mm	ZST.450BA
500 mm	ZST.500BA
550 mm	ZST.550BA
600 mm	ZST.600BA
650 mm	ZST.650BA

Indicaciones para los laterales

Fijación del estabilizador lateral

337

Espacio ocupado en el cuerpo

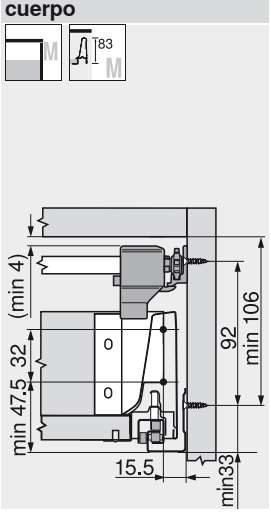

Espacio ocupado en el cuerpo

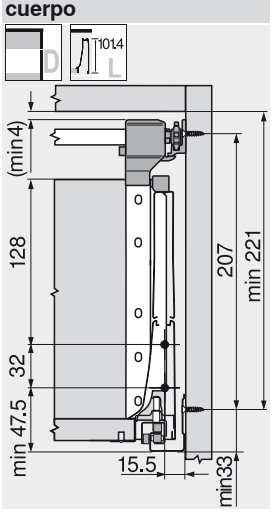

Montaje

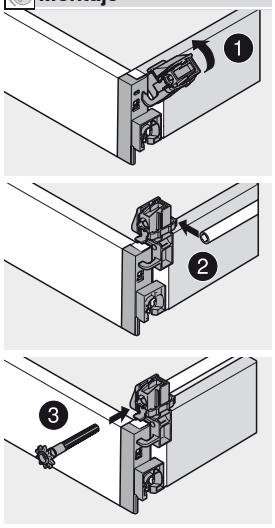

Estabilización del frontal



- Para estabilizar frentes anchos y altos
- Refuerza la unión de perfil y frente

RAL 7037 gris polvo	Ref.
Plástico	Z96.10E1

Espacio ocupado en el cuerpo

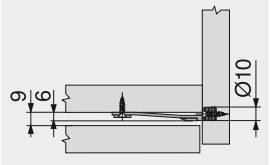

Cotas de taladrado frente

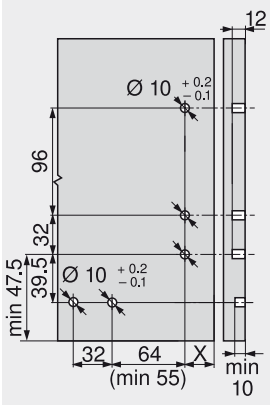

Tornillos aglo — Ø 3.5 mm

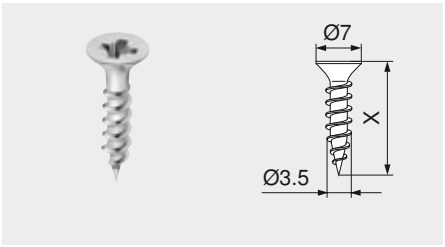

- Niquelado
- Ø 3.5 mm

Largo (X)	Ref.
15 mm	609.1500
17 mm	609.1700

Tornillos Euro — Ø 6.0 mm

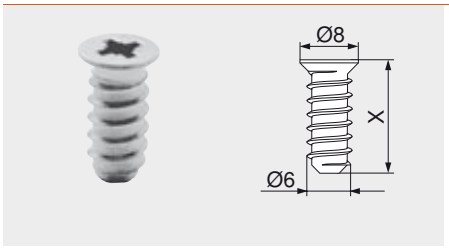

- Niquelado
- Ø 6 mm
- Diámetro de taladrado 5 mm

Largo (X)	Ref.
10 mm	661.1000.HG
11.5 mm	661.1150.HG
13 mm	661.1300.HG
14.5 mm	661.1450.HG
20 mm	661.2000.HG

Tornillos Euro especiales — Ø 6.0 mm

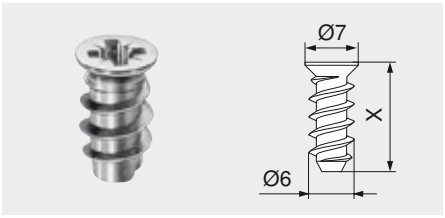

- Niquelado
- Ø 6 mm
- Diámetro de taladrado 5 mm

Largo (X)	Ref.
11.5 mm	662.1150.HG
13 mm	662.1300.HG
14.5 mm	662.1450.HG

Broca de centrar

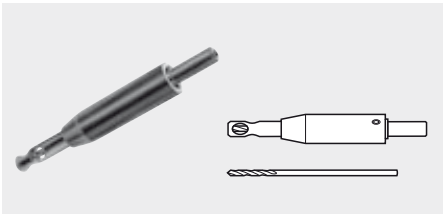

- Acero templado
- Ø 2.7 mm, largo de la broca 70 mm
- Para el taladro previo de tornillos aglo Ø 3.5 mm
- Profundidad de taladrado hasta 8 mm

	Ref.
Broca de centrar	M01.ZZ03
Broca de recambio	M01.ZZB3

Amortiguador autoadhesivo

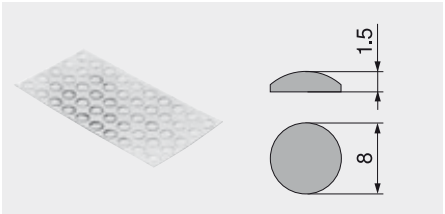

- Para armortiguar ruidos

Plástico	Ref.
color natural	993.710

Amortiguador taladro

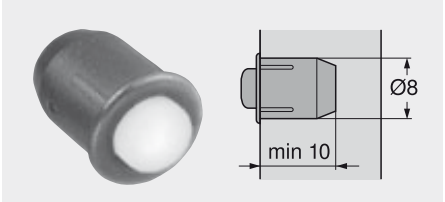

- Para armortiguar ruidos
- Juego lateral 2 mm
- En dos piezas

Plástico	Ref.
RAL 9006 aluminio blanco	993.706

Destornillador en cruz



- PZ (Pozi) tamaño 2
- Largo de hoja 100 mm
- Largo total 200 mm
- Mango de color naranja con impresión Blum

Plástico/acero	Ref.
naranja	303.756.1

Destornillador plano

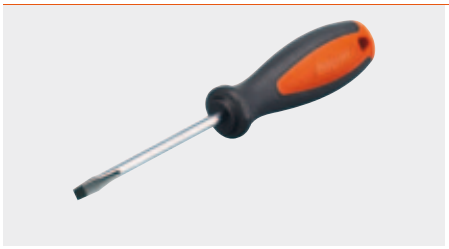

- Tamaño 1.0 x 5.5 mm
- Largo de hoja 125 mm
- Largo total 225 mm
- Mango de color naranja con impresión Blum

Plástico/acero	Ref.
naranja	314.928.1

Guía de cuerpo de mueble 558 – 30 kg

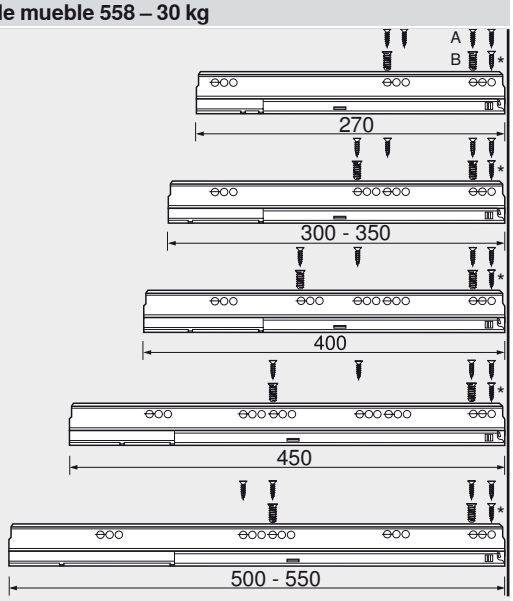

Fijación en el cuerpo de mueble
A Tornillo aglo Ø 4 x 15 mm
B Tornillos Euro Art. Nr. 661.145
* Opcional

Guía de cuerpo de mueble 559B – 50 kg

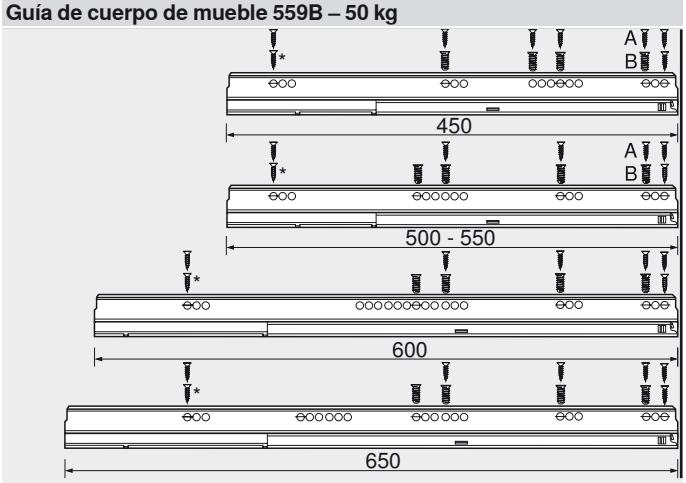

Fijación en el cuerpo de mueble
A Tornillo aglo Ø 4 x 15 mm
B Tornillos Euro Art. Nr. 661.145
* Opcional

Guía de cuerpo de mueble 559T – 20/30/50 kg

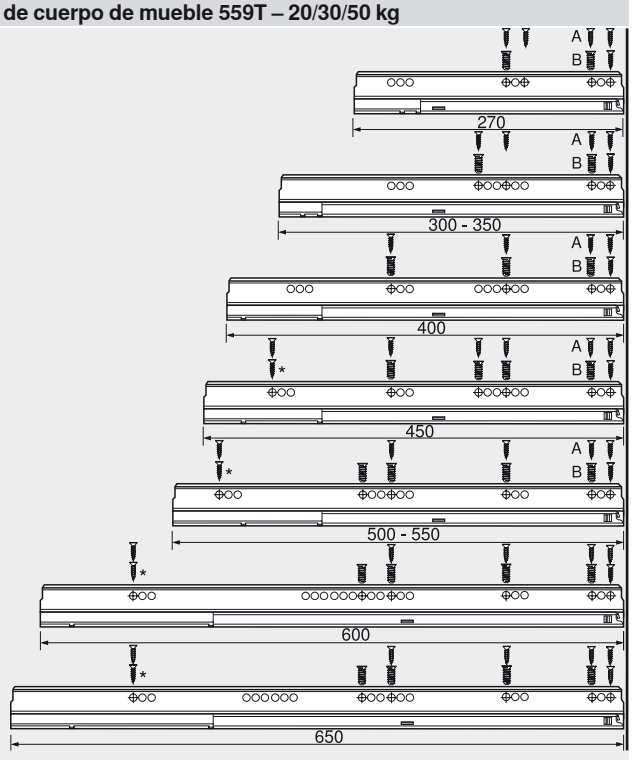

Fijación en el cuerpo de mueble
A Tornillo aglo Ø 4 x 15 mm
B Tornillos Euro Art. Nr. 661.145
* Opcional

Guía de cuerpo de mueble 556 – 65 kg

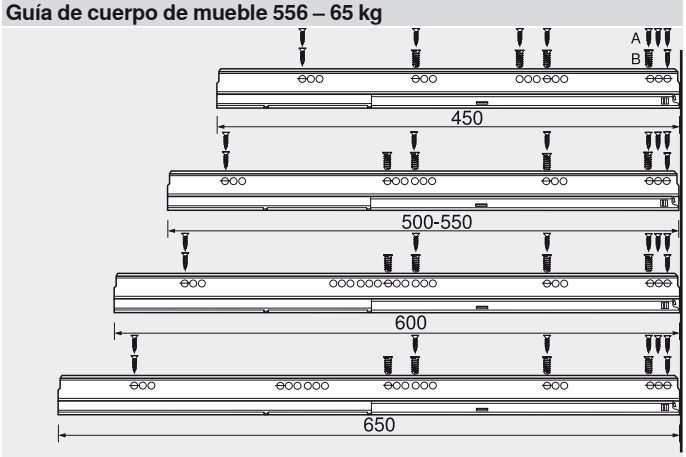

Fijación en el cuerpo de mueble
A Tornillo aglo Ø 4 x 15 mm
B Tornillos Euro Art. Nr. 661.145

Estabilizadores laterales – ha sido construido hacia arriba

Largo nominal NL (mm)

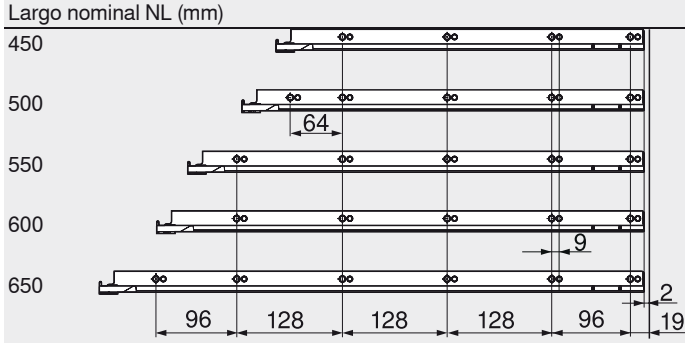

Prof mín. Interior cuerpo del mueble = largo nominal NL + 3 mm

Cajón

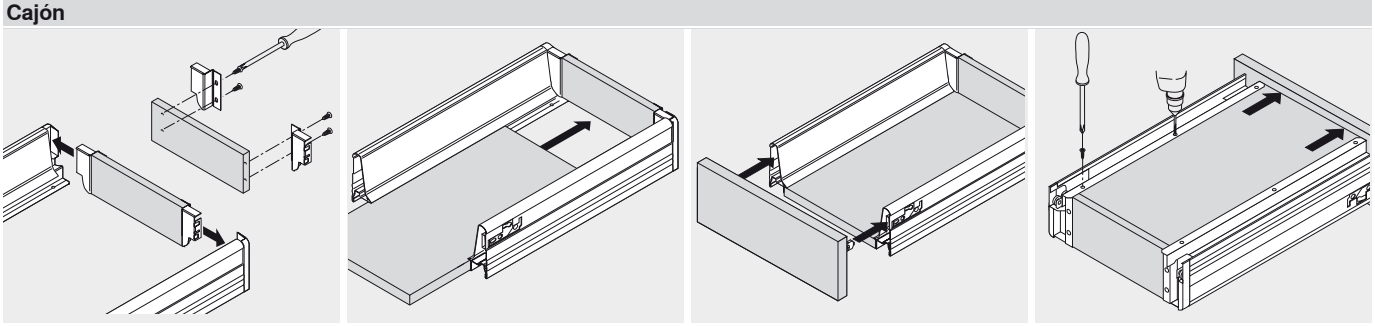

Montaje

Cajón

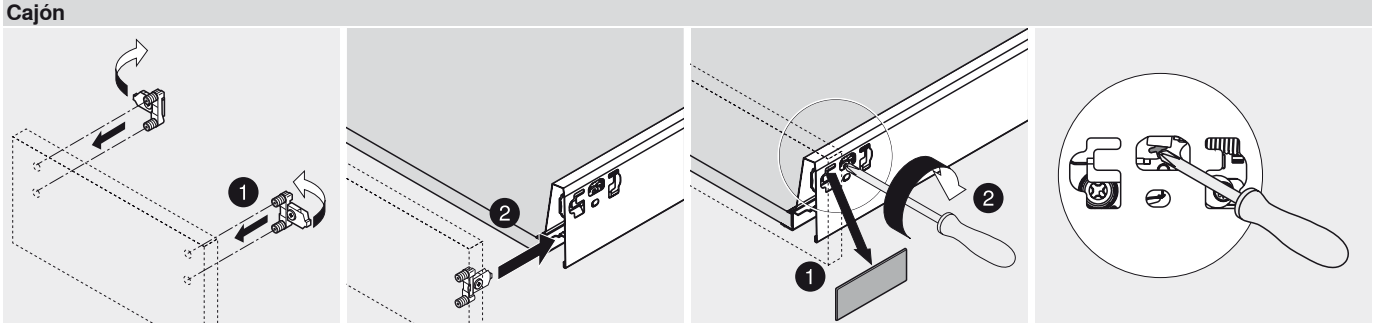

Montaje

Desmontaje

Ajuste

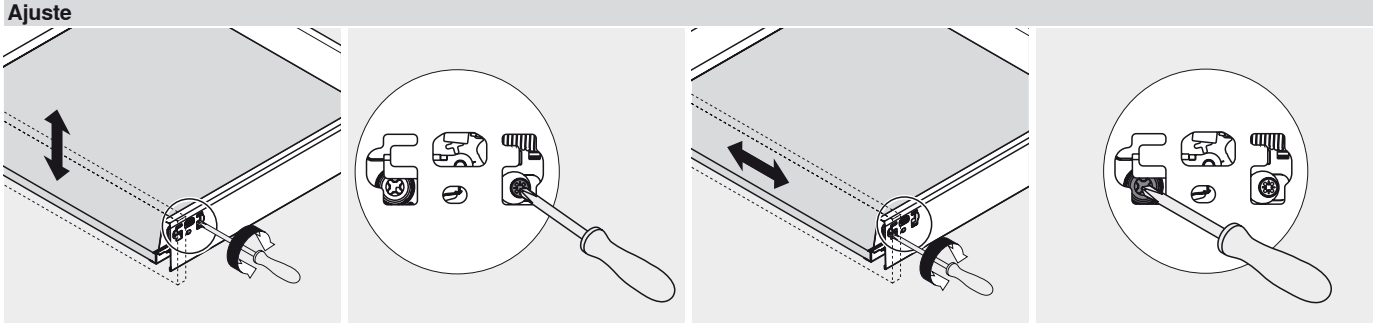

Ajuste altura

Ajuste al lado

Enganche y desenganche del cajón

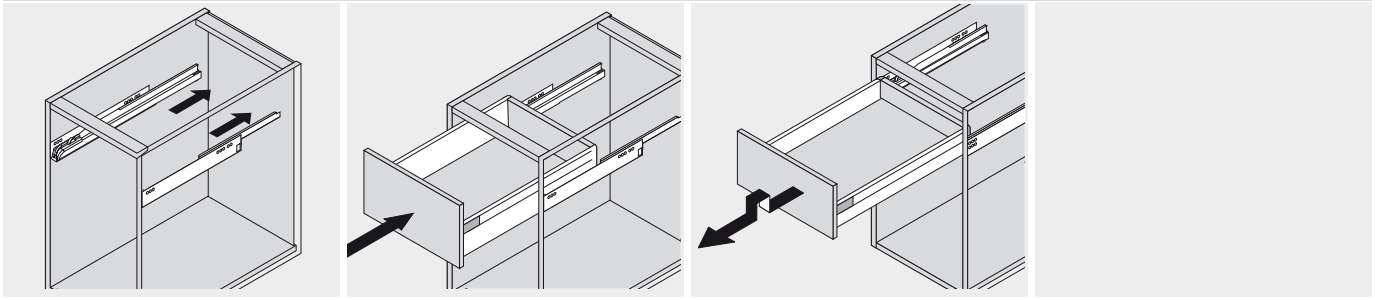

Colgar

Desenganche

Cajón interior

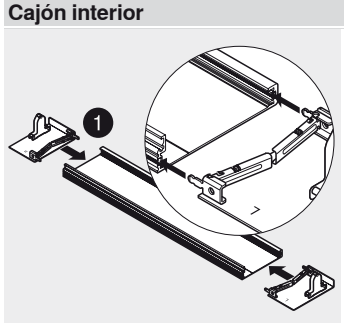

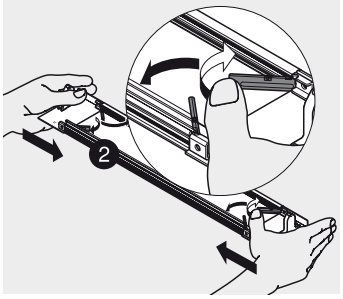

Montaje

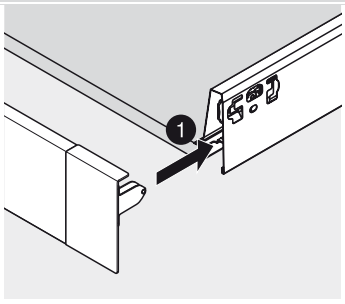

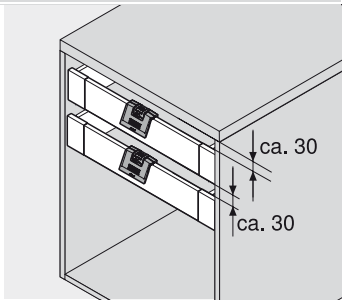

Considerar sólo en caso de aplicación sin tirador ZIF.80M5

Pieza de sujeción – Z31A0008



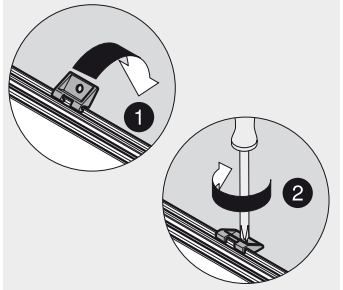

A partir de ancho de cuerpo de mueble (KB) 600 mm

Cajón interior

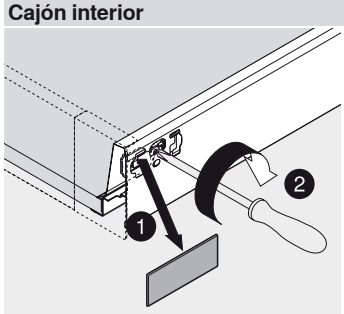

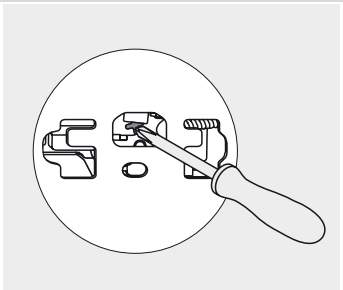

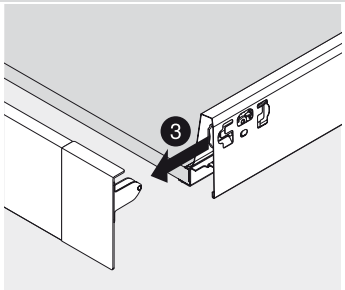

Desmontaje

Tirador y tope

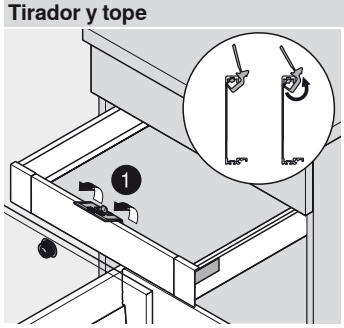

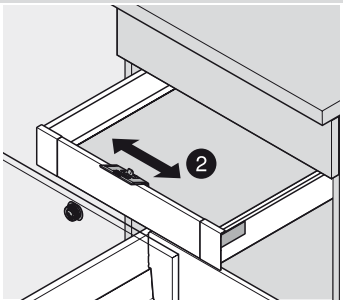

Montaje

Colocar de forma centrada o sobre el tope de arrastre

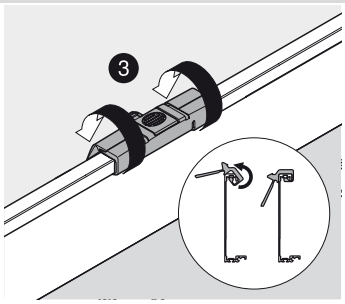

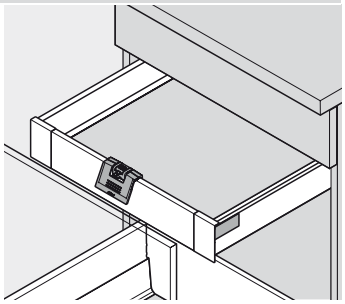

Tirador y tope

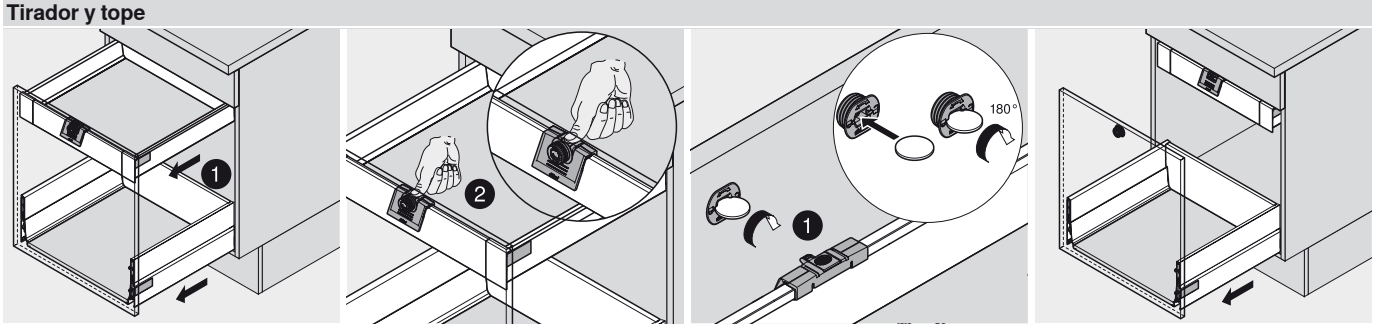

Se activa el tope de arrastre

Desbloquear con el tope de arrastre activado

Activar o desactivar tope de arrastre

Cacerolero – BOXCOVER

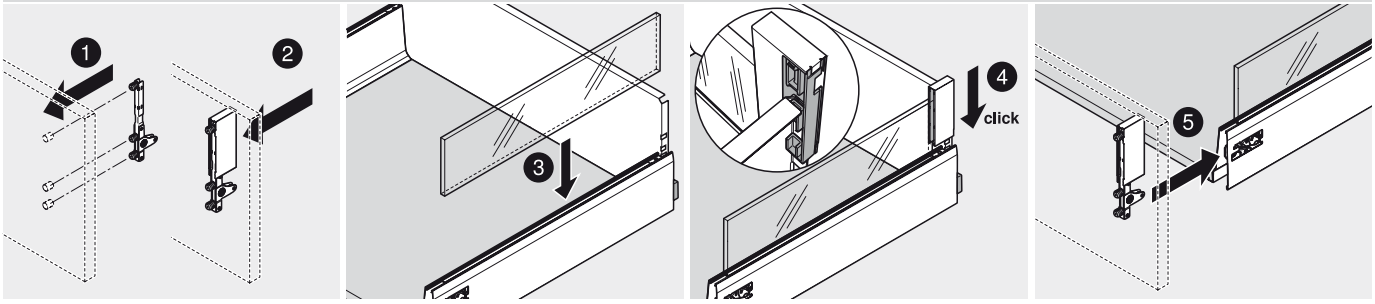

Montaje

Cacerolero – BOXCAP

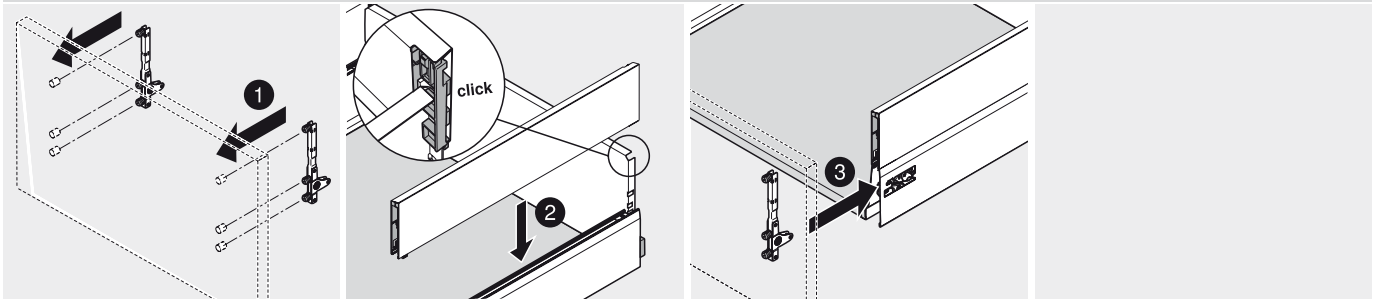

Montaje

Cacerolero – BOXCOVER/BOXCAP

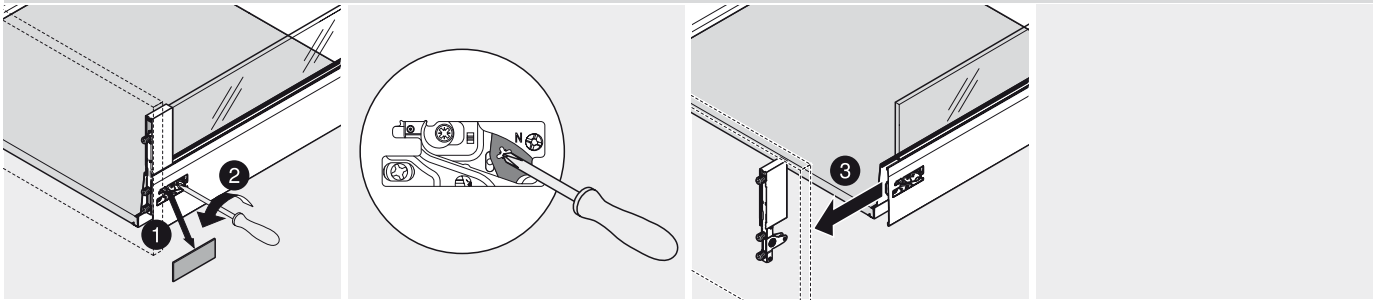

Desmontaje

Cacerolero – BOXCOVER

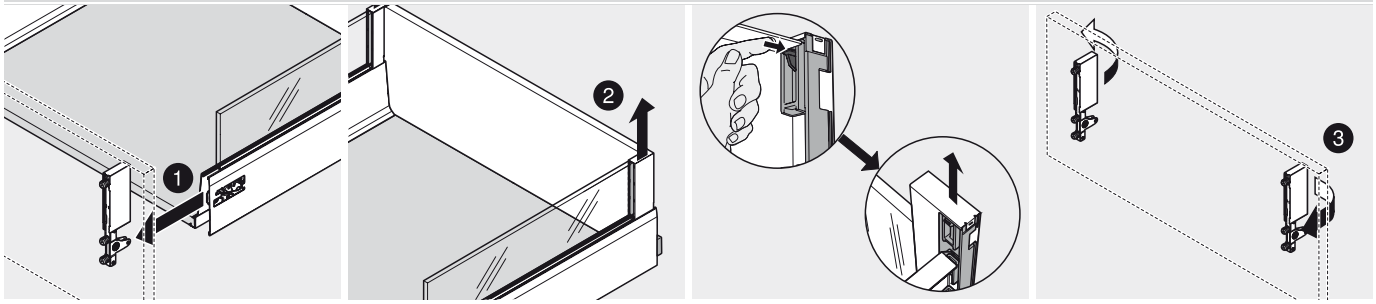

Desmontaje

Cacerolero – BOXCAP

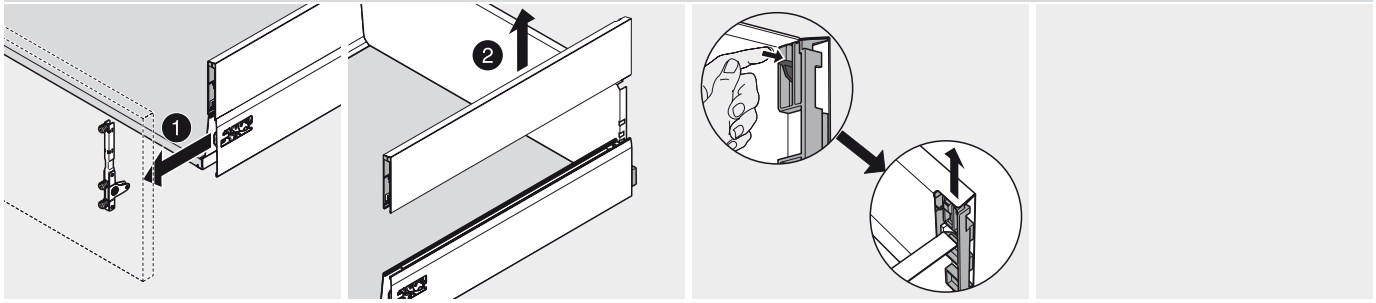

Desmontaje

Ajuste – BOXCOVER/BOXCAP

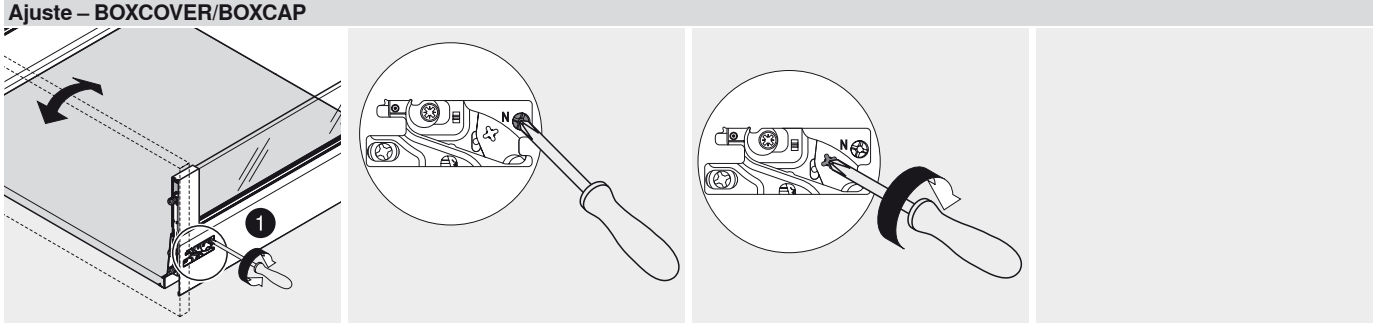

Ajuste de la inclinación

Volver a apretar
Estabilidad adicional a partir de una altura de frente de 400 mm

Ajuste – BOXCOVER/BOXCAP

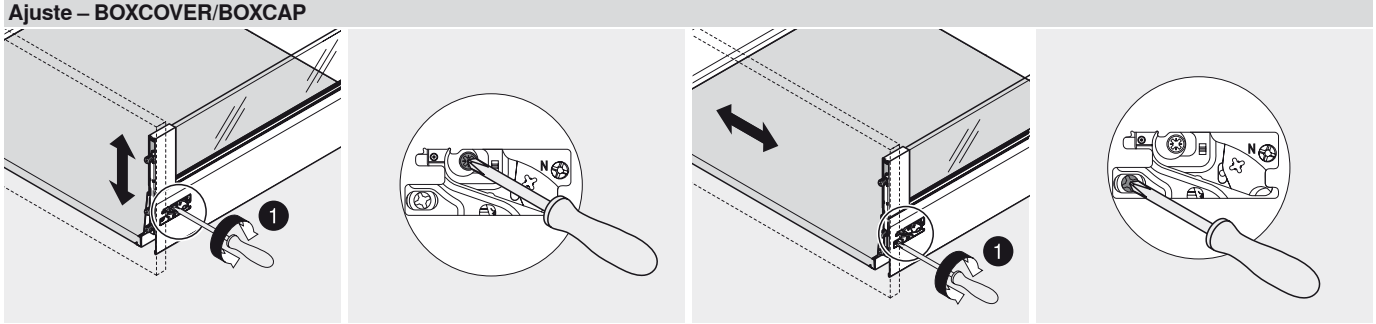

Ajuste altura

Ajuste al lado

Módulo extraíble interior – BOXCOVER

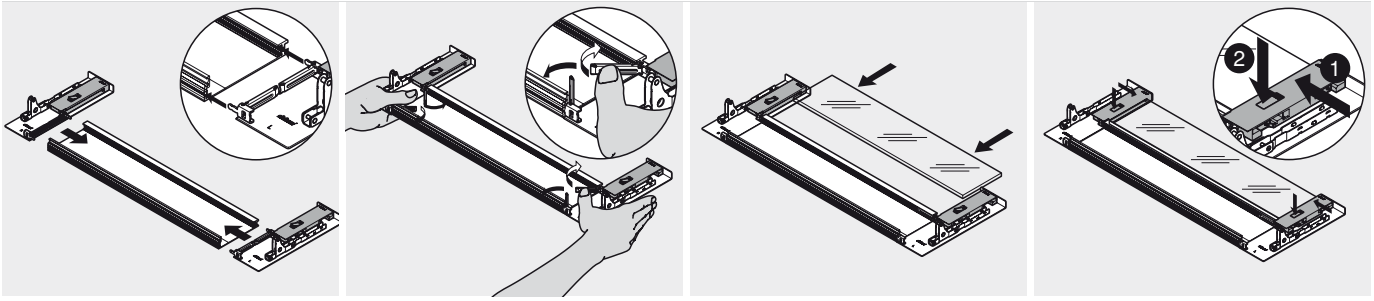

Montaje

Módulo extraíble interior – BOXCOVER

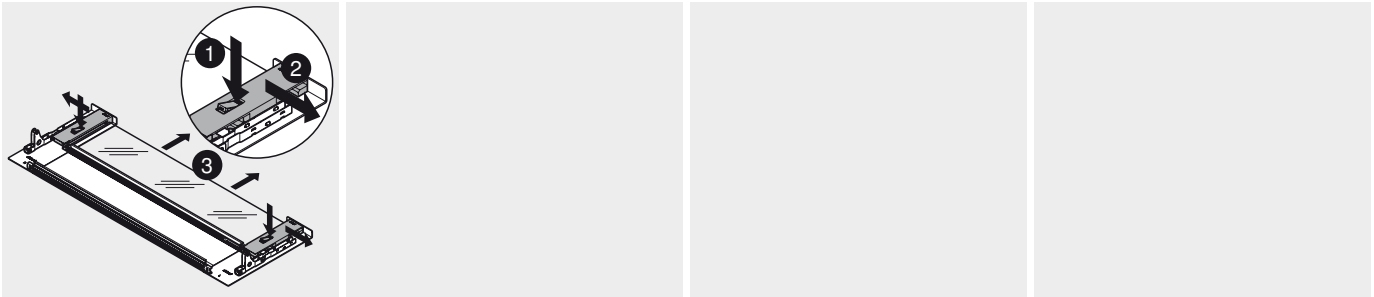

Desmontaje

Módulo extraíble interior – BOXCAP

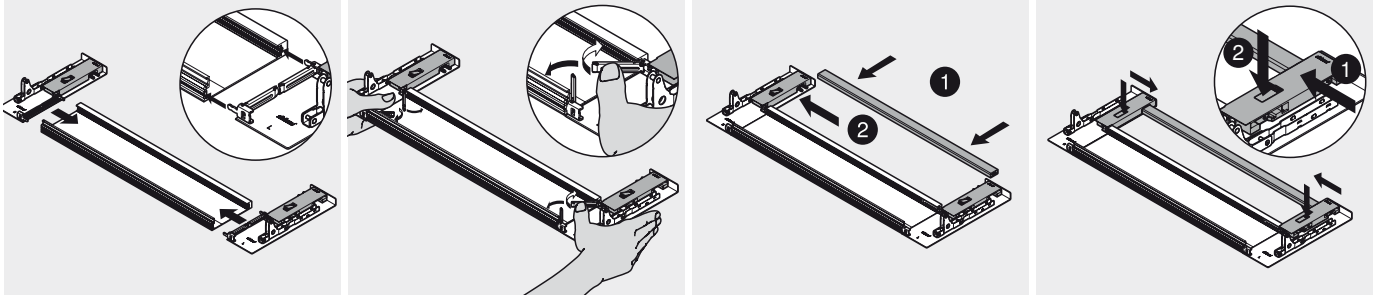

Montaje

Módulo extraíble interior – BOXCAP

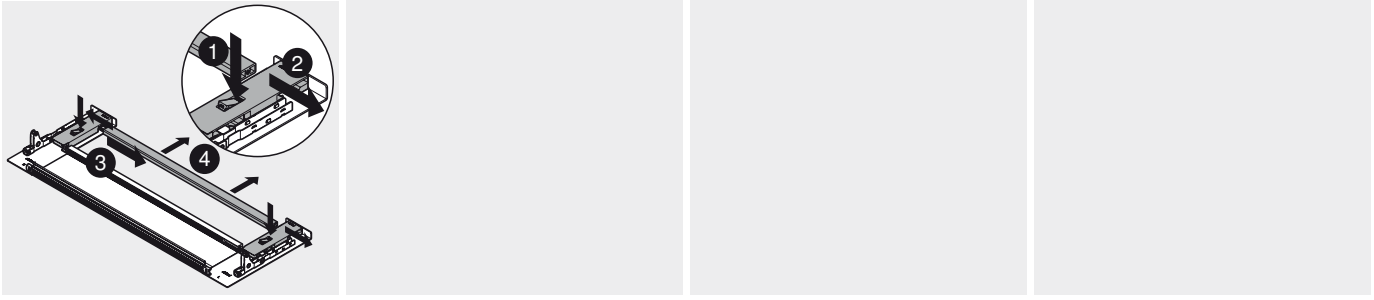

Desmontaje

Pieza de sujeción – Z31A0008

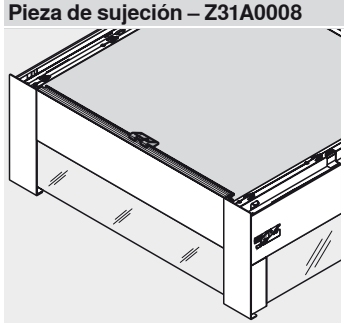

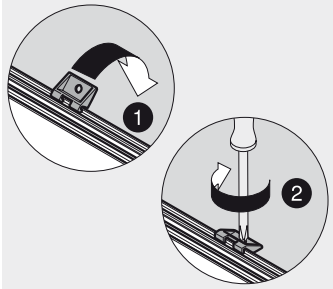

A partir de ancho de cuerpo de mueble (KB) 600 mm

SPACE CORNER con SYNCROMOTION

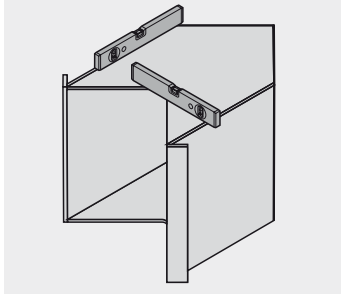

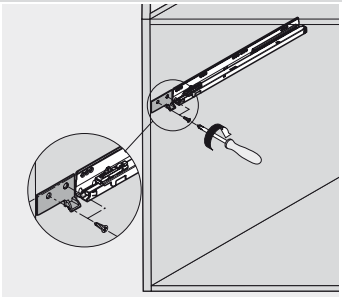

Montaje de palanca oscilante con corredera

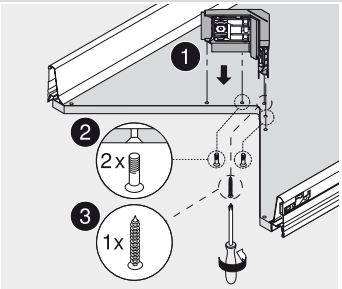

Montaje de herraje frontal Syncro

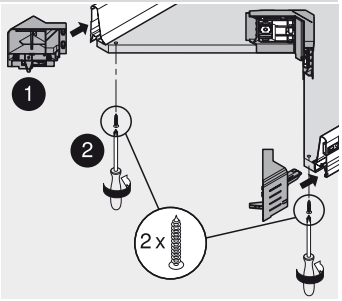

Montaje de pieza frontal rinconera

SPACE CORNER con SYNCROMOTION

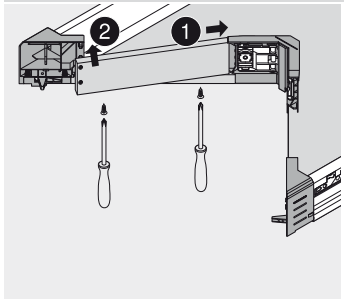

Montaje de pieza de unión

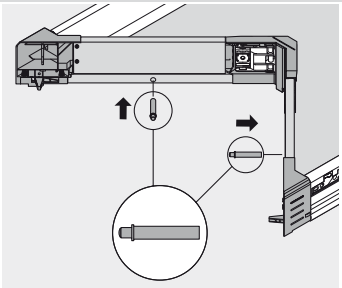

Montaje BLUMOTION

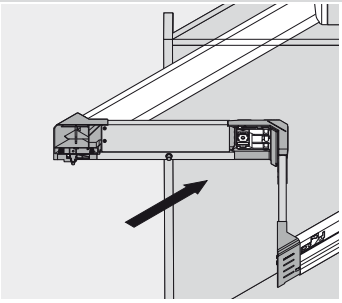

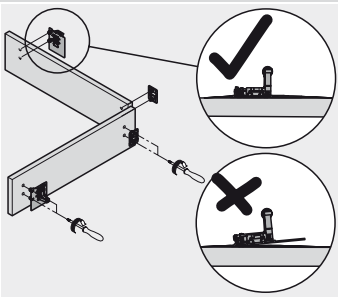

SPACE CORNER con SYNCROMOTION

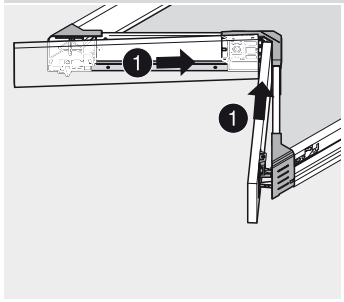

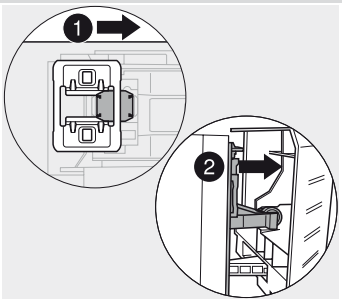

Montaje de fijación frontal Syncro/ Roll

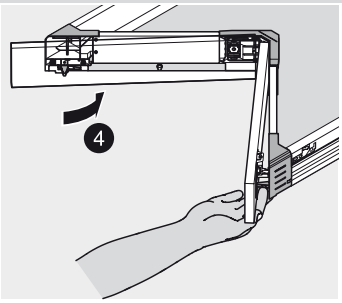

Montaje de los frentes

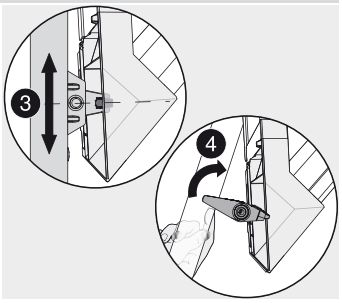

Plegar palanca de bloqueo

SPACE CORNER con SYNCROMOTION

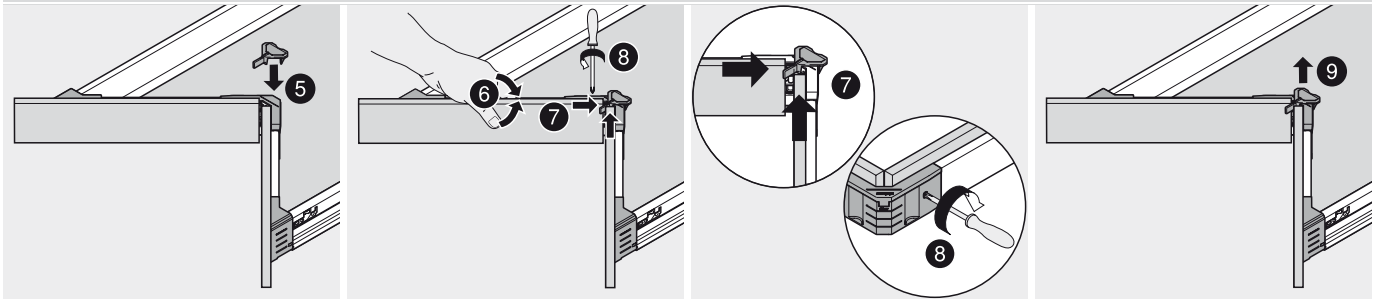

Ajuste

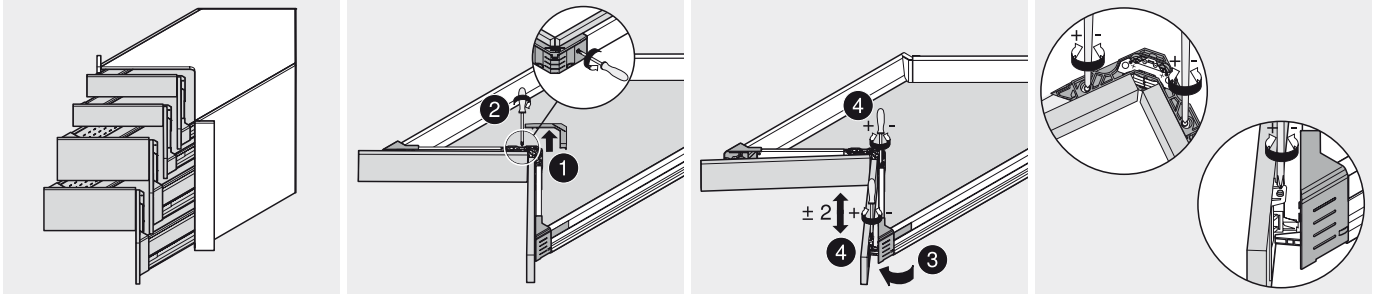

Ajuste altura

Ajuste

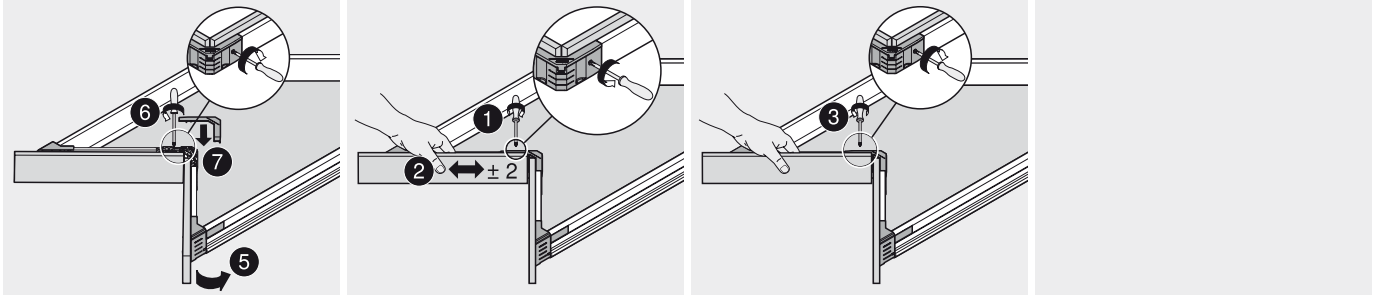

Ajuste al lado

Ajuste

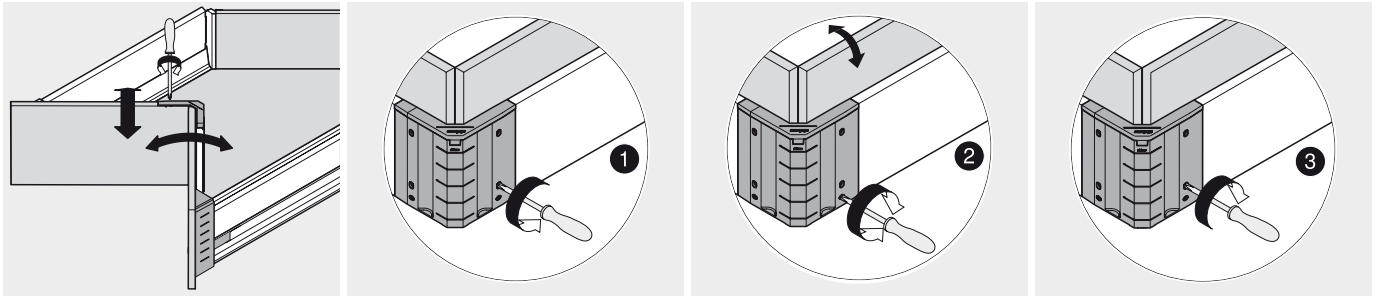

Ajuste de la inclinación

Ajuste

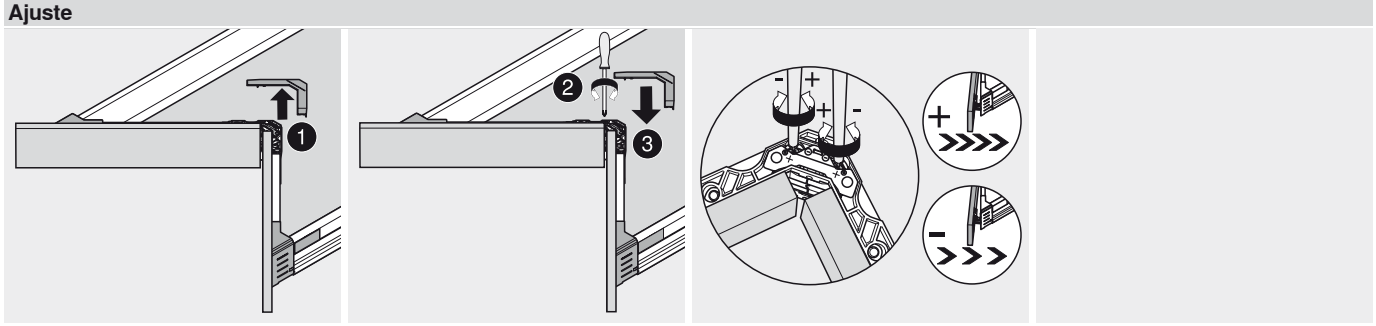

Fuerza de muelle para el ajuste

SPACE CORNER con frente rígido

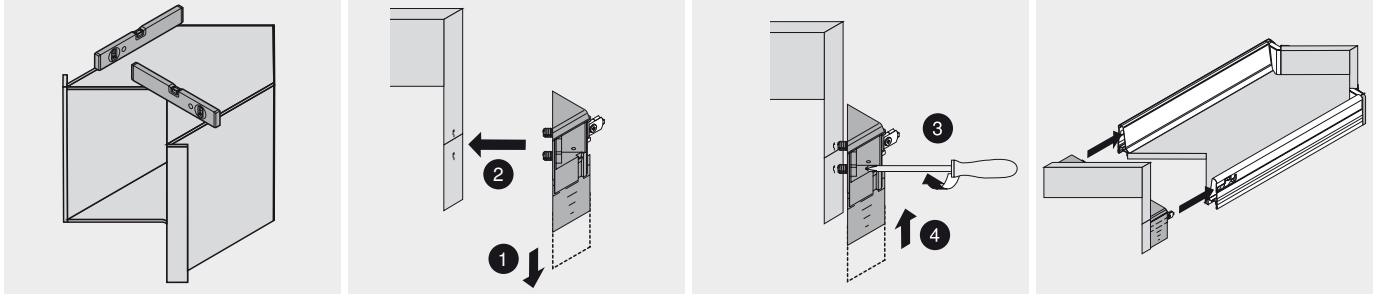

Cajón

SPACE CORNER con frente rígido

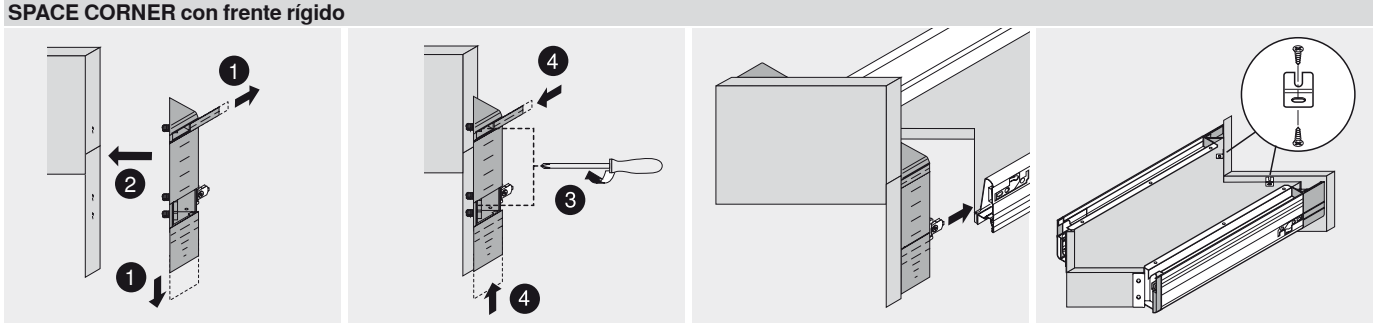

Cacerolero

Mueble del fregadero

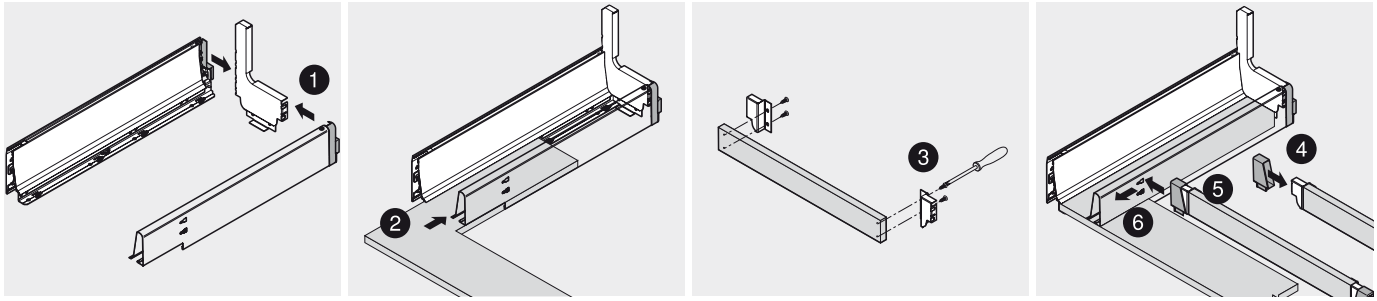

Montaje

Todo a la vista, todo a mano



ORGA-LINE para TANDEMBOX intivo es un sistema de divisiones internas de alta calidad con un diseño especial para módulos extraíbles.

Tanto si se trata de cubertería como de botellas o cacerolas, todos los artículos se pueden guardar de forma flexible y funcional. Todas las subdivisiones, tanto longitudinales como transversales, se ajustan a las características de los artículos, según las necesidades. De esta manera, el sistema de subdivisiones interno ofrece una mayor visibilidad y orden en los cajones y módulos extraíbles.

Nuestros prácticos accesorios de cocina ORGA-LINE facilitan muchas tareas en la cocina y ayudan a mantener el orden de forma imperceptible. Con el especiero, el cortador de papel, etc., cuenta con todos los elementos necesarios al alcance de la mano. Después de cocinar, los accesorios se guardan muy fácilmente. Para el orden de ORGA-LINE, que también presenta un aspecto agradable.





ORGA-LINE para cajones
- Los conjuntos constan de cubetas y subdivisiones para estantes de acero inoxidable
- Las cubetas se pueden ajustar de forma flexible
- Apto para meter en el lavavajillas
- La cubertería se guarda de forma visible y se extrae fácilmente





ORGA-LINE para cacerolero
- Los artículos se organizan mediante divisores longitudinales y transversales
- Espacio de almacenamiento optimizado
- El diseño del divisor transversal y longitudinal se adapta a TANDEMBOX intivo



Cortador de papel
- Papel sin arrugas gracias al soporte para papel
- Corte sencillo y preciso
- El papel se guarda ordenadamente en el cajón



Portacuchillos
- Almacenam. práct. de los cuchillos
- Se guarda de forma segura en el cajón
- Se guarda en los juegos ORGA-LINE



Soportes para platos
- Una solución ergonómica para guardar los platos en el módulo extraíble
- Óptima comodidad en el transporte



Especiero
- Las especias se colocan en un lugar visible
- P. todos los contenedores de esp.
- Se pueden sacar por completo del módulo extraíble

ORGA-LINE para TANDEMBOX intivo


Foto simbólica

Visión general – aplicaciones	348
Juego de cubertería	350
Juego universal	352
Provisiones	362
Platos	363
Envases de plástico	364
Cacerolero para la basura/productos de limpieza	365
Provisiones abiertas	366
Especias	367
Botellas	368
Cacerolas/tapas/sartenes/cubertería de cocina	370
Ingredientes para hornear	371
Bandejas/moldes para hornear	372

a Accesorios

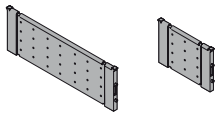
Foto simbólica

Cajón/cajón interior	358
Juego de accesorios de cocina	358
Cacerolero/cacerolero interior	374

Montaje, desmontaje y ajuste


Foto simbólica

Juego de cubertería	360
Juego universal	360
Cortador de papel	361
Portacuchillos	361
Provisiones/recip. de plástico/cacerolas/ingredientes de repostería	376
Soportes para platos	376
Cacerolero para la basura	376
Especiero	376
Botellas	377
Botellas/provisiones	377

i Pictogramas

- Artículo sólo a petición
- Información general
- Accesorios
- TANDEMBOX intivo
- SPACE CORNER con SYNCROMOTION
- Mueble del fregadero
- Armario despensa con puerta
- Cajón
- Cajón interior
- Cacerolero
- Cacerolero interior
- BOXCOVER con elemento de inserción
- BOXCAP
- DYNAMIC SPACE-zona de despensa
- DYNAMIC SPACE-zona de almacenaje
- DYNAMIC SPACE-zona de fregado
- DYNAMIC SPACE-zona de preparación
- DYNAMIC SPACE-zona de cocinado/horno
- Planificación
- Corte
- Montaje, desmontaje y ajuste
- Apto para el lavavajillas hasta 65°C

TANDEMBOX – sistema de extensión

► ORGA-LINE para TANDEMBOX intivo

►► Visión general – aplicaciones

DYNAMIC SPACE-visibilidad de las zonas

En cada zona podrá organizar de forma óptima todos los artículos para guardar.

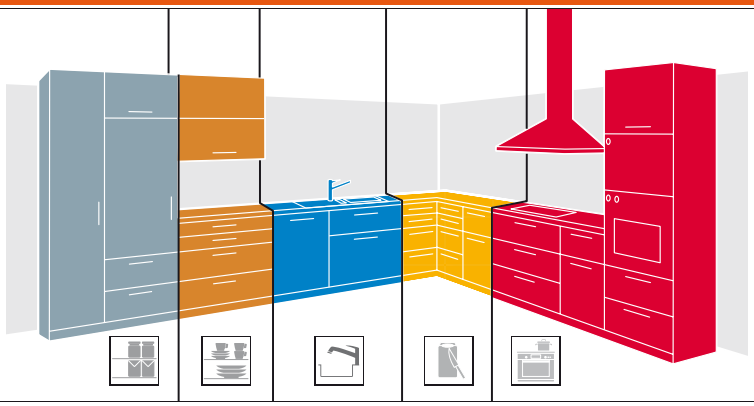

DYNAMIC SPACE®

Cajón/cajón interior

Juego de cubertería

Aplicación – cubertería		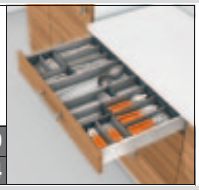
Anchos de cuerpo estándar	350	
Anchos de cuerpo especiales	354	

Juego universal

Aplicación – piezas pequeñas		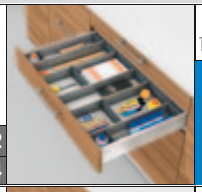
Anchos de cuerpo estándar	352	
Anchos de cuerpo especiales	354	
Aplicación – utensilios de limpieza		
Anchos de cuerpo estándar	352	
Anchos de cuerpo especiales	354	
Aplicación – cubertería de cocina		
Anchos de cuerpo estándar	352	
Anchos de cuerpo especiales	354	
Aplicación – utensilios de cocina		
Anchos de cuerpo estándar	352	
Anchos de cuerpo especiales	354	

a Accesorios

Cortador de papel aluminio y papel film		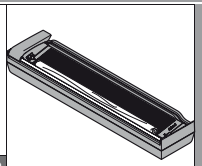
	358	
Cortador de papel aluminio		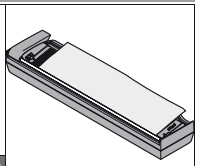
	358	
Portacuchillos		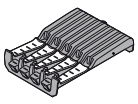
	358	
Componentes		
Cubetas inox	358	
Separadores transversales flexibles	358	
Juego de accesorios de cocina		
	358	

Cacerolero/cacerolero interior

Aplicación – provisiones			Aplicación – platos		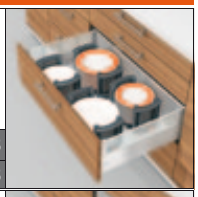
Anchos de cuerpo estándar	362		Anchos de cuerpo estándar	363	
Anchos de cuerpo especiales	373		Anchos de cuerpo especiales	363	
Aplicación – envases de plástico			Aplicación – cacerolero para la basura/productos de limpieza		
Anchos de cuerpo estándar	364		Anchos de cuerpo estándar	365	
Anchos de cuerpo especiales	373		Anchos de cuerpo especiales	365	
Aplicación – provisiones abiertas		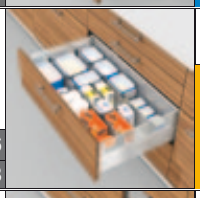	Aplicación – especias		
Anchos de cuerpo estándar	366		Anchos de cuerpo estándar	367	
Anchos de cuerpo especiales	373		Anchos de cuerpo especiales	373	
Aplicación – botellas			Aplicación – botellas/tablas de cortar		
Anchos de cuerpo estándar	368		Anchos de cuerpo estándar	369	
			Anchos de cuerpo especiales	369	
Aplicación – cacerolas/tapas/sartenes/cubertería de cocina			Aplicación – ingredientes para hornear		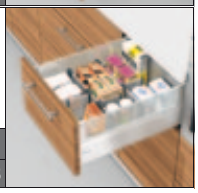
Anchos de cuerpo estándar	370		Anchos de cuerpo estándar	371	
Anchos de cuerpo especiales	373		Anchos de cuerpo especiales	373	
Aplicación – bandejas/moldes para hornear		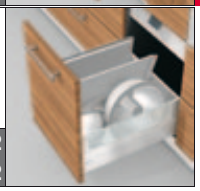			
Anchos de cuerpo estándar	372				
Anchos de cuerpo especiales	372				

a Accesorios

Soportes para platos		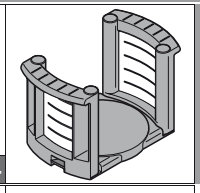	Especiero		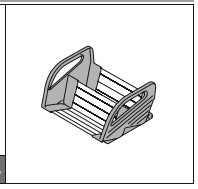
	374			374	
Juego de accesorios de cocina		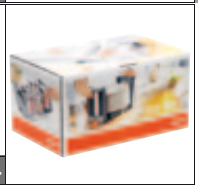			
	374				

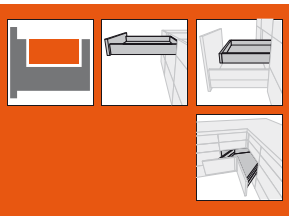

Juego de cubertería – anchos de cuerpo estándar



- Conjuntos de cajones que ocupan todo el espacio a partir de un ancho de cuerpo de 450 mm
- Cubetas inoxidables – aptas para el lavavajillas
- Cubetas inoxidables y separadores longitudinales de acero inoxidable de gran calidad, en combinación con piezas de plástico resistentes color RAL 7037 (gris polvo)
- Para cajones TANDEMBOX intivo, elemento de base, alturas M
- Para largos nominales de 450 a 650 mm
- Recomendación: ancho cuerpo de mueble de 275 a 1200 mm
- Para espesor del lateral entre 16 a 19 mm

Elementos de base

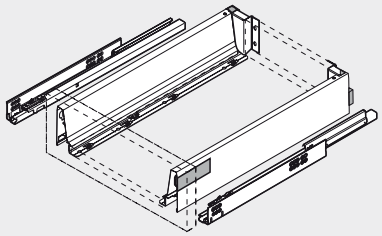

Aplicaciones

Almacenar



Cubertería

Indicaciones para los laterales

Elementos de base		
30/50/65 kg altura M	300	302
SPACE CORNER-altura M	312	

Visión general – ORGA-LINE para TANDEMBOX intivo	347
Conjuntos para anchos especiales de cuerpo de mueble	354
Accesorios	358
Dimensiones	357
Montaje, desmontaje y ajuste	360
Para más información técnica	804

Información de pedido

Ancho cuerpo de mueble 275 mm



Foto simbólica, NL 500 mm

Largo nominal NL	Ref.
450 mm	ZSI.450BI1N
500 mm	ZSI.500BI1N
550 mm	ZSI.550BI1N
600 mm	ZSI.600BI1N
650 mm	ZSI.650BI1N

Ancho cuerpo de mueble 300 - 350 mm

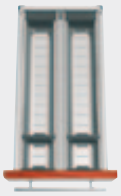

Foto simbólica, NL 500 mm

Largo nominal NL		Ref.
450 mm	2 x	ZSI.450BI1N
500 mm	2 x	ZSI.500BI1N
550 mm	2 x	ZSI.550BI1N
600 mm	2 x	ZSI.600BI1N
650 mm	2 x	ZSI.650BI1N

Ancho cuerpo de mueble 400 mm



Foto simbólica, NL 500 mm

Largo nominal NL	Ref.
450 mm	ZSI.450BI3N
500 mm	ZSI.500BI3
550 mm	ZSI.550BI3
600 mm	ZSI.600BI3
650 mm	ZSI.650BI3

Juego de cubertería – anchos de cuerpo estándar

Información de pedido

Ancho cuerpo de mueble 450 mm



Foto simbólica, NL 500 mm

Largo nominal NL	Ref.
450 mm	ZSI.45VEI4
500 mm	ZSI.45VEI6
550 mm	ZSI.45VEI7
600 mm	ZSI.45VEI8
650 mm	ZSI.45VEI9

Ancho cuerpo de mueble 500 mm



Foto simbólica, NL 500 mm

Largo nominal NL	Ref.
450 mm	ZSI.50VEI4
500 mm	ZSI.50VEI6
550 mm	ZSI.50VEI7
600 mm	ZSI.50VEI8
650 mm	ZSI.50VEI9

Ancho cuerpo de mueble 550 mm



Foto simbólica, NL 500 mm

Largo nominal NL	Ref.
450 mm	ZSI.55VEI4
500 mm	ZSI.55VEI6
550 mm	ZSI.55VEI7
600 mm	ZSI.55VEI8
650 mm	ZSI.55VEI9

Ancho cuerpo de mueble 600 mm



Foto simbólica, NL 500 mm

Largo nominal NL	Ref.
450 mm	ZSI.60VEI4
500 mm	ZSI.60VEI6
550 mm	ZSI.60VEI7
600 mm	ZSI.60VEI8
650 mm	ZSI.60VEI9

Ancho cuerpo de mueble 800 mm



Foto simbólica, NL 500 mm

Largo nominal NL	Ref.
450 mm	ZSI.80VEI4
500 mm	ZSI.80VEI6
550 mm	ZSI.80VEI7
600 mm	ZSI.80VEI8
650 mm	ZSI.80VEI9

Ancho cuerpo de mueble 900 mm



Foto simbólica, NL 500 mm

Largo nominal NL	Ref.
450 mm	ZSI.90VEI4
500 mm	ZSI.90VEI6
550 mm	ZSI.90VEI7
600 mm	ZSI.90VEI8
650 mm	ZSI.90VEI9

Ancho cuerpo de mueble 1000 mm

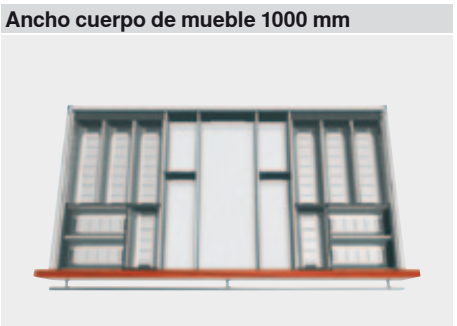

Foto simbólica, NL 500 mm

Largo nominal NL	Ref.
450 mm	ZSI.10VEI4
500 mm	ZSI.10VEI6
550 mm	ZSI.10VEI7
600 mm	ZSI.10VEI8
650 mm	ZSI.10VEI9

Ancho cuerpo de mueble 1200 mm

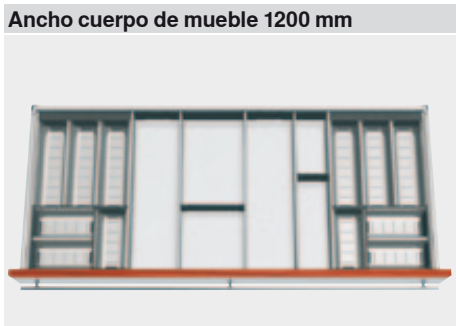

Foto simbólica, NL 500 mm

Largo nominal NL	Ref.
450 mm	ZSI.12VEI4
500 mm	ZSI.12VEI6
550 mm	ZSI.12VEI7
600 mm	ZSI.12VEI8
650 mm	ZSI.12VEI9

SPACE CORNER

Cota de trabajo
900 - 1200 mm

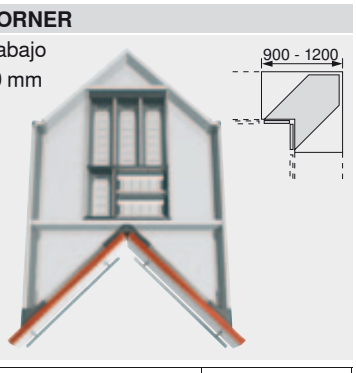

Largo nominal NL	Ref.
600 mm	ZSI.450BI3E
650 mm	ZSI.500BI3E

TANDEMBOX – sistema de extensión

► ORGA-LINE para TANDEMBOX intivo

►► Cajón/cajón interior

Juego universal – anchos de cuerpo estándar



- Conjuntos de cajones que ocupan todo el esp. a partir de un ancho de cuerpo de 600 mm
- Cubetas inoxidables – aptas p. el lavavajillas
- Cubetas inoxidables y separadores longitudinales de acero inoxidable de gran calidad, en combinación con piezas de plástico resistentes color RAL 7037 (gris polvo)
- El cortador de papel y el soporte para cuchillos se pueden instalar opcionalmente
- Para cajones TANDEMBOX intivo, elemento de base y altura M
- Para largos nominales de 450 a 650 mm
- Recomendaciones: ancho cuerpo de mueble de 275 a 1200 mm
- P. un grosor lateral del c. d. m. de 16 a 19 mm

Elementos de base

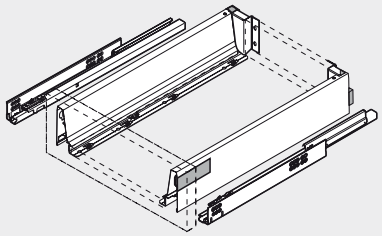

Aplicaciones

Almacenar



Piezas pequeñas

Fregadero



Utensilios de limpieza

Preparación



Cubertería de cocina

Cocinar



Utensilios de cocina

Indicaciones para los laterales

Elementos de base		
30/50/65 kg altura M	300	302
SPACE CORNER-altura M	312	
Visión general – ORGA-LINE para TANDEMBOX intivo		347
Conjuntos para anchos especiales de cuerpo de mueble		354
Accesorios		358
Dimensiones		357
Montaje, desmontaje y ajuste		360
Para más información técnica		804

Información de pedido

Ancho cuerpo de mueble 275 - 300 mm



Foto simbólica, NL 500 mm

Largo nominal NL	Ref.
450 mm	ZSI.450BI1N
500 mm	ZSI.500BI1N
550 mm	ZSI.550BI1N
600 mm	ZSI.600BI1N
650 mm	ZSI.650BI1N

Ancho cuerpo de mueble 400 - 550 mm



Foto simbólica, NL 500 mm

Largo nominal NL	Ref.
450 mm	ZSI.450FI2N
500 mm	ZSI.500FI2N
550 mm	ZSI.550FI2N
600 mm	ZSI.600FI2N
650 mm	ZSI.650FI2N

Ancho cuerpo de mueble 600 mm



Foto simbólica, NL 500 mm

Largo nominal NL	Ref.
450 mm	ZSI.60VUI4
500 mm	ZSI.60VUI6
550 mm	ZSI.60VUI7
600 mm	ZSI.60VUI8
650 mm	ZSI.60VUI9

Juego universal – anchos de cuerpo estándar

Información de pedido

Ancho cuerpo de mueble 800 mm



Foto simbólica, NL 500 mm

Largo nominal NL	Ref.
450 mm	ZSI.80VUI4
500 mm	ZSI.80VUI6
550 mm	ZSI.80VUI7
600 mm	ZSI.80VUI8
650 mm	ZSI.80VUI9

Ancho cuerpo de mueble 900 mm



Foto simbólica, NL 500 mm

Largo nominal NL	Ref.
450 mm	ZSI.90VUI4
500 mm	ZSI.90VUI6
550 mm	ZSI.90VUI7
600 mm	ZSI.90VUI8
650 mm	ZSI.90VUI9

Ancho cuerpo de mueble 1000 mm



Foto simbólica, NL 500 mm

Largo nominal NL	Ref.
450 mm	ZSI.10VUI4
500 mm	ZSI.10VUI6
550 mm	ZSI.10VUI7
600 mm	ZSI.10VUI8
650 mm	ZSI.10VUI9

Ancho cuerpo de mueble 1200 mm



Foto simbólica, NL 500 mm

Largo nominal NL	Ref.
450 mm	ZSI.12VUI4
500 mm	ZSI.12VUI6
550 mm	ZSI.12VUI7
600 mm	ZSI.12VUI8
650 mm	ZSI.12VUI9

SPACE CORNER

Cota de trabajo
900 - 1200 mm

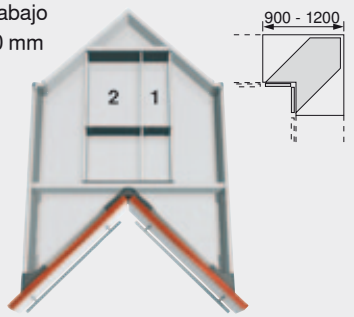

Largo nominal NL	Ref.
600 mm	ZSI.450FI3
650 mm	ZSI.500FI3

a Accesorios

Cortador de papel aluminio y papel film

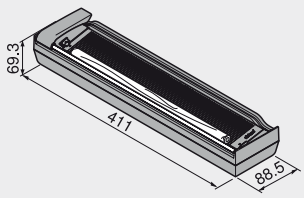

1 1 x ZSZ.01F0
2 1 x ZSZ.01F0 + 1 x ZSZ.02F0

	Ref.
RAL 7037 gris polvo	ZSZ.01F0
Incluyendo el papel film	

Cortador de papel aluminio

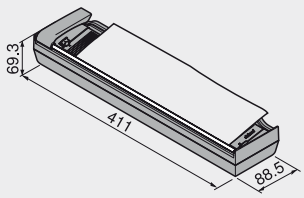

1 1 x ZSZ.02F0
2 1 x ZSZ.01F0 + 1 x ZSZ.02F0

	Ref.
RAL 7037 gris polvo	ZSZ.02F0
Incluyendo el papel aluminio	

Portacuchillos

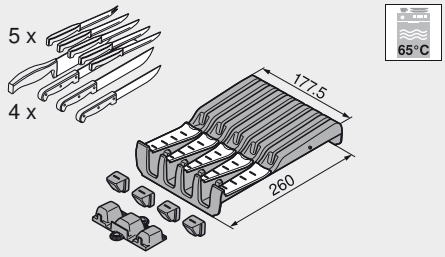

2 1 x ZSZ.02M0

	Ref.
RAL 7037 gris polvo	ZSZ.02M0

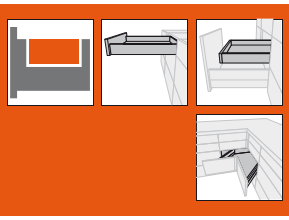

Conjuntos para anchos especiales de cuerpo de mueble



- Cubetas inoxidables – aptas para el lavavajillas
- Cubetas inoxidables y separadores longitudinales de acero inoxidable de gran calidad, en combinación con piezas de plástico resistentes color RAL 7037 (gris polvo)
- El cortador de papel y el soporte para cuchillos se pueden instalar opcionalmente
- Para cajones TANDEMBOX intivo, elemento de base y altura M
- Para largos nominales de 450 a 650 mm
- Recomendaciones: ancho cuerpo de mueble de 275 a 1200 mm
- Para un grosor lateral del cuerpo de mueble de 16 a 19 mm

Elementos de base

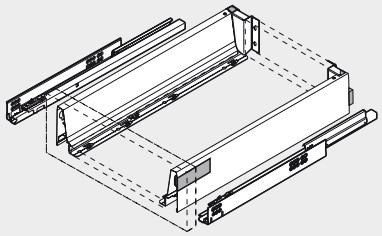

Aplicaciones

Almacenar



Cubertería

Almacenar



Piezas pequeñas

Fregadero



Utensilios de limpieza

Preparación



Cubertería de cocina

Cocinar



Utensilios de cocina

Indicaciones para los laterales

Elementos de base		
30/50/65 kg altura M	300	302
SPACE CORNER-altura M	312	
Visión general – ORGA-LINE para TANDEMBOX intivo		347
Información de pedido		356
Accesorios		358
Dimensiones		357
Montaje, desmontaje y ajuste		360
Para más información técnica		804

Recomendaciones de pedido

Cubertería

Ancho cuerpo de mueble KB (mm)	Conjuntos ZSI.xxxBI1N	ZSI.xxxBI2N	ZSI.xxxBI3	ZSI.xxxFI2N	ZSI.xxxKI4	ZSI.xxxBI3E		
275 - 299	1 x							
300 - 399	2 x							
400 - 449			1 x					
450 - 549	1 x	1 x						
550 - 799	1 x		1 x					
800 - 899			2 x					
900 - 999			1 x		1 x			
1000 - 1199					2 x			
≥ 1200			1 x	1 x	1 x			
SPACE CORNER						1 x		

Mediante pedido, reemplazar xxx por los largos nominales NL deseados (450, 500, 550, 600 y 650 mm)
Mediante pedido: SPACE CORNER NL 600 mm = ZSI.450BI3E y NL 650 mm = ZSI.500BI3E!

Conjuntos para anchos especiales de cuerpo de mueble

Recomendaciones de pedido

Piezas pequeñas

Ancho cuerpo de mueble KB (mm)	Conjuntos							
	 ZSI.xxxBI1N	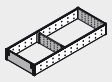 ZSI.xxxFI2N	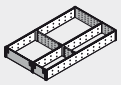 ZSI.xxxFI3	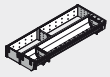 ZSI.xxxKI2N	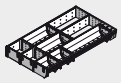 ZSI.xxxMI3			
275 - 449	1 x							
450 - 599					1 x			
600 - 799	1 x				1 x			
800 - 899					2 x			
900 - 999	1 x	1 x			1 x			
≥ 1000		1 x		1 x	1 x			
SPACE CORNER			1 x					

Mediante pedido, reemplazar xxx por los largos nominales NL deseados (450, 500, 550, 600 y 650 mm).
Mediante pedido: SPACE CORNER NL 600 mm = ZSI.450FI3 y NL 650 mm = ZSI.500FI3!

Utensilios de limpieza

Ancho cuerpo de mueble KB (mm)	Conjuntos							
	 ZSI.xxxBI1N	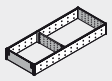 ZSI.xxxFI2N	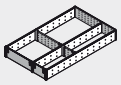 ZSI.xxxFI3	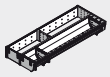 ZSI.xxxKI2N	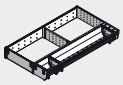 ZSI.xxxKI3N			
600 - 799	1 x				1 x			
800 - 899					2 x			
900 - 999	1 x	1 x			1 x			
1000 - 1199		1 x		1 x	1 x			
≥ 1200			1 x		2 x			

Mediante pedido, reemplazar xxx por los largos nominales NL deseados (450, 500, 550, 600 y 650 mm)!

Cubertería de cocina

Ancho cuerpo de mueble KB (mm)	Conjuntos							
	 ZSI.xxxBI1N	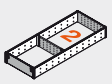 ZSI.xxxFI2N	 ZSI.xxxFI3	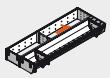 ZSI.xxxKI2N	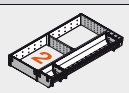 ZSI.xxxKI3N	 ZSZ.01F0	 ZSZ.02F0	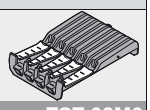 ZSZ.02M0
275 - 449	1 x							
450 - 599		1 x				1 x	1 x	1 x
600 - 799	1 x				1 x	1 x	1 x	1 x
800 - 899					2 x	1 x	1 x	1 x
900 - 999	1 x	1 x			1 x	1 x	1 x	1 x
1000 - 1199		1 x		1 x	1 x	1 x	1 x	1 x
≥ 1200			1 x		2 x	1 x	1 x	1 x
SPACE CORNER			1 x			1 x	1 x	1 x

Mediante pedido, reemplazar xxx por los largos nominales NL deseados (450, 500, 550, 600 y 650 mm).
Mediante pedido: SPACE CORNER NL 600 mm = ZSI.450FI3 y NL 650 mm = ZSI.500FI3!

Utensilios de cocina

Ancho cuerpo de mueble KB (mm)	Conjuntos							
	 ZSI.xxxBI1N	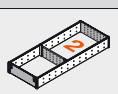 ZSI.xxxFI2N	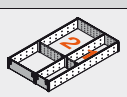 ZSI.xxxFI3	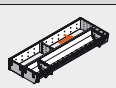 ZSI.xxxKI2N	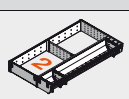 ZSI.xxxKI3N	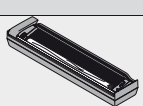 ZSZ.01F0	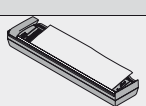 ZSZ.02F0	
600 - 799	1 x				1 x	1 x	1 x	
800 - 899					2 x	1 x	1 x	
900 - 999	1 x	1 x			1 x	1 x	1 x	
1000 - 1199		1 x		1 x	1 x	1 x	1 x	
≥ 1200			1 x		2 x	1 x	1 x	

1 1 x ZSZ.01F0
1 1 x ZSZ.02F0
2 1 x ZSZ.01F0 + 1 x ZSZ.02F0
2 1 x ZSZ.02M0

Mediante pedido, reemplazar xxx por los largos nominales NL deseados (450, 500, 550, 600 y 650 mm)!

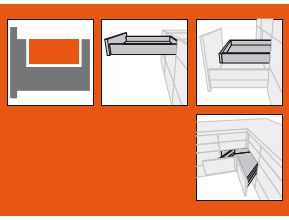

Conjuntos para anchos especiales de cuerpo de mueble

Información de pedido

Bandeja-cubertero

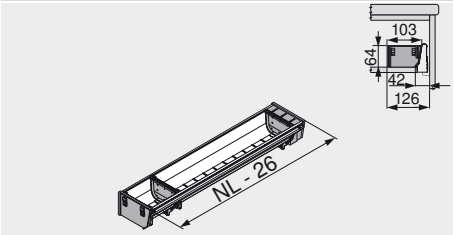

Foto simbólica, NL 500 mm

Largo nominal NL	Ref.
450 mm	ZSI.450BI1N
500 mm	ZSI.500BI1N
550 mm	ZSI.550BI1N
600 mm	ZSI.600BI1N
650 mm	ZSI.650BI1N

Bandeja-cubertero

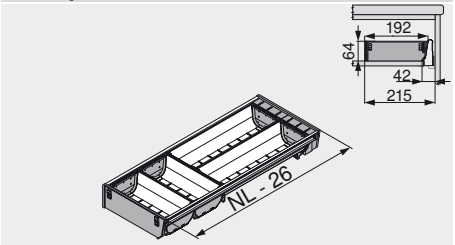

Foto simbólica, NL 500 mm

Largo nominal NL	Ref.
450 mm	ZSI.450BI2N
500 mm	ZSI.500BI2N
550 mm	ZSI.550BI2N
600 mm	ZSI.600BI2N
650 mm	ZSI.650BI2N

Bandeja-cubertero

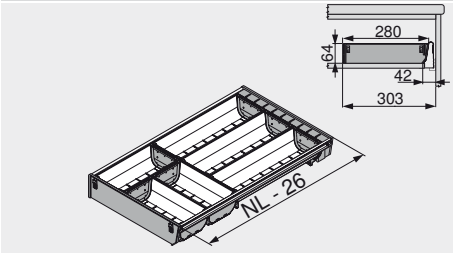

Foto simbólica, NL 500 mm

Largo nominal NL	Ref.
450 mm	ZSI.450BI3N
500 mm	ZSI.500BI3
550 mm	ZSI.550BI3
600 mm	ZSI.600BI3
650 mm	ZSI.650BI3

Elemento de subdivisión

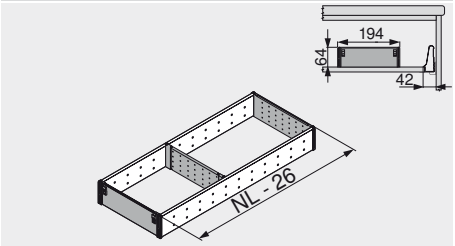

Foto simbólica, NL 500 mm

Largo nominal NL	Ref.
450 mm	ZSI.450FI2N
500 mm	ZSI.500FI2N
550 mm	ZSI.550FI2N
600 mm	ZSI.600FI2N
650 mm	ZSI.650FI2N

Elemento de subdivisión

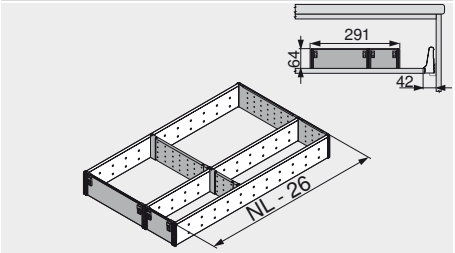

Foto simbólica, NL 500 mm

Largo nominal NL	Ref.
450 mm	ZSI.450FI3
500 mm	ZSI.500FI3
550 mm	ZSI.550FI3
600 mm	ZSI.600FI3
650 mm	ZSI.650FI3

Bandeja-cubertero y subdivisión

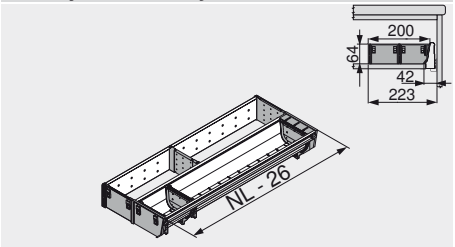

Foto simbólica, NL 500 mm

Largo nominal NL	Ref.
450 mm	ZSI.450KI2N
500 mm	ZSI.500KI2N
550 mm	ZSI.550KI2N
600 mm	ZSI.600KI2N
650 mm	ZSI.650KI2N

Bandeja-cubertero y subdivisión

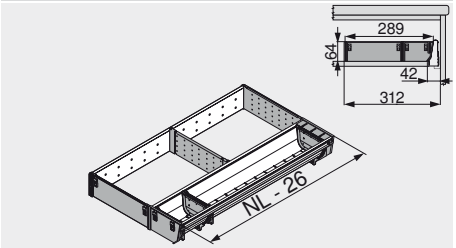

Foto simbólica, NL 500 mm

Largo nominal NL	Ref.
450 mm	ZSI.450KI3N
500 mm	ZSI.500KI3N
550 mm	ZSI.550KI3N
600 mm	ZSI.600KI3N
650 mm	ZSI.650KI3N

Bandeja-cubertero y subdivisión

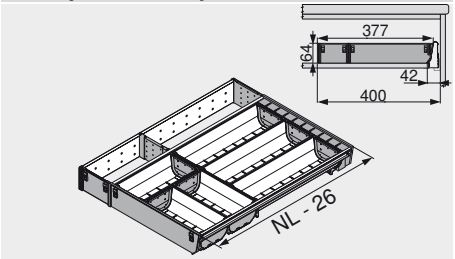

Foto simbólica, NL 500 mm

Largo nominal NL	Ref.
450 mm	ZSI.450KI4N
500 mm	ZSI.500KI4
550 mm	ZSI.550KI4
600 mm	ZSI.600KI4
650 mm	ZSI.650KI4

Bandeja-cubertero y subdivisión

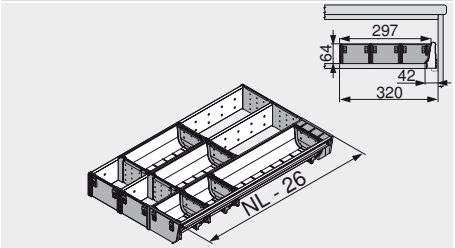

Foto simbólica, NL 500 mm

Largo nominal NL	Ref.
450 mm	ZSI.450MI3
500 mm	ZSI.500MI3
550 mm	ZSI.550MI3
600 mm	ZSI.600MI3
650 mm	ZSI.650MI3

Conjuntos para anchos especiales de cuerpo de mueble

Información de pedido

SPACE CORNER-cubertero

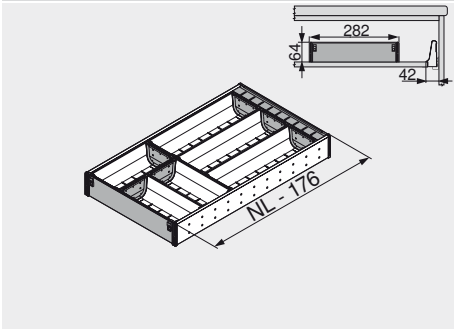

Largo nominal NL	Ref.
600 mm	ZSI.450BI3E
650 mm	ZSI.500BI3E

a Accesorios

Cortador de papel aluminio y papel film

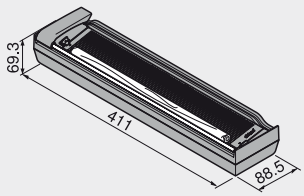

	Ref.
RAL 7037 gris polvo	ZSZ.01F0
Incluyendo el papel film	

Cortador de papel aluminio

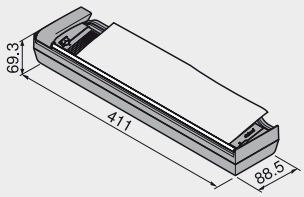

	Ref.
RAL 7037 gris polvo	ZSZ.02F0
Incluyendo el papel aluminio	

Portacuchillos

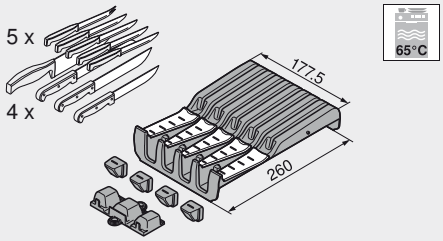

	Ref.
RAL 7037 gris polvo	ZSZ.02M0

Planificación

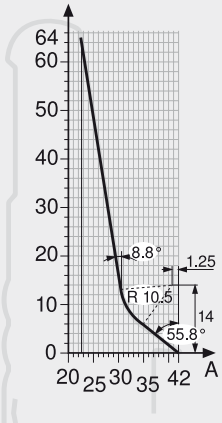

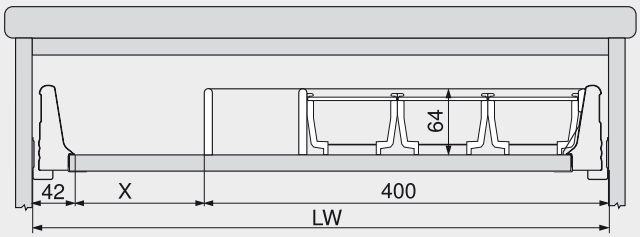

Para otros elementos:
P.ej. portacuchillos en madera

Ejemplo:
Ancho cuerpo de mueble 600 mm
Bandeja-cubertero con subdivisión ZSI.500KI4

X = ancho interior cuerpo de mueble LW - 400 mm - 42 mm

Indicaciones para los laterales

Visión general – ORGA-LINE para TANDEMBOX intivo	347
Recomendaciones de pedido	354
Accesorios	358
Montaje, desmontaje y ajuste	360
Para más información técnica	804

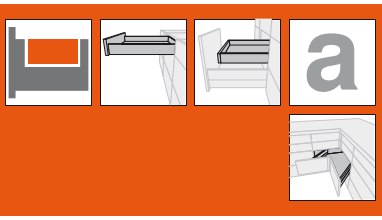

Cortador de papel aluminio y papel film

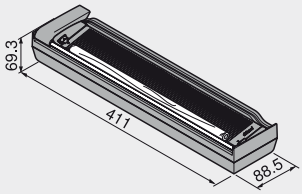

- Cortador de papel sólo para papel film
- Incluyendo el papel
- Soporte del rollo de papel para extraerlo sin formar arrugas
- El papel se guarda ordenadamente
- Se extrae mediante una fijación flexible al suelo
- Material: plástico, acero, aluminio

	Ref.
RAL 7037 gris polvo	ZSZ.01F0

Cortador de papel aluminio

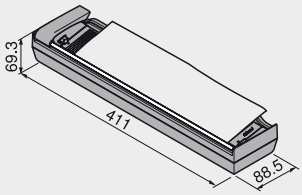

- Cortador de papel sólo para papel aluminio
- Incluyendo el papel
- El papel se guarda ordenadamente
- Se extrae mediante una fijación flexible al suelo
- Material: plástico, acero

	Ref.
RAL 7037 gris polvo	ZSZ.02F0

Portacuchillos

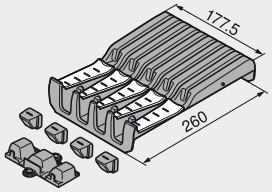

- Portacuchillos
- Para 4 cuchillos grandes y 5 pequeños
- Incluye base para el mango
- Seguro antideslizamiento mediante fijación en el suelo
- Apto para el lavavajillas hasta +65°C
- Material: plástico/acero inoxidable

	Ref.
RAL 7037 gris polvo	ZSZ.02M0

Cubetas inox

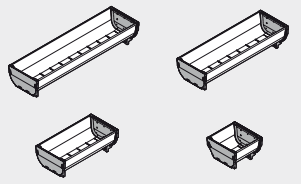

- Cubeta
- Apto para el lavavajillas hasta +65°C
- Material: plástico/acero inoxidable

	Ref.
88 x 88 mm	ZSI.010SI
88 x 176 mm	ZSI.020SI
88 x 264 mm	ZSI.030SI
88 x 352 mm	ZSI.040SI

Separadores transversales flexibles

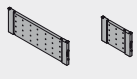

- Separador transversal flexible
- Material: plástico

	Ref.
88 mm	ZSI.010Q
176 mm	ZSI.020Q

Juego de accesorios de cocina



Juego de accesorios de cocina, que consta de:
- 1 x cortador de papel para papel film
- 1 x cortador de papel para papel aluminio
- 1 x soporte para cuchillos
- 2 soportes para platos
- 2 x especieros para un ancho de cuerpo KB de 300 mm

	Ref.
Juego de accesorios de cocina	ZOU.30U1I

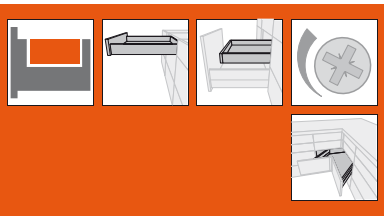

Juego de cubertería

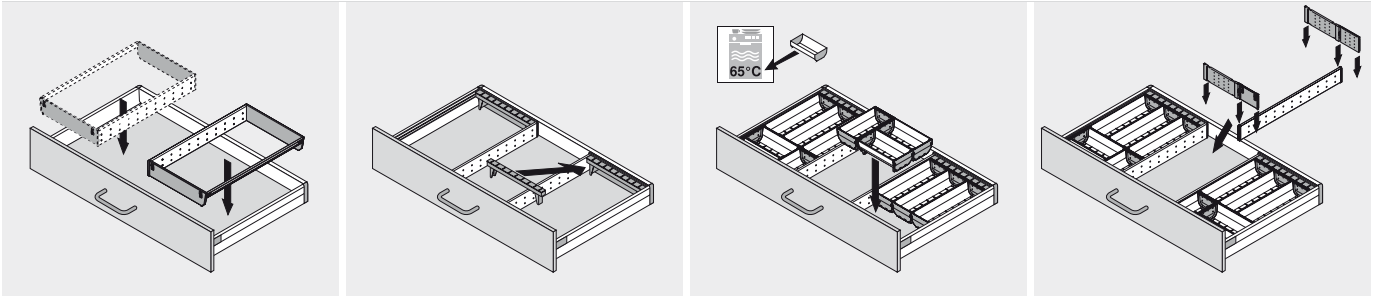

Juego de cubertería

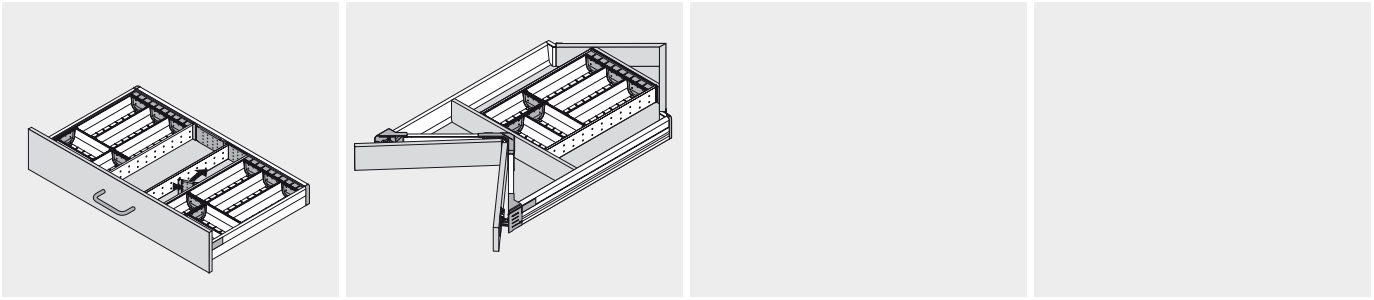

SPACE CORNER

Juego universal

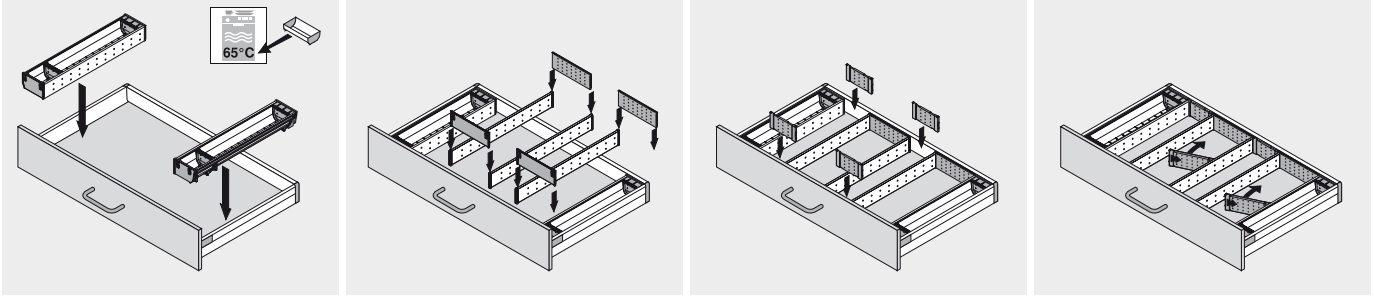

Juego universal

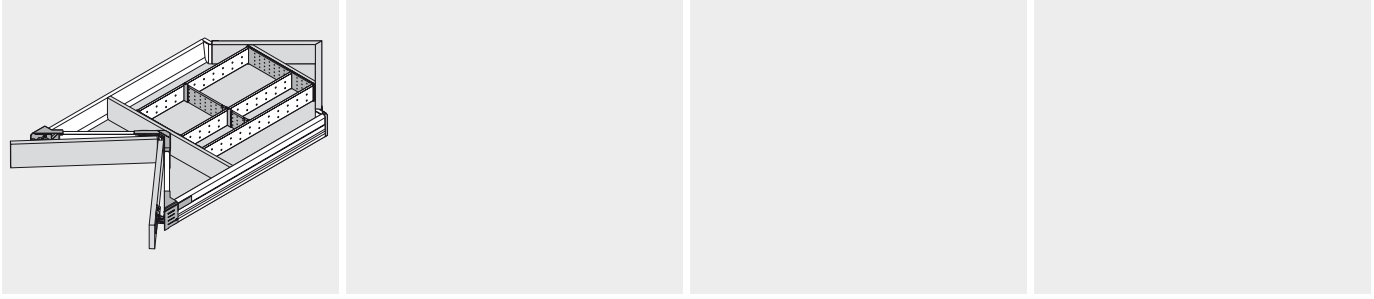

SPACE CORNER

Cortador de papel – ZSZ.0xF0 con divisiones internas

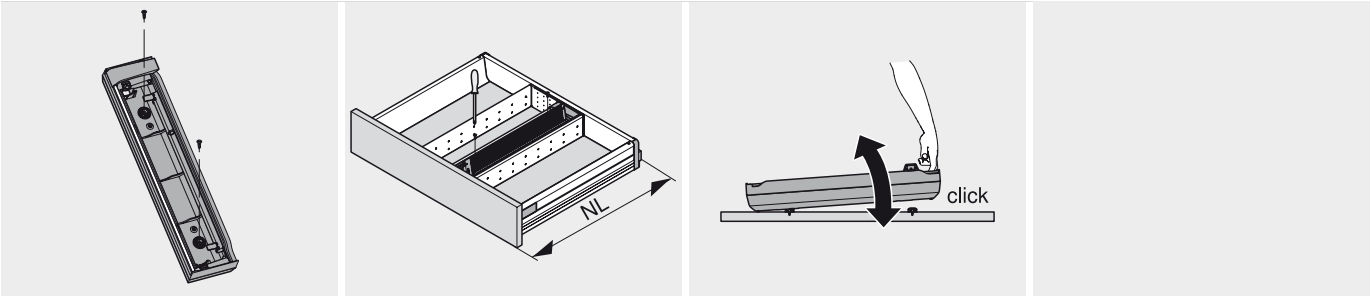

Montaje

Cortador de papel – ZSZ.0xF0 sin divisiones internas

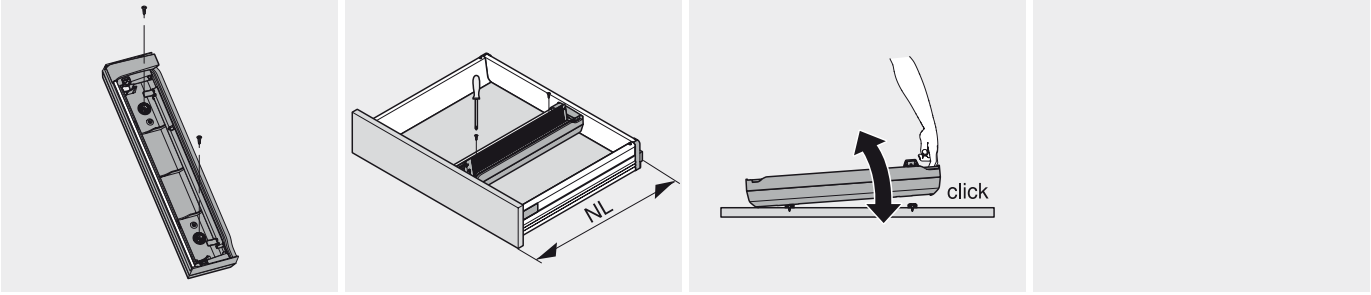

Montaje

Portacuchillos – ZSZ.02M0 con división en compartimentos

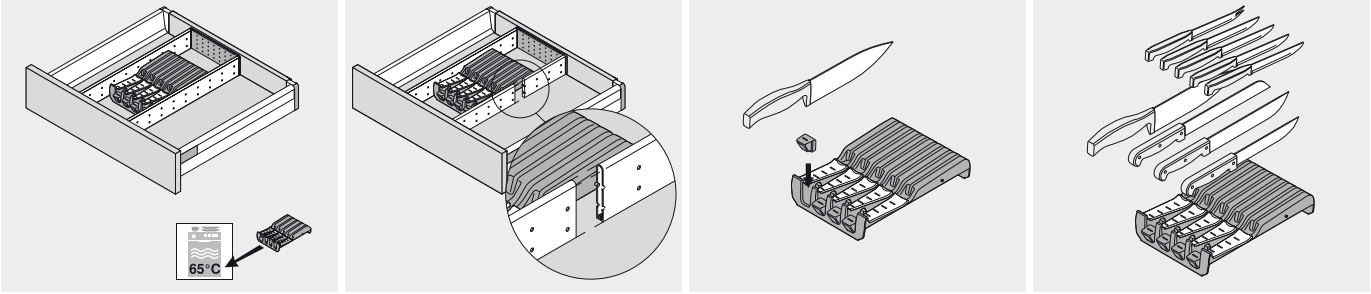

Montaje

Portacuchillos – ZSZ.02M0 sin división en compartimentos

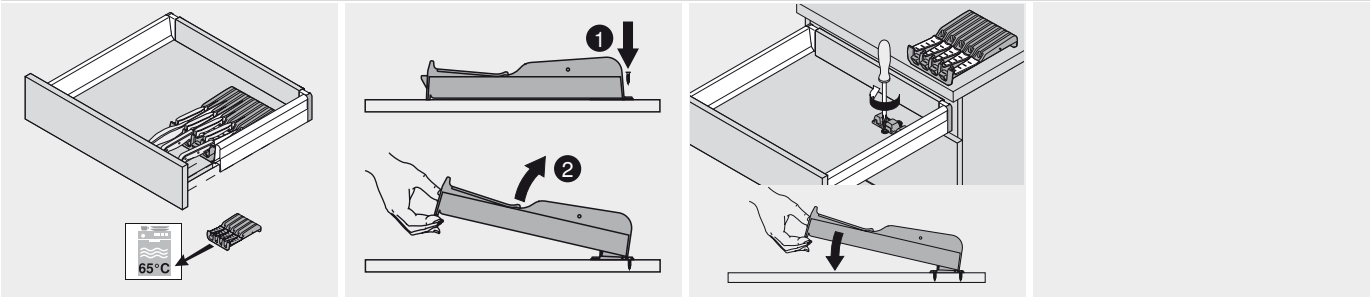

Montaje

TANDEMBOX – sistema de extensión

► ORGA-LINE para TANDEMBOX intivo

►► Cacerolero/cacerolero interior

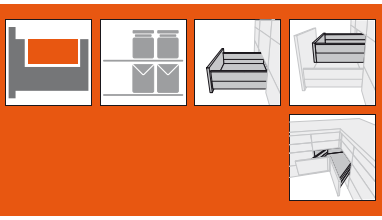

Aplicación – provisiones

Despensa



- Sistema flexible de subdivisiones ORGA-LINE
- Con separadores transversales para cortar a medida en caso de anchos de cuerpo especiales y SPACE CORNER
- Se monta sin herramientas
- Para cacerolero TANDEMBOX intivo, elemento base, altura D con BOXCOVER y BOXCAP
- Para largos nominales de 450 a 650 mm
- Recomendaciones: ancho cuerpo de mueble de 275 a 1200 mm

Elementos de base

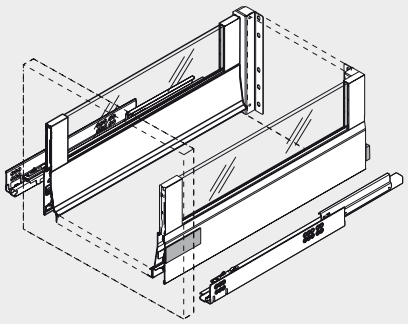

Información de pedido

Anchos de cuerpo estándar

Juego ORGA-LINE

Largo nominal NL 450 mm

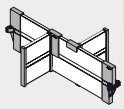

Ancho cuerpo de mueble KB	SW, TS Acero	Inox Acero inoxidable
275 mm	ZFL.27BUS4	ZFL.27BUI4
300 mm	ZFL.30BUS4	ZFL.30BUI4
400 mm	ZFL.40BUS4	ZFL.40BUI4
450 mm	ZFL.45BUS4	ZFL.45BUI4
500 mm	ZFL.50BUS4	ZFL.50BUI4
550 mm	ZFL.55BUS4	ZFL.55BUI4
600 mm	ZFL.60BUS4	ZFL.60BUI4
800 mm	ZFL.80BUS4	ZFL.80BUI4
900 mm	ZFL.90BUS4	ZFL.90BUI4
1000 mm	ZFL.10BUS4	ZFL.10BUI4
1200 mm	ZFL.12BUS4	ZFL.12BUI4

SW Blanco seda; TS negro tierra

Juego ORGA-LINE

Largo nominal NL 500 - 650 mm

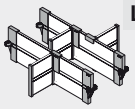

Ancho cuerpo de mueble KB	SW, TS Acero	Inox Acero inoxidable
275 mm	ZFL.27BUS6	ZFL.27BUI6
300 mm	ZFL.30BUS6	ZFL.30BUI6
400 mm	ZFL.40BUS6	ZFL.40BUI6
450 mm	ZFL.45BUS6	ZFL.45BUI6
500 mm	ZFL.50BUS6	ZFL.50BUI6
550 mm	ZFL.55BUS6	ZFL.55BUI6
600 mm	ZFL.60BUS6	ZFL.60BUI6
800 mm	ZFL.80BUS6	ZFL.80BUI6
900 mm	ZFL.90BUS6	ZFL.90BUI6
1000 mm	ZFL.10BUS6	ZFL.10BUI6
1200 mm	ZFL.12BUS6	ZFL.12BUI6

Juego ORGA-LINE

Consta de:

Ancho cuerpo de mueble KB (mm)	Largo nominal NL (mm) 450	500	550	600	650
275, 300	1 separador transversal	2 separadores transversales			
400					
450	1 separador transversal, 2 separadores longitudinales	2 separadores transversales, 3 separadores longitudinales			
500					
550					
600					
800	1 separador transversal, 3 separadores longitudinales	2 separadores transversales, 6 separadores longitudinales			
900					
1000					
1200					

Soporte para separador transversal

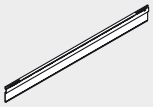

Largo nominal NL	SW, TS Acero	Inox Acero inoxidable
450 mm 2 x	Z49L422S	Z49L422I
500 mm 2 x	Z49L472S	Z49L472I
550 mm 2 x	Z49L522S	Z49L522I
600 mm 2 x	Z49L572S	Z49L572I
650 mm 2 x	Z49L622S	Z49L622I

Anchos de cuerpo estándar y SPACE CORNER

Recomendación

Ancho cuerpo de mueble KB (mm)	Largo nominal NL (mm) 450	500	550	600	650
Anchos de cuerpo especiales	Separador transversal para cortar a medida, Soporte para divisores transversales y longitudinales (cantidad ver arriba)				
	Largo nominal NL (mm) 600			650	
SPACE CORNER	1 separador transv. p. cortar a medida, 2 alojamientos de separador transversal, 2 separadores longitudinales				

Indicaciones para los laterales

Elementos de base		
30/50/65 kg altura D	304	306
SPACE CORNER-altura D	314	

Visión general – ORGA-LINE para TANDEMBOX intivo 347
Anchos de cuerpo especiales 373
Accesorios – ORGA-LINE 374
Montaje, desmontaje y ajuste 376
Para más información técnica 804

Aplicación – platos

Almacenar



- Soporte para platos ORGA-LINE para almacenaje y transporte de platos
- Para cacerolero TANDEMBOX intivo, elemento base, altura D con BOXCOVER y BOXCAP
- Para largos nominales de 450 a 650 mm
- Recomendaciones: ancho de cuerpo 400 a 1200 mm

Elementos de base

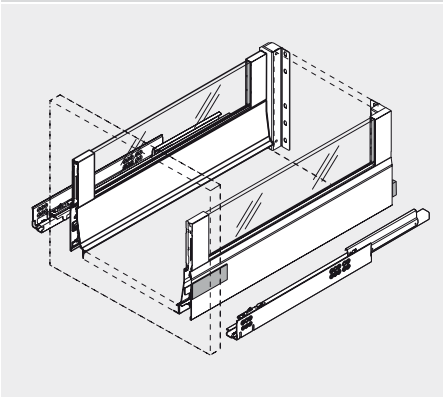

Información de pedido

Anchos de cuerpo estándar, anchos especiales y SPACE CORNER

Soportes para platos

	Ref.
RAL 7037 gris polvo	ZTH.0350
Diámetro de los platos	180 - 320 mm
Altura apilamiento de los platos	144 mm
Altura total	171 mm

Soportes para platos
Recomendación

Anchos de cuerpo estándar y especiales

Ancho cuerpo de mueble KB (mm)	Largo nominal NL (mm)				
	450	500	550	600	650
de 400	2 soportes para platos				
de 800	4 soportes para platos				
de 1000	6 soportes para platos				

SPACE CORNER

Cota de trabajo PL (mm)	Largo nominal NL (mm)	
	600	650
a 1050	2 soportes para platos	
de 1050	3 soportes para platos	

Indicaciones para los laterales

Elementos de base		
30/50/65 kg altura D	304	306
SPACE CORNER-altura D	314	

Visión general – ORGA-LINE para TANDEMBOX intivo 347
Accesorios – ORGA-LINE 374
Montaje, desmontaje y ajuste 376
Para más información técnica 804

TANDEMBOX – sistema de extensión

► ORGA-LINE para TANDEMBOX intivo

►► Cacerolero/cacerolero interior

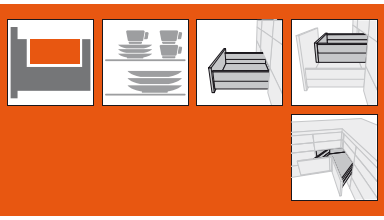

Aplicación – envases de plástico

Almacenar



- Sistema flexible de subdivisiones ORGA-LINE
- Con separadores transversales para cortar a medida en caso de anchos de cuerpo especiales y SPACE CORNER
- Se monta sin herramientas
- Para cacerolero TANDEMBOX intivo, elemento base, altura D con BOXCOVER y BOXCAP
- Para largos nominales de 450 a 650 mm
- Recomendaciones: ancho cuerpo de mueble de 275 a 1200 mm

Elementos de base

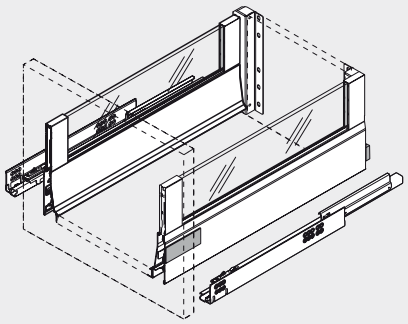

Información de pedido

Anchos de cuerpo estándar

Juego ORGA-LINE

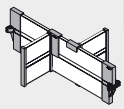

Largo nominal NL 450 - 650 mm

Ancho cuerpo de mueble KB	SW, TS Acero	Inox Acero inoxidable
275 mm	ZFL.27BUS4	ZFL.27BUI4
300 mm	ZFL.30BUS4	ZFL.30BUI4
400 mm	ZFL.40BUS4	ZFL.40BUI4
450 mm	ZFL.45BUS4	ZFL.45BUI4
500 mm	ZFL.50BUS4	ZFL.50BUI4
550 mm	ZFL.55BUS4	ZFL.55BUI4
600 mm	ZFL.60BUS4	ZFL.60BUI4
800 mm	ZFL.80BUS4	ZFL.80BUI4
900 mm	ZFL.90BUS4	ZFL.90BUI4
1000 mm	ZFL.10BUS4	ZFL.10BUI4
1200 mm	ZFL.12BUS4	ZFL.12BUI4

SW Blanco seda; TS negro tierra

Soporte para separador transversal

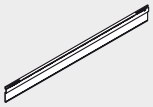

Largo nominal NL	SW, TS Acero	Inox Acero inoxidable
450 mm 2 x	Z49L422S	Z49L422I
500 mm 2 x	Z49L472S	Z49L472I
550 mm 2 x	Z49L522S	Z49L522I
600 mm 2 x	Z49L572S	Z49L572I
650 mm 2 x	Z49L622S	Z49L622I

Juego ORGA-LINE

Consta de:

Ancho cuerpo de mueble KB (mm)	Largo nominal NL (mm) 450	500	550	600	650
275, 300	1 separador transversal				
400					
450	1 separador transversal, 2 separadores longitudinales				
500					
550					
600					
800	1 separador transversal, 3 separadores longitudinales				
900					
1000					
1200					

Anchos de cuerpo estándar y SPACE CORNER

Recomendación

Ancho cuerpo de mueble KB (mm)	Largo nominal NL (mm) 450	500	550	600	650
Anchos de cuerpo especiales	Separador transversal para cortar a medida, Soporte para divisores transversales y longitudinales (cantidad ver arriba)				
	Largo nominal NL (mm) 600			650	
SPACE CORNER	1 separador transv. p. cortar a medida, 2 alojamientos de separador transversal, 2 separadores longitudinales				

Indicaciones para los laterales

Elementos de base		
30/50/65 kg altura D	304	306
SPACE CORNER-altura D	314	

Visión general – ORGA-LINE para TANDEMBOX intivo 347
Anchos de cuerpo especiales 373
Accesorios – ORGA-LINE 374
Montaje, desmontaje y ajuste 376
Para más información técnica 804

Aplicación – cacerolero para la basura/productos de limpieza

Fregadero



- Sistema flexible de subdivisiones ORGA-LINE
- Tina para botellas de inox de fácil limpieza
- Pared intermedia para separar el cacerolero de la basura de los productos de limpieza
- Para cacerolero TANDEMBOX intivo, elemento base, altura D con BOXCOVER y BOXCAP
- Para largos nominales de 450 a 650 mm
- Recomendaciones: ancho cuerpo de mueble de 900 a 1200 mm

Elementos de base

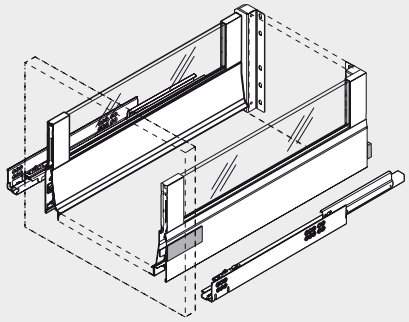

Información de pedido

Anchos de cuerpo estándar y especiales

Juego para botellas de ORGA-LINE

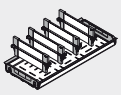

Ancho cuerpo de mueble 300 mm

Largo nominal NL	SW, TS Acero	Inox Acero inoxidable
450 mm	ZFL.30BFS4	ZFL.30BFI4
500 mm	ZFL.30BFS6	ZFL.30BFI6
550 mm	ZFL.30BFS7	ZFL.30BFI7
600 mm	ZFL.30BFS8	ZFL.30BFI8
650 mm	ZFL.30BFS9	ZFL.30BFI9

SW Blanco seda; TS negro tierra

Juego para botellas de ORGA-LINE

Consta de:

Ancho cuerpo de mueble KB (mm)	Largo nominal NL (mm) 450	500	550	600	650
900 - 1200	1 espac. para botellas, 3 separadores transversales	1 espac. para botellas, 4 separadores transversales		1 espac. para botellas, 5 separadores transversales	

Soporte para separador transversal

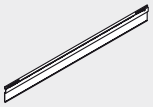

Largo nominal NL	SW, TS Acero	Inox Acero inoxidable
450 mm	Z49L422S	Z49L422I
500 mm	Z49L472S	Z49L472I
550 mm	Z49L522S	Z49L522I
600 mm	Z49L572S	Z49L572I
650 mm	Z49L622S	Z49L622I

Tabique de separación

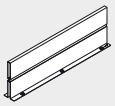

Largo nominal NL	SW, TS Acero	Inox Acero inoxidable
450 mm	Z46L420S	Z46L420I
500 mm	Z46L470S	Z46L470I
550 mm	Z46L520S	Z46L520I
600 mm	Z46L570S	Z46L570I
650 mm	Z46L620S	Z46L620I

SW Blanco seda; TS negro tierra

Indicaciones para los laterales

Elementos de base	
30/50/65 kg altura D	304
Visión general – ORGA-LINE para TANDEMBOX intivo	347
Accesorios – ORGA-LINE	374
Montaje, desmontaje y ajuste	376
Para más información técnica	804

TANDEMBOX – sistema de extensión

► ORGA-LINE para TANDEMBOX intivo

►► Cacerolero/cacerolero interior

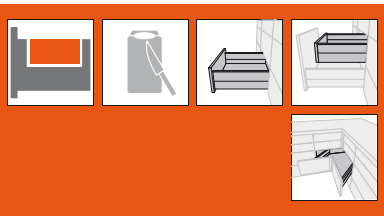

Aplicación – provisiones abiertas

Preparación



- Sistema flexible de subdivisiones ORGA-LINE
- Con separadores transversales para cortar a medida cuando se usan anchos de cuerpo especiales y SPACE CORNER
- Se monta sin herramientas
- Para cacerolero TANDEMBOX intivo, elemento base, altura D con BOXCOVER y BOXCAP
- Para largos nominales de 450 a 650 mm
- Recomendaciones: ancho cuerpo de mueble de 275 a 1200 mm

Elementos de base

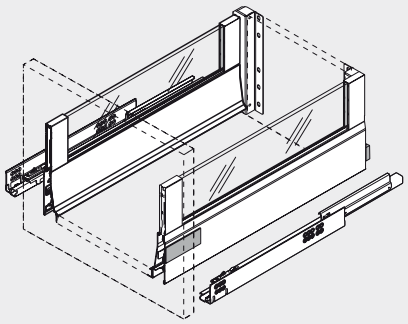

Información de pedido

Anchos de cuerpo estándar

Juego ORGA-LINE

Largo nominal NL 450 mm

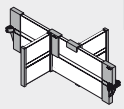

Ancho cuerpo de mueble KB	SW, TS Acero	Inox Acero inoxidable
275 mm	ZFL.27BUS4	ZFL.27BUI4
300 mm	ZFL.30BUS4	ZFL.30BUI4
400 mm	ZFL.40BUS4	ZFL.40BUI4
450 mm	ZFL.45BUS4	ZFL.45BUI4
500 mm	ZFL.50BUS4	ZFL.50BUI4
550 mm	ZFL.55BUS4	ZFL.55BUI4
600 mm	ZFL.60BUS4	ZFL.60BUI4
800 mm	ZFL.80BUS4	ZFL.80BUI4
900 mm	ZFL.90BUS4	ZFL.90BUI4
1000 mm	ZFL.10BUS4	ZFL.10BUI4
1200 mm	ZFL.12BUS4	ZFL.12BUI4

SW Blanco seda; TS negro tierra

Juego ORGA-LINE

Largo nominal NL 500 - 650 mm

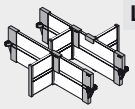

Ancho cuerpo de mueble KB	SW, TS Acero	Inox Acero inoxidable
275 mm	ZFL.27BUS6	ZFL.27BUI6
300 mm	ZFL.30BUS6	ZFL.30BUI6
400 mm	ZFL.40BUS6	ZFL.40BUI6
450 mm	ZFL.45BUS6	ZFL.45BUI6
500 mm	ZFL.50BUS6	ZFL.50BUI6
550 mm	ZFL.55BUS6	ZFL.55BUI6
600 mm	ZFL.60BUS6	ZFL.60BUI6
800 mm	ZFL.80BUS6	ZFL.80BUI6
900 mm	ZFL.90BUS6	ZFL.90BUI6
1000 mm	ZFL.10BUS6	ZFL.10BUI6
1200 mm	ZFL.12BUS6	ZFL.12BUI6

Juego ORGA-LINE

Consta de:

Ancho cuerpo de mueble KB (mm)	Largo nominal NL (mm) 450	500	550	600	650
275, 300	1 separador transversal	2 separadores transversales			
400					
450	1 separador transversal, 2 separadores longitudinales	2 separadores transversales, 3 separadores longitudinales			
500					
550					
600					
800	1 separador transversal, 3 separadores longitudinales	2 separadores transversales, 6 separadores longitudinales			
900					
1000					
1200					

Soporte para separador transversal

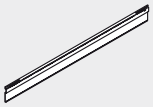

Largo nominal NL	SW, TS Acero	Inox Acero inoxidable
450 mm 2 x	Z49L422S	Z49L422I
500 mm 2 x	Z49L472S	Z49L472I
550 mm 2 x	Z49L522S	Z49L522I
600 mm 2 x	Z49L572S	Z49L572I
650 mm 2 x	Z49L622S	Z49L622I

Anchos de cuerpo estándar y SPACE CORNER

Recomendación

Ancho cuerpo de mueble KB (mm)	Largo nominal NL (mm) 450	500	550	600	650
Anchos de cuerpo especiales	Separador transversal para cortar a medida, Soporte para divisores transversales y longitudinales (cantidad ver arriba)				
	Largo nominal NL (mm) 600			650	
SPACE CORNER	1 separador transv. p. cortar a medida, 2 alojamientos de separador transversal, 2 separadores longitudinales				

Indicaciones para los laterales

Elementos de base		
30/50/65 kg altura D	304	306
SPACE CORNER-altura D	314	

Visión general – ORGA-LINE para TANDEMBOX intivo 347
Anchos de cuerpo especiales 373
Accesorios – ORGA-LINE 374
Montaje, desmontaje y ajuste 376
Para más información técnica 804

Aplicación – especias

Preparación



- Especiero extraíble con sujeción en el fondo del cajón
- Para recipientes de especias de distintos tamaños
- Para cacerolero TANDEMBOX intivo, elemento base, altura D con BOXCOVER y BOXCAP
- Para largos nominales de 450 a 650 mm
- Recomendaciones: ancho cuerpo de mueble de 300 a 450 mm

Elementos de base

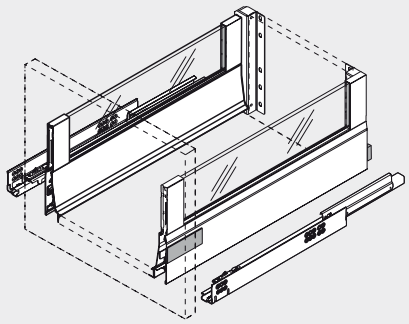

Información de pedido

Anchos de cuerpo estándar

Juego ORGA-LINE

Largo nominal NL 450 - 550 mm

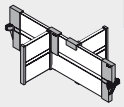

Ancho cuerpo de mueble KB	SW, TS Acero	Inox Acero inoxidable
300 mm	ZFL.30BUS4	ZFL.30BUI4
400 mm	ZFL.40BUS4	ZFL.40BUI4
450 mm	ZFL.45BUS4	ZFL.45BUI4

SW Blanco seda; TS negro tierra

Juego ORGA-LINE

Largo nominal NL 600 - 650 mm

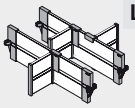

Ancho cuerpo de mueble KB	SW, TS Acero	Inox Acero inoxidable
300 mm	ZFL.30BUS6	ZFL.30BUI6
400 mm	ZFL.40BUS6	ZFL.40BUI6
450 mm	ZFL.45BUS6	ZFL.45BUI6

Juego ORGA-LINE

Consta de:

Ancho cuerpo de mueble KB (mm)	Largo nominal NL (mm) 450	500	550	600	650
300	1 separador transversal			2 separadores transversales	
400					
450	1 separador transversal, 2 separadores longitudinales			2 separadores transversales, 3 separadores longitudinales	

Soporte para separador transversal

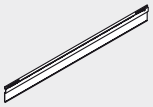

Largo nominal NL	SW, TS Acero	Inox Acero inoxidable
450 mm 2 x	Z49L422S	Z49L422I
500 mm 2 x	Z49L472S	Z49L472I
550 mm 2 x	Z49L522S	Z49L522I
600 mm 2 x	Z49L572S	Z49L572I
650 mm 2 x	Z49L622S	Z49L622I

Especiero

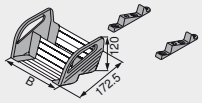



Ancho cuerpo de mueble KB	Ancho	Ref.
300 mm	212 mm	ZFZ.30G0I
400 mm	312 mm	ZFZ.40G0I
450 mm	362 mm	ZFZ.45G0I
Acero inoxidable		

Anchos de cuerpo especiales

Recomendación

Ancho cuerpo de mueble KB (mm)	Largo nominal NL (mm) 450	500	550	600	650
Anchos de cuerpo especiales	2 especieros, separadores transversales para cortar a medida, soporte de separador transversal, separador longitudinal (cantidad ver arriba)				

Indicaciones para los laterales

Elementos de base		
30/50/65 kg altura D	304	306

Visión general – ORGA-LINE para TANDEMBOX intivo 347
Anchos de cuerpo especiales 373
Accesorios – ORGA-LINE 374
Montaje, desmontaje y ajuste 376
Para más información técnica 804

TANDEMBOX – sistema de extensión

► ORGA-LINE para TANDEMBOX intivo

►► Cacerolero/cacerolero interior

Aplicación – botellas

Preparación



- Sistema flexible de subdivisiones ORGA-LINE
- Tina para botellas de inox de fácil limpieza
- Se monta sin herramientas
- Para cacerolero TANDEMBOX intivo, elemento base, altura D con BOXCOVER y BOXCAP
- Para largos nominales de 450 a 650 mm
- Recomendaciones: ancho cuerpo de mueble de 275 a 300 mm

Elementos de base

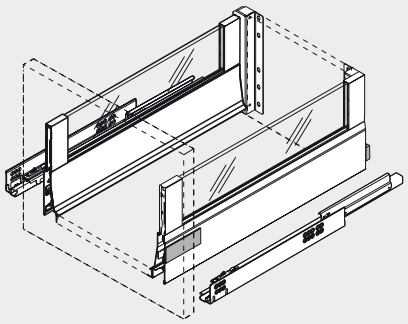

Información de pedido

Anchos de cuerpo estándar

Juego para botellas de ORGA-LINE

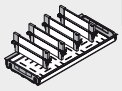

Ancho cuerpo de mueble 300 mm

Largo nominal NL	SW, TS Acero	Inox Acero inoxidable
450 mm	ZFL.30BFS4	ZFL.30BFI4
500 mm	ZFL.30BFS6	ZFL.30BFI6
550 mm	ZFL.30BFS7	ZFL.30BFI7
600 mm	ZFL.30BFS8	ZFL.30BFI8
650 mm	ZFL.30BFS9	ZFL.30BFI9

Juego para botellas de ORGA-LINE

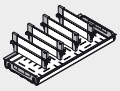

Ancho cuerpo de mueble 275 mm

Largo nominal NL	SW, TS Acero	Inox Acero inoxidable
450 mm	ZFL.27BFS4	ZFL.27BFI4
500 mm	ZFL.27BFS6	ZFL.27BFI6
550 mm	ZFL.27BFS7	ZFL.27BFI7
600 mm	ZFL.27BFS8	ZFL.27BFI8
650 mm	ZFL.27BFS9	ZFL.27BFI9

SW Blanco seda; TS negro tierra

Juego para botellas de ORGA-LINE

Consta de:

Ancho cuerpo de mueble KB (mm)	Largo nominal NL (mm) 450	500	550	600	650
275	1 espac. para botellas, 3 separadores transversales	1 espac. para botellas, 4 separadores transversales		1 espac. para botellas, 5 separadores transversales	
300					

Soporte para separador transversal

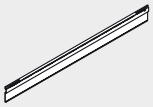

Largo nominal NL	SW, TS Acero	Inox Acero inoxidable
450 mm 2 x	Z49L422S	Z49L422I
500 mm 2 x	Z49L472S	Z49L472I
550 mm 2 x	Z49L522S	Z49L522I
600 mm 2 x	Z49L572S	Z49L572I
650 mm 2 x	Z49L622S	Z49L622I

Indicaciones para los laterales

Elementos de base		
30/50/65 kg altura D	304	306
Visión general – ORGA-LINE para TANDEMBOX intivo		347
Accesorios – ORGA-LINE		374
Montaje, desmontaje y ajuste		376
Para más información técnica		804

Aplicación – botellas/tablas de cortar

Preparación



- Sistema flexible de subdivisiones ORGA-LINE
- Tina para botellas de inox de fácil limpieza
- Pared intermedia para separar botellas y tablas de cortar
- Para cacerolero TANDEMBOX intivo, elemento base, altura D con BOXCOVER y BOXCAP
- Para largos nominales de 450 a 650 mm
- Recomendaciones: ancho cuerpo de mueble de 400 a 600 mm

Elementos de base

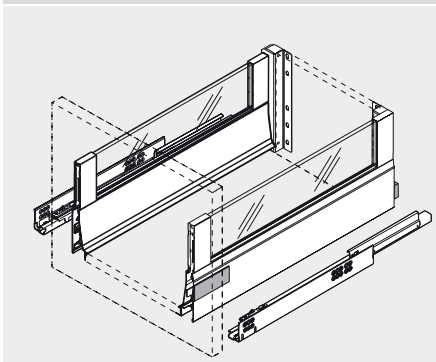

Información de pedido

Anchos de cuerpo estándar y especiales

Juego para botellas de ORGA-LINE

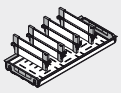

Ancho cuerpo de mueble 300 mm

Largo nominal NL	SW, TS Acero	Inox Acero inoxidable
450 mm	ZFL.30BFS4	ZFL.30BFI4
500 mm	ZFL.30BFS6	ZFL.30BFI6
550 mm	ZFL.30BFS7	ZFL.30BFI7
600 mm	ZFL.30BFS8	ZFL.30BFI8
650 mm	ZFL.30BFS9	ZFL.30BFI9

SW Blanco seda; TS negro tierra

Juego para botellas de ORGA-LINE

Consta de:

Ancho cuerpo de mueble KB (mm)	Largo nominal NL (mm) 450	500	550	600	650
275	1 espac. para botellas, 3 separadores transversales	1 espac. para botellas, 4 separadores transversales		1 espac. para botellas, 5 separadores transversales	
300					

Soporte para separador transversal

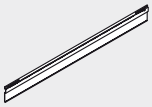

Largo nominal NL	SW, TS Acero	Inox Acero inoxidable
450 mm	Z49L422S	Z49L422I
500 mm	Z49L472S	Z49L472I
550 mm	Z49L522S	Z49L522I
600 mm	Z49L572S	Z49L572I
650 mm	Z49L622S	Z49L622I

Tabique de separación

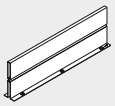

Largo nominal NL	SW, TS Acero	Inox Acero inoxidable
450 mm	Z46L420S	Z46L420I
500 mm	Z46L470S	Z46L470I
550 mm	Z46L520S	Z46L520I
600 mm	Z46L570S	Z46L570I
650 mm	Z46L620S	Z46L620I

SW Blanco seda; TS negro tierra

Indicaciones para los laterales



Elementos de base	
30/50/65 kg altura D	304
Visión general – ORGA-LINE para TANDEMBOX intivo	347
Accesorios – ORGA-LINE	374
Montaje, desmontaje y ajuste	376
Para más información técnica	804

TANDEMBOX – sistema de extensión

► ORGA-LINE para TANDEMBOX intivo

►► Cacerolero/cacerolero interior

Aplicación – cacerolas/tapas/sartenes/cubertería de cocina

Cocinar



- Sistema flexible de subdivisiones ORGA-LINE
- Con separadores transversales para cortar a medida en caso de anchos de cuerpo especiales
- Se monta sin herramientas
- Para cacerolero TANDEMBOX intivo, elemento base, altura D con BOXCOVER y BOXCAP
- Para largos nominales de 450 a 650 mm
- Recomendaciones: ancho cuerpo de mueble de 600 a 1200 mm

Elementos de base

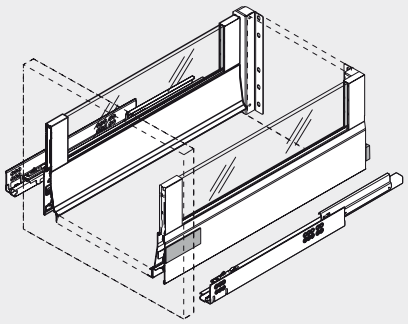

Información de pedido

Anchos de cuerpo estándar

Juego ORGA-LINE

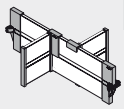

Largo nominal NL 450 mm

Ancho cuerpo de mueble KB	SW, TS Acero	Inox Acero inoxidable
600 mm	ZFL.60BUS4	ZFL.60BUI4
800 mm	ZFL.80BUS4	ZFL.80BUI4
900 mm	ZFL.90BUS4	ZFL.90BUI4
1000 mm	ZFL.10BUS4	ZFL.10BUI4
1200 mm	ZFL.12BUS4	ZFL.12BUI4

SW Blanco seda; TS negro tierra

Juego ORGA-LINE

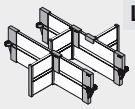

Largo nominal NL 500 - 650 mm

Ancho cuerpo de mueble KB	SW, TS Acero	Inox Acero inoxidable
600 mm	ZFL.60BUS6	ZFL.60BUI6
800 mm	ZFL.80BUS6	ZFL.80BUI6
900 mm	ZFL.90BUS6	ZFL.90BUI6
1000 mm	ZFL.10BUS6	ZFL.10BUI6
1200 mm	ZFL.12BUS6	ZFL.12BUI6

Juego ORGA-LINE

Consta de:

Ancho cuerpo de mueble KB (mm)	Largo nominal NL (mm) 450	500	550	600	650
600	1 separador transversal, 2 separadores longitudinales	2 separadores transversales, 3 separadores longitudinales			
800	1 separador transversal, 3 separadores longitudinales	2 separadores transversales, 6 separadores longitudinales			
900					
1000					
1200					

Soporte para separador transversal

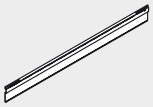

Largo nominal NL	SW, TS Acero	Inox Acero inoxidable
450 mm 2 x	Z49L422S	Z49L422I
500 mm 2 x	Z49L472S	Z49L472I
550 mm 2 x	Z49L522S	Z49L522I
600 mm 2 x	Z49L572S	Z49L572I
650 mm 2 x	Z49L622S	Z49L622I

Anchos de cuerpo especiales

Recomendación

Ancho cuerpo de mueble KB (mm)	Largo nominal NL (mm) 450	500	550	600	650
Anchos de cuerpo especiales	Separador transversal para cortar a medida, Soporte para divisores transversales y longitudinales (cantidad ver arriba)				

Indicaciones para los laterales

Elementos de base		
30/50/65 kg altura D	304	306
Visión general – ORGA-LINE para TANDEMBOX intivo		347
Anchos de cuerpo especiales		373
Accesorios – ORGA-LINE		374
Montaje, desmontaje y ajuste		376
Para más información técnica		804

Aplicación – ingredientes para hornear

Cocinar



- Sistema flexible de subdivisiones ORGA-LINE
- Con separadores transversales para cortar a medida en caso de anchos de cuerpo especiales
- Se monta sin herramientas
- Para cacerolero TANDEMBOX intivo, elemento base, altura D con BOXCOVER y BOXCAP
- Para largos nominales de 450 a 650 mm
- Recomendaciones: ancho cuerpo de mueble de 275 a 1200 mm

Elementos de base

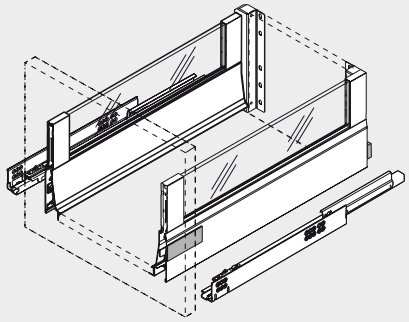

Información de pedido

Anchos de cuerpo estándar

Juego ORGA-LINE

Largo nominal NL 450 mm

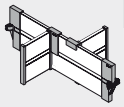

Ancho cuerpo de mueble KB	SW, TS Acero	Inox Acero inoxidable
275 mm	ZFL.27BUS4	ZFL.27BUI4
300 mm	ZFL.30BUS4	ZFL.30BUI4
400 mm	ZFL.40BUS4	ZFL.40BUI4
450 mm	ZFL.45BUS4	ZFL.45BUI4
500 mm	ZFL.50BUS4	ZFL.50BUI4
550 mm	ZFL.55BUS4	ZFL.55BUI4
600 mm	ZFL.60BUS4	ZFL.60BUI4
800 mm	ZFL.80BUS4	ZFL.80BUI4
900 mm	ZFL.90BUS4	ZFL.90BUI4
1000 mm	ZFL.10BUS4	ZFL.10BUI4
1200 mm	ZFL.12BUS4	ZFL.12BUI4

SW Blanco seda; TS negro tierra

Juego ORGA-LINE

Largo nominal NL 500 - 650 mm

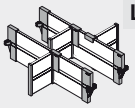

Ancho cuerpo de mueble KB	SW, TS Acero	Inox Acero inoxidable
275 mm	ZFL.27BUS6	ZFL.27BUI6
300 mm	ZFL.30BUS6	ZFL.30BUI6
400 mm	ZFL.40BUS6	ZFL.40BUI6
450 mm	ZFL.45BUS6	ZFL.45BUI6
500 mm	ZFL.50BUS6	ZFL.50BUI6
550 mm	ZFL.55BUS6	ZFL.55BUI6
600 mm	ZFL.60BUS6	ZFL.60BUI6
800 mm	ZFL.80BUS6	ZFL.80BUI6
900 mm	ZFL.90BUS6	ZFL.90BUI6
1000 mm	ZFL.10BUS6	ZFL.10BUI6
1200 mm	ZFL.12BUS6	ZFL.12BUI6

Juego ORGA-LINE

Consta de:

Ancho cuerpo de mueble KB (mm)	Largo nominal NL (mm) 450	500	550	600	650
275, 300	1 separador transversal	2 separadores transversales			
400					
450	1 separador transversal, 2 separadores longitudinales	2 separadores transversales, 3 separadores longitudinales			
500					
550					
600					
800	1 separador transversal, 3 separadores longitudinales	2 separadores transversales, 6 separadores longitudinales			
900					
1000					
1200					

Soporte para separador transversal

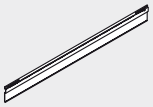

Largo nominal NL	SW, TS Acero	Inox Acero inoxidable
450 mm 2 x	Z49L422S	Z49L422I
500 mm 2 x	Z49L472S	Z49L472I
550 mm 2 x	Z49L522S	Z49L522I
600 mm 2 x	Z49L572S	Z49L572I
650 mm 2 x	Z49L622S	Z49L622I

Anchos de cuerpo especiales

Recomendación

Ancho cuerpo de mueble KB (mm)	Largo nominal NL (mm) 450	500	550	600	650
Anchos de cuerpo especiales	Separador transversal para cortar a medida, Soporte para divisores transversales y longitudinales (cantidad ver arriba)				

Indicaciones para los laterales

Elementos de base		
30/50/65 kg altura D	304	306

Visión general – ORGA-LINE para TANDEMBOX intivo 347
Anchos de cuerpo especiales 373
Accesorios – ORGA-LINE 374
Montaje, desmontaje y ajuste 376
Para más información técnica 804



Aplicación – bandejas/moldes para hornear

Cocinar



- Sistema flexible de subdivisiones ORGA-LINE
- Pared intermedia para separar bandejas y moldes de repostería
- Para cacerolero TANDEMBOX intivo, elemento base, altura D con BOXCOVER y BOXCAP
- Para largos nominales de 450 a 650 mm
- Recomendaciones: ancho cuerpo de mueble de 300 a 500 mm

Elementos de base

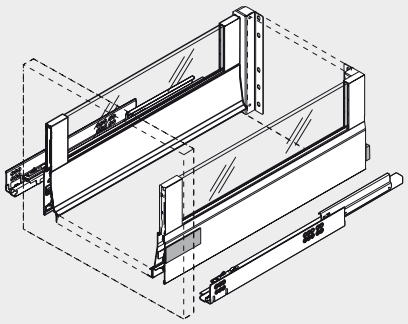

Información de pedido

Anchos de cuerpo estándar y especiales

Tabique de separación



Largo nominal NL	SW, TS Acero	Inox Acero inoxidable
450 mm	Z46L420S	Z46L420I
500 mm	Z46L470S	Z46L470I
550 mm	Z46L520S	Z46L520I
600 mm	Z46L570S	Z46L570I
650 mm	Z46L620S	Z46L620I

SW Blanco seda; TS negro tierra

Tabique de separación

Recomendación

Ancho cuerpo de mueble KB (mm)	Largo nominal NL (mm)				
	450	500	550	600	650
300	1 pared intermedia				
400	2 paredes intermedias				
450					
de 500	3 paredes intermedias				

Indicaciones para los laterales

Elementos de base		
30/50/65 kg altura D	304	
Visión general – ORGA-LINE para TANDEMBOX intivo		347
Accesorios – ORGA-LINE		374
Montaje, desmontaje y ajuste		376
Para más información técnica		804

Anchos de cuerpo especiales

Información de pedido

Soporte para separador transversal

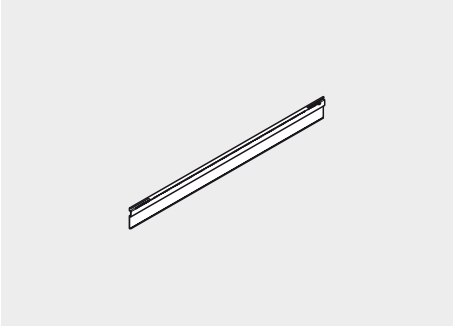

Largo nominal NL		SW, TS Acero	Inox Acero inoxidable
270 mm	2 x	Z49L242S	Z49L242I
300 mm	2 x	Z49L272S	Z49L272I
350 mm	2 x	Z49L322S	Z49L322I
450 mm	2 x	Z49L422S	Z49L422I
500 mm	2 x	Z49L472S	Z49L472I

SW Blanco seda; TS negro tierra

Soporte para separador transversal

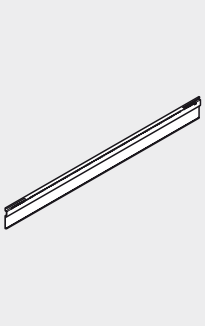

Largo nominal NL		SW, TS Acero	Inox Acero inoxidable
550 mm	2 x	Z49L522S	Z49L522I
600 mm	2 x	Z49L572S	Z49L572I
650 mm	2 x	Z49L622S	Z49L622I

SW Blanco seda; TS negro tierra

Separador transversal para cortar a medida

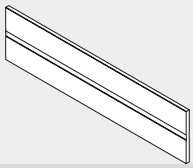

Corte

Ancho int. d. cuerpo LW - 91 mm

Apto para anchos de cuerpo de mueble KB 1200 mm

SW, TS, niquelado	Ref.
Aluminio	Z40L1077A
P. cortar a medida, 1077 mm	

SW Blanco seda; TS negro tierra

Alojamiento de divisor transversal



SW, negro, RAL 7037	Ref.
Plástico	Z40L0002
Pedir 2 separadores transversales	

Separador longitudinal



Largo	SW, TS Acero	Inox Acero inoxidable
100 mm	Z43L100S	Z43L100I

SW Blanco seda; TS negro tierra

Indicaciones para los laterales	
Visión general – ORGA-LINE para TANDEMBOX intivo	347
Accesorios – ORGA-LINE	374
Montaje, desmontaje y ajuste	376
Para más información técnica	804

TANDEMBOX – sistema de extensión

► ORGA-LINE para TANDEMBOX intivo

►► Accesorios – cacerolero/cacerolero interior

Soportes para platos

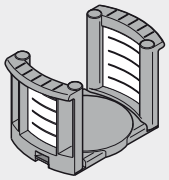

- Soportes para platos
- Se adapta a distintos tamaños de platos mediante el ajuste de los módulos
- Extraíble
- Material: plástico/acero inoxidable

	Ref.
RAL 7037 gris polvo	ZTH.0350
Diámetro de los platos	180 - 320 mm
Altura apilamiento de los platos	144 mm
Altura total	171 mm

Especiero

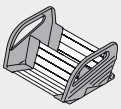

- Especiero
- Seguro antideslizamiento mediante fijación flexible en el suelo
- Extraíble
- Para especieros de todos los tamaños
- Material: plástico/acero inoxidable

Ancho cuerpo de mueble KB	Ancho	Ref.
300 mm	212 mm	ZFZ.30G0I
400 mm	312 mm	ZFZ.40G0I
450 mm	362 mm	ZFZ.45G0I
Acero inoxidable		

Juego de accesorios de cocina



Juego de accesorios de cocina, que consta de:
- 1 x cortador de papel para papel film
- 1 x cortador de papel para papel aluminio
- 1 x soporte para cuchillos
- 2 soportes para platos
- 2 x especieros para un ancho de cuerpo KB de 300 mm

	Ref.
Juego de accesorios de cocina	ZOU.30U1I

Provisiones/recip. de plástico/cacerolas/ingredientes de repostería

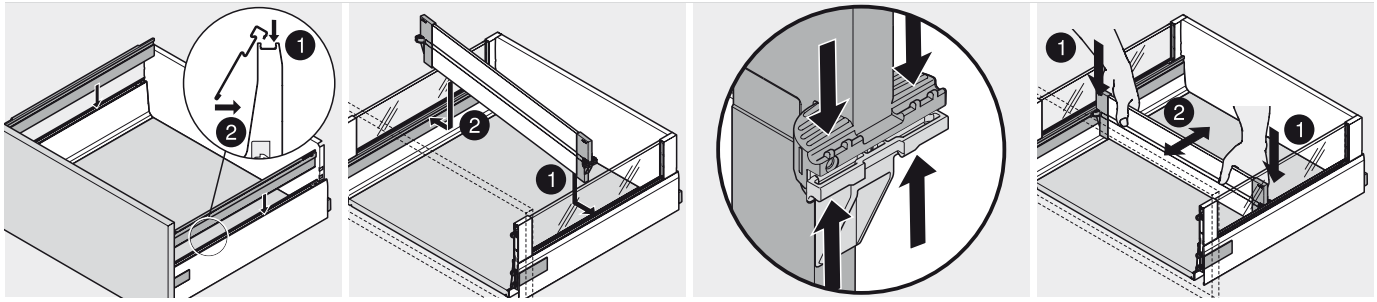

Provisiones/recip. de plástico/cacerolas/ingredientes de repostería

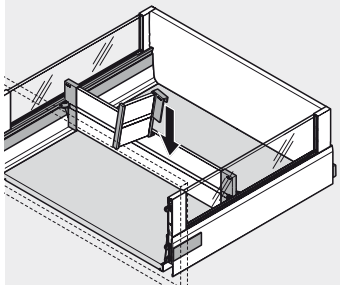

Botellas

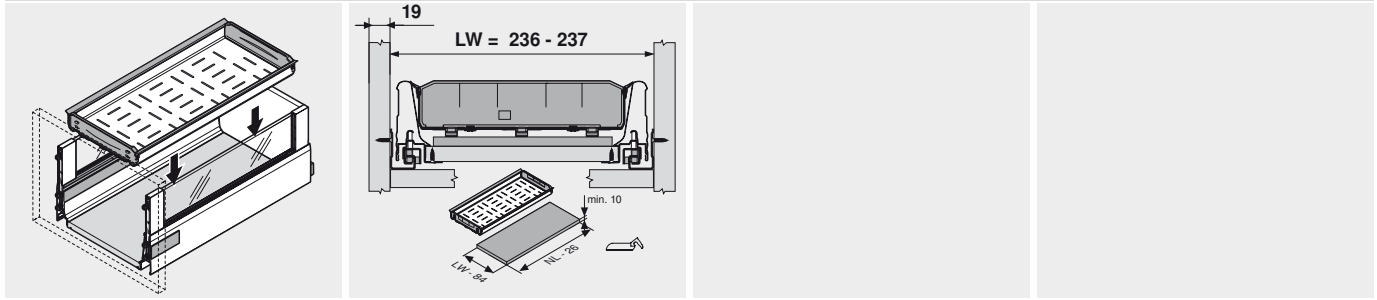

Para espesores de pared de 19 mm y ancho de cuerpo de mueble de 275 mm

Cacerolero para la basura

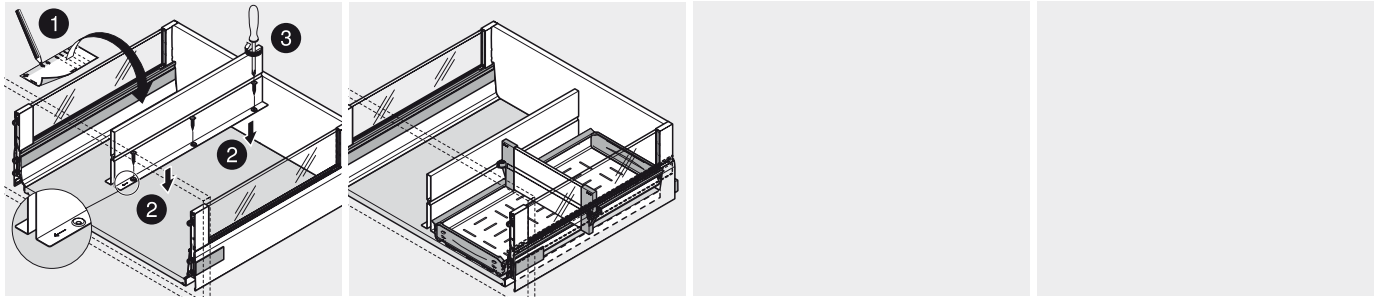

Soportes para platos – ZTH.0350

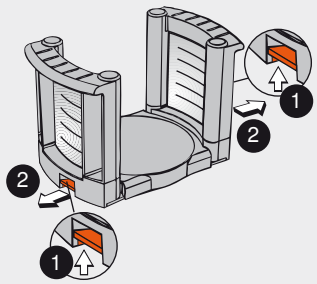

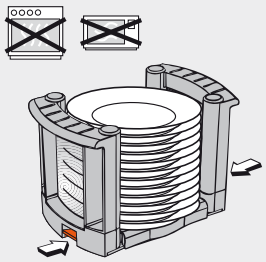

Especiero – ZFZ.xxG01

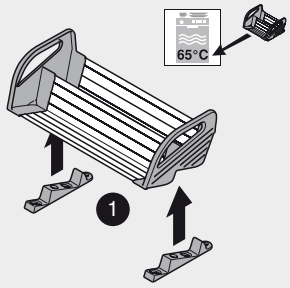

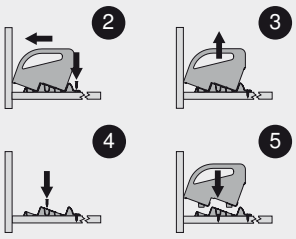

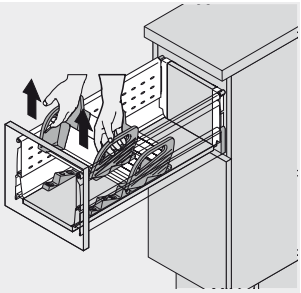

Una línea con múltiples posibilidades: redonda y mucho más



Gracias a la gran variedad de programas de TANDEMBOX plus, las distintas soluciones permiten satisfacer todos los deseos de los clientes: se pueden usar guardacuerpos redondos y sencillos o contenedores cerrados, o bien módulos extraíbles anchos o estrechos.

Los distintos sistemas de apertura asistida también pueden combinarse a discreción. SERVO-DRIVE, el sistema eléctrico de apertura asistida, en combinación con BLUMOTION; o TIP-ON, el sistema mecánico de apertura asistida.

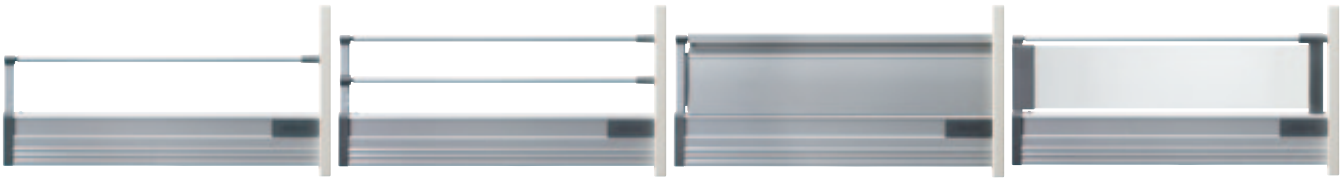

Guardacuerpo sencillo
El contenedor abierto se puede instalar con un sólo guardacuerpo

Guardacuerpo doble
Una alternativa al guardacuerpo sencillo es el guardacuerpo doble instalado en el módulo extraíble

BOXSIDE de pared doble
El contenedor cerrado se puede instalar con un BOXSIDE de doble pared

BOXSIDE de cristal
Una alternativa a BOXSIDE de doble pared puede ser BOXSIDE de vidrio

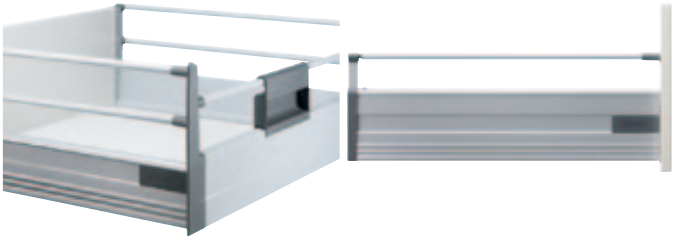

Piezas de plástico
El color deseado del perfil se combina con piezas de plástico en gris polvo, por ejemplo en el cacerolero interior u ORGA-LINE

Sistema modular
La gran variedad de programas de TANDEMBOX plus permite configurar los laterales del módulo extraíble de diversas maneras

TANDEMBOX plus – elementos de base


Foto simbólica

Visión general – aplicaciones 380

a Accesorios


Foto simbólica

Trasera en acero 426
Estabilizadores laterales 427
Estabilización del frontal 428
METAFILE 429
Tornillos 430
Broca de centrar 430
Amortiguador 430
Destornillador 431

Montaje, desmontaje y ajuste


Foto simbólica

Fijación guías de cuerpo de mueble 432
Cajón 434
Ajuste 434
Cajón interior 435
Cacerolero 435
Cacerolero interior 436
Pieza de sujeción – Z31A0008 437
SPACE CORNER con SYNCROMOTION 438
SPACE CORNER con frente rígido 440
Mueble del fregadero 440

i Pictogramas

- Artículo sólo a petición
- Información general
- Accesorios
- TANDEMBOX plus
- SPACE CORNER con SYNCROMO-TION
- Mueble del fregadero
- Armario despensa con puerta
- Cajón
- Cajón interior
- Cacerolero
- Cacerolero interior
- Guardacuerpo
- Guardacuerpo doble
- BOXSIDE de pared doble
- BOXSIDE de cristal
- Altura de montaje y requerimiento mínimo de espacio en el cuerpo
- Altura de perfil
- Capacidad de carga dinámica en kg
- Planificación
- Corte
- Elaboración
- Montaje, desmontaje y ajuste

Cuerpo estándar

Elementos de base	Cajón	Cajón interior
N, T68 N	81.5, 30	382
M, T83 M	96.5, 30/50/65	384
M, T83 M	105, 30/50/65	386
K, T115 K	128.5, 30/50/65	388
K, T115 K	134, 30/50/65	390

Elementos de base	Cacerolero	Cacerolero interior
B, T83 M, Guardacuerpo	160, 30/50/65	392
B, T83 M, Guardacuerpo	160, 30/50/65	394
C, T115 K, Guardacuerpo	192, 30/50/65	396
C, T115 K, Guardacuerpo	192, 30/50/65	398
D, T83 M, Guardacuerpo doble	224, 30/50/65	400
D, T83 M, Guardacuerpo doble	224, 30/50/65	402
D, T83 M, BOXSIDE de doble pared – Z37H	224, 30/50/65	404
D, T83 M, BOXSIDE de doble pared – Z37H	224, 30/50/65	406
D, T83 M, BOXSIDE de vidrio – Z36H000G.02	224, 30/50/65	408
D, T83 M, BOXSIDE de vidrio – Z36H000G.02	224, 30/50/65	410

Infobox

Utilice el servicio gratuito de **DYNALOG limited** que se incluye en el DVD adjunto.

- DYNAPLAN – planificación del cuerpo a prueba de colisiones, incluyendo la selección de herrajes
- DYNACAT – catálogo electrónico de productos y exportación de datos CAD (dxf, dwg, igs, sat, x_t, jpg)
- DYNASHOP – función de cesta de la compra y pedidos



SPACE CORNER con SYNCROMOTION

Elementos de base	Cajón sin pantalla frontal de rinconera		
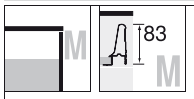	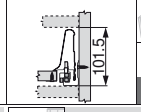	 412	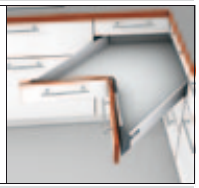

Elementos de base	Cacerolero sin pantalla frontal de rinconera		
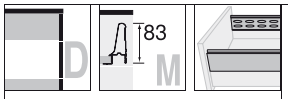 BOXSIDE de doble pared – Z37H	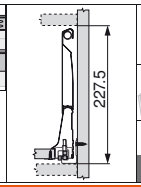	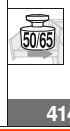 414	

SPACE CORNER con frente rígido

Elementos de base	Cajón		
	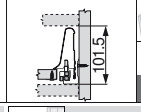	 416	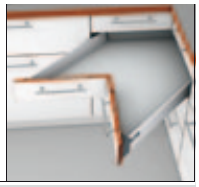

Elementos de base	Cacerolero		
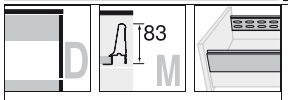 BOXSIDE de doble pared – Z37H	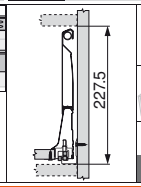	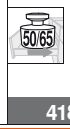 418	

Mueble del fregadero

Elementos de base	Cajón		
	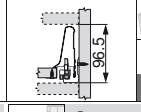	 420	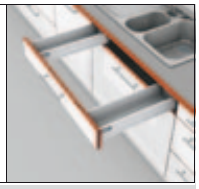

Elementos de base	Cacerolero		
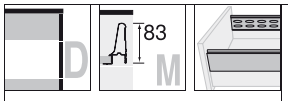 BOXSIDE de doble pared – Z37H	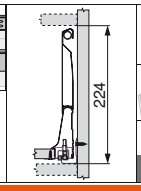	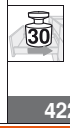 422	

Armario despensa

Ancho cuerpo de mueble 450 - 600 mm		424	

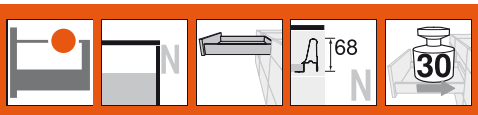

Cajón – N



- Con extensión total oculta y controlada
- TANDEM inside – para el deslizamiento ligero durante la vida útil del mueble
- Perfiles de acero blanco (W/G), acero gris (WA/G, RAL 9006)
- Montaje del frontal sin herramientas
- Ajuste bidimensional del frente
- Con **BLUMOTION** integrado para lograr que los cajones se cierren de forma suave y silenciosa, con posibilidad de combinarse con **SERVO-DRIVE**
- O con **TIP-ON** integrado

Espacio ocupado

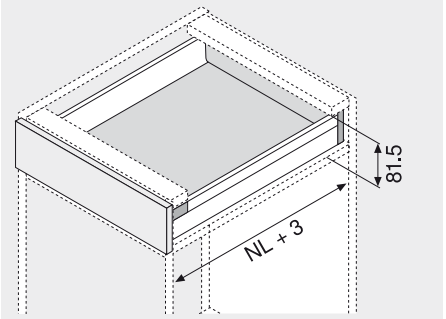

NL Largo nominal

Información de pedido

1	Guías de cuerpo de mueble izquierda/derecha		
	BLUMOTION *	TIP-ON **	
Largo nominal NL	30 kg	30 kg	50 kg
400 mm	558.4001B01	559.4001T	
450 mm	558.4501B01		559.4501T
500 mm	558.5001B		559.5001T
550 mm	558.5501B		559.5501T

* Apto para pieza adicional SERVO-DRIVE

** Para obtener información sobre pedidos, véase TIP-ON p. TANDEMBOX

2	Perfiles y tapas izquierda/derecha	
Largo nominal NL	W/G	WA/G
400 mm	358N4002S	
450 mm	358N4502S	
500 mm	358N5002S	
550 mm	358N5502S	

Con impresión individual de tapas a partir de 1000 piezas

3	Adaptador trasera izquierda/derecha	
	blanco, gris	Z30N000S.04
	Acero	

4	Fijación frontal		
	Versión INSERTA	2 x	ZSF.3902
	Versión para atornillar	2 x	ZSF.3502
	Versión para prensar	2 x	ZSF.3602

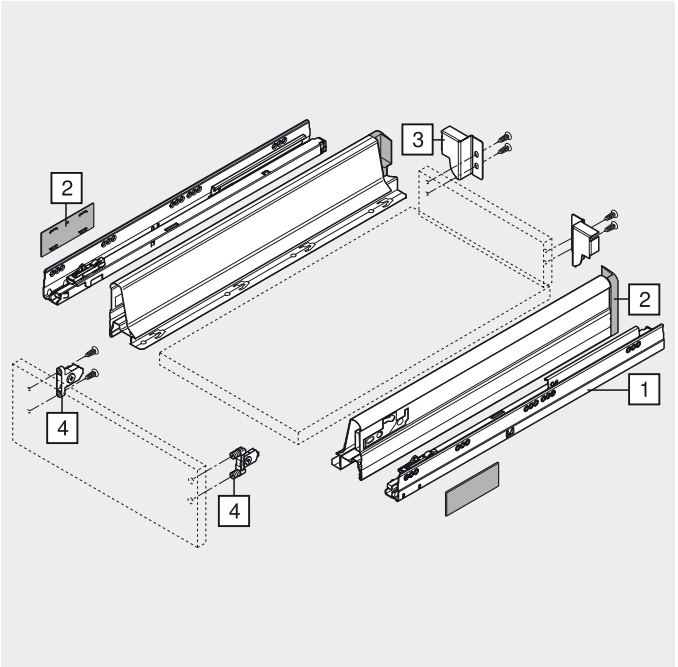

Cajón – N

Planificación

Espacio ocupado en el cuerpo

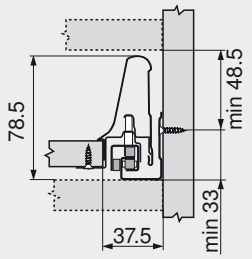

Cotas de montaje frente versión para atornillar

FA Recubrimiento del frente

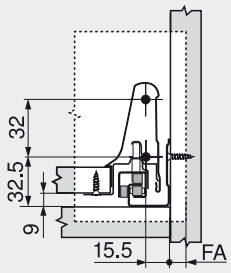

Cotas de taladrado frente versión para INSERTA/prensar

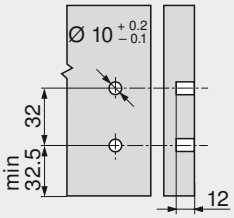

Cotas de montaje trasera

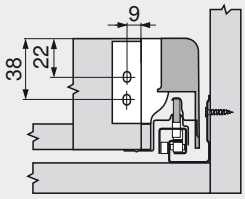

Posición de atornillado de las guías cuerpo de mueble

Largo nominal NL (mm)

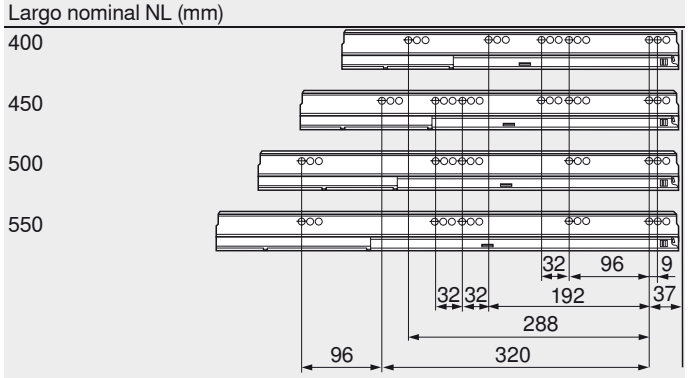

Prof mín. Interior cuerpo del mueble = largo nominal NL + 3 mm

Cotas de corte tableros aglo de 16 mm

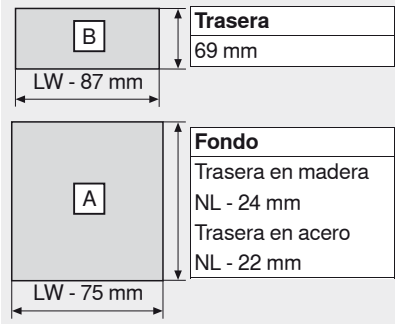

Trasera	
69 mm	
Fondo	
Trasera en madera	
NL - 24 mm	
Trasera en acero	
NL - 22 mm	

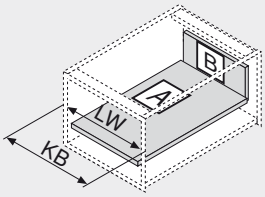

KB Ancho de cuerpo de mueble
LW Ancho interior cuerpo de mueble
NL Largo nominal

Indicaciones para los laterales

Visión general – TANDEMBOX plus – elementos básicos	379	Fijación guías de cuerpo de mueble – TIP-ON	521
Visión general – SERVO-DRIVE para TANDEMBOX	477	Montaje, desmontaje y ajuste	434
Visión general – TIP-ON para TANDEMBOX	519	Visión general – ayudas de montaje	705
Accesorios – trasera en acero	426	Para más información técnica	804
Accesorios	427		
Fijación guías de cuerpo de mueble – BLUMOTION	432		

Infobox

Recomendamos la planificación del cuerpo a prueba de colisiones con DYNAPLAN que se incluye gratuitamente en el DVD DYNALOG limited.

TANDEMBOX – sistema de extensión

► TANDEMBOX plus – elementos de base

►► Cuerpo estándar

Cajón – M



- Con extensión total oculta y controlada
- TANDEM inside – para el deslizamiento ligero durante la vida útil del mueble
- Perfiles de acero blanco (W/G), acero gris (WA/G, RAL 9006)
- Montaje del frontal sin herramientas
- Ajuste bidimensional del frente
- Con **BLUMOTION** integrado para lograr que los cajones se cierren de forma suave y silenciosa, con posibilidad de combinarse con **SERVO-DRIVE**
- O con **TIP-ON** integrado

Espacio ocupado

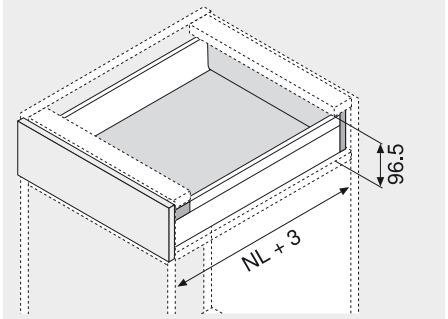

NL Largo nominal

Información de pedido

1	Guías de cuerpo de mueble izquierda/derecha					
	BLUMOTION *			TIP-ON **		
Largo nominal NL	30 kg	50 kg	65 kg	20 kg	30 kg	50 kg
270 mm	558.2701B			559.2701T		
300 mm	558.3001B			559.3001T		
350 mm	558.3501B01				559.3501T	
400 mm	558.4001B01				559.4001T	
450 mm	558.4501B01	559.4501B	556.4501B			559.4501T
500 mm	558.5001B	559.5001B	556.5001B			559.5001T
550 mm	558.5501B	559.5501B	556.5501B			559.5501T
600 mm		559.6001B	556.6001B			559.6001T
650 mm		559.6501B	556.6501B			559.6501T

* Apto para pieza adicional SERVO-DRIVE

** Para obtener información sobre pedidos, véase TIP-ON p. TANDEMBOX

2	Perfiles y tapas izquierda/derecha	
Largo nominal NL	W/G	WA/G
270 mm	358M2702S	
300 mm	358M3002S	
350 mm	358M3502S	
400 mm	358M4002S	
450 mm	358M4502S	
500 mm	358M5002S	
550 mm	358M5502S	
600 mm	359M6002S	
650 mm	359M6502S	

Con impresión individual de tapas a partir de 1000 piezas

3	Adaptador trasera izquierda/derecha	
	blanco, gris	Z30M000S.04
	Acero	

4	Fijación frontal		
	Versión INSERTA	2 x	ZSF.3902
	Versión para atornillar	2 x	ZSF.3502
	Versión para prensar	2 x	ZSF.3602

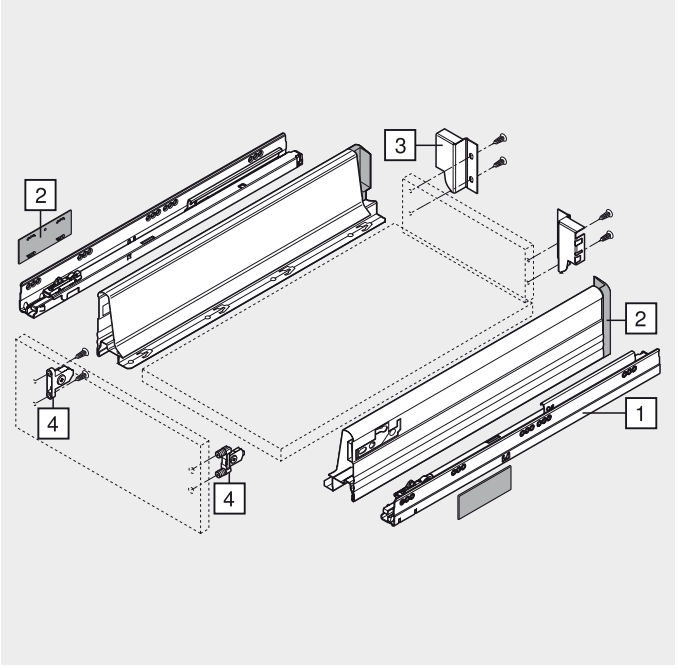

Cajón – M

Planificación

Espacio ocupado en el cuerpo

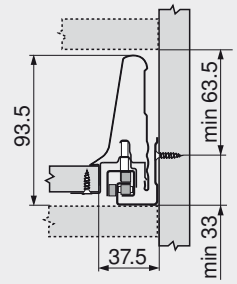

Cotas de montaje frente versión para atornillar

FA Recubrimiento del frente

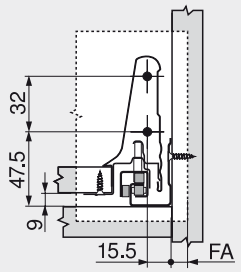

Cotas de taladrado frente versión para INSERTA/prensar

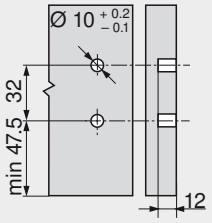

Cotas de montaje trasera

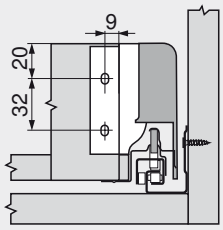

Posición de atornillado de las guías cuerpo de mueble

Largo nominal NL (mm)

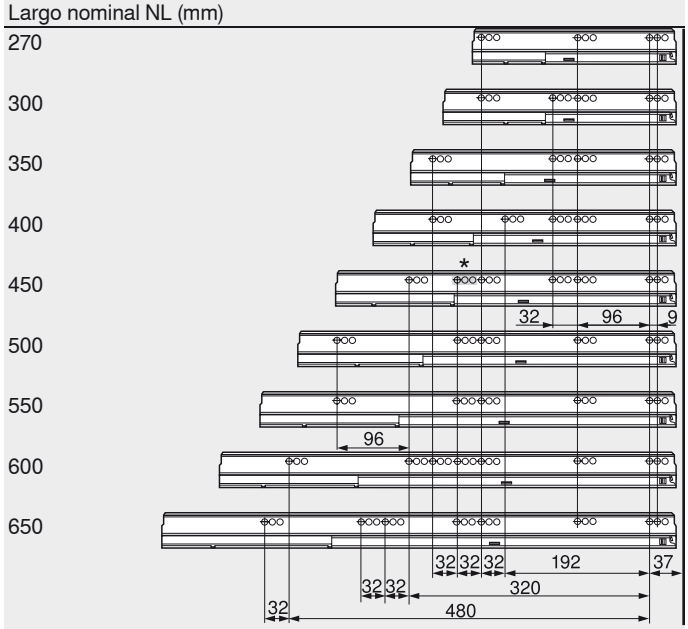

Prof mín. Interior cuerpo del mueble = largo nominal NL + 3 mm
* Sólo para 558.4501B (30 kg)

Cotas de corte tableros aglo de 16 mm

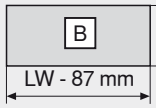

Trasera
84 mm

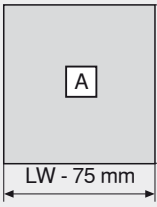

Fondo
Trasera en madera
NL - 24 mm
Trasera en acero
NL - 22 mm

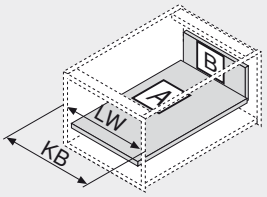

KB Ancho de cuerpo de mueble
LW Ancho interior cuerpo de mueble
NL Largo nominal

Indicaciones para los laterales

Visión general – TANDEMBOX plus – elementos básicos	379	Fijación guías de cuerpo de mueble – BLUMOTION	432
Visión general – ORGA-LINE para TANDEMBOX plus	443	Fijación guías de cuerpo de mueble – TIP-ON	521
Visión general – SERVO-DRIVE para TANDEMBOX	477	Montaje, desmontaje y ajuste	434
Visión general – TIP-ON para TANDEMBOX	519	Visión general – ayudas de montaje	705
Accesorios – trasera en acero	426	Para más información técnica	804
Accesorios	427		

Infobox

Recomendamos la planificación del cuerpo a prueba de colisiones con DYNAPLAN que se incluye gratuitamente en el DVD DYNALOG limited.

TANDEMBOX – sistema de extensión

► TANDEMBOX plus – elementos de base

►► Cuerpo estándar

Cajón interior – M



- Con extensión total oculta y controlada
- TANDEM inside – para el deslizamiento ligero durante la vida útil del mueble
- Perfiles de acero blanco (W/G), acero gris (WA/G, RAL 9006)
- Montaje del frontal sin herramientas
- Ajuste bidimensional del frente
- Con **BLUMOTION** integrado para lograr que los cajones se cierren de forma suave y silenciosa, con posibilidad de combinarse con **SERVO-DRIVE**
- O con **TIP-ON** integrado
- Cajones interiores a elegir con tirador o con tirador y tope de arrastre

Espacio ocupado

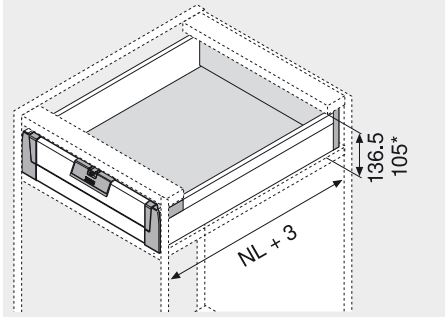

* Con tirador ZIF.7005
NL Largo nominal

Información de pedido

1 Guías de cuerpo de mueble izquierda/derecha

Largo nominal NL	BLUMOTION * 30 kg	BLUMOTION * 50 kg	BLUMOTION * 65 kg	TIP-ON ** 20 kg	TIP-ON ** 30 kg	TIP-ON ** 50 kg
270 mm	558.2701B			559.2701T		
300 mm	558.3001B			559.3001T		
350 mm	558.3501B01				559.3501T	
400 mm	558.4001B01				559.4001T	
450 mm	558.4501B01	559.4501B	556.4501B			559.4501T
500 mm	558.5001B	559.5001B	556.5001B			559.5001T
550 mm	558.5501B	559.5501B	556.5501B			559.5501T
600 mm		559.6001B	556.6001B			559.6001T
650 mm		559.6501B	556.6501B			559.6501T

* Apto para pieza adicional SERVO-DRIVE

** Para obtener información sobre pedidos, véase TIP-ON p. TANDEMBOX

2 Perfiles y tapas izquierda/derecha

Largo nominal NL	W/G	WA/G
270 mm	358M2702S	
300 mm	358M3002S	
350 mm	358M3502S	
400 mm	358M4002S	
450 mm	358M4502S	
500 mm	358M5002S	
550 mm	358M5502S	
600 mm	359M6002S	
650 mm	359M6502S	

Con impresión individual de tapas a partir de 1000 piezas

3 Adaptador trasera izquierda/derecha

blanco, gris	Z30M000S.04
Acero	

4 Adaptator frontal izquierda/derecha

RAL 7037 gris polvo	ZIF.70M0
Pieza de sujeción incl. Z31A0008	

5 Pieza delantera

blanco, gris	Z31A1081A
P. cortar a medida, 1081 mm	
Corte	Ancho int. d. cuerpo LW - 87 mm

6a Tirador (opcional)

RAL 7037 gris polvo	ZIF.7005
Plástico	

Alternativa a 6a

6b Tirador y tope de arrastre (opcional)

RAL 7037 gris polvo	ZIF.7007
Plástico	

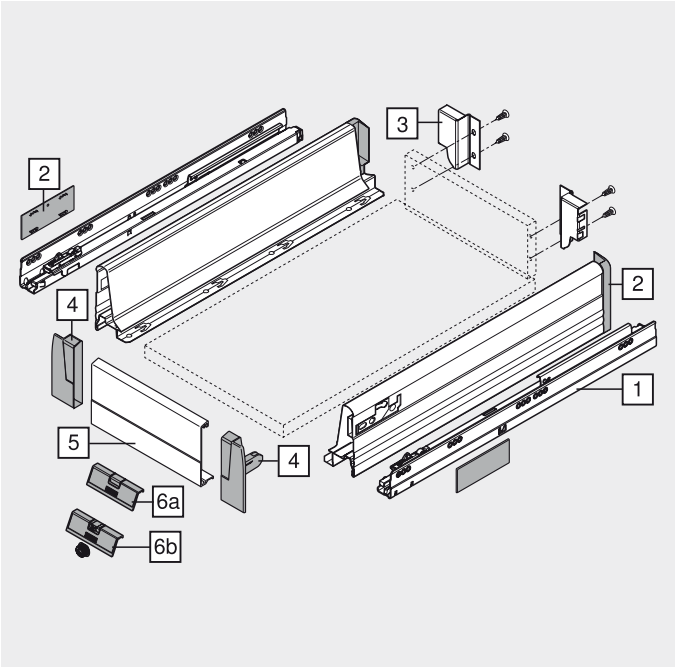

Cajón interior – M

Planificación

Espacio ocupado en el cuerpo

* Con ZIF.7005, es posible a partir de altura de 72 mm

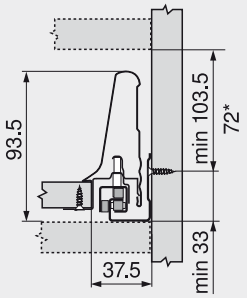

Cotas de taladrado frente para tope de arrastre

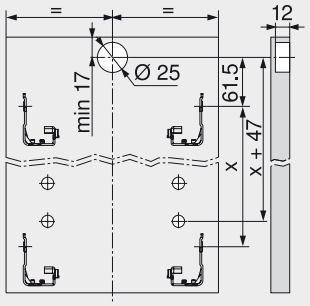

Cotas de montaje trasera

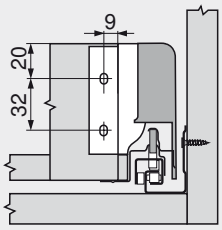

Posición de atornillado de las guías cuerpo de mueble

Largo nominal NL (mm)

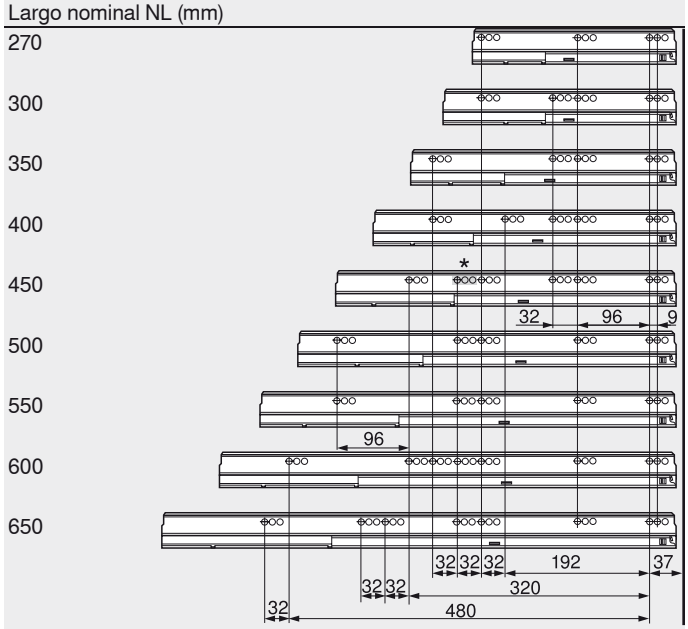

Prof mín. Interior cuerpo del mueble = largo nominal NL + 3 mm

* Sólo para 558.4501B (30 kg)

Cotas de corte tableros aglo de 16 mm

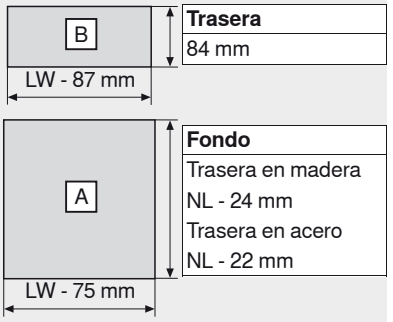

Trasera	
84 mm	
Fondo	
Trasera en madera	
NL - 24 mm	
Trasera en acero	
NL - 22 mm	

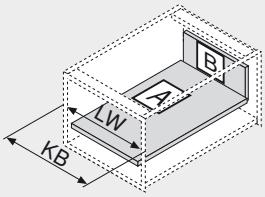

KB	Ancho de cuerpo de mueble
LW	Ancho interior cuerpo de mueble
NL	Largo nominal

Indicaciones para los laterales

Visión general – TANDEMBOX plus – elementos básicos	379	Fijación guías de cuerpo de mueble – BLUMOTION	432
Visión general – ORGA-LINE para TANDEMBOX plus	443	Fijación guías de cuerpo de mueble – TIP-ON	521
Visión general – SERVO-DRIVE para TANDEMBOX	477	Montaje, desmontaje y ajuste	434
Visión general – TIP-ON para TANDEMBOX	519	Visión general – ayudas de montaje	705
Accesorios – trasera en acero	426	Para más información técnica	804
Accesorios	427		

Infobox

Recomendamos la planificación del cuerpo a prueba de colisiones con DYNAPLAN que se incluye gratuitamente en el DVD DYNALOG limited.

TANDEMBOX – sistema de extensión

► TANDEMBOX plus – elementos de base

►► Cuerpo estándar

Cajón – K

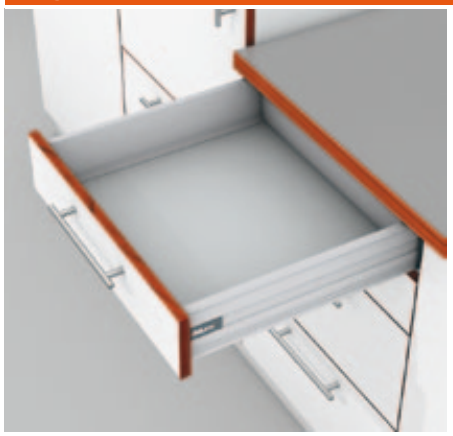

- Con extensión total oculta y controlada
- TANDEM inside – para el deslizamiento ligero durante la vida útil del mueble
- Perfiles de acero blanco (W/G), acero gris (WA/G, RAL 9006)
- Montaje del frontal sin herramientas
- Ajuste bidimensional del frente
- Con **BLUMOTION** integrado para lograr que los cajones se cierren de forma suave y silenciosa, con posibilidad de combinarse con **SERVO-DRIVE**
- O con **TIP-ON** integrado

Espacio ocupado

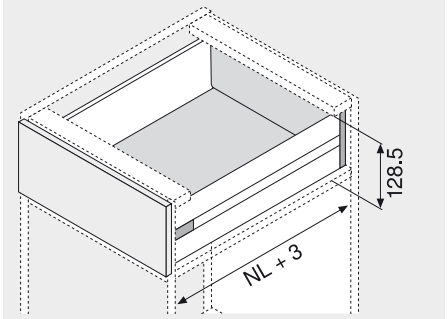

NL Largo nominal

Información de pedido

1	Guías de cuerpo de mueble izquierda/derecha				
	BLUMOTION *			TIP-ON **	
Largo nominal NL	30 kg	50 kg	65 kg	30 kg	50 kg
400 mm	558.4001B01			559.4001T	
450 mm	558.4501B01	559.4501B	556.4501B		559.4501T
500 mm	558.5001B	559.5001B	556.5001B		559.5001T
550 mm	558.5501B	559.5501B	556.5501B		559.5501T
600 mm		559.6001B	556.6001B		559.6001T
650 mm		559.6501B	556.6501B		559.6501T

* Apto para pieza adicional SERVO-DRIVE

** Para obtener información sobre pedidos, véase TIP-ON p. TANDEMBOX

2	Perfiles y tapas izquierda/derecha	
Largo nominal NL	W/G	WA/G
400 mm	358K4002S	
450 mm	358K4502S	
500 mm	358K5002S	
550 mm	358K5502S	
600 mm	359K6002S	
650 mm	359K6502S	

Con impresión individual de tapas a partir de 1000 piezas

3	Adaptador trasera izquierda/derecha	
	blanco, gris	Z30K000S
	Acero	

4	Fijación frontal		
	Versión INSERTA	2 x	ZSF.3902
	Versión para atornillar	2 x	ZSF.3502
	Versión para prensar	2 x	ZSF.3602

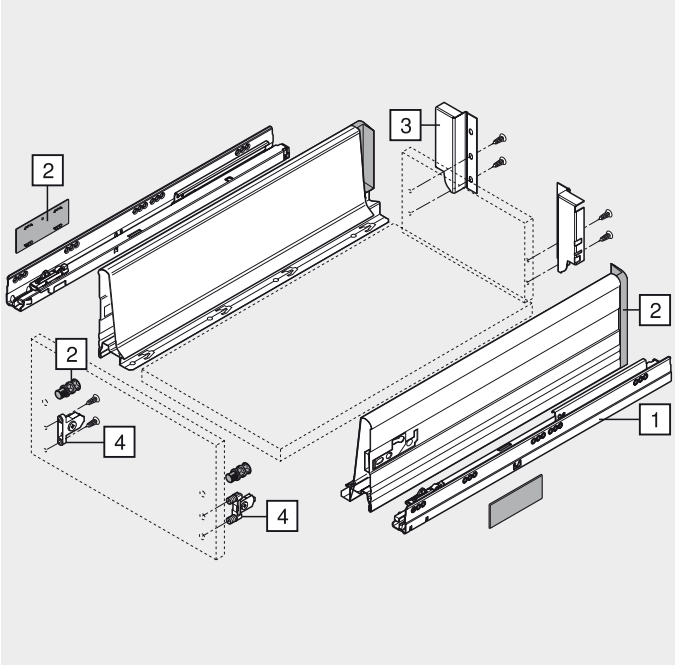

Cajón – K

Planificación

Espacio ocupado en el cuerpo

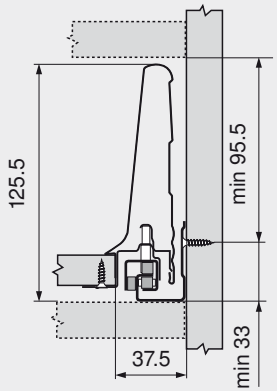

Cotas de montaje frente versión para atornillar

FA Recubrimiento del frente

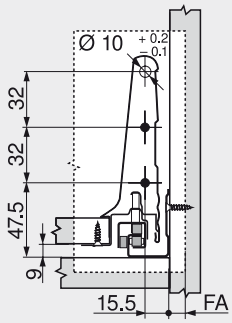

Cotas de taladrado frente versión para INSERTA/prensar

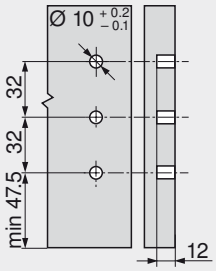

Cotas de montaje trasera

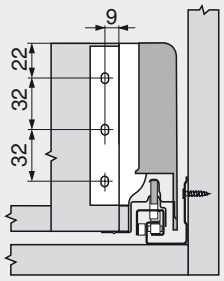

Posición de atornillado de las guías cuerpo de mueble

Largo nominal NL (mm)

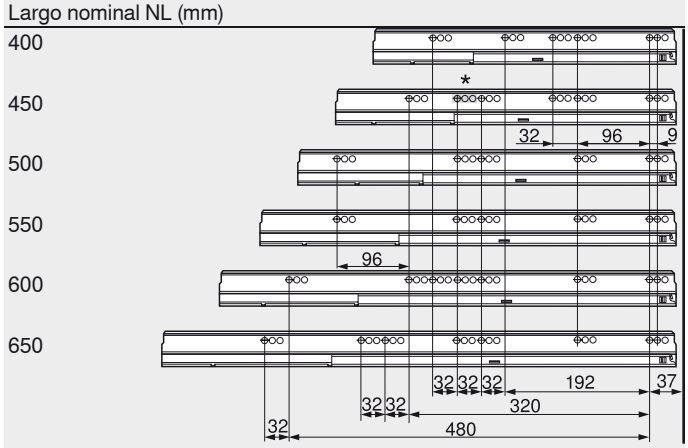

Prof mín. Interior cuerpo del mueble = largo nominal NL + 3 mm
* Sólo para 558.4501B (30 kg)

Cotas de corte tableros aglo de 16 mm

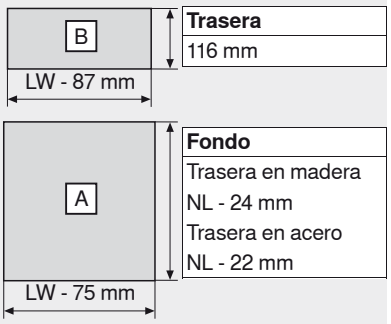

Trasera
116 mm

Fondo
Trasera en madera
NL - 24 mm
Trasera en acero
NL - 22 mm

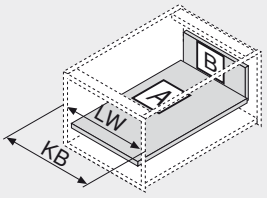

KB Ancho de cuerpo de mueble
LW Ancho interior cuerpo de mueble
NL Largo nominal

Indicaciones para los laterales

Visión general – TANDEMBOX plus – elementos básicos	379	Fijación guías de cuerpo de mueble – BLUMOTION	432
Visión general – ORGA-LINE para TANDEMBOX plus	443	Fijación guías de cuerpo de mueble – TIP-ON	521
Visión general – SERVO-DRIVE para TANDEMBOX	477	Montaje, desmontaje y ajuste	434
Visión general – TIP-ON para TANDEMBOX	519	Visión general – ayudas de montaje	705
Accesorios – trasera en acero	426	Para más información técnica	804
Accesorios	427		

Infobox

Recomendamos la planificación del cuerpo a prueba de colisiones con DYNAPLAN que se incluye gratuitamente en el DVD DYNALOG limited.

TANDEMBOX – sistema de extensión

► TANDEMBOX plus – elementos de base

►► Cuerpo estándar

Cajón interior – K



- Con extensión total oculta y controlada
- TANDEM inside – para el deslizamiento ligero durante la vida útil del mueble
- Perfiles de acero blanco (W/G) y acero gris (WA/G, RAL 9006)
- Montaje del frontal sin herramientas
- Ajuste bidimensional del frente
- Con **BLUMOTION** integrado para lograr que los cajones se cierren de forma suave y silenciosa, con posibilidad de combinarse con **SERVO-DRIVE**
- O con **TIP-ON** integrado
- Cajones interiores a elegir con tirador o con tirador y tope de arrastre

Espacio ocupado

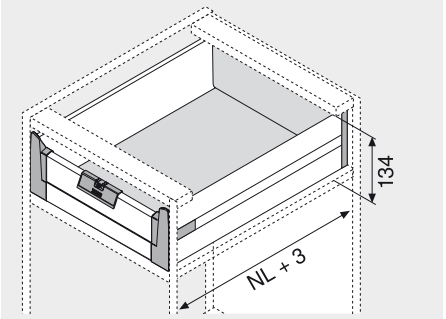

NL Largo nominal

Información de pedido

1	Guías de cuerpo de mueble izquierda/derecha				
	BLUMOTION *			TIP-ON **	
Largo nominal NL	30 kg	50 kg	65 kg	30 kg	50 kg
400 mm	558.4001B01			559.4001T	
450 mm	558.4501B01	559.4501B	556.4501B		559.4501T
500 mm	558.5001B	559.5001B	556.5001B		559.5001T
550 mm	558.5501B	559.5501B	556.5501B		559.5501T
600 mm		559.6001B	556.6001B		559.6001T
650 mm		559.6501B	556.6501B		559.6501T

* Apto para pieza adicional SERVO-DRIVE

** Para obtener información sobre pedidos, véase TIP-ON p. TANDEMBOX

2	Perfiles y tapas izquierda/derecha	
Largo nominal NL	W/G	WA/G
400 mm		358K4002S
450 mm		358K4502S
500 mm		358K5002S
550 mm		358K5502S
600 mm		359K6002S
650 mm		359K6502S

Con impresión individual de tapas a partir de 1000 piezas

3	Adaptador trasera izquierda/derecha	
	blanco, gris	Z30K000S
	Acero	

4	Adaptator frontal izquierda/derecha	
	RAL 7037 gris polvo	ZIF.70K0
	Pieza de sujeción incl. Z31A0008	

5	Pieza delantera	
	blanco, gris	Z31A1081A
	P. cortar a medida, 1081 mm	
	Corte	Ancho int. d. cuerpo LW - 87 mm

6a	Tirador (opcional)	
	RAL 7037 gris polvo	ZIF.7005
	Plástico	

Alternativa a 6a

6b	Tirador y tope de arrastre (opcional)	
	RAL 7037 gris polvo	ZIF.7007
	Plástico	

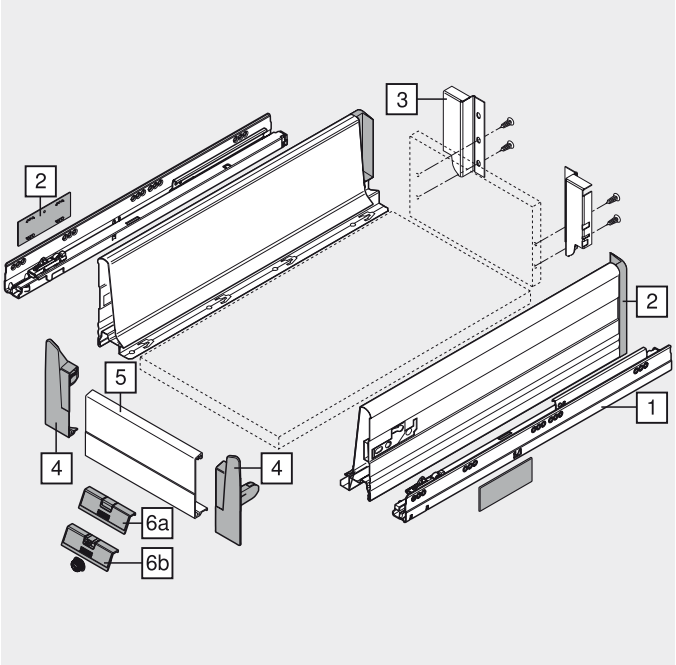

Cajón interior – K

Planificación

Espacio ocupado en el cuerpo

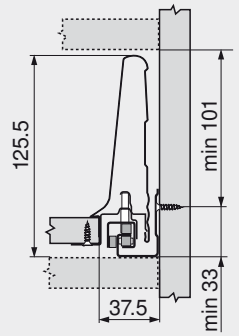

Cotas de taladrado frente para tope de arrastre

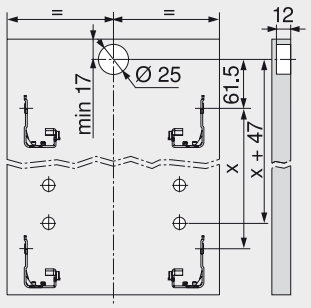

Cotas de montaje trasera

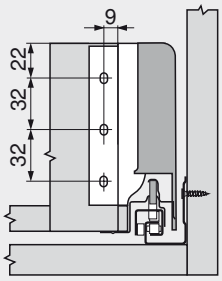

Posición de atornillado de las guías cuerpo de mueble

Largo nominal NL (mm)

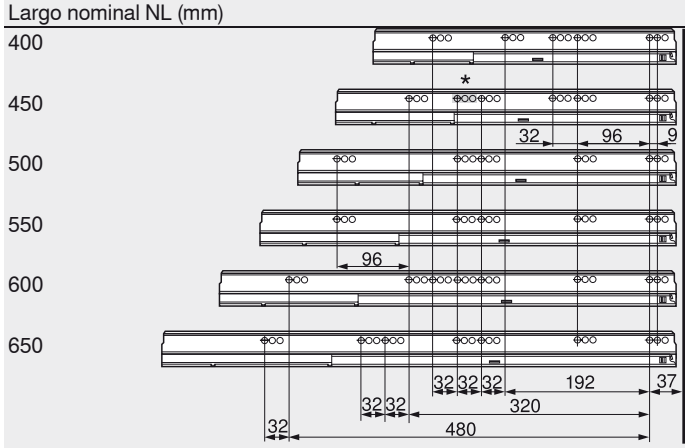

Cotas de corte tableros aglo de 16 mm

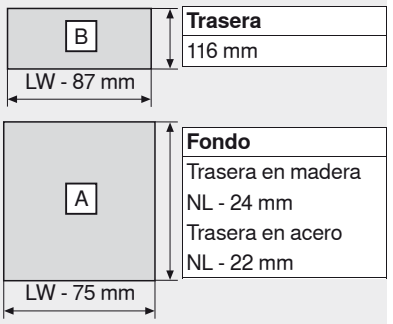

Trasera	
116 mm	
Fondo	
Trasera en madera	
NL - 24 mm	
Trasera en acero	
NL - 22 mm	

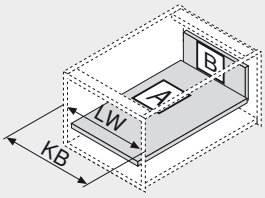

KB Ancho de cuerpo de mueble
LW Ancho interior cuerpo de mueble
NL Largo nominal

Prof mín. Interior cuerpo del mueble = largo nominal NL + 3 mm
* Sólo para 558.4501B (30 kg)

Indicaciones para los laterales

Visión general – TANDEMBOX plus – elementos básicos	379	Fijación guías de cuerpo de mueble – BLUMOTION	432
Visión general – ORGA-LINE para TANDEMBOX plus	443	Fijación guías de cuerpo de mueble – TIP-ON	521
Visión general – SERVO-DRIVE para TANDEMBOX	477	Montaje, desmontaje y ajuste	434
Visión general – TIP-ON para TANDEMBOX	519	Visión general – ayudas de montaje	705
Accesorios – trasera en acero	426	Para más información técnica	804
Accesorios	427		

Infobox

Recomendamos la planificación del cuerpo a prueba de colisiones con DYNAPLAN que se incluye gratuitamente en el DVD DYNALOG limited.

TANDEMBOX – sistema de extensión

► TANDEMBOX plus – elementos de base

►► Cuerpo estándar

Cacerolero – guardacuerpo – B



- Con extensión total oculta y controlada
- Con guardacuerpo simple
- TANDEM inside – para el deslizamiento ligero durante la vida útil del mueble
- Perfiles de acero blanco (W/G), acero gris (WA/G, RAL 9006)
- Montaje del frontal sin herramientas
- Ajuste tridimensional del frente
- Con **BLUMOTION** integrado para lograr que los cajones se cierren de forma suave y silenciosa, con posibilidad de combinarse con **SERVO-DRIVE**
- O con **TIP-ON** integrado

Espacio ocupado

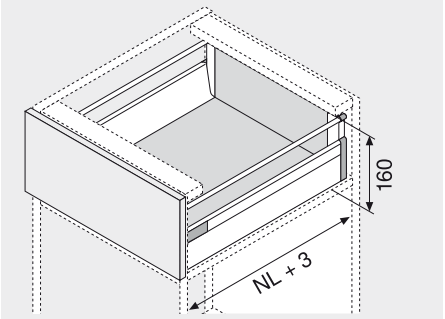

NL Largo nominal

Información de pedido

1	Guías de cuerpo de mueble izquierda/derecha				
	BLUMOTION *			TIP-ON **	
Largo nominal NL	30 kg	50 kg	65 kg	30 kg	50 kg
350 mm	558.3501B01			559.3501T	
400 mm	558.4001B01			559.4001T	
450 mm	558.4501B01	559.4501B	556.4501B		559.4501T
500 mm	558.5001B	559.5001B	556.5001B		559.5001T
550 mm	558.5501B	559.5501B	556.5501B		559.5501T
600 mm		559.6001B	556.6001B		559.6001T
650 mm		559.6501B	556.6501B		559.6501T

* Apto para pieza adicional SERVO-DRIVE

** Para obtener información sobre pedidos, véase TIP-ON p. TANDEMBOX

2	Perfiles y tapas izquierda/derecha	
Largo nominal NL	W/G	WA/G
350 mm	358M3502S	
400 mm	358M4002S	
450 mm	358M4502S	
500 mm	358M5002S	
550 mm	358M5502S	
600 mm	359M6002S	
650 mm	359M6502S	

Con impresión individual de tapas a partir de 1000 piezas

8	Guardacuerpo longitudinal izquierda/derecha
Largo nominal NL	blanco, gris
350 mm	ZRG.296V.IC
400 mm	ZRG.346V.IC
450 mm	ZRG.396V.IC
500 mm	ZRG.446V.IC
550 mm	ZRG.496V.IC
600 mm	ZRG.546V.IC
650 mm	ZRG.596V.IC

3	Soporte de trasera y de guardacuerpo izquierda/derecha	
	blanco, gris	Z30B000S.04
	Acero	

4	Fijación frontal		
	Versión INSERTA	2 x	ZSF.3902
	Versión para atornillar	2 x	ZSF.3502
	Versión para prensar	2 x	ZSF.3602

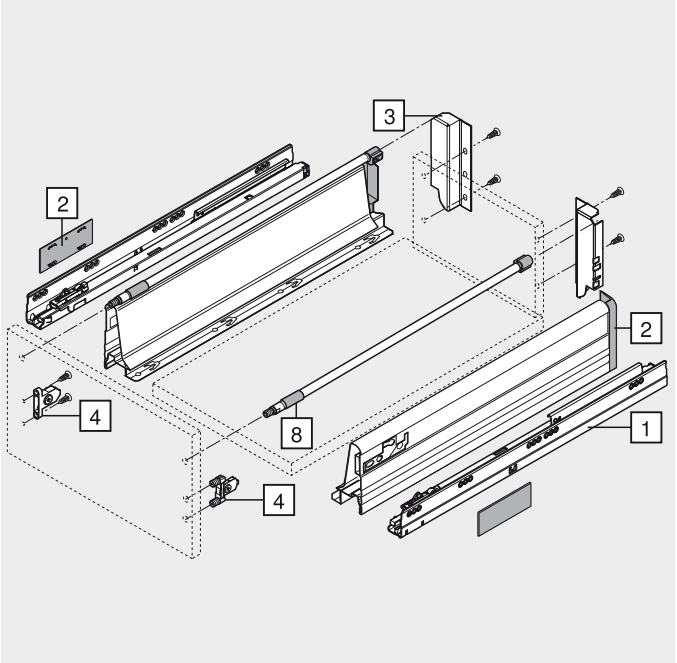

Cacerolero – guardacuerpo – B

Planificación

Espacio ocupado en el cuerpo

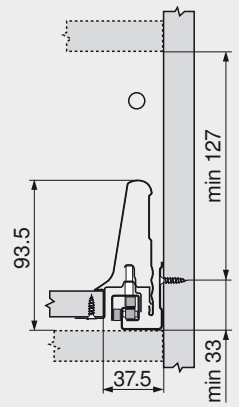

Cotas de montaje frente versión para atornillar

FA Recubrimiento del frente

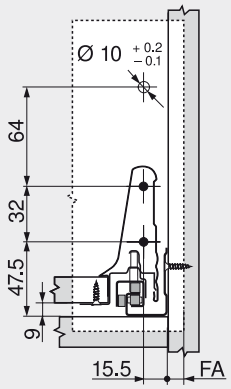

Cotas de taladrado frente versión para INSERTA/prensar

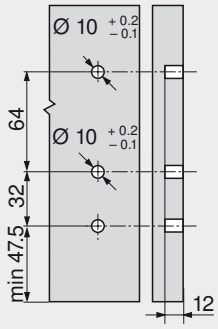

Cotas de montaje trasera

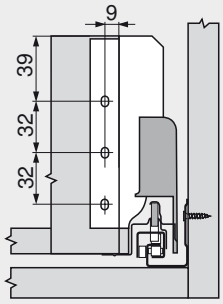

Posición de atornillado de las guías cuerpo de mueble

Largo nominal NL (mm)

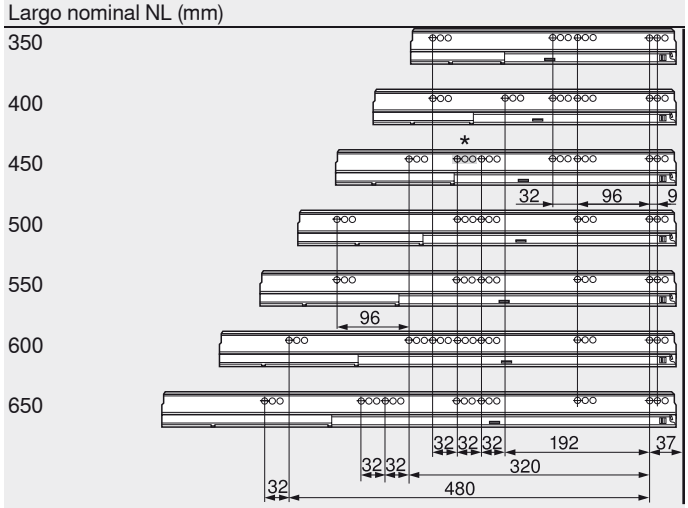

Prof mín. Interior cuerpo del mueble = largo nominal NL + 3 mm
* Sólo para 558.4501B (30 kg)

Cotas de corte tableros aglo de 16 mm

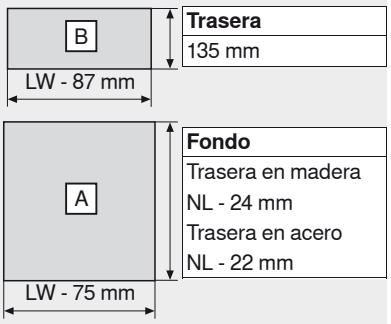

Trasera	
135 mm	
Fondo	
Trasera en madera	
NL - 24 mm	
Trasera en acero	
NL - 22 mm	

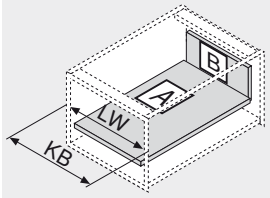

KB Ancho de cuerpo de mueble
LW Ancho interior cuerpo de mueble
NL Largo nominal

Indicaciones para los laterales

Visión general – TANDEMBOX plus – elementos básicos	379	Fijación guías de cuerpo de mueble – BLUMOTION	432
Visión general – SERVO-DRIVE para TANDEMBOX	477	Fijación guías de cuerpo de mueble – TIP-ON	521
Visión general – TIP-ON para TANDEMBOX	519	Montaje, desmontaje y ajuste	434
Accesorios – trasera en acero	426	Visión general – ayudas de montaje	705
Accesorios	427	Para más información técnica	804
Accesorios – ORGA-LINE	472		

Infobox

Recomendamos la planificación del cuerpo a prueba de colisiones con DYNAPLAN que se incluye gratuitamente en el DVD DYNALOG limited.

TANDEMBOX – sistema de extensión

► TANDEMBOX plus – elementos de base

►► Cuerpo estándar

Módulo extraíble interior – guardacuerpo – B



- Con extensión total oculta y controlada
- Con guardacuerpo simple
- TANDEM inside – para el deslizamiento ligero durante la vida útil del mueble
- Perfiles de acero blanco (W/G), acero gris (WA/G, RAL 9006)
- Montaje del frontal sin herramientas
- Ajuste tridimensional del frente
- Con **BLUMOTION** integrado para lograr que los cajones se cierren de forma suave y silenciosa, con posibilidad de combinarse con **SERVO-DRIVE**
- O con **TIP-ON** integrado
- Cacerolero interior

Espacio ocupado

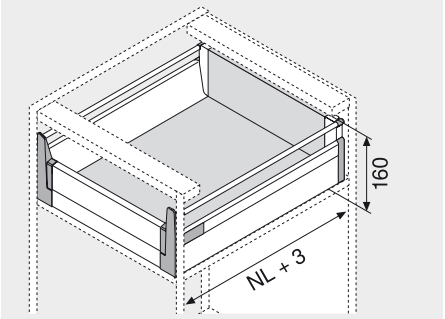

NL Largo nominal

Información de pedido

1	Guías de cuerpo de mueble izquierda/derecha				
	BLUMOTION *			TIP-ON **	
Largo nominal NL	30 kg	50 kg	65 kg	30 kg	50 kg
350 mm	558.3501B01			559.3501T	
400 mm	558.4001B01			559.4001T	
450 mm	558.4501B01	559.4501B	556.4501B		559.4501T
500 mm	558.5001B	559.5001B	556.5001B		559.5001T
550 mm	558.5501B	559.5501B	556.5501B		559.5501T
600 mm		559.6001B	556.6001B		559.6001T
650 mm		559.6501B	556.6501B		559.6501T

* Apto para pieza adicional SERVO-DRIVE

** Para obtener información sobre pedidos, véase TIP-ON p. TANDEMBOX

2	Perfiles y tapas izquierda/derecha	
Largo nominal NL	W/G	WA/G
350 mm	358M3502S	
400 mm	358M4002S	
450 mm	358M4502S	
500 mm	358M5002S	
550 mm	358M5502S	
600 mm	359M6002S	
650 mm	359M6502S	

Con impresión individual de tapas a partir de 1000 piezas

8	Guardacuerpo longitudinal izquierda/derecha
Largo nominal NL	blanco, gris
350 mm	ZRG.296V.IC
400 mm	ZRG.346V.IC
450 mm	ZRG.396V.IC
500 mm	ZRG.446V.IC
550 mm	ZRG.496V.IC
600 mm	ZRG.546V.IC
650 mm	ZRG.596V.IC

3	Soporte de trasera y de guardacuerpo izquierda/derecha	
	blanco, gris	Z30B000S.04
	Acero	

4	Adaptator frontal izquierda/derecha	
	RAL 7037 gris polvo	ZIF.72B0
	Pieza de sujeción incl. Z31A0008	

5	Pieza delantera	
	blanco, gris	Z31A1081A
	P. cortar a medida, 1081 mm	
	Corte	Ancho int. d. cuerpo LW - 87 mm

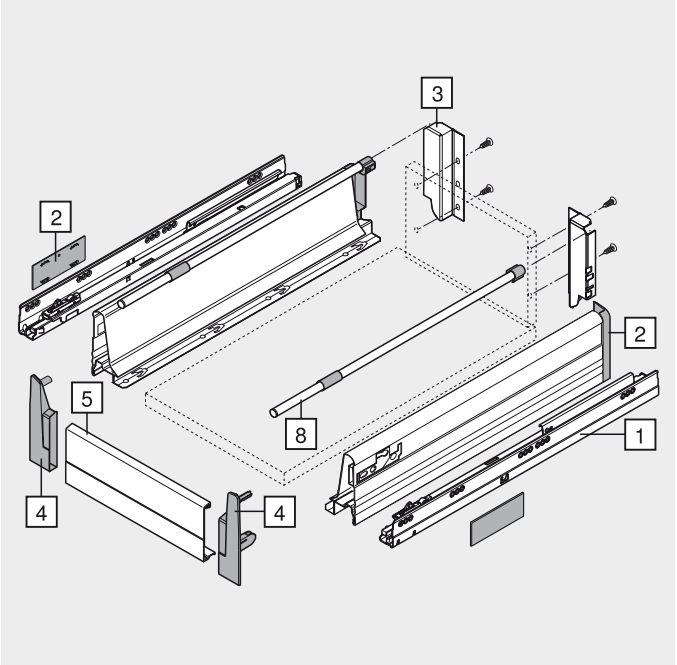

Módulo extraíble interior – guardacuerpo – B

Planificación

Espacio ocupado en el cuerpo

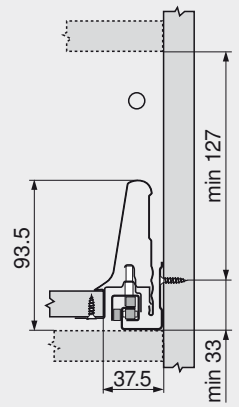

Cotas de montaje trasera

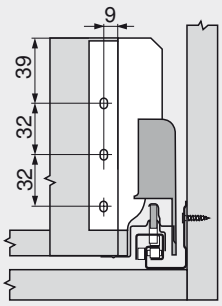

Posición de atornillado de las guías cuerpo de mueble

Largo nominal NL (mm)

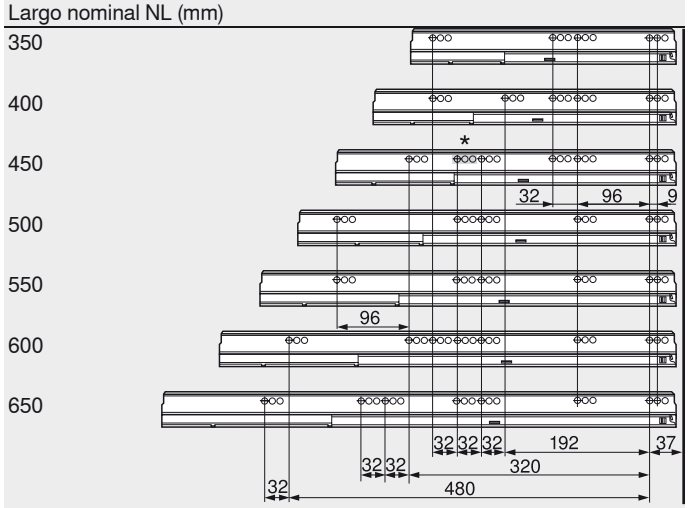

Prof mín. Interior cuerpo del mueble = largo nominal NL + 3 mm
* Sólo para 558.4501B (30 kg)

Cotas de corte tableros aglo de 16 mm

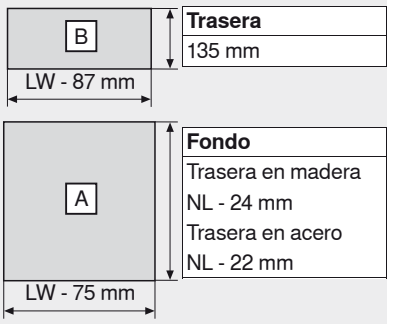

Trasera	
135 mm	
Fondo	
Trasera en madera	
NL - 24 mm	
Trasera en acero	
NL - 22 mm	

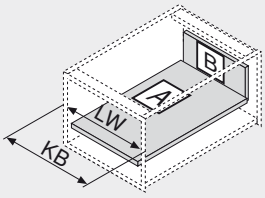

KB	Ancho de cuerpo de mueble
LW	Ancho interior cuerpo de mueble
NL	Largo nominal

Indicaciones para los laterales

Visión general – TANDEMBOX plus – elementos básicos	379	Fijación guías de cuerpo de mueble – BLUMOTION	432
Visión general – SERVO-DRIVE para TANDEMBOX	477	Fijación guías de cuerpo de mueble – TIP-ON	521
Visión general – TIP-ON para TANDEMBOX	519	Montaje, desmontaje y ajuste	434
Accesorios – trasera en acero	426	Visión general – ayudas de montaje	705
Accesorios	427	Para más información técnica	804
Accesorios – ORGA-LINE	472		

Infobox

Recomendamos la planificación del cuerpo a prueba de colisiones con DYNAPLAN que se incluye gratuitamente en el DVD DYNALOG limited.

TANDEMBOX – sistema de extensión

► TANDEMBOX plus – elementos de base

►► Cuerpo estándar

Módulo extraíble frontal – guardacuerpo – C



- Con extensión total oculta y controlada
- Con guardacuerpo simple
- TANDEM inside – para el deslizamiento ligero durante la vida útil del mueble
- Perfiles de acero blanco (W/G), acero gris (WA/G, RAL 9006)
- Montaje del frontal sin herramientas
- Ajuste tridimensional del frente
- Con **BLUMOTION** integrado para lograr que los cajones se cierren de forma suave y silenciosa, con posibilidad de combinarse con **SERVO-DRIVE**
- O con **TIP-ON** integrado

Espacio ocupado

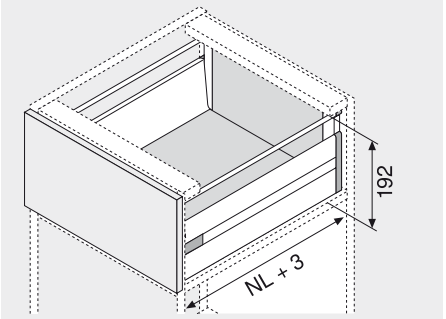

NL Largo nominal

Información de pedido

1	Guías de cuerpo de mueble izquierda/derecha				
	BLUMOTION *			TIP-ON **	
Largo nominal NL	30 kg	50 kg	65 kg	30 kg	50 kg
400 mm	558.4001B01			559.4001T	
450 mm	558.4501B01	559.4501B	556.4501B		559.4501T
500 mm	558.5001B	559.5001B	556.5001B		559.5001T
550 mm	558.5501B	559.5501B	556.5501B		559.5501T
600 mm		559.6001B	556.6001B		559.6001T
650 mm		559.6501B	556.6501B		559.6501T

* Apto para pieza adicional SERVO-DRIVE

** Para obtener información sobre pedidos, véase TIP-ON p. TANDEMBOX

2	Perfiles y tapas izquierda/derecha	
Largo nominal NL	W/G	WA/G
400 mm	358K4002S	
450 mm	358K4502S	
500 mm	358K5002S	
550 mm	358K5502S	
600 mm	359K6002S	
650 mm	359K6502S	

Con impresión individual de tapas a partir de 1000 piezas

8	Guardacuerpo longitudinal izquierda/derecha
Largo nominal NL	blanco, gris
400 mm	ZRG.346V.IC
450 mm	ZRG.396V.IC
500 mm	ZRG.446V.IC
550 mm	ZRG.496V.IC
600 mm	ZRG.546V.IC
650 mm	ZRG.596V.IC

3	Soporte de trasera y de guardacuerpo izquierda/derecha	
	blanco, gris	Z30C000S
	Acero	

4	Fijación frontal		
	Versión INSERTA	2 x	ZSF.3902
	Versión para atornillar	2 x	ZSF.3502
	Versión para prensar	2 x	ZSF.3602

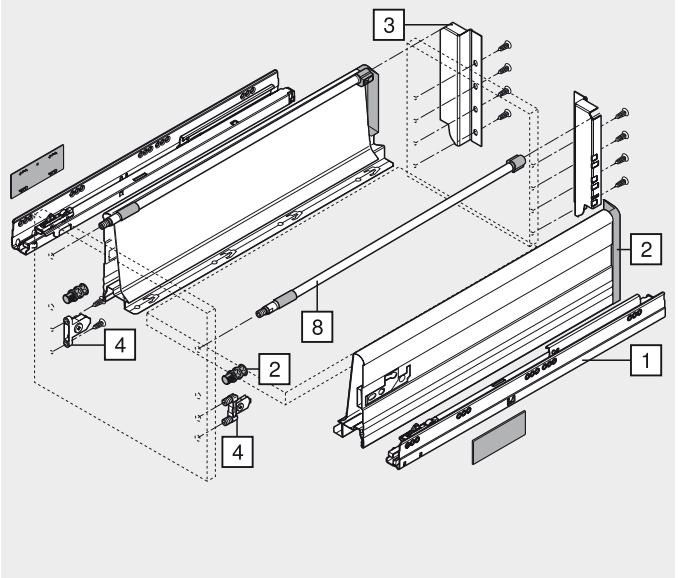

Módulo extraíble frontal – guardacuerpo – C

Planificación

Espacio ocupado en el cuerpo

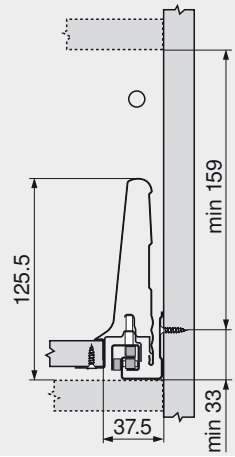

Cotas de montaje frente versión para atornillar

FA Recubrimiento del frente

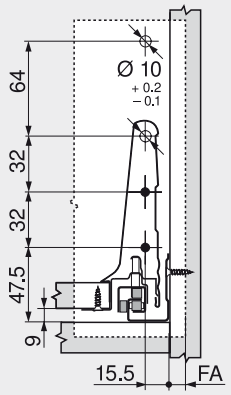

Cotas de taladrado frente versión para INSERTA/prensar

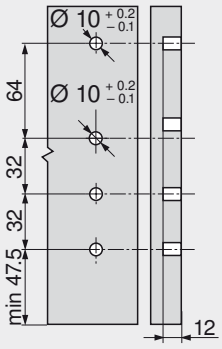

Cotas de montaje trasera

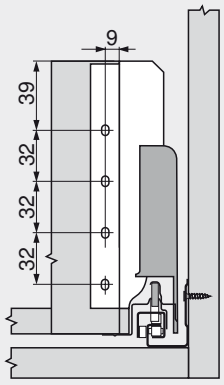

Posición de atornillado de las guías cuerpo de mueble

Largo nominal NL (mm)

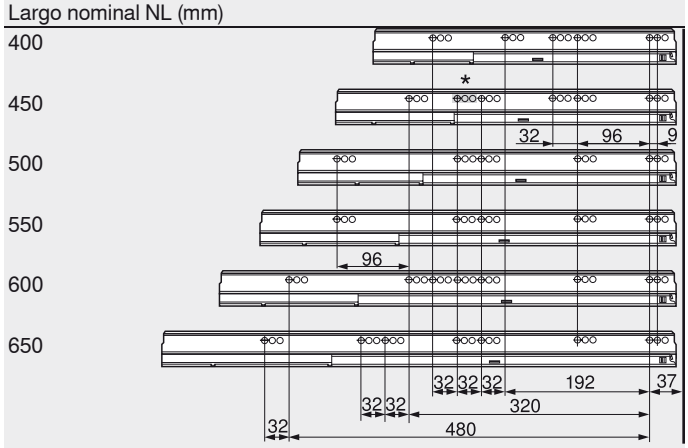

Prof mín. Interior cuerpo del mueble = largo nominal NL + 3 mm
* Sólo para 558.4501B (30 kg)

Cotas de corte tableros aglo de 16 mm

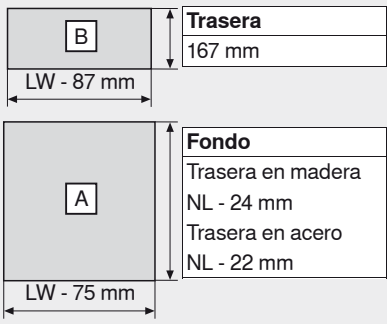

Trasera	
167 mm	
Fondo	
Trasera en madera	
NL - 24 mm	
Trasera en acero	
NL - 22 mm	

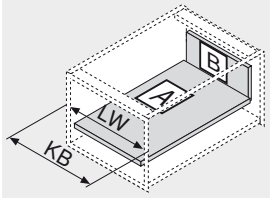

KB Ancho de cuerpo de mueble
LW Ancho interior cuerpo de mueble
NL Largo nominal

Indicaciones para los laterales

Visión general – TANDEMBOX plus – elementos básicos	379	Fijación guías de cuerpo de mueble – BLUMOTION	432
Visión general – SERVO-DRIVE para TANDEMBOX	477	Fijación guías de cuerpo de mueble – TIP-ON	521
Visión general – TIP-ON para TANDEMBOX	519	Montaje, desmontaje y ajuste	434
Accesorios – trasera en acero	426	Visión general – ayudas de montaje	705
Accesorios	427	Para más información técnica	804
Accesorios – ORGA-LINE	472		

Infobox
Recomendamos la planificación del cuerpo a prueba de colisiones con DYNAPLAN que se incluye gratuitamente en el DVD DYNALOG limited.

TANDEMBOX – sistema de extensión

► TANDEMBOX plus – elementos de base

►► Cuerpo estándar

Módulo extraíble interior – guardacuerpo – C



- Con extensión total oculta y controlada
- Con guardacuerpo simple
- TANDEM inside – para el deslizamiento ligero durante la vida útil del mueble
- Perfiles de acero blanco (W/G), acero gris (WA/G, RAL 9006)
- Montaje del frontal sin herramientas
- Ajuste tridimensional del frente
- Con **BLUMOTION** integrado para lograr que los cajones se cierren de forma suave y silenciosa, con posibilidad de combinarse con **SERVO-DRIVE**
- O con **TIP-ON** integrado
- Cajón interior con tirador

Espacio ocupado

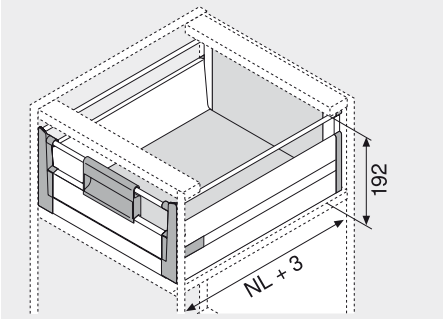

NL Largo nominal

Información de pedido

1 Guías de cuerpo de mueble izquierda/derecha

Largo nominal NL	BLUMOTION * 30 kg	BLUMOTION * 50 kg	BLUMOTION * 65 kg	TIP-ON ** 30 kg	TIP-ON ** 50 kg
400 mm	558.4001B01			559.4001T	
450 mm	558.4501B01	559.4501B	556.4501B		559.4501T
500 mm	558.5001B	559.5001B	556.5001B		559.5001T
550 mm	558.5501B	559.5501B	556.5501B		559.5501T
600 mm		559.6001B	556.6001B		559.6001T
650 mm		559.6501B	556.6501B		559.6501T

* Apto para pieza adicional SERVO-DRIVE

** Para obtener información sobre pedidos, véase TIP-ON p. TANDEMBOX

2 Perfiles y tapas izquierda/derecha

Largo nominal NL	W/G	WA/G
400 mm	358K4002S	
450 mm	358K4502S	
500 mm	358K5002S	
550 mm	358K5502S	
600 mm	359K6002S	
650 mm	359K6502S	

Con impresión individual de tapas a partir de 1000 piezas

8 Guardacuerpo longitudinal izquierda/derecha

Largo nominal NL	blanco, gris
400 mm	ZRG.346V.IC
450 mm	ZRG.396V.IC
500 mm	ZRG.446V.IC
550 mm	ZRG.496V.IC
600 mm	ZRG.546V.IC
650 mm	ZRG.596V.IC

3 Soporte de trasera y de guardacuerpo izquierda/derecha

blanco, gris	Z30C000S
Acero	

4 Adaptator frontal izquierda/derecha

RAL 7037 gris polvo	ZIF.72C0
Pieza de sujeción incl. Z31A0008	

5 Pieza delantera

blanco, gris	Z31A1081A
P. cortar a medida, 1081 mm	
Corte	Ancho int. d. cuerpo LW - 87 mm

6 Tirador

RAL 7037 gris polvo	ZIF.7008
2 tiradores a partir del ancho de cuerpo de mueble de 900 mm	

7 Guardacuerpo transversal

blanco, gris	ZRG.1094U
P. cortar a medida, 1094 mm	
Corte	Ancho int. d. cuerpo LW - 68 mm

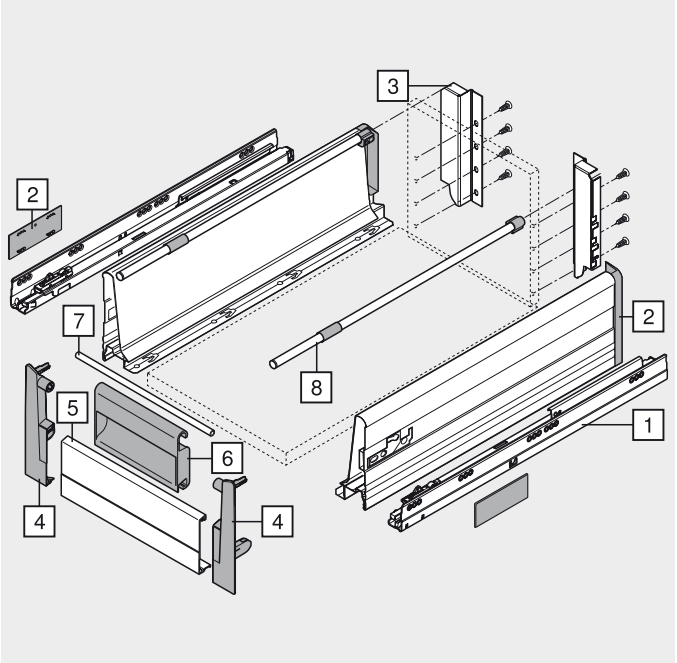

Módulo extraíble interior – guardacuerpo – C

Planificación

Espacio ocupado en el cuerpo

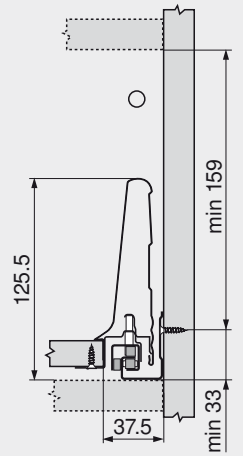

Cotas de montaje trasera

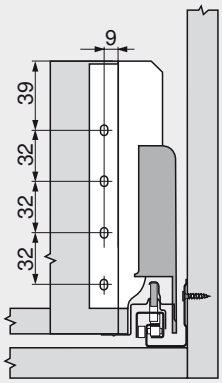

Posición de atornillado de las guías cuerpo de mueble

Largo nominal NL (mm)

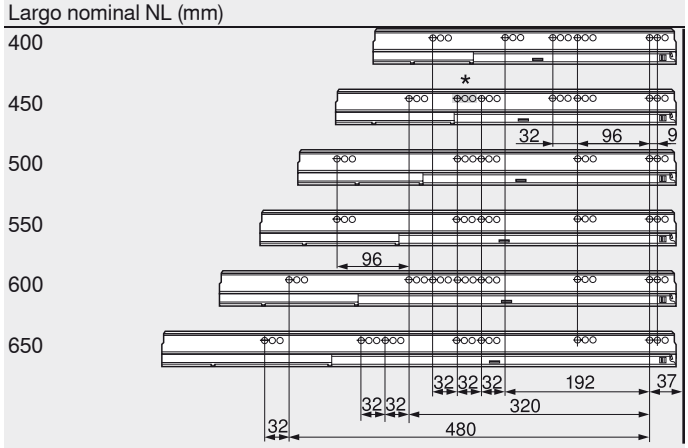

Prof mín. Interior cuerpo del mueble = largo nominal NL + 3 mm
* Sólo para 558.4501B (30 kg)

Cotas de corte tableros aglo de 16 mm

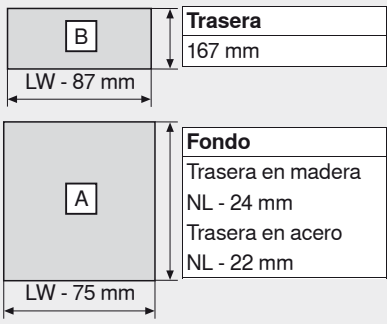

Trasera	
167 mm	
Fondo	
Trasera en madera	
NL - 24 mm	
Trasera en acero	
NL - 22 mm	

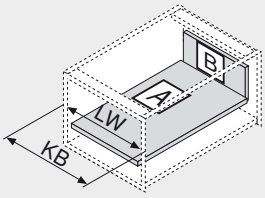

KB Ancho de cuerpo de mueble
LW Ancho interior cuerpo de mueble
NL Largo nominal

Indicaciones para los laterales

Visión general – TANDEMBOX plus – elementos básicos	379	Fijación guías de cuerpo de mueble – BLUMOTION	432
Visión general – SERVO-DRIVE para TANDEMBOX	477	Fijación guías de cuerpo de mueble – TIP-ON	521
Visión general – TIP-ON para TANDEMBOX	519	Montaje, desmontaje y ajuste	434
Accesorios – trasera en acero	426	Visión general – ayudas de montaje	705
Accesorios	427	Para más información técnica	804
Accesorios – ORGA-LINE	472		

Infobox
Recomendamos la planificación del cuerpo a prueba de colisiones con DYNAPLAN que se incluye gratuitamente en el DVD DYNALOG limited.

TANDEMBOX – sistema de extensión

► TANDEMBOX plus – elementos de base

►► Cuerpo estándar

Cacerolero – guardacuerpo doble – D



- Con extensión total oculta y controlada
- Con guardacuerpo doble
- TANDEM inside – para el deslizamiento ligero durante la vida útil del mueble
- Perfiles de acero blanco (W/G), acero gris (WA/G, RAL 9006)
- Montaje del frontal sin herramientas
- Ajuste tridimensional del frente
- Con **BLUMOTION** integrado para lograr que los cajones se cierren de forma suave y silenciosa, con posibilidad de combinarse con **SERVO-DRIVE**
- O con **TIP-ON** integrado

Espacio ocupado

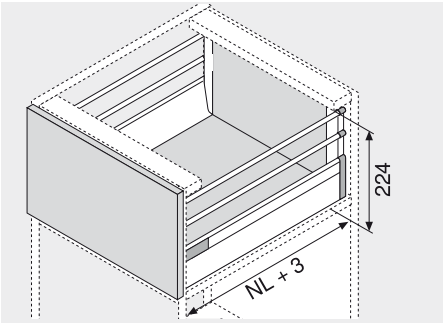

NL Largo nominal

Información de pedido

1	Guías de cuerpo de mueble izquierda/derecha				
	BLUMOTION *			TIP-ON **	
Largo nominal NL	30 kg	50 kg	65 kg	30 kg	50 kg
350 mm	558.3501B01			559.3501T	
400 mm	558.4001B01			559.4001T	
450 mm	558.4501B01	559.4501B	556.4501B		559.4501T
500 mm	558.5001B	559.5001B	556.5001B		559.5001T
550 mm	558.5501B	559.5501B	556.5501B		559.5501T
600 mm		559.6001B	556.6001B		559.6001T
650 mm		559.6501B	556.6501B		559.6501T

* Apto para pieza adicional SERVO-DRIVE

** Para obtener información sobre pedidos, véase TIP-ON p. TANDEMBOX

2	Perfiles y tapas izquierda/derecha	
Largo nominal NL	W/G	WA/G
350 mm	358M3502S	
400 mm	358M4002S	
450 mm	358M4502S	
500 mm	358M5002S	
550 mm	358M5502S	
600 mm	359M6002S	
650 mm	359M6502S	

Con impresión individual de tapas a partir de 1000 piezas

8	Guardacuerpo longitudinal izquierda/derecha	
Largo nominal NL		blanco, gris
350 mm	2 x	ZRG.296V.IC
400 mm	2 x	ZRG.346V.IC
450 mm	2 x	ZRG.396V.IC
500 mm	2 x	ZRG.446V.IC
550 mm	2 x	ZRG.496V.IC
600 mm	2 x	ZRG.546V.IC
650 mm	2 x	ZRG.596V.IC

3	Soporte de trasera y de guardacuerpo izquierda/derecha	
	blanco, gris	Z30D000S
	Acero	

4	Fijación frontal		
	Versión INSERTA	2 x	ZSF.3902
	Versión para atornillar	2 x	ZSF.3502
	Versión para prensar	2 x	ZSF.3602

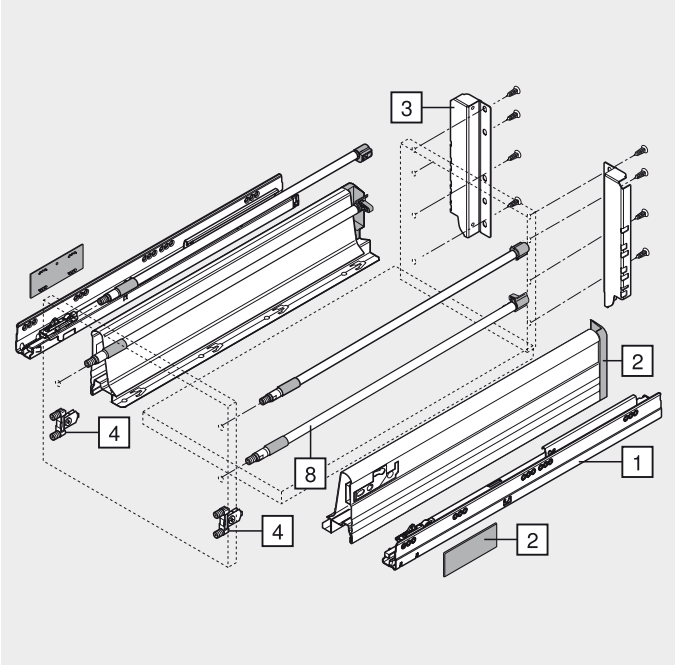

Cacerolero – guardacuerpo doble – D

Planificación

Espacio ocupado en el cuerpo

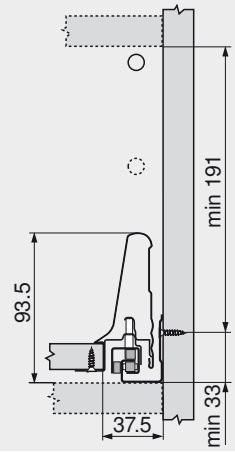

Cotas de montaje frente versión para atornillar

FA Recubrimiento del frente

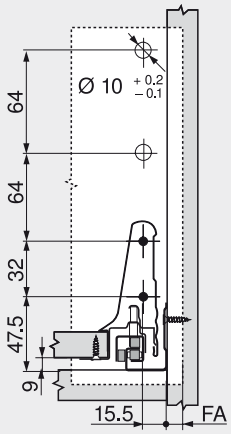

Cotas de taladrado frente versión para INSERTA/prensar

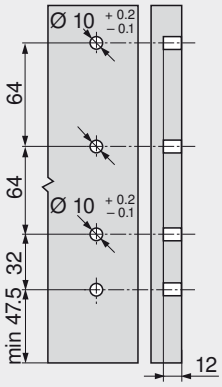

Cotas de montaje trasera

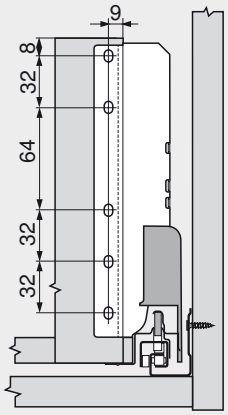

Posición de atornillado de las guías cuerpo de mueble

Largo nominal NL (mm)

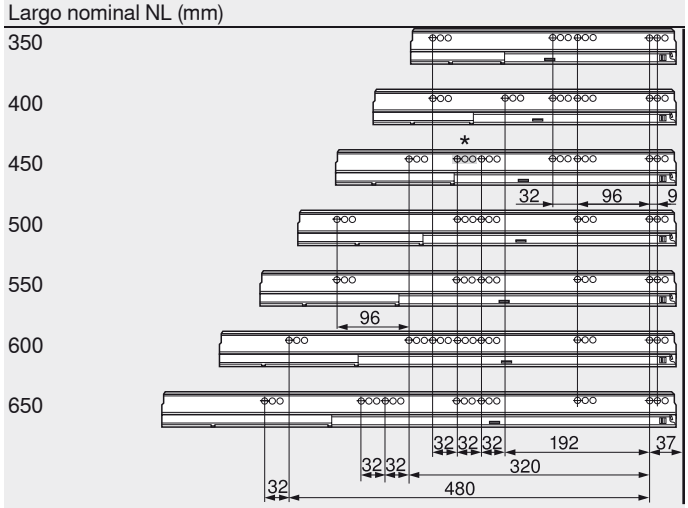

Prof mín. Interior cuerpo del mueble = largo nominal NL + 3 mm
* Sólo para 558.4501B (30 kg)

Cotas de corte tableros aglo de 16 mm

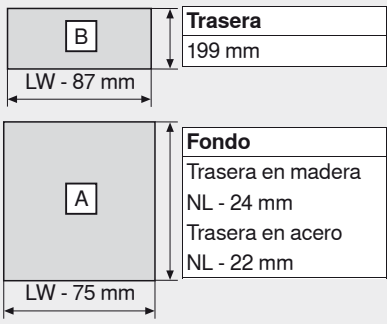

Trasera	
199 mm	
Fondo	
Trasera en madera	
NL - 24 mm	
Trasera en acero	
NL - 22 mm	

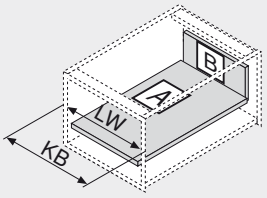

KB Ancho de cuerpo de mueble
LW Ancho interior cuerpo de mueble
NL Largo nominal

Indicaciones para los laterales

Visión general – TANDEMBOX plus – elementos básicos	379	Fijación guías de cuerpo de mueble – BLUMOTION	432
Visión general – SERVO-DRIVE para TANDEMBOX	477	Fijación guías de cuerpo de mueble – TIP-ON	521
Visión general – TIP-ON para TANDEMBOX	519	Montaje, desmontaje y ajuste	434
Accesorios – trasera en acero	426	Visión general – ayudas de montaje	705
Accesorios	427	Para más información técnica	804
Accesorios – ORGA-LINE	472		

Infobox
Recomendamos la planificación del cuerpo a prueba de colisiones con DYNAPLAN que se incluye gratuitamente en el DVD DYNALOG limited.

TANDEMBOX – sistema de extensión

► TANDEMBOX plus – elementos de base

►► Cuerpo estándar

Módulo extraíble interior – guardacuerpo doble – D



- Con extensión total oculta y controlada
- Con guardacuerpo doble
- TANDEM inside – para el deslizamiento ligero durante la vida útil del mueble
- Perfiles de acero blanco (W/G), acero gris (WA/G, RAL 9006)
- Montaje del frontal sin herramientas
- Ajuste tridimensional del frente
- Con **BLUMOTION** integrado para lograr que los cajones se cierren de forma suave y silenciosa, con posibilidad de combinarse con **SERVO-DRIVE**
- O con **TIP-ON** integrado
- Cajón interior con tirador

Espacio ocupado

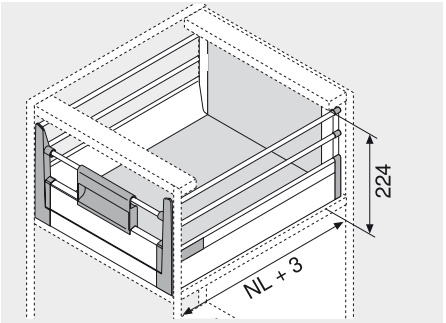

NL Largo nominal

Información de pedido

1 Guías de cuerpo de mueble izquierda/derecha

Largo nominal NL	BLUMOTION * 30 kg	BLUMOTION * 50 kg	BLUMOTION * 65 kg	TIP-ON ** 30 kg	TIP-ON ** 50 kg
350 mm	558.3501B01			559.3501T	
400 mm	558.4001B01			559.4001T	
450 mm	558.4501B01	559.4501B	556.4501B		559.4501T
500 mm	558.5001B	559.5001B	556.5001B		559.5001T
550 mm	558.5501B	559.5501B	556.5501B		559.5501T
600 mm		559.6001B	556.6001B		559.6001T
650 mm		559.6501B	556.6501B		559.6501T

* Apto para pieza adicional SERVO-DRIVE

** Para obtener información sobre pedidos, véase TIP-ON p. TANDEMBOX

2 Perfiles y tapas izquierda/derecha

Largo nominal NL	W/G	WA/G
350 mm	358M3502S	
400 mm	358M4002S	
450 mm	358M4502S	
500 mm	358M5002S	
550 mm	358M5502S	
600 mm	359M6002S	
650 mm	359M6502S	

Con impresión individual de tapas a partir de 1000 piezas

8 Guardacuerpo longitudinal izquierda/derecha

Largo nominal NL		blanco, gris
350 mm	2 x	ZRG.296V.IC
400 mm	2 x	ZRG.346V.IC
450 mm	2 x	ZRG.396V.IC
500 mm	2 x	ZRG.446V.IC
550 mm	2 x	ZRG.496V.IC
600 mm	2 x	ZRG.546V.IC
650 mm	2 x	ZRG.596V.IC

3 Soporte de trasera y de guardacuerpo izquierda/derecha

blanco, gris	Z30D000S
Acero	

4 Adaptator frontal izquierda/derecha

RAL 7037 gris polvo	ZIF.73D0
Pieza de sujeción incl. Z31A0008	

5 Pieza delantera

blanco, gris	Z31A1081A
P. cortar a medida, 1081 mm	
Corte	Ancho int. d. cuerpo LW - 87 mm

6 Tirador

RAL 7037 gris polvo	ZIF.7008
2 tiradores a partir del ancho de cuerpo de mueble de 900 mm	

7 Guardacuerpo transversal

blanco, gris	ZRG.1094U
P. cortar a medida, 1094 mm	
Corte	Ancho int. d. cuerpo LW - 68 mm

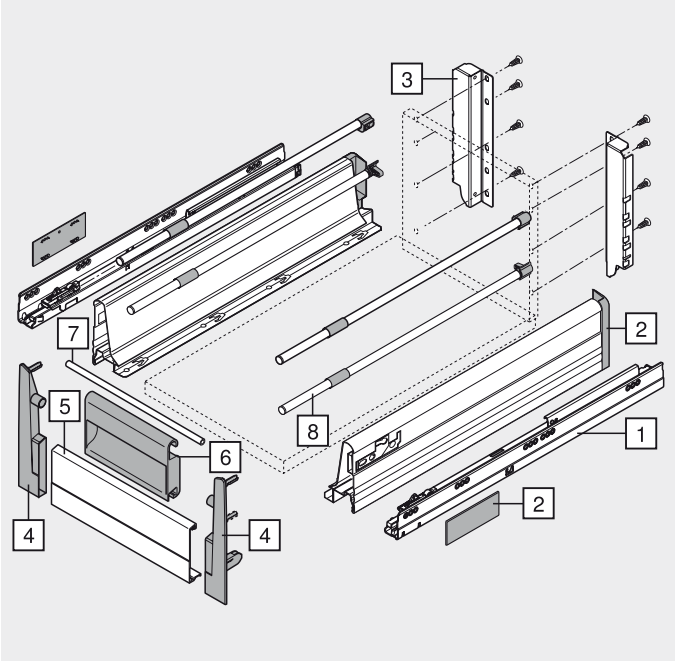

Módulo extraíble interior – guardacuerpo doble – D

Planificación

Espacio ocupado en el cuerpo

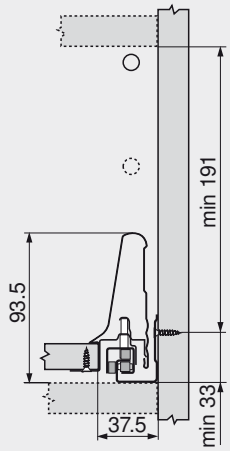

Cotas de montaje trasera

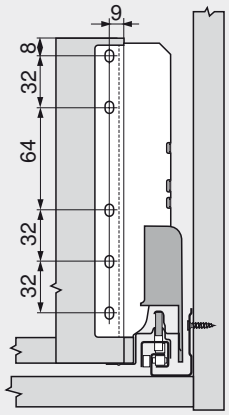

Posición de atornillado de las guías cuerpo de mueble

Largo nominal NL (mm)

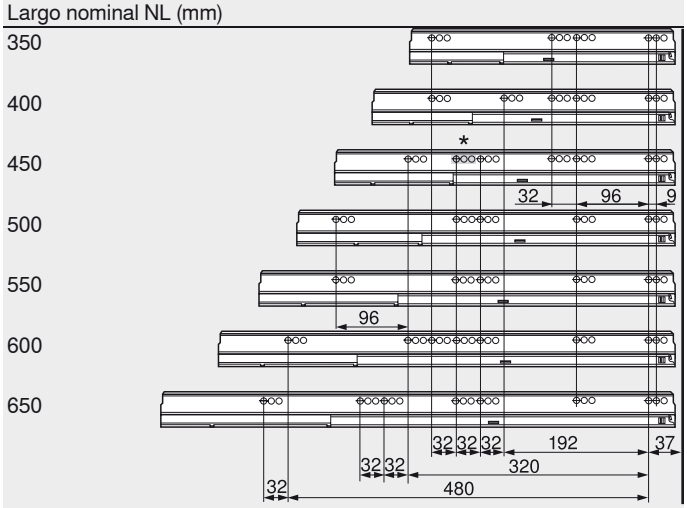

Prof mín. Interior cuerpo del mueble = largo nominal NL + 3 mm
* Sólo para 558.4501B (30 kg)

Cotas de corte tableros aglo de 16 mm

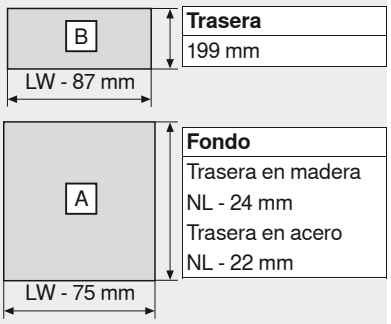

Trasera	
199 mm	
Fondo	
Trasera en madera	
NL - 24 mm	
Trasera en acero	
NL - 22 mm	

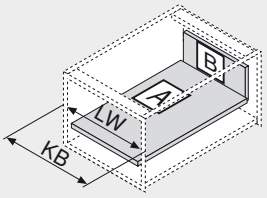

KB	Ancho de cuerpo de mueble
LW	Ancho interior cuerpo de mueble
NL	Largo nominal

Indicaciones para los laterales

Visión general – TANDEMBOX plus – elementos básicos	379	Fijación guías de cuerpo de mueble – BLUMOTION	432
Visión general – SERVO-DRIVE para TANDEMBOX	477	Fijación guías de cuerpo de mueble – TIP-ON	521
Visión general – TIP-ON para TANDEMBOX	519	Montaje, desmontaje y ajuste	434
Accesorios – trasera en acero	426	Visión general – ayudas de montaje	705
Accesorios	427	Para más información técnica	804
Accesorios – ORGA-LINE	472		

Infobox

Recomendamos la planificación del cuerpo a prueba de colisiones con DYNAPLAN que se incluye gratuitamente en el DVD DYNALOG limited.

TANDEMBOX – sistema de extensión

► TANDEMBOX plus – elementos de base

►► Cuerpo estándar

Cacerolero – BOXSIDE – D



- Con extensión total oculta y controlada
- Con BOXSIDE de pared doble
- TANDEM inside – para el deslizamiento ligero durante la vida útil del mueble
- Perfiles de acero blanco (W/G), acero gris (WA/G, RAL 9006)
- Montaje del frontal sin herramientas
- Ajuste tridimensional del frente
- Con **BLUMOTION** integrado para lograr que los cajones se cierren de forma suave y silenciosa, con posibilidad de combinarse con **SERVO-DRIVE**
- O con **TIP-ON** integrado

Espacio ocupado

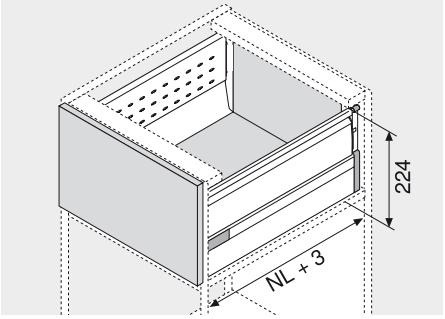

NL Largo nominal

Información de pedido

1	Guías de cuerpo de mueble izquierda/derecha			
	BLUMOTION *			TIP-ON **
Largo nominal NL	30 kg	50 kg	65 kg	50 kg
450 mm	558.4501B01	559.4501B	556.4501B	559.4501T
500 mm	558.5001B	559.5001B	556.5001B	559.5001T
550 mm	558.5501B	559.5501B	556.5501B	559.5501T
600 mm		559.6001B	556.6001B	559.6001T
650 mm		559.6501B	556.6501B	559.6501T

* Apto para pieza adicional SERVO-DRIVE

** Para obtener información sobre pedidos, véase TIP-ON p. TANDEMBOX

2	Perfiles y tapas izquierda/derecha	
Largo nominal NL	W/G	WA/G
450 mm	358M4502S	
500 mm	358M5002S	
550 mm	358M5502S	
600 mm	359M6002S	
650 mm	359M6502S	

Con impresión individual de tapas a partir de 1000 piezas

8	Guardacuerpo longitudinal izquierda/derecha
Largo nominal NL	blanco, gris
450 mm	ZRG.396V.IC
500 mm	ZRG.446V.IC
550 mm	ZRG.496V.IC
600 mm	ZRG.546V.IC
650 mm	ZRG.596V.IC

9	BOXSIDE de pared doble izquierda/derecha	
Largo nominal NL	W/G	WA/G
450 mm	Z37H418S.E	
500 mm	Z37H468S.E	
550 mm	Z37H518S.E	
600 mm	Z37H568S.E	
650 mm	Z37H618S.E	

3	Soporte de trasera y de guardacuerpo izquierda/derecha	
	blanco, gris	Z30D000S
	Acero	

4	Fijación frontal		
	Versión INSERTA	2 x	ZSF.3902
	Versión para atornillar	2 x	ZSF.3502
	Versión para prensar	2 x	ZSF.3602

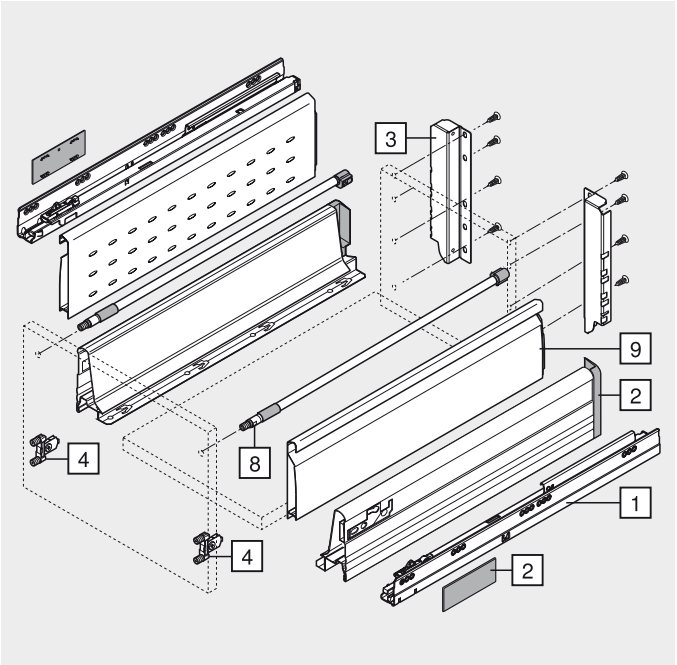

Cacerolero – BOXSIDE – D

Planificación

Espacio ocupado en el cuerpo

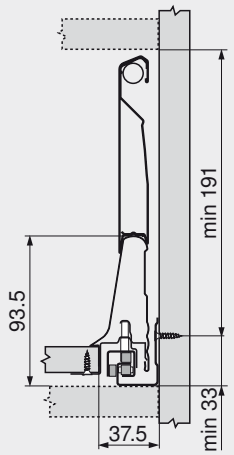

Cotas de montaje frente versión para atornillar

FA Recubrimiento del frente

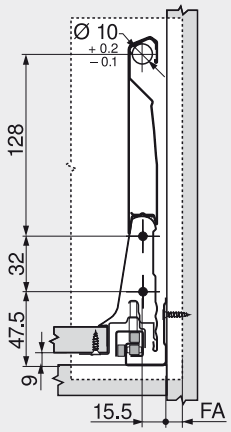

Cotas de taladrado frente versión para INSERTA/prensar

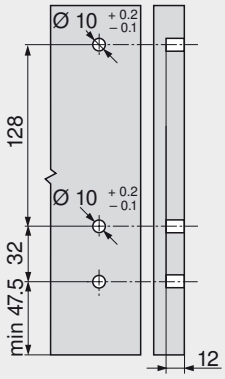

Cotas de montaje trasera

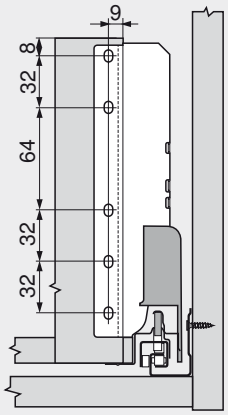

Posición de atornillado de las guías cuerpo de mueble

Largo nominal NL (mm)

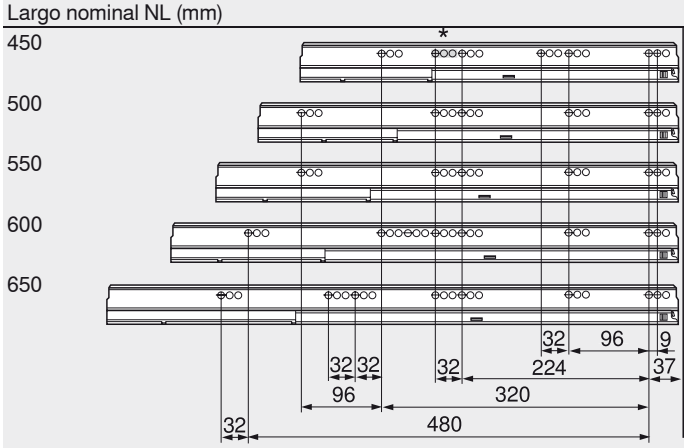

Prof mín. Interior cuerpo del mueble = largo nominal NL + 3 mm
* Sólo para 558.4501B (30 kg)

Cotas de corte tableros aglo de 16 mm

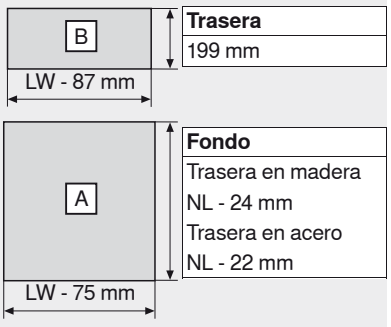

Trasera	
199 mm	
Fondo	
Trasera en madera	
NL - 24 mm	
Trasera en acero	
NL - 22 mm	

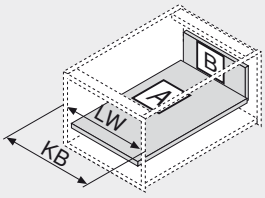

KB Ancho de cuerpo de mueble
LW Ancho interior cuerpo de mueble
NL Largo nominal

Indicaciones para los laterales

Visión general – TANDEMBOX plus – elementos básicos	379	Fijación guías de cuerpo de mueble – BLUMOTION	432
Visión general – ORGA-LINE para TANDEMBOX plus	443	Fijación guías de cuerpo de mueble – TIP-ON	521
Visión general – SERVO-DRIVE para TANDEMBOX	477	Montaje, desmontaje y ajuste	434
Visión general – TIP-ON para TANDEMBOX	519	Visión general – ayudas de montaje	705
Accesorios – trasera en acero	426	Para más información técnica	804
Accesorios	427		

Infobox

Recomendamos la planificación del cuerpo a prueba de colisiones con DYNAPLAN que se incluye gratuitamente en el DVD DYNALOG limited.

TANDEMBOX – sistema de extensión

► TANDEMBOX plus – elementos de base

►► Cuerpo estándar

Módulo extraíble interior – BOXSIDE – D



- Con extensión total oculta y controlada
- Con BOXSIDE de pared doble
- TANDEM inside – para el deslizamiento ligero durante la vida útil del mueble
- Perfiles de acero blanco (W/G), acero gris (WA/G, RAL 9006)
- Montaje del frontal sin herramientas
- Ajuste tridimensional del frente
- Con **BLUMOTION** integrado para lograr que los cajones se cierren de forma suave y silenciosa, con posibilidad de combinarse con **SERVO-DRIVE**
- O con **TIP-ON** integrado
- Cajón interior con tirador

Espacio ocupado

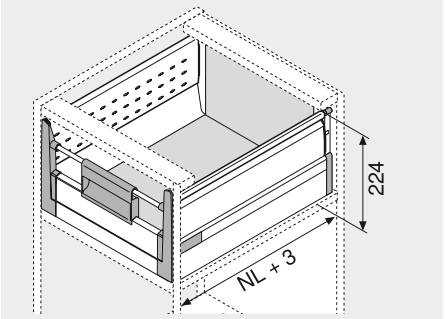

NL Largo nominal

Información de pedido

1 Guías de cuerpo de mueble izquierda/derecha

	BLUMOTION *			TIP-ON **
Largo nominal NL	30 kg	50 kg	65 kg	50 kg
450 mm	558.4501B01	559.4501B	556.4501B	559.4501T
500 mm	558.5001B	559.5001B	556.5001B	559.5001T
550 mm	558.5501B	559.5501B	556.5501B	559.5501T
600 mm		559.6001B	556.6001B	559.6001T
650 mm		559.6501B	556.6501B	559.6501T

* Apto para pieza adicional SERVO-DRIVE

** Para obtener información sobre pedidos, véase TIP-ON p. TANDEMBOX

2 Perfiles y tapas izquierda/derecha

Largo nominal NL	W/G	WA/G
450 mm	358M4502S	
500 mm	358M5002S	
550 mm	358M5502S	
600 mm	359M6002S	
650 mm	359M6502S	

Con impresión individual de tapas a partir de 1000 piezas

8 Guardacuerpo longitudinal izquierda/derecha

Largo nominal NL	blanco, gris
450 mm	ZRG.396V.IC
500 mm	ZRG.446V.IC
550 mm	ZRG.496V.IC
600 mm	ZRG.546V.IC
650 mm	ZRG.596V.IC

9 BOXSIDE de pared doble izquierda/derecha

Largo nominal NL	W/G	WA/G
450 mm	Z37H418S.E	
500 mm	Z37H468S.E	
550 mm	Z37H518S.E	
600 mm	Z37H568S.E	
650 mm	Z37H618S.E	

7 Guardacuerpo transversal

blanco, gris	ZRG.1094U
P. cortar a medida, 1094 mm	
Corte	Ancho int. d. cuerpo LW - 68 mm

3 Soporte de trasera y de guardacuerpo izquierda/derecha

blanco, gris	Z30D000S
Acero	

4 Adaptator frontal izquierda/derecha

RAL 7037 gris polvo	ZIF.73D0
Pieza de sujeción incl. Z31A0008	

5 Pieza delantera

blanco, gris	Z31A1081A
P. cortar a medida, 1081 mm	
Corte	Ancho int. d. cuerpo LW - 87 mm

6 Tirador

RAL 7037 gris polvo	ZIF.7008
2 tiradores a partir del ancho de cuerpo de mueble de 900 mm	

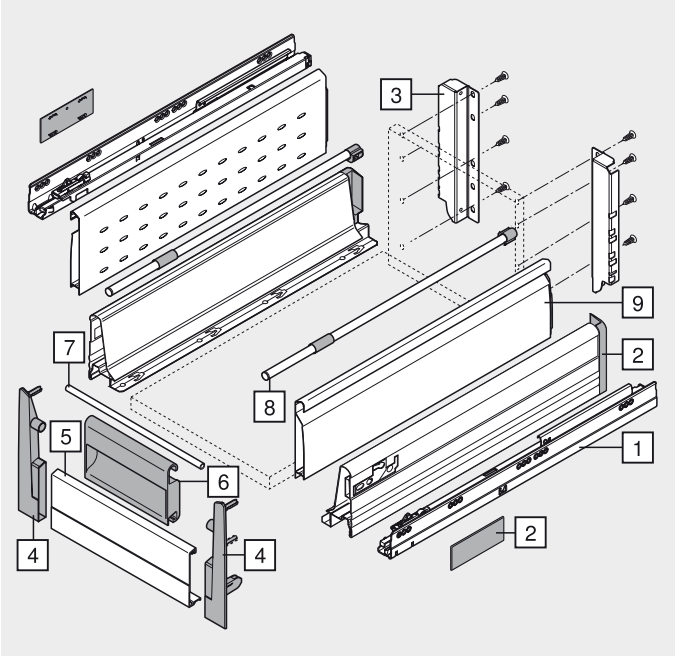

Módulo extraíble interior – BOXSIDE – D

Planificación

Espacio ocupado en el cuerpo

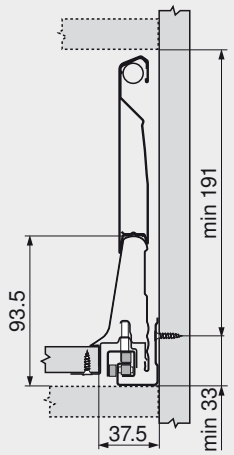

Cotas de montaje trasera

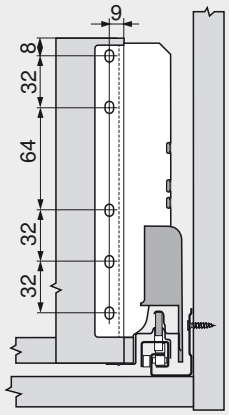

Posición de atornillado de las guías cuerpo de mueble

Largo nominal NL (mm)

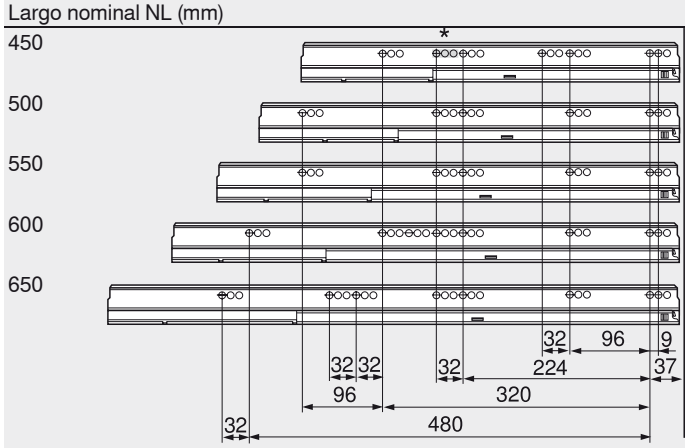

Prof mín. Interior cuerpo del mueble = largo nominal NL + 3 mm
* Sólo para 558.4501B (30 kg)

Cotas de corte tableros aglo de 16 mm

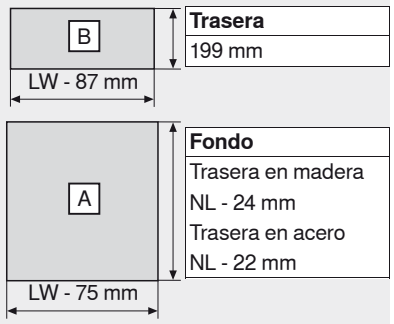

Trasera	
199 mm	
Fondo	
Trasera en madera	
NL - 24 mm	
Trasera en acero	
NL - 22 mm	

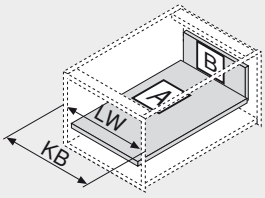

KB Ancho de cuerpo de mueble
LW Ancho interior cuerpo de mueble
NL Largo nominal

Indicaciones para los laterales

Visión general – TANDEMBOX plus – elementos básicos	379	Fijación guías de cuerpo de mueble – BLUMOTION	432
Visión general – ORGA-LINE para TANDEMBOX plus	443	Fijación guías de cuerpo de mueble – TIP-ON	521
Visión general – SERVO-DRIVE para TANDEMBOX	477	Montaje, desmontaje y ajuste	434
Visión general – TIP-ON para TANDEMBOX	519	Visión general – ayudas de montaje	705
Accesorios – trasera en acero	426	Para más información técnica	804
Accesorios	427		

Infobox
Recomendamos la planificación del cuerpo a prueba de colisiones con DYNAPLAN que se incluye gratuitamente en el DVD DYNALOG limited.

TANDEMBOX – sistema de extensión

► TANDEMBOX plus – elementos de base

►► Cuerpo estándar

Módulo extraíble frontal – BOXSIDE – D



- Con extensión total oculta y controlada
- Con BOXSIDE de cristal
- TANDEM inside – para el deslizamiento ligero durante la vida útil del mueble
- Perfiles de acero blanco (W/G), acero gris (WA/G, RAL 9006)
- Montaje del frontal sin herramientas
- Ajuste tridimensional del frente
- Con **BLUMOTION** integrado para lograr que los cajones se cierren de forma suave y silenciosa, con posibilidad de combinarse con **SERVO-DRIVE**
- O con **TIP-ON** integrado

Espacio ocupado

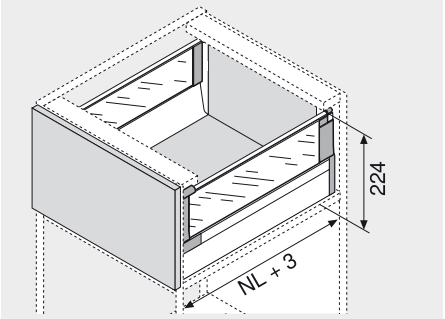

NL Largo nominal

Información de pedido

1	Guías de cuerpo de mueble izquierda/derecha				
	BLUMOTION *			TIP-ON **	
Largo nominal NL	30 kg	50 kg	65 kg	30 kg	50 kg
350 mm	558.3501B01			559.3501T	
400 mm	558.4001B01			559.4001T	
450 mm	558.4501B01	559.4501B	556.4501B		559.4501T
500 mm	558.5001B	559.5001B	556.5001B		559.5001T
550 mm	558.5501B	559.5501B	556.5501B		559.5501T
600 mm		559.6001B	556.6001B		559.6001T
650 mm		559.6501B	556.6501B		559.6501T

* Apto para pieza adicional SERVO-DRIVE

** Para obtener información sobre pedidos, véase TIP-ON p. TANDEMBOX

2	Perfiles y tapas izquierda/derecha	
Largo nominal NL	W/G	WA/G
350 mm	358M3502S	
400 mm	358M4002S	
450 mm	358M4502S	
500 mm	358M5002S	
550 mm	358M5502S	
600 mm	359M6002S	
650 mm	359M6502S	

Con impresión individual de tapas a partir de 1000 piezas

8	Guardacuerpo longitudinal izquierda/derecha
Largo nominal NL	blanco, gris
350 mm	ZRG.296V.IC
400 mm	ZRG.346V.IC
450 mm	ZRG.396V.IC
500 mm	ZRG.446V.IC
550 mm	ZRG.496V.IC
600 mm	ZRG.546V.IC
650 mm	ZRG.596V.IC

9	Pieza de sujeción de elementos de cristal izq./drcha.	
	RAL 7037 gris polvo	Z36H000G.02
	Plástico	
	Cristalería: no forma parte del volumen de entrega.	

3	Soporte de trasera y de guardacuerpo izquierda/derecha	
	blanco, gris	Z30D000S
	Acero	

4	Fijación frontal		
	Versión INSERTA	2 x	ZSF.3902
	Versión para atornillar	2 x	ZSF.3502
	Versión para prensar	2 x	ZSF.3602

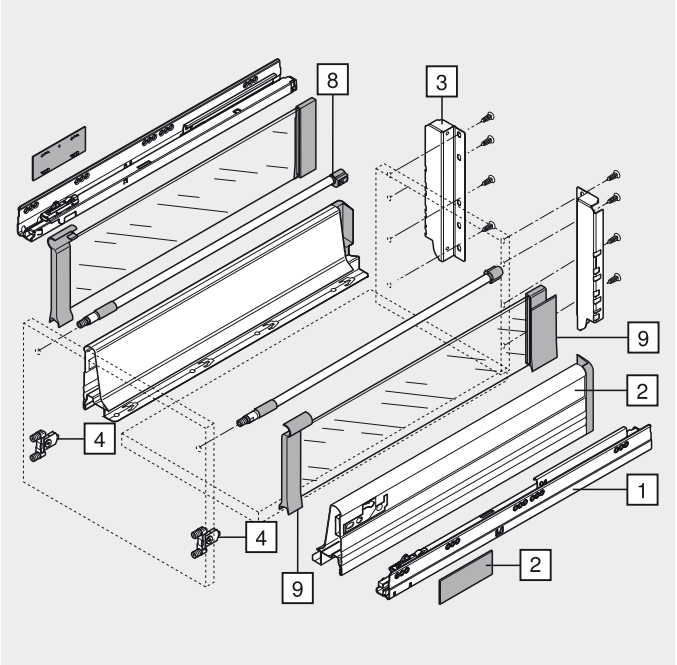

Módulo extraíble frontal – BOXSIDE – D

Planificación

Espacio ocupado en el cuerpo

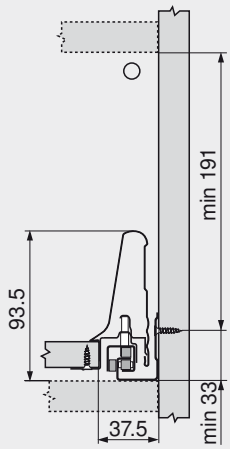

Cotas de montaje frente versión para atornillar

FA Recubrimiento del frente

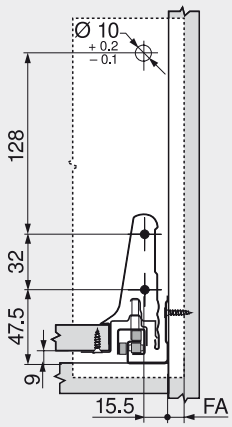

Cotas de taladrado frente versión para INSERTA/prensar

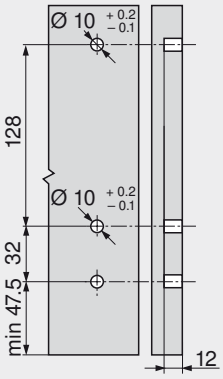

Cotas de montaje trasera

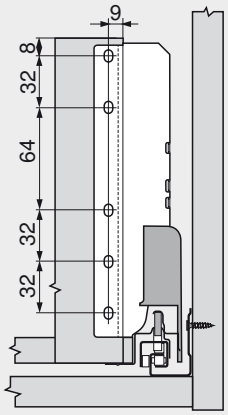

Posición de atornillado de las guías cuerpo de mueble

Largo nominal NL (mm)

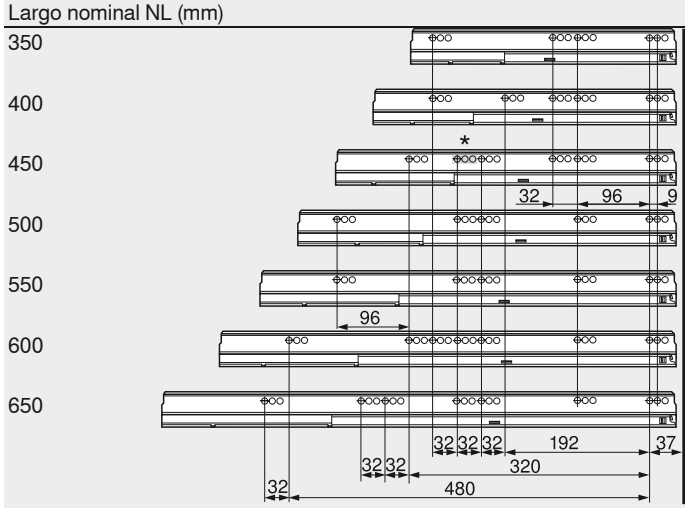

Prof mín. Interior cuerpo del mueble = largo nominal NL + 3 mm
* Sólo para 558.4501B (30 kg)

Cotas de corte tableros aglo de 16 mm

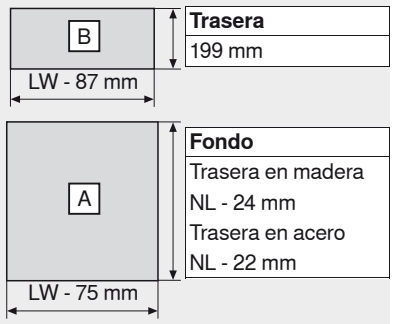

Trasera	
199 mm	
Fondo	
Trasera en madera	
NL - 24 mm	
Trasera en acero	
NL - 22 mm	

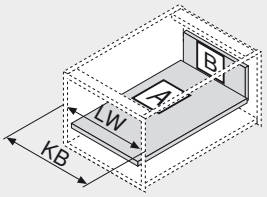

KB	Ancho de cuerpo de mueble
LW	Ancho interior cuerpo de mueble
NL	Largo nominal

Cotas de corte para vidrio templado de 4 mm

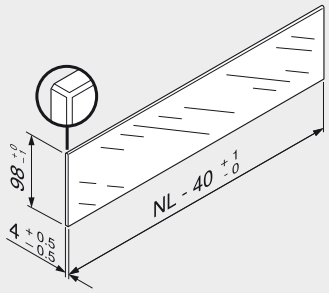

El tratamiento térmico requiere ribetear todas las aristas. Aprox. 0.7 mm x 45°

Recomendamos vidrio templado (vidrio de seguridad sencillo) y remitimos a las normas de seguridad nacionales e internacionales.

Indicaciones para los laterales

Visión general – TANDEMBOX plus – elementos básicos	379	Fijación guías de cuerpo de mueble – BLUMOTION	432
Visión general – SERVO-DRIVE para TANDEMBOX	477	Fijación guías de cuerpo de mueble – TIP-ON	521
Visión general – TIP-ON para TANDEMBOX	519	Montaje, desmontaje y ajuste	434
Accesorios – trasera en acero	426	Visión general – ayudas de montaje	705
Accesorios	427	Para más información técnica	804
Accesorios – ORGA-LINE	471		

Infobox

Recomendamos la planificación del cuerpo a prueba de colisiones con DYNAPLAN que se incluye gratuitamente en el DVD DYNALOG limited.

TANDEMBOX – sistema de extensión

► TANDEMBOX plus – elementos de base

►► Cuerpo estándar

Módulo extraíble interior – BOXSIDE – D



- Con extensión total oculta y controlada
- Con BOXSIDE de cristal
- TANDEM inside – para el deslizamiento ligero durante la vida útil del mueble
- Perfiles de acero blanco (W/G), acero gris (WA/G, RAL 9006)
- Montaje del frontal sin herramientas
- Ajuste tridimensional del frente
- Con **BLUMOTION** integrado para lograr que los cajones se cierren de forma suave y silenciosa, con posibilidad de combinarse con **SERVO-DRIVE**
- O con **TIP-ON** integrado
- Cajón interior con tirador

Espacio ocupado

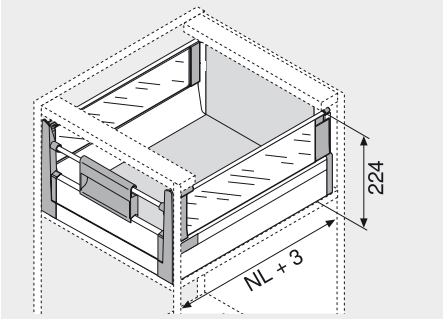

NL Largo nominal

Información de pedido

1 Guías de cuerpo de mueble izquierda/derecha

	BLUMOTION *			TIP-ON **	
Largo nominal NL	30 kg	50 kg	65 kg	30 kg	50 kg
350 mm	558.3501B01			559.3501T	
400 mm	558.4001B01			559.4001T	
450 mm	558.4501B01	559.4501B	556.4501B		559.4501T
500 mm	558.5001B	559.5001B	556.5001B		559.5001T
550 mm	558.5501B	559.5501B	556.5501B		559.5501T
600 mm		559.6001B	556.6001B		559.6001T
650 mm		559.6501B	556.6501B		559.6501T

* Apto para pieza adicional SERVO-DRIVE

** Para obtener información sobre pedidos, véase TIP-ON p. TANDEMBOX

2 Perfiles y tapas izquierda/derecha

Largo nominal NL	W/G	WA/G
350 mm	358M3502S	
400 mm	358M4002S	
450 mm	358M4502S	
500 mm	358M5002S	
550 mm	358M5502S	
600 mm	359M6002S	
650 mm	359M6502S	

Con impresión individual de tapas a partir de 1000 piezas

8 Guardacuerpo longitudinal izquierda/derecha

Largo nominal NL	blanco, gris
350 mm	ZRG.296V.IC
400 mm	ZRG.346V.IC
450 mm	ZRG.396V.IC
500 mm	ZRG.446V.IC
550 mm	ZRG.496V.IC
600 mm	ZRG.546V.IC
650 mm	ZRG.596V.IC

9 Pieza de sujeción de elementos de cristal izq./drcha.

RAL 7037 gris polvo	Z36H000G.02
Plástico	
Cristalería: no forma parte del volumen de entrega.	

7 Guardacuerpo transversal

blanco, gris	ZRG.1094U
P. cortar a medida, 1094 mm	
Corte	Ancho int. d. cuerpo LW - 68 mm

3 Soporte de trasera y de guardacuerpo izquierda/derecha

blanco, gris	Z30D000S
Acero	

4 Adaptator frontal izquierda/derecha

RAL 7037 gris polvo	ZIF.73D0
Pieza de sujeción incl. Z31A0008	

5 Pieza delantera

blanco, gris	Z31A1081A
P. cortar a medida, 1081 mm	
Corte	Ancho int. d. cuerpo LW - 87 mm

6 Tirador

RAL 7037 gris polvo	ZIF.7008
2 tiradores a partir del ancho de cuerpo de mueble de 900 mm	

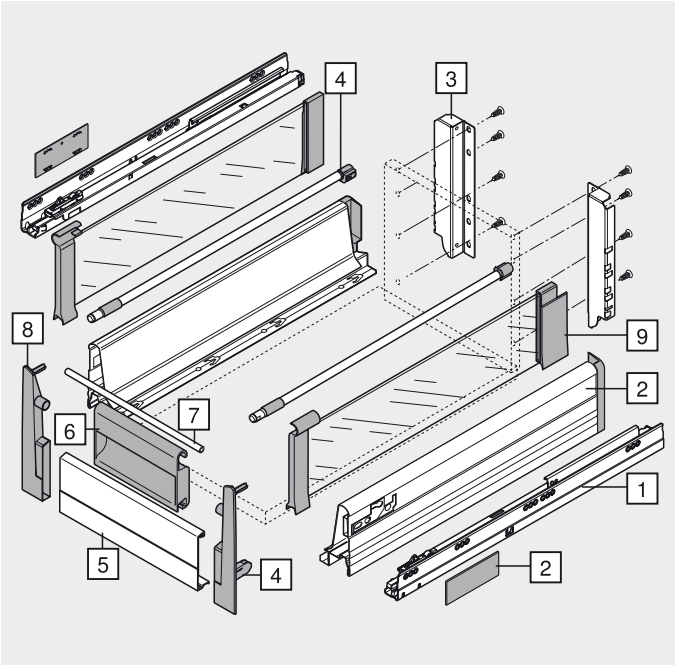

Módulo extraíble interior – BOXSIDE – D

Planificación

Espacio ocupado en el cuerpo

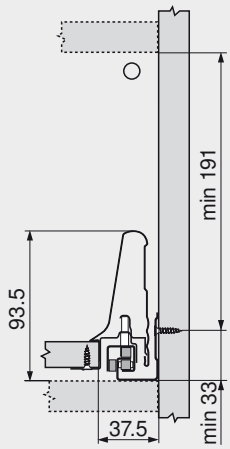

Cotas de montaje trasera

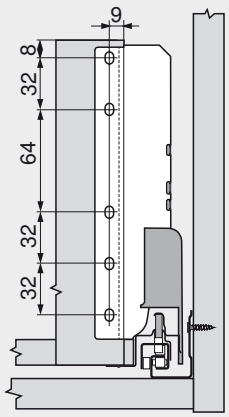

Posición de atornillado de las guías cuerpo de mueble

Largo nominal NL (mm)

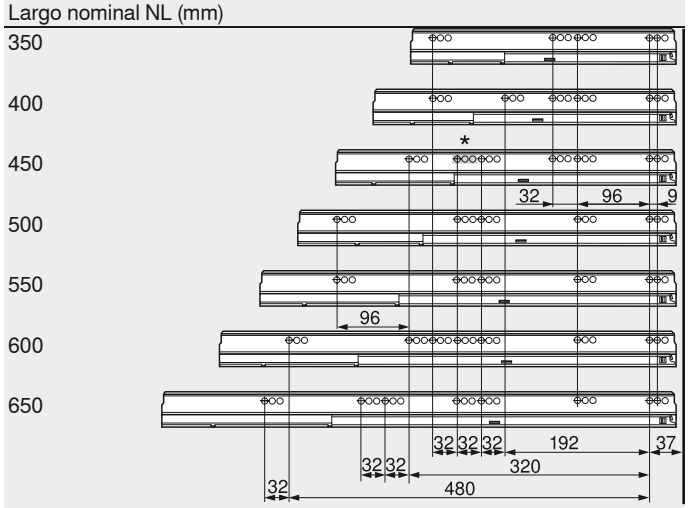

Prof mín. Interior cuerpo del mueble = largo nominal NL + 3 mm
* Sólo para 558.4501B (30 kg)

Cotas de corte tableros aglo de 16 mm

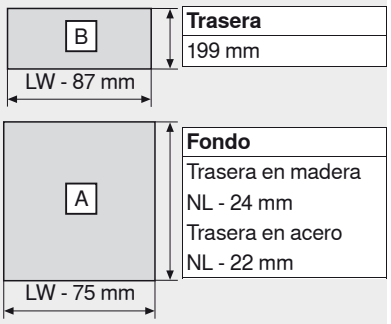

Trasera	
199 mm	
Fondo	
Trasera en madera	
NL - 24 mm	
Trasera en acero	
NL - 22 mm	

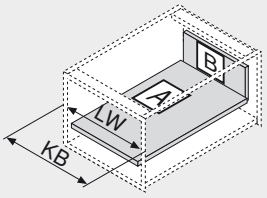

KB	Ancho de cuerpo de mueble
LW	Ancho interior cuerpo de mueble
NL	Largo nominal

Cotas de corte para vidrio templado de 4 mm

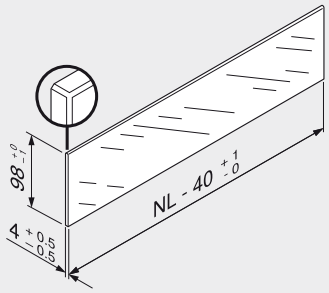

El tratamiento térmico requiere ribetear todas las aristas. Aprox. 0.7 mm x 45°

Recomendamos vidrio templado (vidrio de seguridad sencillo) y remitimos a las normas de seguridad nacionales e internacionales.

Indicaciones para los laterales

Visión general – TANDEMBOX plus – elementos básicos	379	Fijación guías de cuerpo de mueble – BLUMOTION	432
Visión general – SERVO-DRIVE para TANDEMBOX	477	Fijación guías de cuerpo de mueble – TIP-ON	521
Visión general – TIP-ON para TANDEMBOX	519	Montaje, desmontaje y ajuste	434
Accesorios – trasera en acero	426	Visión general – ayudas de montaje	705
Accesorios	427	Para más información técnica	804
Accesorios – ORGA-LINE	471		

Infobox

Recomendamos la planificación del cuerpo a prueba de colisiones con DYNAPLAN que se incluye gratuitamente en el DVD DYNALOG limited.

TANDEMBOX – sistema de extensión

► TANDEMBOX plus – elementos de base

►► SPACE CORNER con SYNCROMOTION

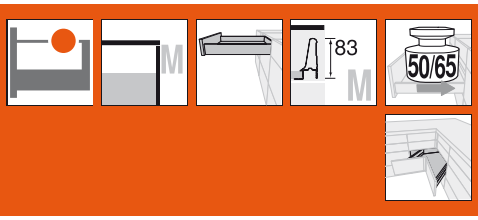

Cajón – M



- Función de apertura y cierre interesante SYNCROMOTION
- Uso de frentes estándar
- TANDEM inside – para el deslizamiento ligero durante la vida útil del mueble
- Perfiles de acero blanco (W/G), acero gris (WA/G, RAL 9006)
- Ajuste bidimensional del frente
- **BLUMOTION** integrado para lograr que los cajones se cierren de forma suave y silenciosa

Espacio ocupado

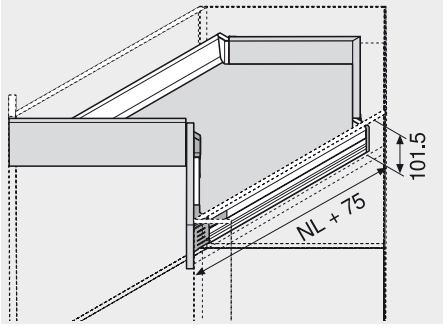

NL Largo nominal

Información de pedido

1	Guías de cuerpo de mueble izquierda/derecha BLUMOTION	
Largo nominal NL	50 kg	65 kg
600 mm	559.6001B	556.6001B
650 mm	559.6501B	556.6501B

2	Perfiles y tapas izquierda/derecha	
Largo nominal NL	W/G	WA/G
600 mm	359M6002S	
650 mm	359M6502S	

Con impresión individual de tapas a partir de 1000 piezas

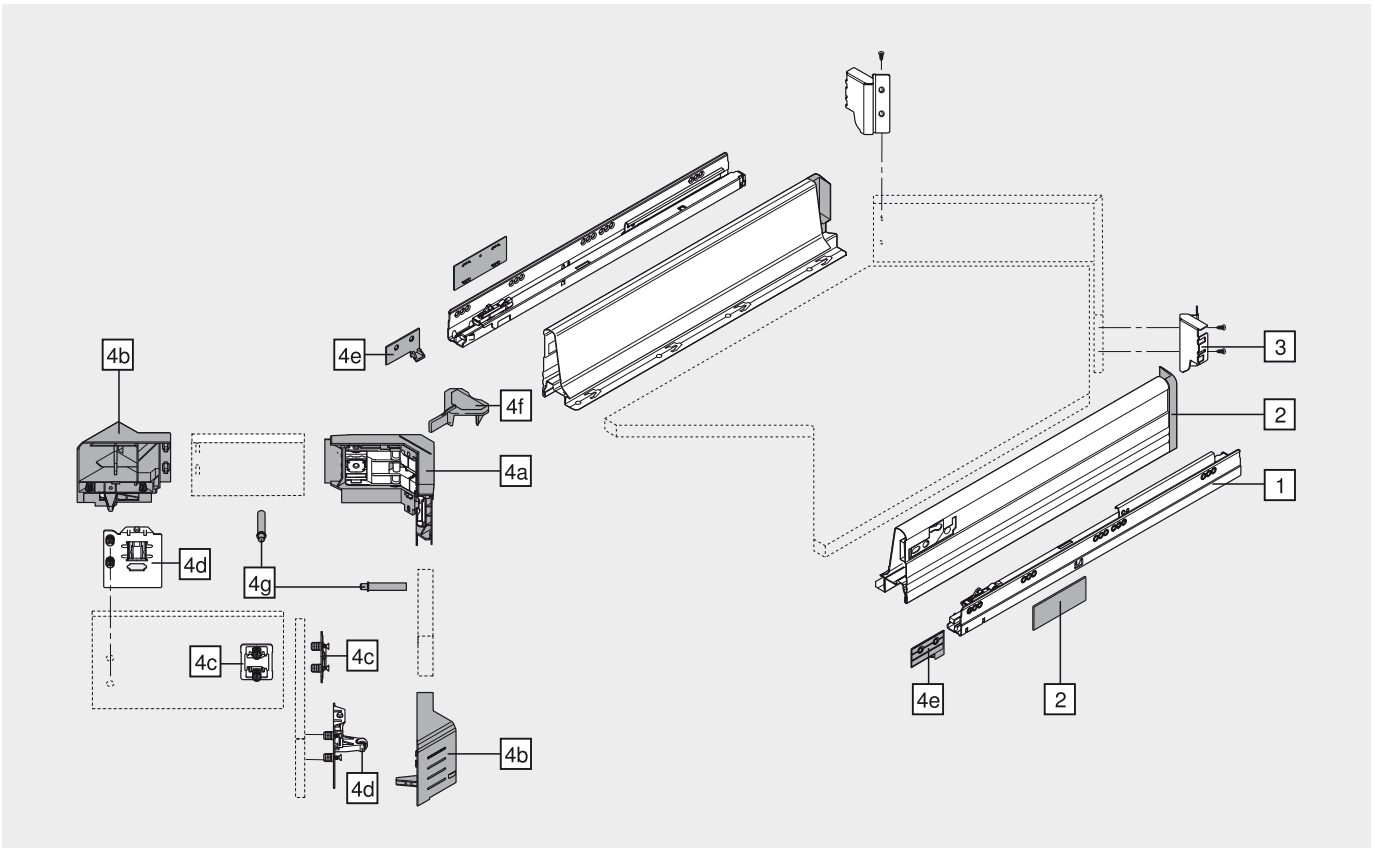

Cajón – M

Información de pedido

3	**Adaptador trasera rinconera izquierda/derecha**	
	blanco, gris	Z30M000S.45
	Acero	

4	**Juego SYNCROMOTION**	
	RAL 7037 gris polvo	Z33M00E0A6

Consta de:		
4a	**Herraje syncro frontal**	
	RAL 7037 gris polvo	1 x
4b	**Pieza frontal rinconera izquierda/derecha**	
	RAL 7037 gris polvo	1 x
4c	**Fijación frontal Syncro**	
		2 x
4d	**Fijación frontal con cilindro izquierda/derecha**	
		1 x
4e	**Palanca oscilante con corredera izquierda/derecha**	
		1 x
4f	**Calibre de ensamblaje 4 mm**	
	naranja	1 x
4g	**BLUMOTION**	
	RAL 7037 gris polvo	2 x
4h	**Tornillo de cabeza avellanada M5 x 25**	
		2 x
4i	**Tornillo de plástico 4.8 x 30**	
		3 x

Planificación

Para planificar, utilice nuestro software de planificación **DYNALOG!**

Indicaciones para los laterales

Visión general – TANDEMBOX plus – elementos básicos	379
Visión general – ORGA-LINE para TANDEMBOX plus	443
Accesorios	427
Fijación guías de cuerpo de mueble – BLUMOTION	432
Montaje, desmontaje y ajuste	434
Visión general – ayudas de montaje	705
Para más información técnica	804

Infobox

Recomendamos la planificación del cuerpo a prueba de colisiones con DYNAPLAN que se incluye gratuitamente en el DVD DYNALOG limited.

Cacerolero – BOXSIDE – D



- Función de apertura y cierre interesante SYNCROMOTION
- Uso de frentes estándar
- TANDEM inside – para el deslizamiento ligero durante la vida útil del mueble
- Perfiles de acero blanco (W/G), acero gris (WA/G, RAL 9006)
- Ajuste bidimensional del frente
- **BLUMOTION** integrado para lograr que los cajones se cierren de forma suave y silenciosa

Espacio ocupado

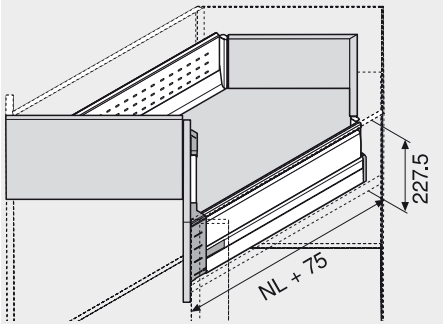

NL Largo nominal

Información de pedido

1	Guías de cuerpo de mueble izquierda/derecha BLUMOTION	
Largo nominal NL	50 kg	65 kg
600 mm	559.6001B	556.6001B
650 mm	559.6501B	556.6501B

2	Perfiles y tapas izquierda/derecha	
Largo nominal NL	W/G	WA/G
600 mm	359M6002S	
650 mm	359M6502S	

Con impresión individual de tapas a partir de 1000 piezas

8	Guardacuerpo longitudinal izquierda/derecha
Largo nominal NL	blanco, gris
600 mm	ZRG.546V.IC
650 mm	ZRG.596V.IC

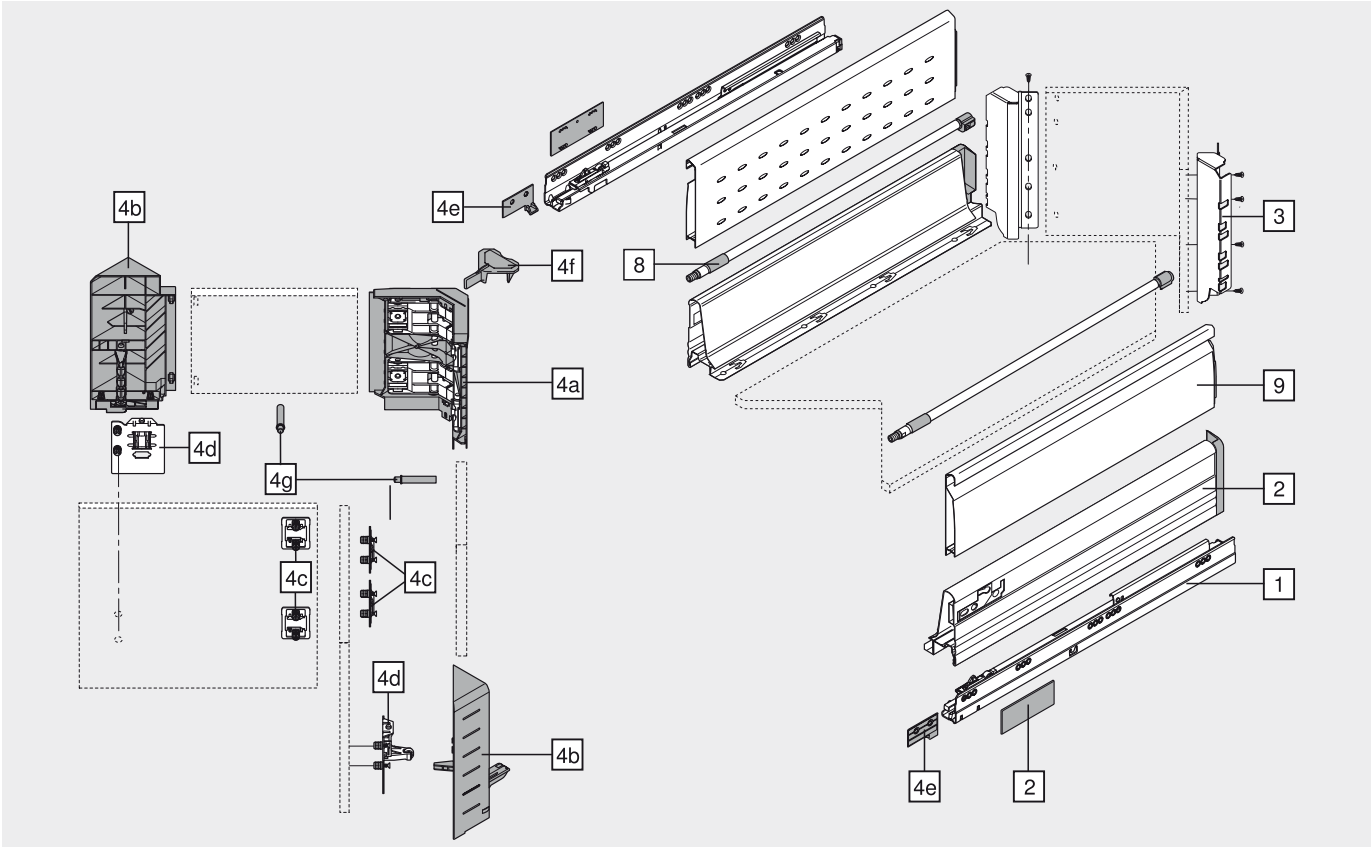

Cacerolero – BOXSIDE – D

Información de pedido

9	BOXSIDE de pared doble izquierda/derecha	
Largo nominal NL	W/G	WA/G
600 mm	Z37H568S.E	
650 mm	Z37H618S.E	

3	Soporte de trasera rinconera y de guardacuerpo izq./drcha.	
	blanco, gris	Z30D000S.45
	Acero	

4	Juego SYNCROMOTION	
RAL 7037 gris polvo		Z33D00E0A6

Consta de:			
4a	Herraje syncro frontal		
	RAL 7037 gris polvo	1 x	
4b	Pieza frontal rinconera izquierda/derecha		
	RAL 7037 gris polvo	1 x	
4c	Fijación frontal Syncro		
		4 x	
4d	Fijación frontal con cilindro izquierda/derecha		
		1 x	
4e	Palanca oscilante con corredera izquierda/derecha		
		1 x	
4f	Calibre de ensamblaje 4 mm		
	naranja	1 x	
4g	BLUMOTION		
	RAL 7037 gris polvo	2 x	
4h	Tornillo de cabeza avellanada M5 x 25		
		2 x	
4i	Tornillo de plástico 4.8 x 30		
		3 x	

Planificación

Para planificar, utilice nuestro software de planificación **DYNALOG!**

Indicaciones para los laterales

Visión general – TANDEMBOX plus – elementos básicos	379
Visión general – ORGA-LINE para TANDEMBOX plus	443
Accesorios	427
Fijación guías de cuerpo de mueble – BLUMOTION	432
Montaje, desmontaje y ajuste	434
Visión general – ayudas de montaje	705
Para más información técnica	804

Infobox

Recomendamos la planificación del cuerpo a prueba de colisiones con DYNAPLAN que se incluye gratuitamente en el DVD DYNALOG limited.

TANDEMBOX – sistema de extensión

► TANDEMBOX plus – elementos de base

►► SPACE CORNER con frente rígido

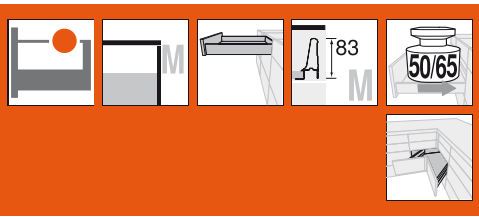

Cajón – M



- TANDEM inside – para el deslizamiento ligero durante la vida útil del mueble
- Perfiles de acero blanco (W/G), acero gris (WA/G, RAL 9006)
- Ajuste bidimensional del frente
- Con **BLUMOTION** integrado para lograr que los cajones se cierren de forma suave y silenciosa, con posibilidad de combinarse con **SERVO-DRIVE**
- O con **TIP-ON** integrado

Espacio ocupado

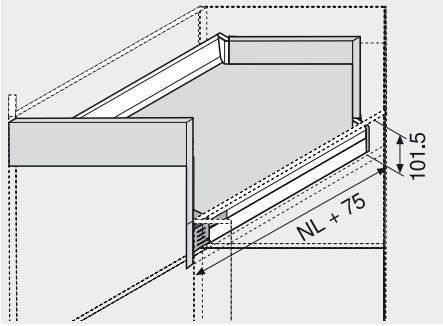

NL Largo nominal

Información de pedido

1	Guías de cuerpo de mueble izquierda/derecha		
	BLUMOTION *		TIP-ON **
Largo nominal NL	50 kg	65 kg	50 kg
600 mm	559.6001B	556.6001B	559.6001T
650 mm	559.6501B	556.6501B	559.6501T

* Apto para pieza adicional SERVO-DRIVE

** Para obtener información sobre pedidos, véase TIP-ON p. TANDEMBOX

2	Perfiles y tapas izquierda/derecha	
Largo nominal NL	W/G	WA/G
600 mm	359M6002S	
650 mm	359M6502S	

Con impresión individual de tapas a partir de 1000 piezas

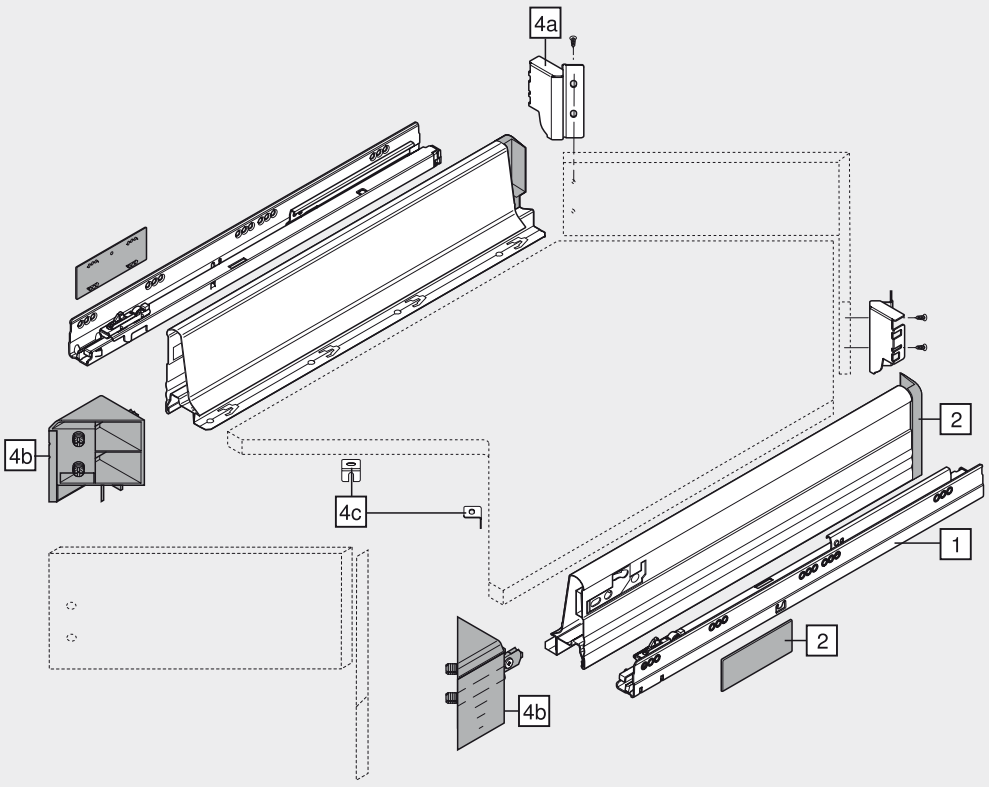

Cajón – M

Información de pedido

4	**Juego SPACE CORNER**	
blanco, gris		ZSF.340E.M1

Consta de:		
4a	**Adaptador trasera rinconera izquierda/derecha**	
	blanco, gris	1 x
4b	**Pieza frontal rinconera izquierda/derecha**	
	RAL 7037 gris polvo	1 x
4c	**Codo en L**	
	cincado	2 x

Planificación

Para planificar, utilice nuestro software de planificación **DYNALOG!**

Indicaciones para los laterales

Visión general – TANDEMBOX plus – elementos básicos	379	Fijación guías de cuerpo de mueble – BLUMOTION	432
Visión general – ORGA-LINE para TANDEMBOX plus	443	Fijación guías de cuerpo de mueble – TIP-ON	521
Visión general – SERVO-DRIVE para TANDEMBOX	477	Montaje, desmontaje y ajuste	434
Visión general – TIP-ON para TANDEMBOX	519	Visión general – ayudas de montaje	705
Accesorios	427	Para más información técnica	804

Infobox

Recomendamos la planificación del cuerpo a prueba de colisiones con DYNAPLAN que se incluye gratuitamente en el DVD DYNALOG limited.

TANDEMBOX – sistema de extensión

► TANDEMBOX plus – elementos de base

►► SPACE CORNER con frente rígido

Cacerolero – BOXSIDE – D



- TANDEM inside – para el deslizamiento ligero durante la vida útil del mueble
- Perfiles de acero blanco (W/G), acero gris (WA/G, RAL 9006)
- Ajuste bidimensional del frente
- Con **BLUMOTION** integrado para lograr que los cajones se cierren de forma suave y silenciosa, con posibilidad de combinarse con **SERVO-DRIVE**
- O con **TIP-ON** integrado

Espacio ocupado

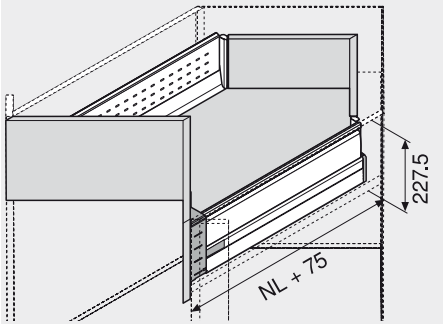

NL Largo nominal

Información de pedido

1	Guías de cuerpo de mueble izquierda/derecha		
	BLUMOTION *		TIP-ON **
Largo nominal NL	50 kg	65 kg	50 kg
600 mm	559.6001B	556.6001B	559.6001T
650 mm	559.6501B	556.6501B	559.6501T

* Apto para pieza adicional SERVO-DRIVE

** Para obtener información sobre pedidos, véase TIP-ON p. TANDEMBOX

2	Perfiles y tapas izquierda/derecha	
Largo nominal NL	W/G	WA/G
600 mm	359M6002S	
650 mm	359M6502S	

Con impresión individual de tapas a partir de 1000 piezas

8	Guardacuerpo longitudinal izquierda/derecha
Largo nominal NL	blanco, gris
600 mm	ZRG.546V.IC
650 mm	ZRG.596V.IC

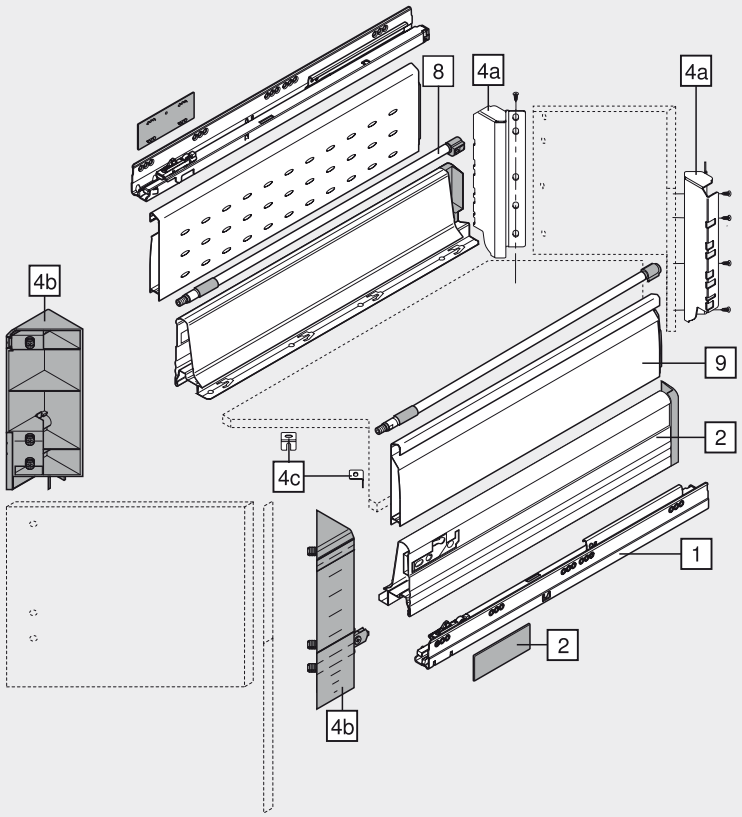

Cacerolero – BOXSIDE – D

Información de pedido

9	BOXSIDE de pared doble izquierda/derecha	
Largo nominal NL	W/G	WA/G
600 mm	Z37H568S.E	
650 mm	Z37H618S.E	

4	Juego SPACE CORNER	
blanco, gris	ZSF.345E.D1	

Consta de:

4a	**Adaptador trasera rinconera izquierda/derecha**	
	blanco, gris	1 x
4b	**Pieza frontal rinconera izquierda/derecha**	
	RAL 7037 gris polvo	1 x
4c	**Codo en L**	
	cincado	2 x

Planificación

Para planificar, utilice nuestro software de planificación **DYNALOG!**

Indicaciones para los laterales

Visión general – TANDEMBOX plus – elementos básicos 379
Visión general – ORGA-LINE para TANDEMBOX plus 443
Visión general – SERVO-DRIVE para TANDEMBOX 477
Visión general – TIP-ON para TANDEMBOX 519
Accesorios 427
Fijación guías de cuerpo de mueble – BLUMOTION 432
Fijación guías de cuerpo de mueble – TIP-ON 521
Montaje, desmontaje y ajuste 434
Visión general – ayudas de montaje 705
Para más información técnica 804

Infobox

Recomendamos la planificación del cuerpo a prueba de colisiones con DYNAPLAN que se incluye gratuitamente en el DVD DYNALOG limited.

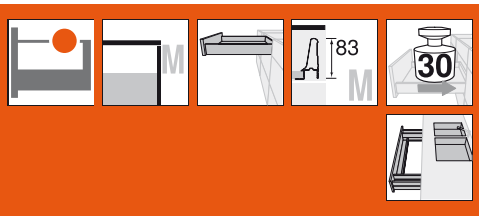

Cajón – M



- Con extensión total oculta y controlada
- TANDEM inside – para el deslizamiento ligero durante la vida útil del mueble
- Perfiles de acero blanco (W/G), acero gris (WA/G, RAL 9006)
- Ajuste bidimensional del frente
- Con **BLUMOTION** integrado para lograr que los cajones se cierren de forma suave y silenciosa, con posibilidad de combinarse con **SERVO-DRIVE**
- O con **TIP-ON** integrado

Espacio ocupado

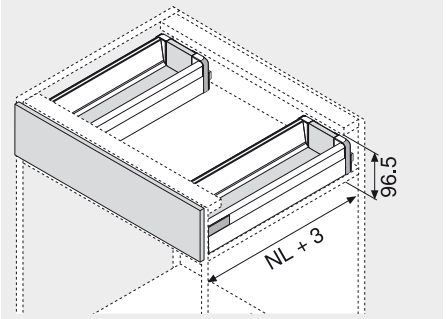

NL Largo nominal

Información de pedido

1	Guías de cuerpo de mueble izquierda/derecha		
	BLUMOTION *		TIP-ON **
Largo nominal NL	30 kg	50 kg	50 kg
450 mm	558.4501B01		559.4501T
500 mm	558.5001B		559.5001T
550 mm	558.5501B		559.5501T
600 mm		559.6001B	559.6001T
650 mm		559.6501B	559.6501T

* Apto para pieza adicional SERVO-DRIVE

** Para obtener información sobre pedidos, véase TIP-ON p. TANDEMBOX

2	Perfiles y tapas izquierda/derecha		
Largo nominal NL		W/G	WA/G
450 mm	2 x	358M4502S	
500 mm	2 x	358M5002S	
550 mm	2 x	358M5502S	
600 mm	2 x	359M6002S	
650 mm	2 x	359M6502S	

Con impresión individual de tapas a partir de 1000 piezas

3	Adaptador trasera izquierda/derecha		
	blanco, gris	2 x	Z30M000S.04
	Acero		

4	Fijación frontal		
	Versión INSERTA	4 x	ZSF.3902
	Versión para atornillar	4 x	ZSF.3502
	Versión para prensar	4 x	ZSF.3602

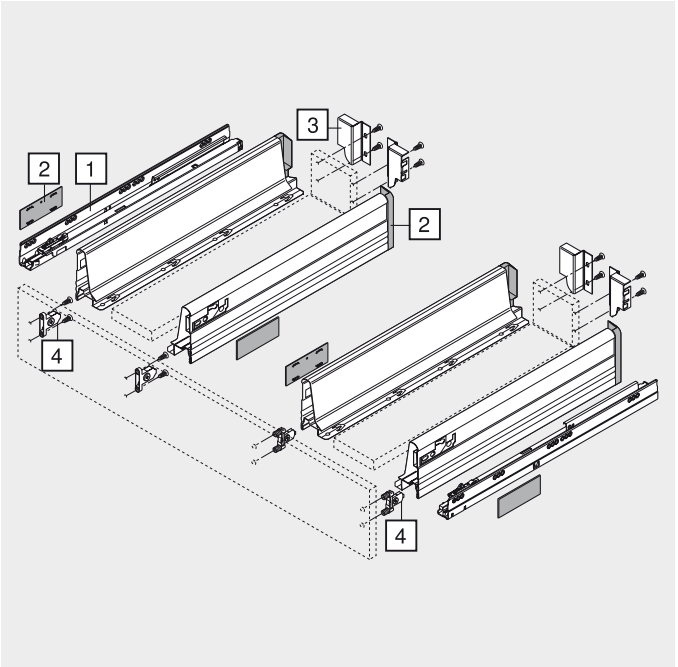

Cajón – M

Planificación

Espacio ocupado en el cuerpo

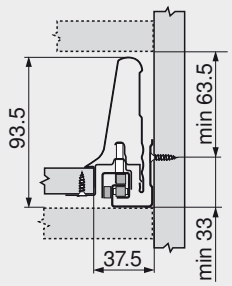

Cotas de montaje frente versión para atornillar

FA Recubrimiento del frente

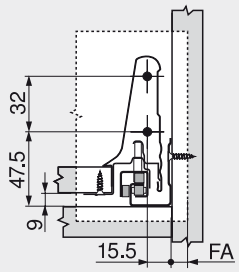

Cotas de taladrado frente versión para INSERTA/prensar

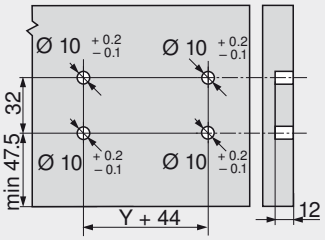

Cotas de montaje trasera

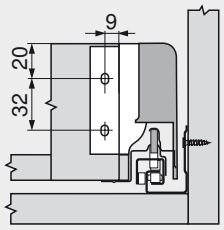

Posición de atornillado de las guías cuerpo de mueble

Largo nominal NL (mm)

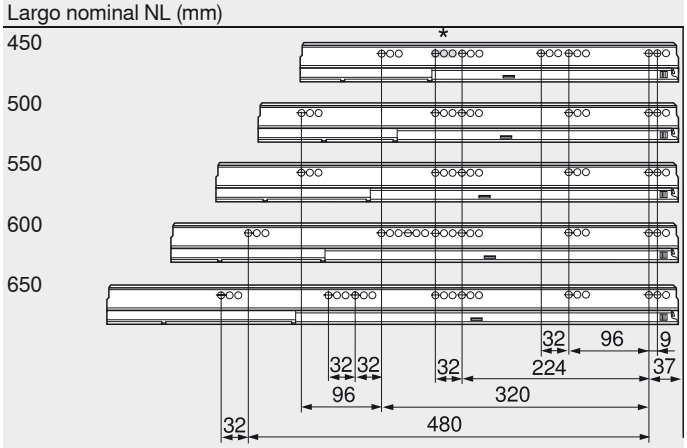

Prof mín. Interior cuerpo del mueble = largo nominal NL + 3 mm
* Sólo para 558.4501B (30 kg)

Cotas de corte tableros aglo de 16 mm

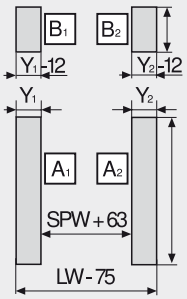

Trasera
84 mm

Fondo
Trasera en madera
NL - 24 mm

Y min.	=	48 mm
Y max.	=	127 mm

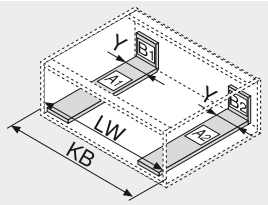

KB	Ancho de cuerpo de mueble
LW	Ancho interior cuerpo de mueble
NL	Largo nominal
SPW	Ancho interior entre los perfiles del fregadero

Indicaciones para los laterales

Visión general – TANDEMBOX plus – elementos básicos	379	Fijación guías de cuerpo de mueble – BLUMOTION	432
Visión general – ORGA-LINE para TANDEMBOX plus	443	Fijación guías de cuerpo de mueble – TIP-ON	521
Visión general – SERVO-DRIVE para TANDEMBOX	477	Montaje, desmontaje y ajuste	434
Visión general – TIP-ON para TANDEMBOX	519	Visión general – ayudas de montaje	705
Accesorios	427	Para más información técnica	804

Infobox
Recomendamos la planificación del cuerpo a prueba de colisiones con DYNAPLAN que se incluye gratuitamente en el DVD DYNALOG limited.

Cacerolero – BOXSIDE – D



- Con extensión total oculta y controlada
- TANDEM inside – para el deslizamiento ligero durante la vida útil del mueble
- Perfiles de acero blanco (W/G), acero gris (WA/G, RAL 9006)
- Con perfiles del fregadero y adaptador para aprovechar óptimamente el espacio de almacenamiento
- Ajuste tridimensional del frente
- Con **BLUMOTION** integrado para lograr que los cajones se cierren de forma suave y silenciosa, con posibilidad de combinarse con **SERVO-DRIVE**
- O con **TIP-ON** integrado

Espacio ocupado

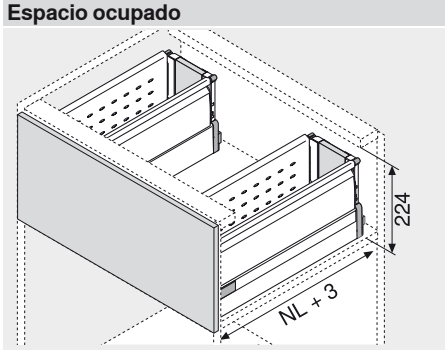

NL Largo nominal

Información de pedido

1	Guías de cuerpo de mueble izquierda/derecha		
	BLUMOTION *		TIP-ON **
Largo nominal NL	30 kg	50 kg	50 kg
450 mm	558.4501B01		559.4501T
500 mm	558.5001B		559.5001T
550 mm	558.5501B		559.5501T
600 mm		559.6001B	559.6001T
650 mm		559.6501B	559.6501T

* Apto para pieza adicional SERVO-DRIVE

** Para obtener información sobre pedidos, véase TIP-ON p. TANDEMBOX

2	Perfiles y tapas izquierda/derecha	
Largo nominal NL	W/G	WA/G
450 mm	358M4502S	
500 mm	358M5002S	
550 mm	358M5502S	
600 mm	359M6002S	
650 mm	359M6502S	

Con impresión individual de tapas a partir de 1000 piezas

11	Perfil del fregadero izquierda/derecha	
Largo nominal NL	W/G	WA/G
450 mm	358M4504SG	
500 mm	358M5004SG	
550 mm	358M5504SG	
600 mm	358M6004SG	
650 mm	358M6504SG	

9	BOXSIDE de pared doble izquierda/derecha	
Largo nominal NL	W/G	WA/G
450 mm 2 x	Z37H418S.E	
500 mm 2 x	Z37H468S.E	
550 mm 2 x	Z37H518S.E	
600 mm 2 x	Z37H568S.E	
650 mm 2 x	Z37H618S.E	

8	Guardacuerpo longitudinal izquierda/derecha
Largo nominal NL	blanco, gris
450 mm 2 x	ZRG.396V.IC
500 mm 2 x	ZRG.446V.IC
550 mm 2 x	ZRG.496V.IC
600 mm 2 x	ZRG.546V.IC
650 mm 2 x	ZRG.596V.IC

3	Soporte de trasera y de guardacuerpo izquierda/derecha		
	blanco, gris	2 x	Z30D000S
	Acero		

4	Fijación frontal		
	Versión INSERTA	2 x	ZSF.3902
	Versión para atornillar	2 x	ZSF.3502
	Versión para prensar	2 x	ZSF.3602

12	Adaptador trasera izquierda/derecha	
	blanco, gris	Z30N000S.04
	Acero	

13	Adaptador izquierda/derecha	
	RAL 7037 gris polvo	Z30N0002.6Z
	Plástico	

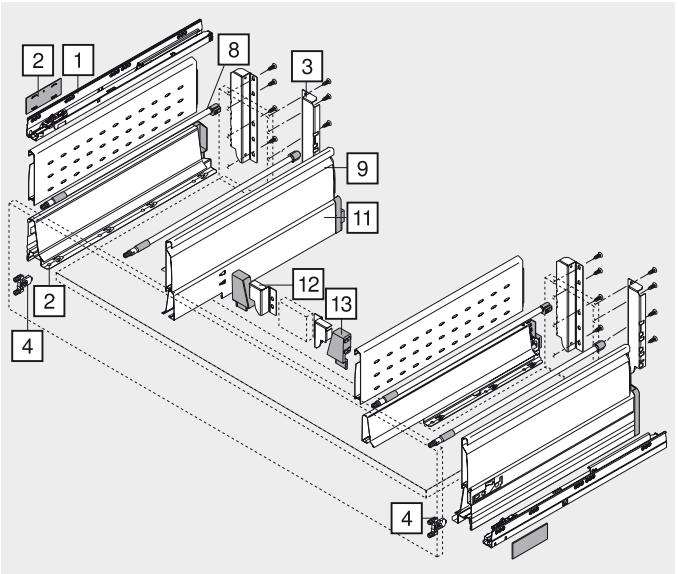

Cacerolero – BOXSIDE – D

Planificación

Espacio ocupado en el cuerpo

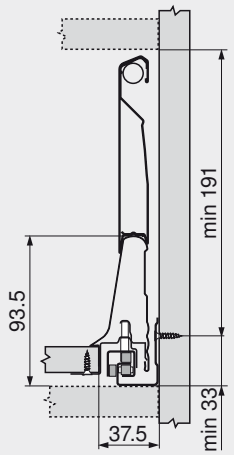

Cotas de montaje frente versión para atornillar

FA Recubrimiento del frente

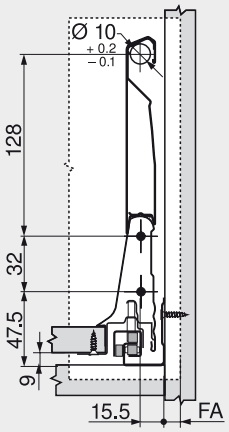

Cotas de taladrado frente versión para INSERTA/prensar

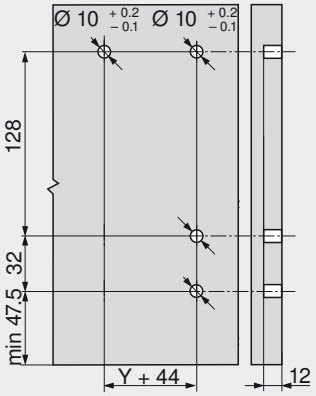

Cotas de montaje trasera

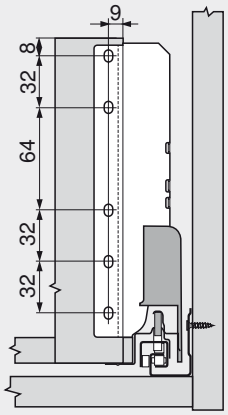

Posición de atornillado de las guías cuerpo de mueble

Largo nominal NL (mm)

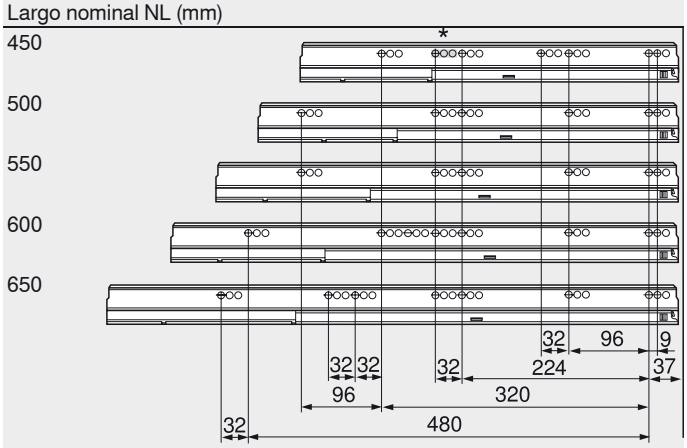

Dimensiones de instalación del adaptador

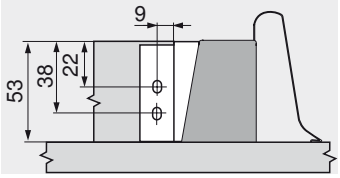

Cotas de corte tableros aglo de 16 mm

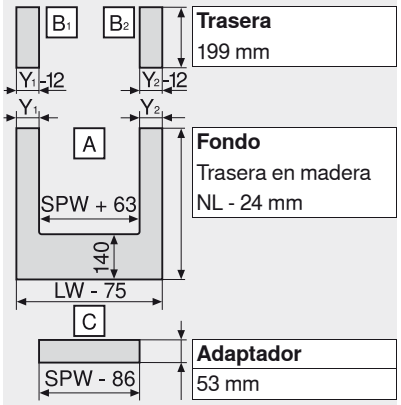

Trasera
199 mm

Fondo
Trasera en madera
NL - 24 mm

Adaptador
53 mm

Y min. = 48 mm
Y max. = 225 mm

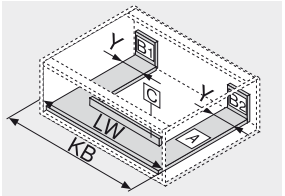

KB Ancho de cuerpo de mueble
LW Ancho interior cuerpo de mueble
NL Largo nominal
SPW Ancho interior entre los perfiles del fregadero

Prof mín. Interior cuerpo del mueble = largo nominal NL + 3 mm
* Sólo para 558.4501B (30 kg)

Indicaciones para los laterales

Visión general – TANDEMBOX plus – elementos básicos	379	Fijación guías de cuerpo de mueble – BLUMOTION	432
Visión general – ORGA-LINE para TANDEMBOX plus	443	Fijación guías de cuerpo de mueble – TIP-ON	521
Visión general – SERVO-DRIVE para TANDEMBOX	477	Montaje, desmontaje y ajuste	434
Visión general – TIP-ON para TANDEMBOX	519	Visión general – ayudas de montaje	705
Accesorios	427	Para más información técnica	804

Infobox
Recomendamos la planificación del cuerpo a prueba de colisiones con DYNAPLAN que se incluye gratuitamente en el DVD DYNALOG limited.

Armario despensa con puerta



- El armario despensa contiene caceroleros interiores y en la zona superior, estantes
- Espacio suficiente y estabilidad, incluso para guardar artículos grandes y pesados
- Las divisiones interiores ORGA-LINE procuran orden y visibilidad a los módulos extraíbles
- Hasta el 55 % más de espacio de almacenaje gracias a las traseras y laterales altos
- Acceso posible desde cualquier lado
- Con **BLUMOTION** integrado para lograr que los cajones se cierren de forma suave y silenciosa, con posibilidad de combinarse con **SERVO-DRIVE**
- O con **TIP-ON** integrado



Información de pedido

	Elementos de base		
Cacerolero interior **Recomendaciones de uso**			
Cacerolero interior	402	406	410
Provisiones		458	
Puerta			
Bisagra CLIP top de 155°	168		

Anchos de cuerpo de mueble recomendados: 450 - 600 mm

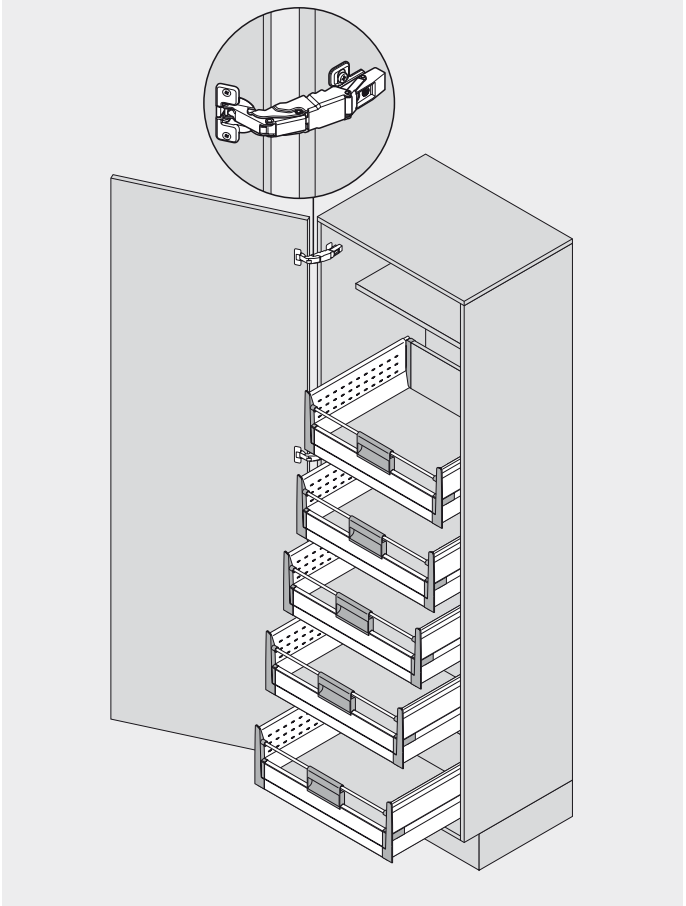

Indicaciones para los laterales

Visión general – TANDEMBOX plus – elementos básicos	379	BLUMOTION para puertas	153
Visión general – ORGA-LINE para TANDEMBOX plus	443	Accesorios	427
Visión general – SERVO-DRIVE para TANDEMBOX	477	Montaje, desmontaje y ajuste	434
Visión general – TIP-ON para TANDEMBOX	519	Visión general – ayudas de montaje	705
Bisagra CLIP top de 155°	168	Para más información técnica	804

Infobox

Recomendamos la planificación del cuerpo a prueba de colisiones con DYNAPLAN que se incluye gratuitamente en el DVD DYNALOG limited.

Armario despensa con puerta

Planificación

Espacio ocupado en el cuerpo

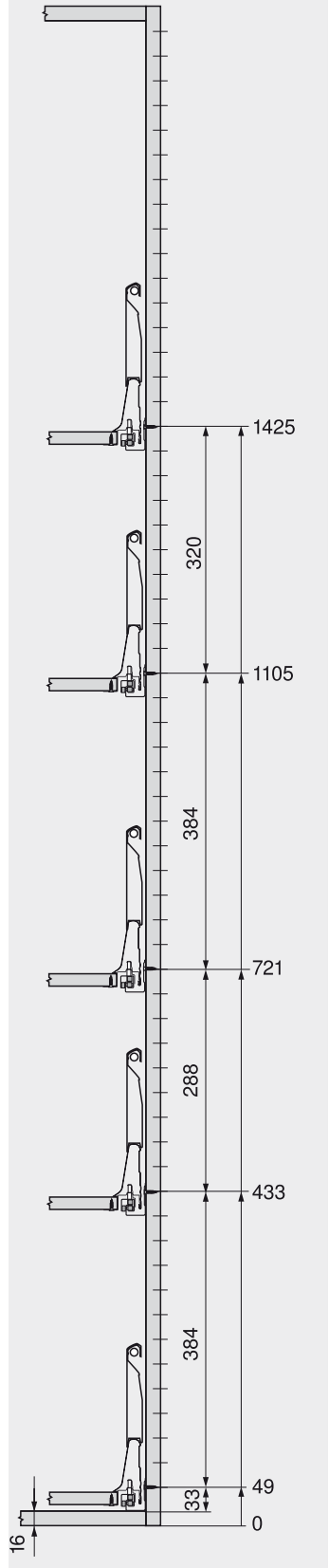

Cotas de taladrado frente

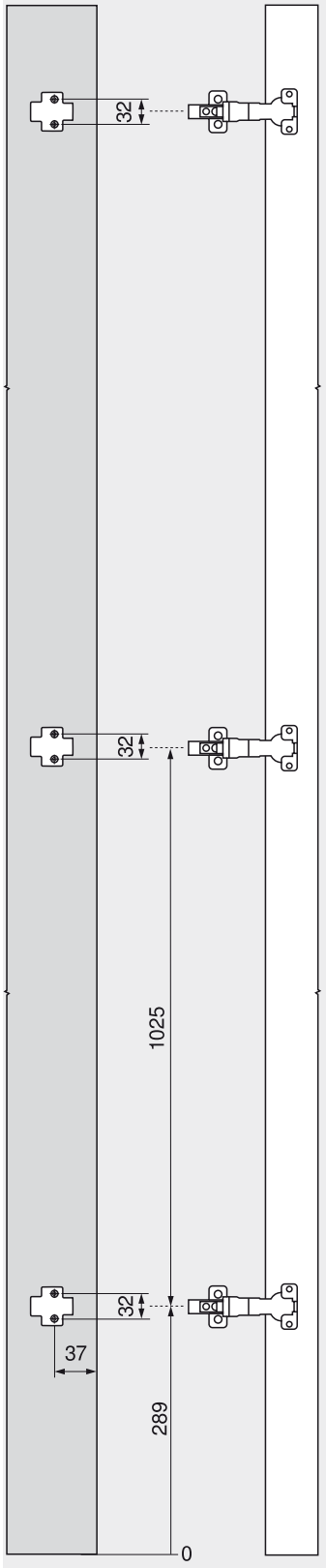

Todas las dimensiones se orientan de acuerdo con el sistema 32 mm.

1. Taladrado en línea, válido para cuerpos de mueble de 16 mm y juego inferior = 0 mm.

Indicaciones para los laterales

Cantidad de bisagras	812

Trasera de acero, altura N

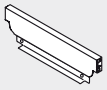

- Material: acero
- Para TANDEMBOX

blanco, gris	Ref.
Acero	☎ Z30NxxxS.6

Trasera de acero, altura M

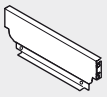

- Material: acero
- Para TANDEMBOX

blanco, gris	Ref.
Acero	☎ Z30MxxxS.6

Trasera de acero, altura K

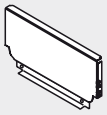

- Material: acero
- Para TANDEMBOX

blanco, gris	Ref.
Acero	☎ Z30KxxxS.6

Trasera de acero, altura B

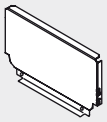

- Material: acero
- Para TANDEMBOX

blanco, gris	Ref.
Acero	☎ Z30BxxxS.6

Trasera de acero, altura C

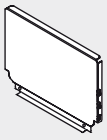

- Material: acero
- Para TANDEMBOX

blanco, gris	Ref.
Acero	☎ Z30CxxxS.6

Trasera de acero, altura D

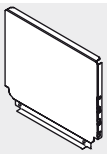

- Material: acero
- Para TANDEMBOX

blanco, gris	Ref.
Acero	☎ Z30DxxxS.6

Cálculo de la anchura

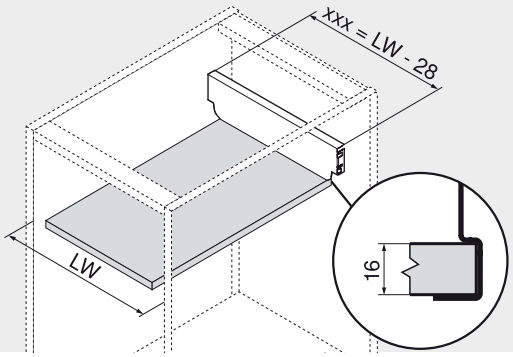

xxx Ancho
LW Ancho interior cuerpo de mueble

Ejemplo:
Anchura interior 567 mm - 28 mm = anchura pared trasera 539 mm
Pedido: **Z30M539S.6** en blanco

Cotas de corte tableros aglo de 16 mm

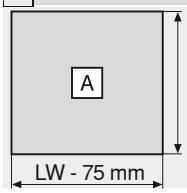

Fondo
NL - 22 mm

LW Ancho interior cuerpo de mueble
NL Largo nominal

Estabilizadores laterales – ha sido construido hacia arriba

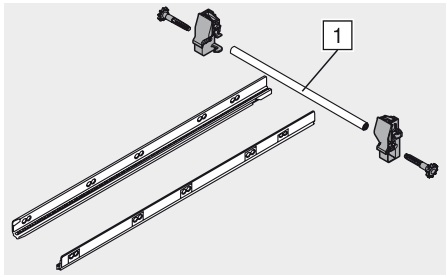

- Estabilización adicional para cestos extraíbles super anchos
- Recomendaciones: ancho cuerpo de mueble 900 a 1200 mm
- Eje de aluminio indicado en KB 1200 mm, para cortar a la medida
- Apto para usarse con SERVO-DRIVE

1	Corte
Ancho int. d. cuerpo LW - 86 mm	

Largo nominal NL	Ref.
450 mm	ZST.450BA
500 mm	ZST.500BA
550 mm	ZST.550BA
600 mm	ZST.600BA
650 mm	ZST.650BA

Indicaciones para los laterales

Fijación del estabilizador lateral

433

Espacio ocupado en el cuerpo

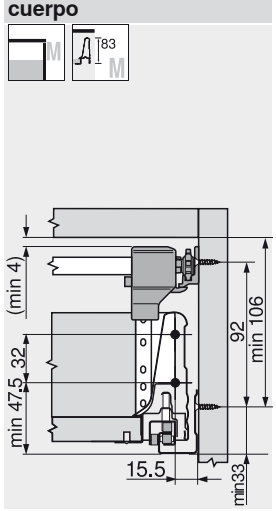

Espacio ocupado en el cuerpo

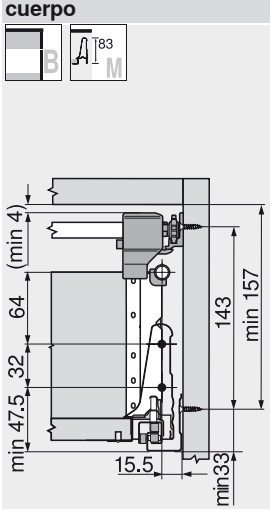

Espacio ocupado en el cuerpo

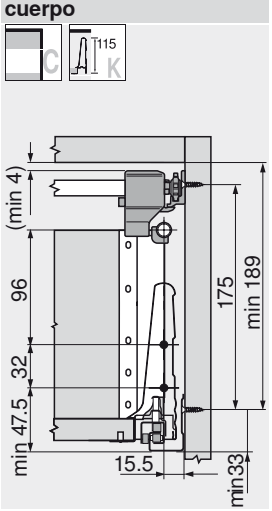

Espacio ocupado en el cuerpo

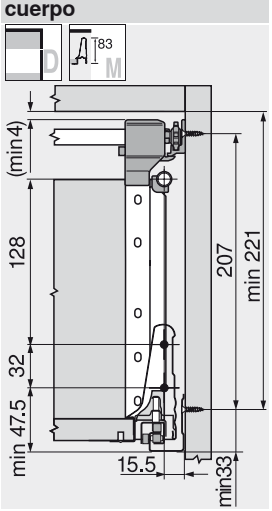

Montaje

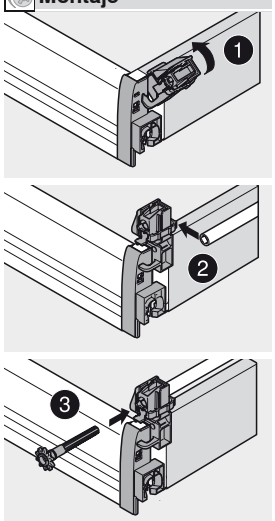

Estabilizadores laterales – ha sido construido hacia atrás

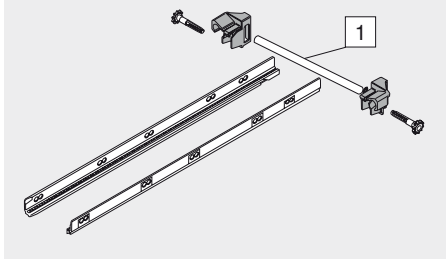

- Estabilización adicional para cestos extraíbles super anchos
- Recomendaciones: ancho cuerpo de mueble KB 900 - 1200 mm
- Eje de aluminio indicado en KB 1200 mm, para cortar a la medida

1	Corte
Ancho int. d. cuerpo LW - 86 mm	

Largo nominal NL	Ref.
450 mm	ZST.450BB
500 mm	ZST.500BB
550 mm	ZST.550BB
600 mm	ZST.600BB
650 mm	ZST.650BB

Indicaciones para los laterales

Fijación del estabilizador lateral

433

Espacio ocupado en el cuerpo

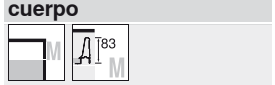

Espacio ocupado en el cuerpo

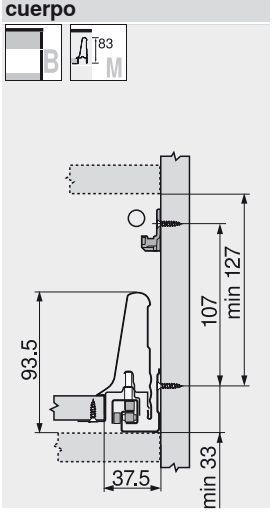

Espacio ocupado en el cuerpo

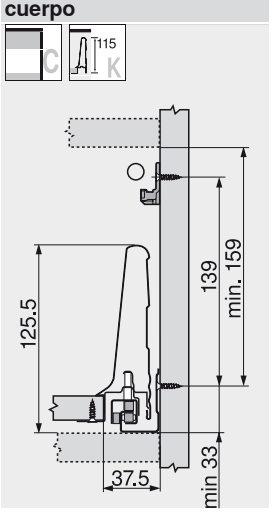

Espacio ocupado en el cuerpo

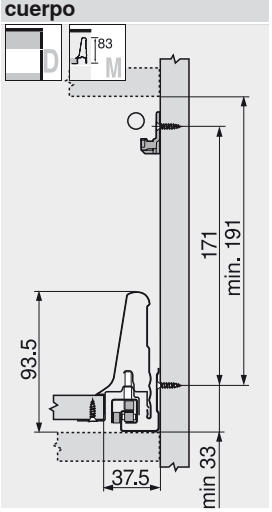

Montaje

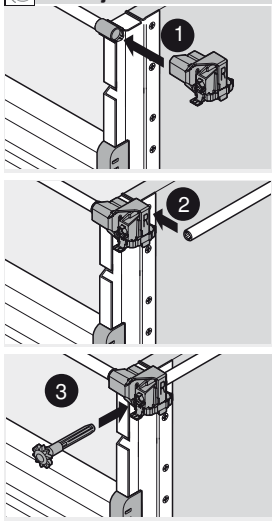

Estabilización del frontal

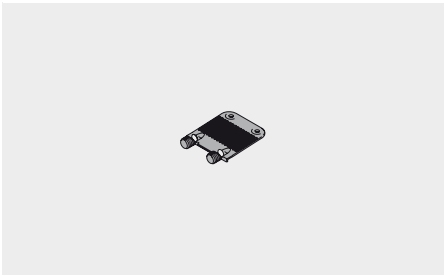

- Para estabilizar frentes anchos y altos
- Refuerza la unión de perfil y frente

RAL 7037 gris polvo	Ref.
Plástico	Z96.10E1

Espacio ocupado en el cuerpo

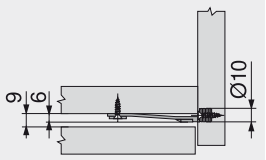

Cotas de taladrado frente

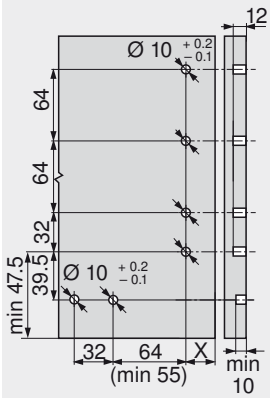

METAFILE – archivo colgante

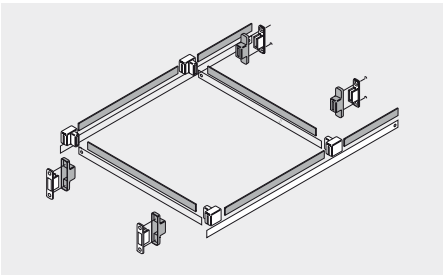

- Para el ajuste de la inclinación del módulo extraíble frontal, el elemento base con altura B debe llevar guardacuerpo
- Para largos nominales de 350 hasta 550 mm
- Para anchos de cuerpo de mueble de 300 a 600 mm

RAL 7037 gris polvo	Ref.
Acero/Plástico	ZRM.5500

Indicaciones para los laterales
Elementos de base
30/50/65 kg altura B — 392

Espacio ocupado en el cuerpo

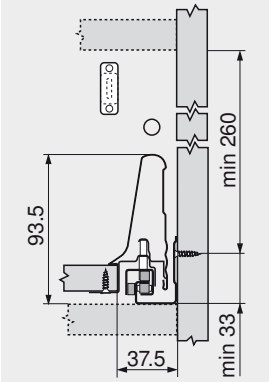

Cotas de montaje frente versión para atornillar

FA Recubrimiento del frente

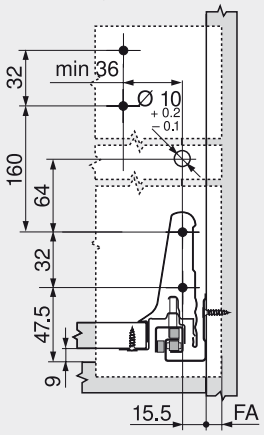

Cotas de taladrado frente

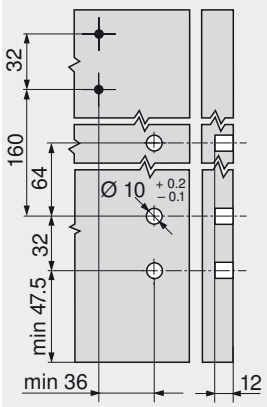

Cotas de montaje trasera

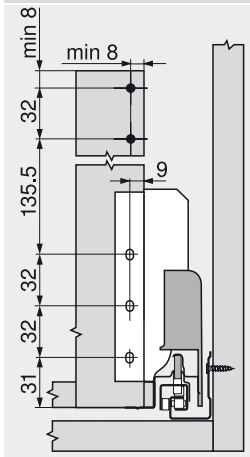

Montaje

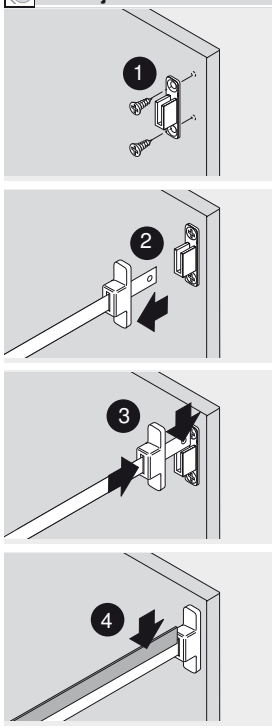

Cotas de corte DIN-A4 apaisado

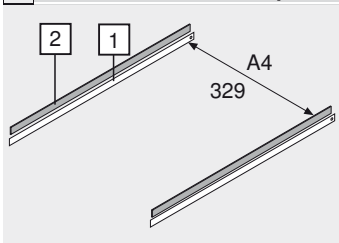

Ancho interior cuerpo de mueble mín. = 432 mm

[1] Largo nominal - 35 mm
[2] Largo nominal - 61 mm

Cotas de corte DIN-A4 vertical

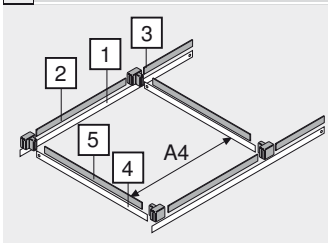

Largo nominal mín. = 450 mm

[1] Largo nominal - 35 mm
[2] 305 mm
[3] Largo nominal - 414 mm
[4] Ancho int. cuerpo d. m. - 115 mm
[5] Ancho int. cuerpo d. m. - 138 mm

Tornillos aglo — Ø 3.5 mm

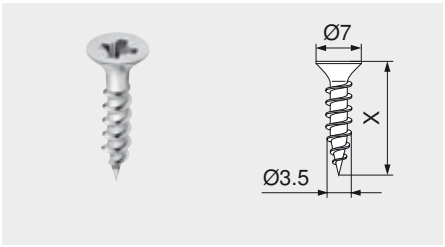

- Niquelado
- Ø 3.5 mm

Largo (X)	Ref.
15 mm	609.1500
17 mm	609.1700

Tornillos Euro — Ø 6.0 mm

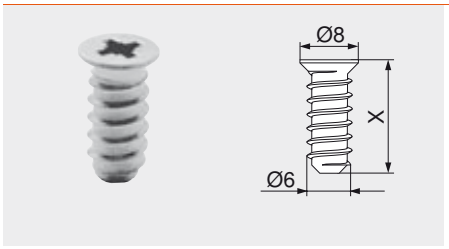

- Niquelado
- Ø 6 mm
- Diámetro de taladrado 5 mm

Largo (X)	Ref.
10 mm	661.1000.HG
11.5 mm	661.1150.HG
13 mm	661.1300.HG
14.5 mm	661.1450.HG
20 mm	661.2000.HG

Tornillos Euro especiales — Ø 6.0 mm

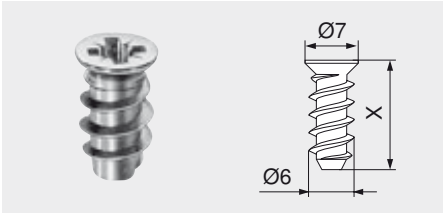

- Niquelado
- Ø 6 mm
- Diámetro de taladrado 5 mm

Largo (X)	Ref.
11.5 mm	662.1150.HG
13 mm	662.1300.HG
14.5 mm	662.1450.HG

Broca de centrar

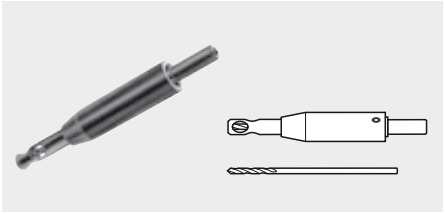

- Acero templado
- Ø 2.7 mm, largo de la broca 70 mm
- Para el taladro previo de tornillos aglo Ø 3.5 mm
- Profundidad de taladrado hasta 8 mm

	Ref.
Broca de centrar	M01.ZZ03
Broca de recambio	M01.ZZB3

Amortiguador autoadhesivo

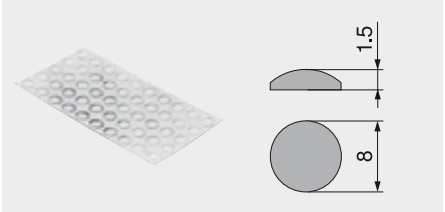

- Para armortiguar ruidos

Plástico	Ref.
color natural	993.710

Amortiguador taladro

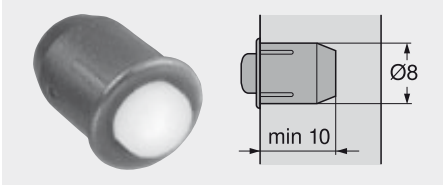

- Para armortiguar ruidos
- Juego lateral 2 mm
- En dos piezas

Plástico	Ref.
RAL 9006 aluminio blanco	993.706

Destornillador en cruz



- PZ (Pozi) tamaño 2
- Largo de hoja 100 mm
- Largo total 200 mm
- Mango de color naranja con impresión Blum

Plástico/acero	Ref.
naranja	303.756.1

Destornillador plano

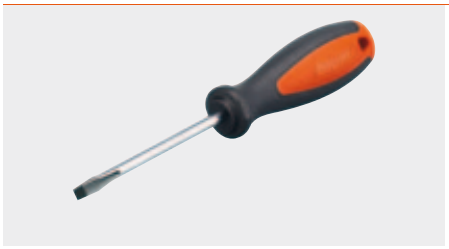

- Tamaño 1.0 x 5.5 mm
- Largo de hoja 125 mm
- Largo total 225 mm
- Mango de color naranja con impresión Blum

Plástico/acero	Ref.
naranja	314.928.1

Guía de cuerpo de mueble 558 – 30 kg

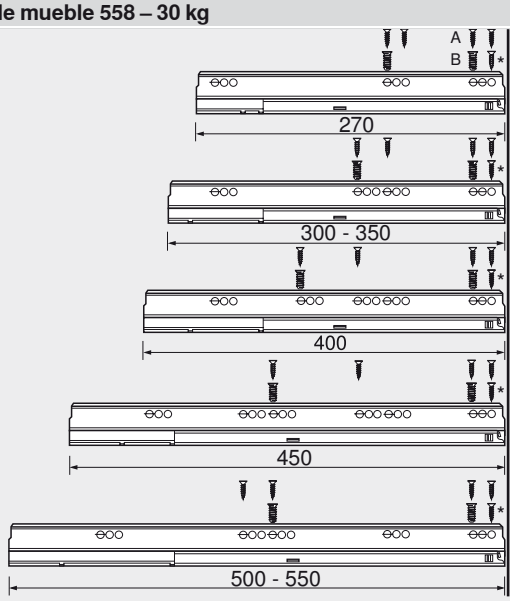

Fijación en el cuerpo de mueble
A Tornillo aglo Ø 4 x 15 mm
B Tornillos Euro Art. Nr. 661.145
* Opcional

Guía de cuerpo de mueble 559B – 50 kg

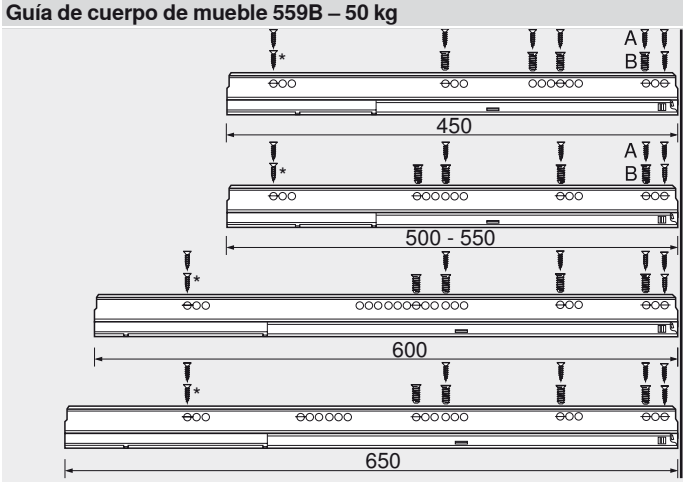

Fijación en el cuerpo de mueble
A Tornillo aglo Ø 4 x 15 mm
B Tornillos Euro Art. Nr. 661.145
* Opcional

Guía de cuerpo de mueble 559T – 20/30/50 kg

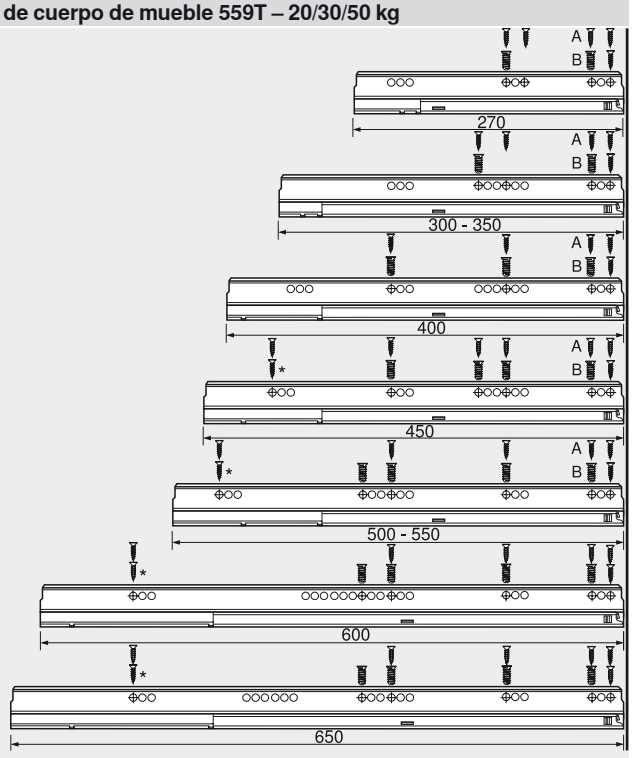

Fijación en el cuerpo de mueble
A Tornillo aglo Ø 4 x 15 mm
B Tornillos Euro Art. Nr. 661.145
* Opcional

Guía de cuerpo de mueble 556 – 65 kg

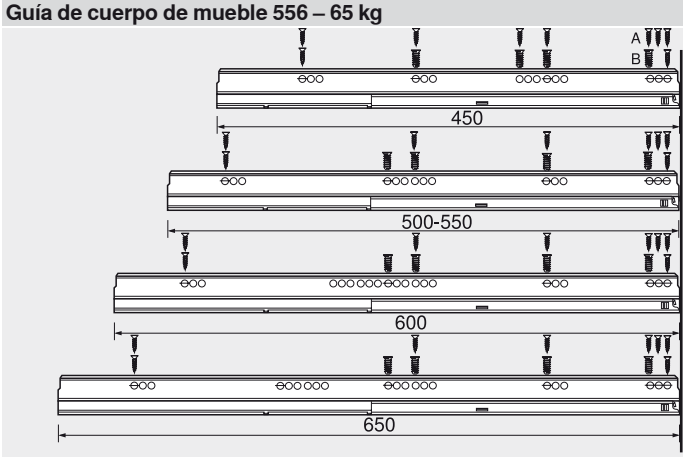

Fijación en el cuerpo de mueble
A Tornillo aglo Ø 4 x 15 mm
B Tornillos Euro Art. Nr. 661.145

Estabilizadores laterales – ha sido construido hacia arriba

Largo nominal NL (mm)

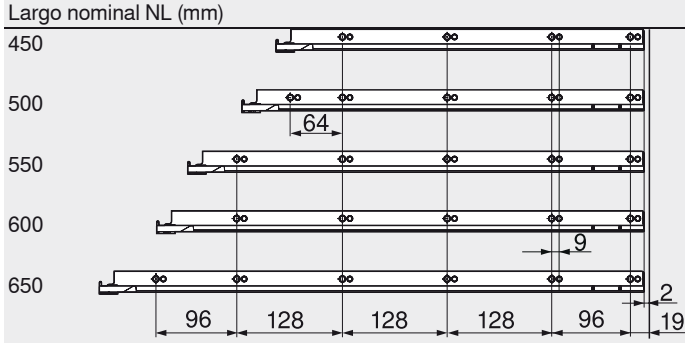

Prof mín. Interior cuerpo del mueble = largo nominal NL + 3 mm

Estabilizadores laterales – ha sido construido hacia atrás

Largo nominal NL (mm)

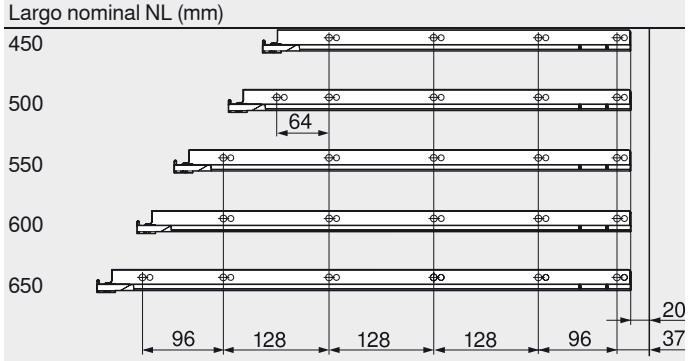

Prof mín. Interior cuerpo del mueble = largo nominal NL + 13 mm

Cajón

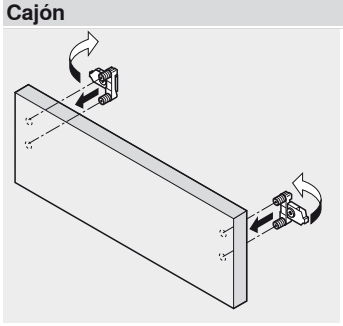

Montaje

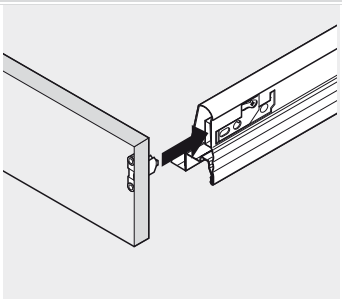

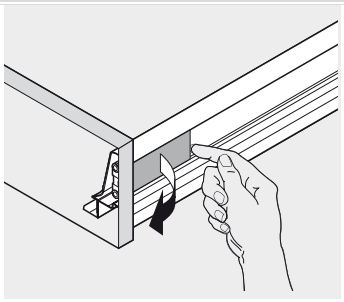

Desmontaje

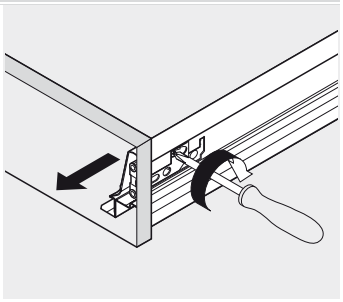

Cajón

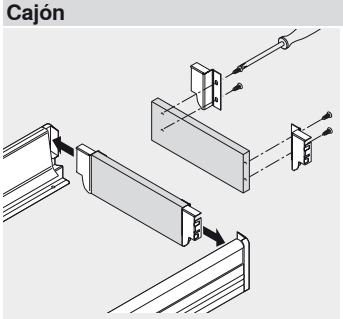

Montaje

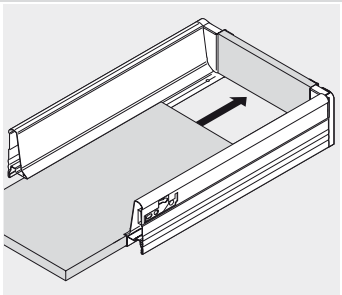

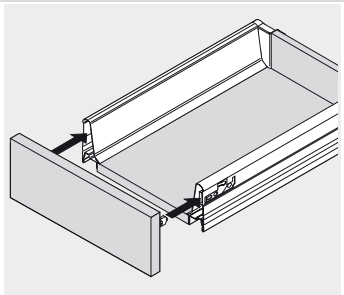

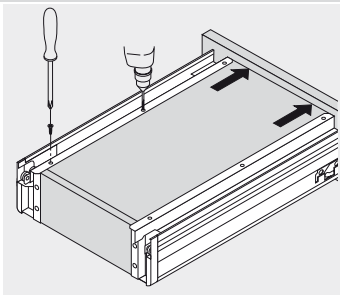

Ajuste

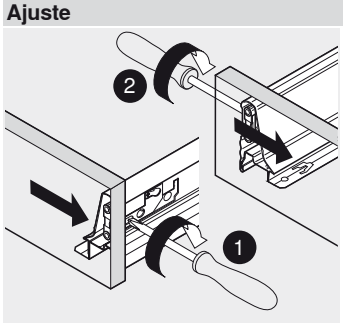

Ajuste lateral: 1 mm hacia la derecha

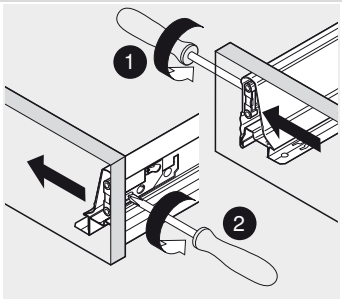

Ajuste lateral: 1 mm hacia la izquierda

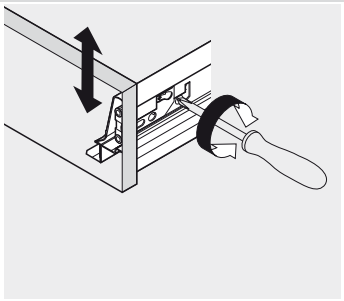

Ajuste altura: ± 2 mm

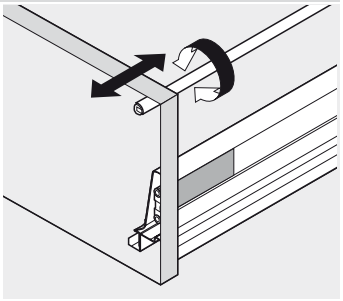

Ajuste de la inclinación

Enganche y desenganche del cajón

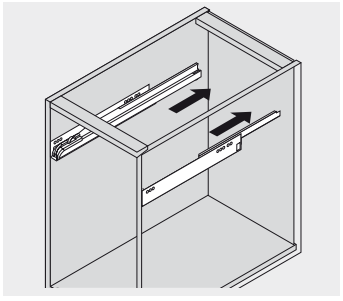

Colgar

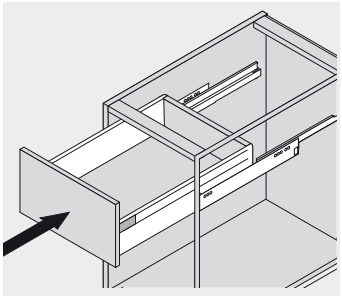

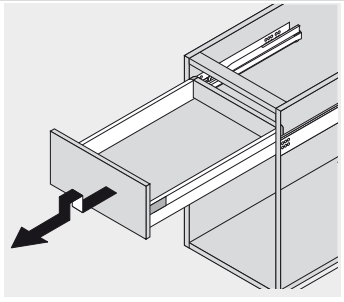

Desenganche

Cajón interior, altura M y K – ZIF.70M0

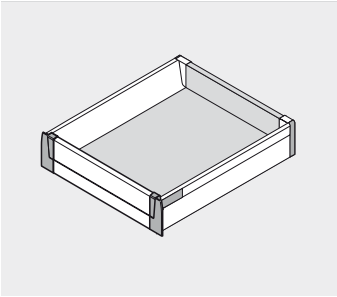

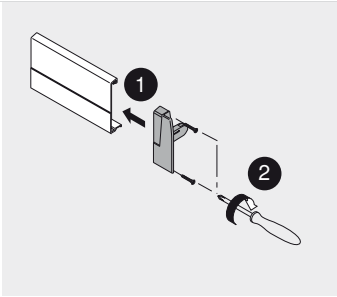

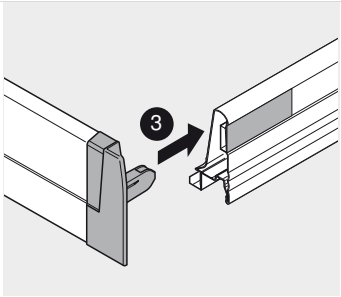

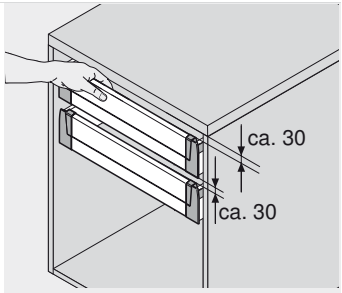

Considerar sólo en caso de aplicación sin tirador ZIF.7005

Tirador – ZIF.7005; tirador y tope de arrastre – ZIF.7007

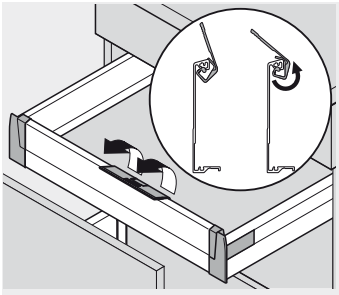

Montaje

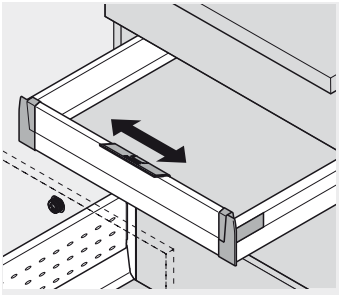

Colocar de forma centrada o sobre el tope de arrastre

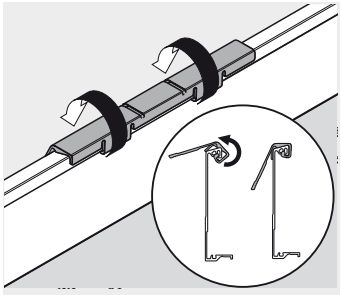

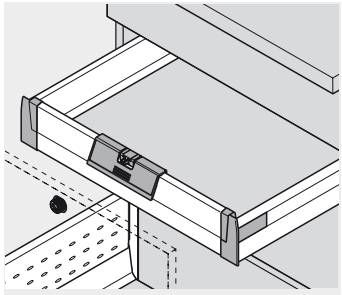

Tirador – ZIF.7005; tirador y tope de arrastre – ZIF.7007

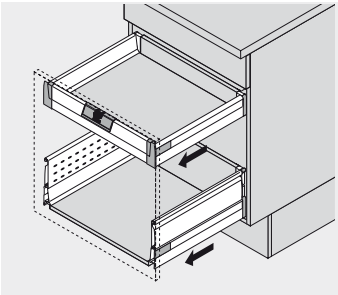

Se activa el tope de arrastre

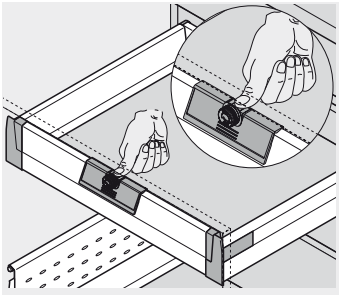

Desbloquear con el tope de arrastre activado

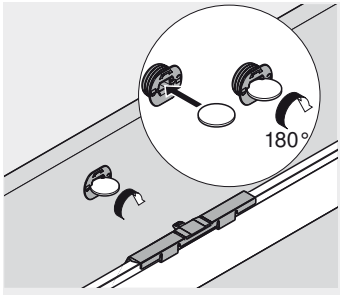

Activar o desactivar tope de arrastre

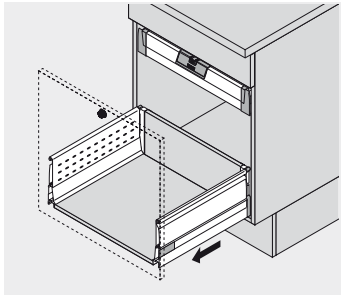

Cacerolero

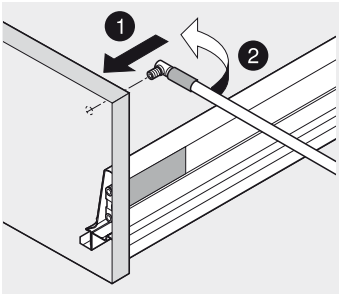

Montaje parte delantera

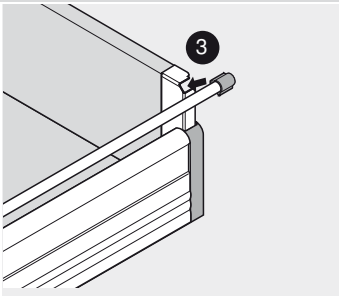

Montaje parte trasera

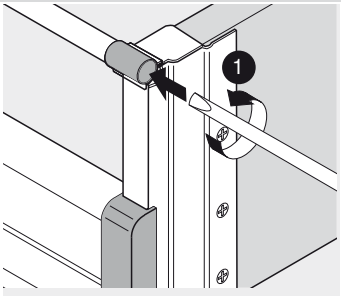

Desmontaje parte trasera

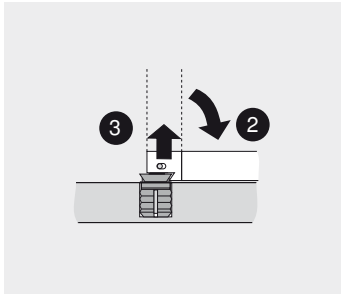

Desmontaje parte delantera

BOXSIDE de doble pared – Z37H

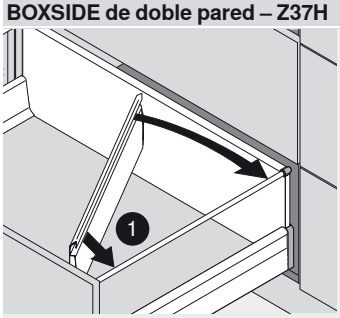

Montaje

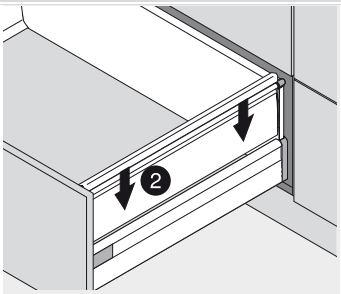

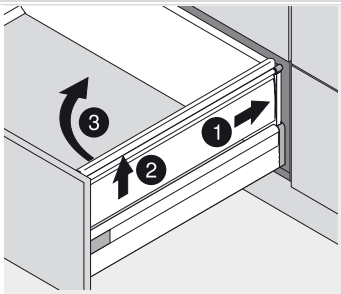

Desmontaje

BOXSIDE de vidrio – Z36H000G.02

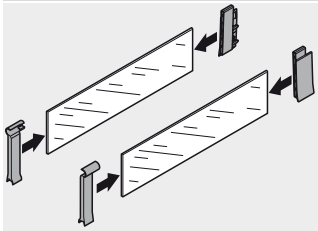

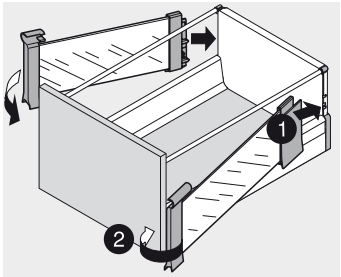

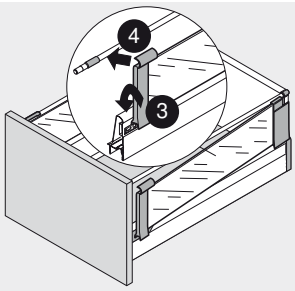

Montaje

BOXSIDE de vidrio – Z36H000G.02

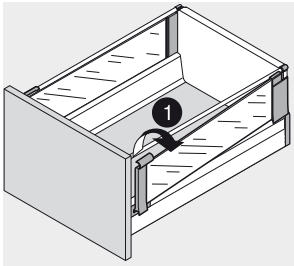

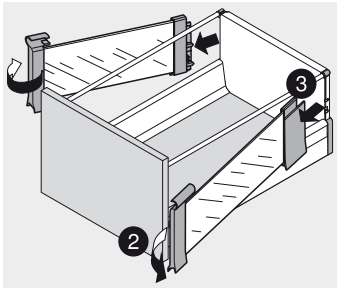

Desmontaje

Cacerolero interior, altura B y C con guardacuerpo – ZIF.72B0

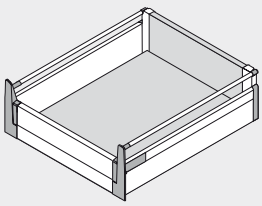

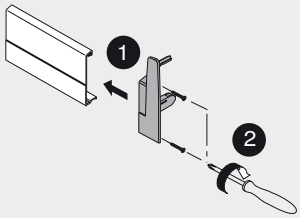

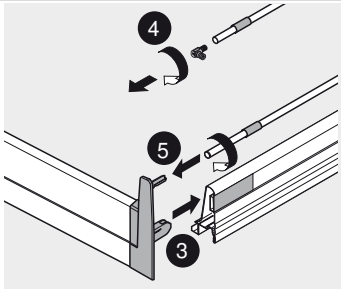

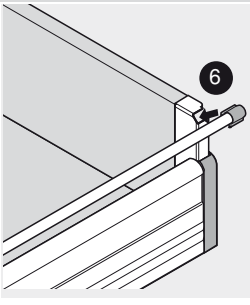

Cacerolero interior, altura D con guardacuerpo doble – ZIF.73D0

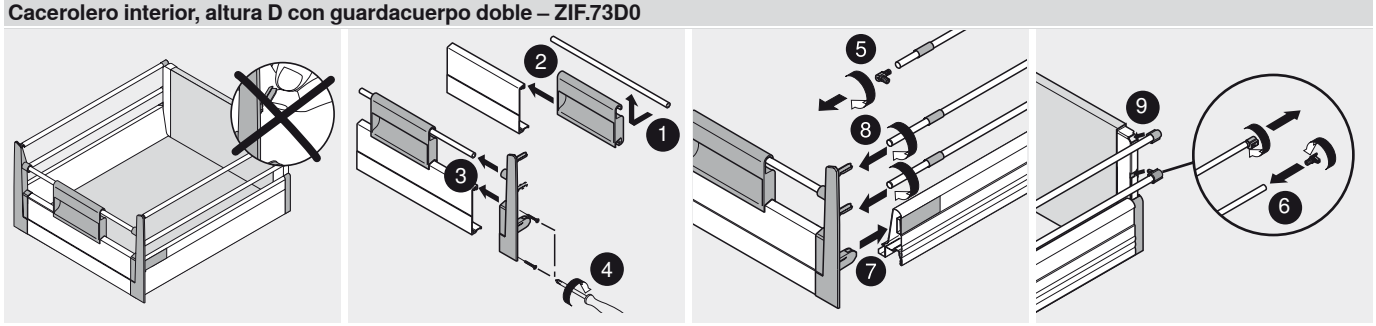

Cacerolero interior, altura D con BOXSIDE de doble pared – ZIF.73D0

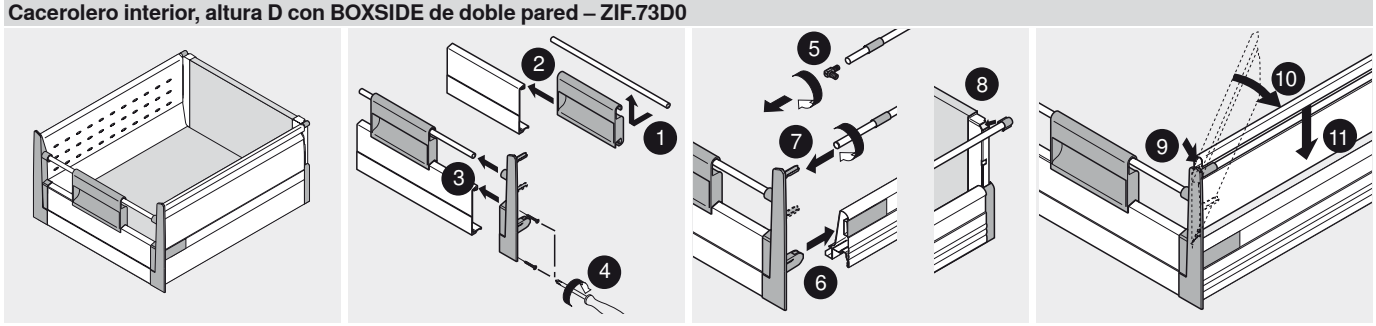

Cacerolero interior, altura D con BOXSIDE de cristal – ZIF.73D0

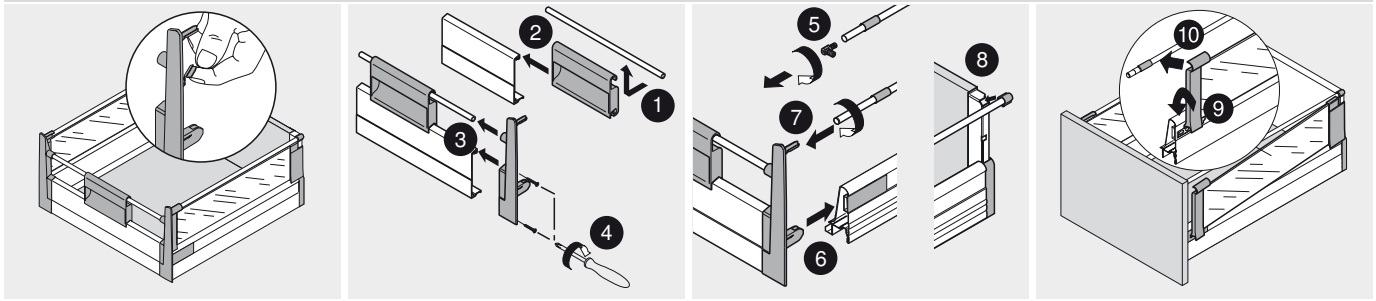

Pieza de sujeción – Z31A0008

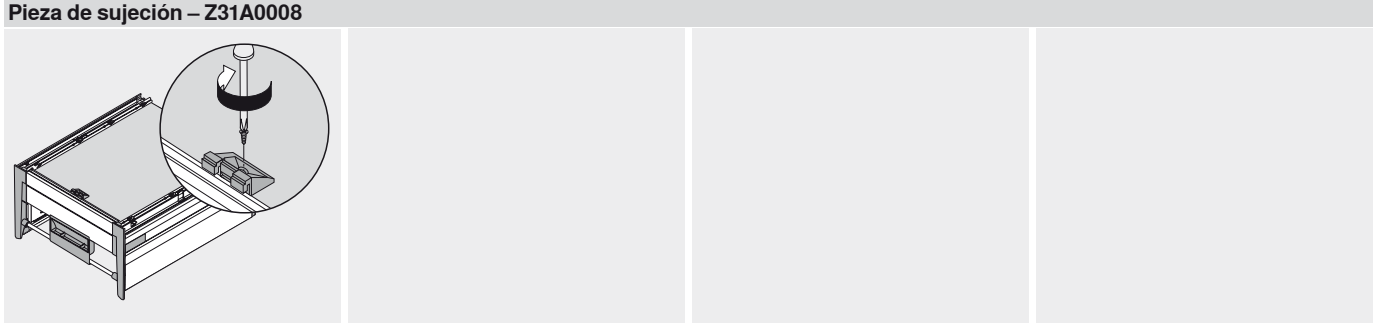

A partir de ancho de cuerpo de mueble (KB) 600 mm

SPACE CORNER con SYNCROMOTION

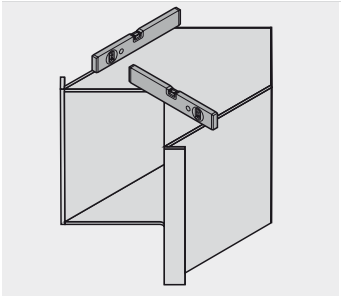

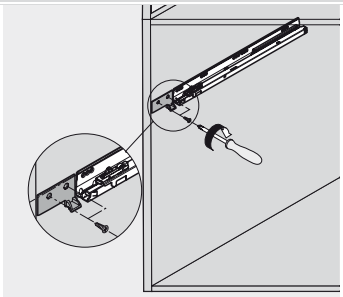

Montaje de palanca oscilante con corredera

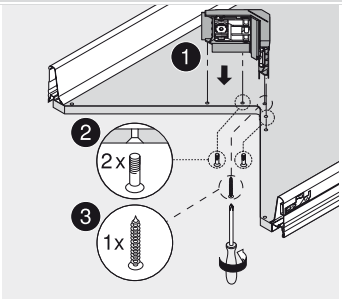

Montaje de herraje frontal Syncro

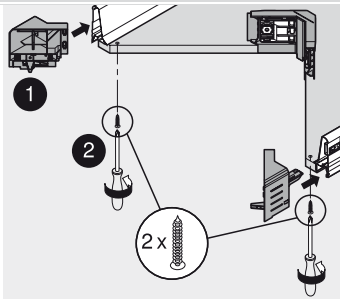

Montaje de pieza frontal rinconera

SPACE CORNER con SYNCROMOTION

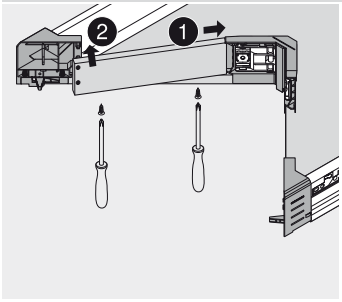

Montaje de pieza de unión

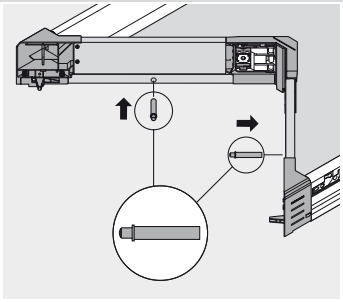

Montaje BLUMOTION

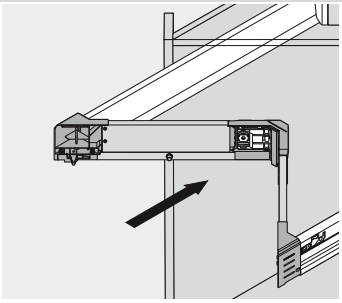

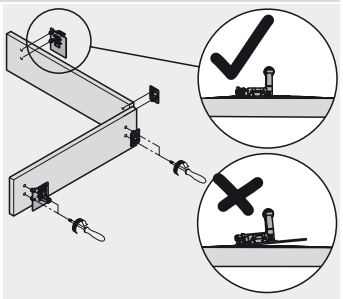

SPACE CORNER con SYNCROMOTION

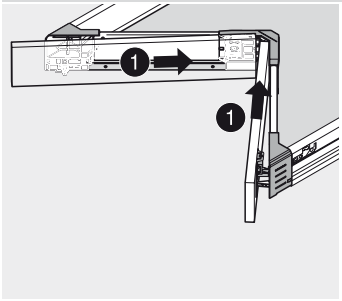

Montaje de fijación frontal Syncro/ Roll

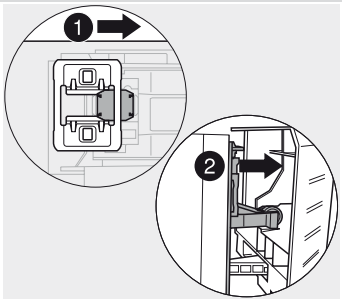

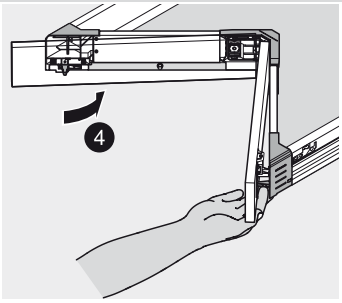

Montaje de los frentes

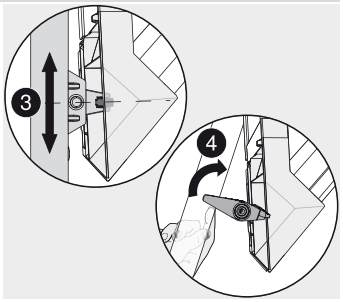

Plegar palanca de bloqueo

SPACE CORNER con SYNCROMOTION

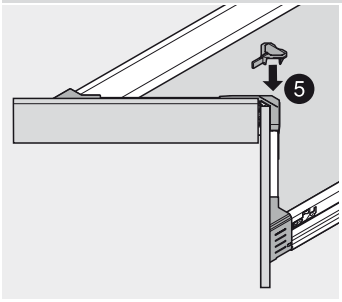

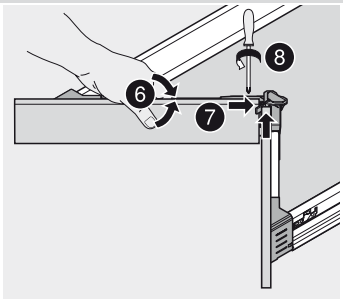

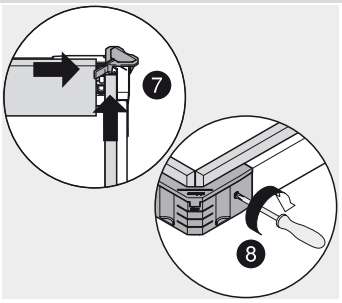

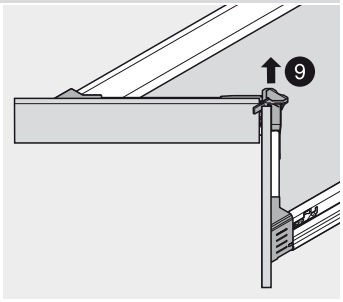

Ajuste

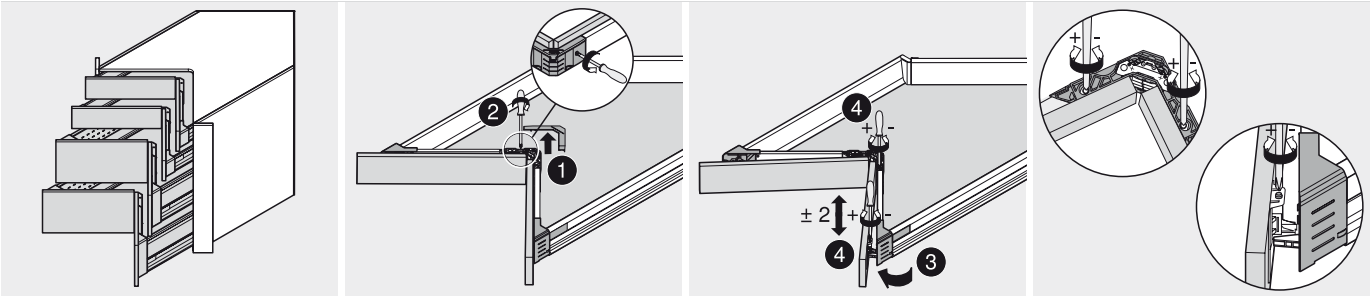

Ajuste altura

Ajuste

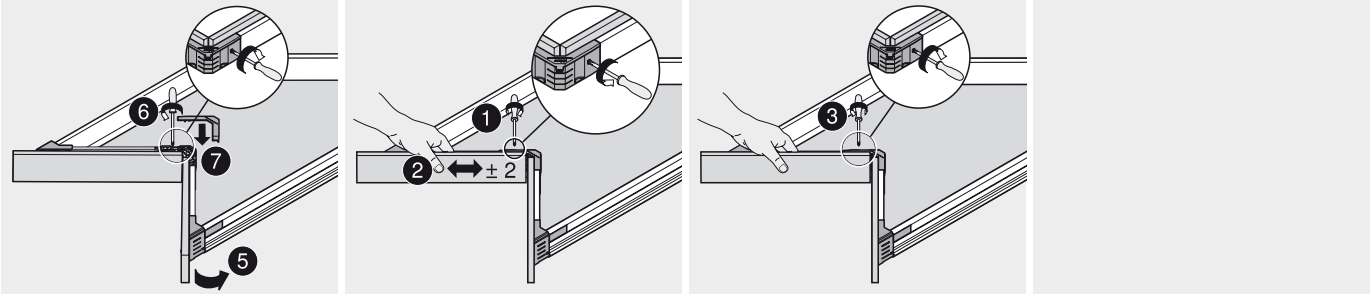

Ajuste al lado

Ajuste

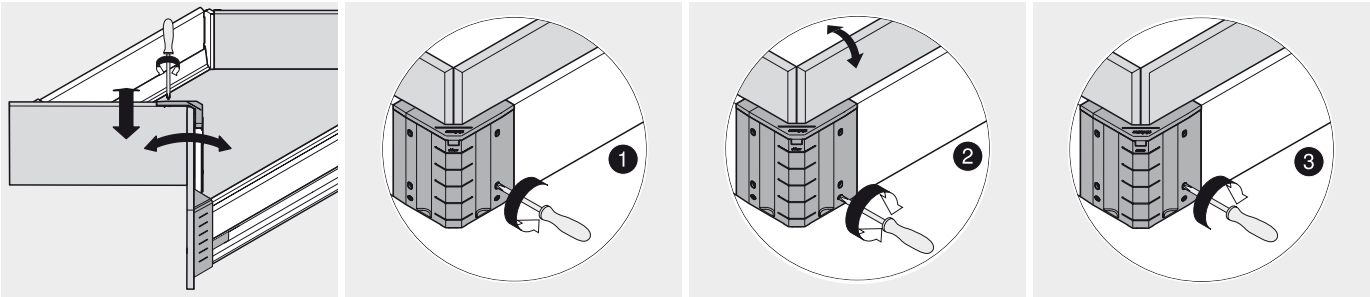

Ajuste de la inclinación

Ajuste

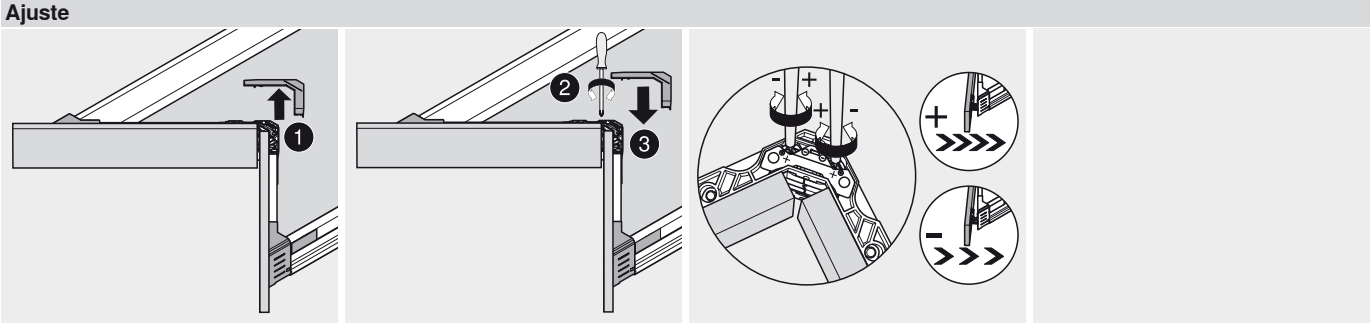

Fuerza de muelle para el ajuste

SPACE CORNER con frente rígido

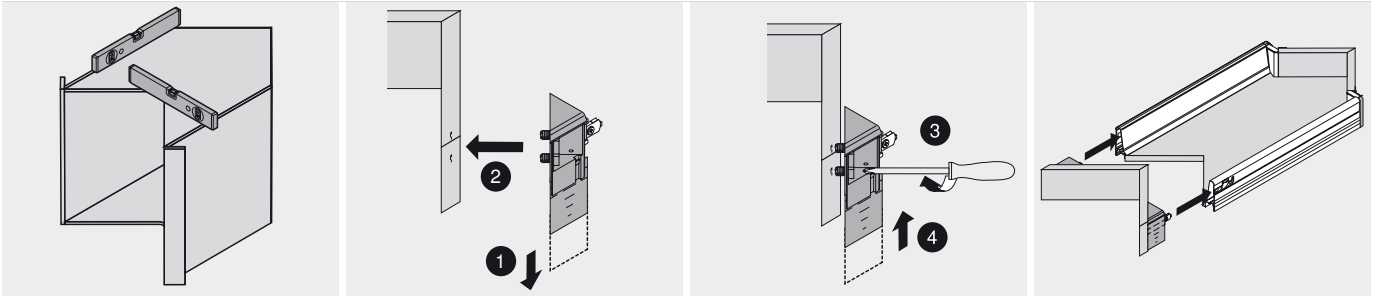

Cajón

SPACE CORNER con frente rígido

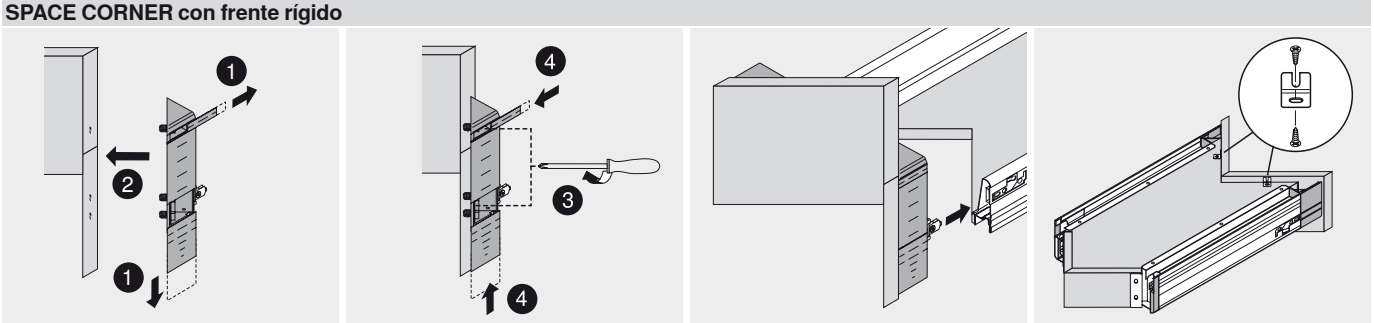

Cacerolero

Mueble del fregadero

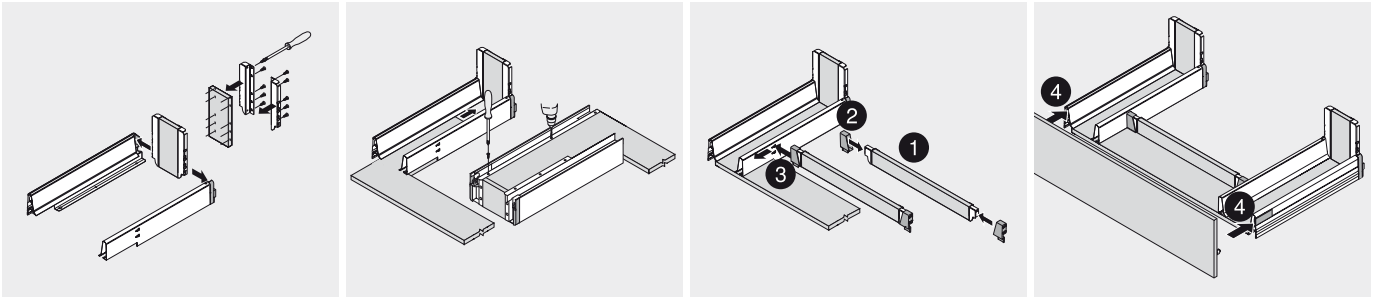

Mueble del fregadero

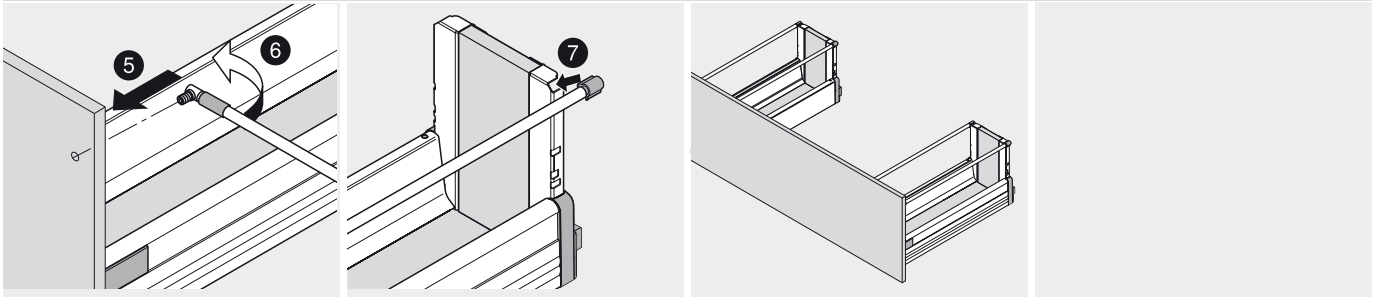

Todo a la vista, todo a mano



ORGA-LINE para TANDEMBOX intivo es un sistema de divisiones internas de alta calidad con un diseño especial para cajones y módulos extraíbles de TANDEMBOX plus.

Tanto si se trata de cubertería como de botellas o cacerolas, todos los artículos se pueden guardar de forma flexible y funcional. Todas las subdivisiones, tanto longitudinales como transversales, se ajustan a las características de los artículos, según las necesidades. De esta manera, el sistema de subdivisiones interno ofrece una mayor visibilidad y orden en los cajones y módulos extraíbles.

Nuestros prácticos accesorios de cocina ORGA-LINE facilitan muchas tareas en la cocina y ayuda a mantener el orden de forma imperceptible. Con el especiero, el cortador de papel, etc., cuenta con todos los elementos necesarios al alcance de la mano. Después de cocinar, los accesorios se guardan muy fácilmente. Para el orden de ORGA-LINE, que también presenta un aspecto agradable.





ORGA-LINE para cajones
- Los conjuntos constan de cubetas y subdivisiones para estantes de acero inoxidable
- Las cubetas se pueden ajustar de forma flexible
- Apto para meter en el lavavajillas
- La cubertería se guarda de forma visible y se extrae fácilmente





ORGA-LINE para cacerolero
- Los artículos se organizan mediante divisores longitudinales y transversales
- Espacio de almacenamiento optimizado
- El diseño del divisor transversal y longitudinal se adapta al TANDEMBOX plus



Cortador de papel
- Papel sin arrugas gracias al soporte para papel
- Corte sencillo y preciso
- El papel se guarda ordenadamente en el cajón



Portacuchillos
- Almacenam. práct. de los cuchillos
- Se guarda de forma segura en el cajón
- Se guarda en los juegos ORGA-LINE



Soportes para platos
- Una solución ergonómica para guardar los platos en el módulo extraíble
- Óptima comodidad en el transporte



Especiero
- Las especias se colocan en un lugar visible
- P. todos los contenedores de esp.
- Se pueden sacar por completo del módulo extraíble

ORGA-LINE para TANDEMBOX plus


Foto simbólica

Visión general – aplicaciones	444	Cacerolero para la basura/productos de limpieza	462
Juego de cubertería	446	Provisiones abiertas	463
Juego universal	448	Especias	464
Provisiones	458	Botellas	465
Platos	459	Cacerolas/tapas/sartenes/cubertería de cocina	467
Envases de plástico	460	Ingredientes para hornear	468
Utensilios para fregar	461	Bandejas/moldes para hornear	469

a Accesorios


Foto simbólica

Cajón/cajón interior	454
Juego de accesorios de cocina	454
Cacerolero/cacerolero interior	470
BOXSIDE de cristal	471
Guardacuerpo	472

Montaje, desmontaje y ajuste


Foto simbólica

Juego de cubertería	456	Especiero	474
Juego universal	456	Botellas	475
Cortador de papel	457		
Portacuchillos	457		
Provisiones/recip. de plástico/cacerolas/ingredientes de repostería	474		
Soportes para platos	474		
Cacerolero para la basura	474		

i Pictogramas

- Artículo sólo a petición
- Información general
- Accesorios
- TANDEMBOX plus
- SPACE CORNER con SYNCROMOTION
- Mueble del fregadero
- Armario despensa con puerta
- Cajón
- Cajón interior
- Cacerolero
- Cacerolero interior
- Guardacuerpo
- Guardacuerpo doble
- BOXSIDE de pared doble
- BOXSIDE de cristal
- DYNAMIC SPACE-zona de despensa
- DYNAMIC SPACE-zona de almacenaje
- DYNAMIC SPACE-zona de fregado
- DYNAMIC SPACE-zona de preparación
- DYNAMIC SPACE-zona de cocinado/horno
- Planificación
- Corte
- Montaje, desmontaje y ajuste
- Apto para el lavavajillas hasta 65°C

TANDEMBOX – sistema de extensión

► ORGA-LINE para TANDEMBOX plus

►► Visión general – aplicaciones

DYNAMIC SPACE-visibilidad de las zonas

En cada zona podrá organizar de forma óptima todos los artículos para guardar.

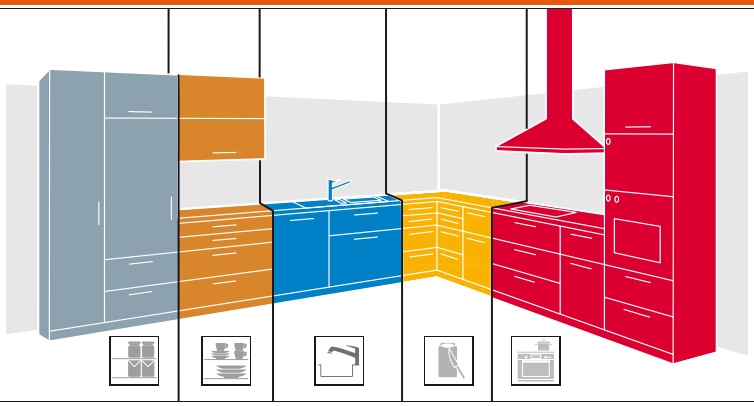

DYNAMIC SPACE®

Cajón/cajón interior

Juego de cubertería

Aplicación – cubertería		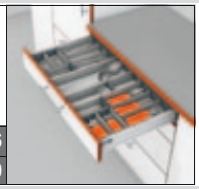
Anchos de cuerpo estándar	446	
Anchos de cuerpo especiales	450	

Juego universal

Aplicación – piezas pequeñas			Aplicación – utensilios de limpieza		
Anchos de cuerpo estándar	448		Anchos de cuerpo estándar	448	
Anchos de cuerpo especiales	450		Anchos de cuerpo especiales	450	
Aplicación – cubertería de cocina		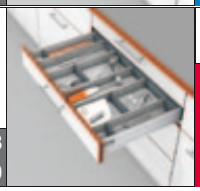	Aplicación – utensilios de cocina		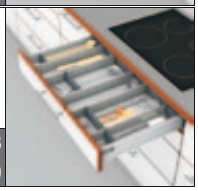
Anchos de cuerpo estándar	448		Anchos de cuerpo estándar	448	
Anchos de cuerpo especiales	450		Anchos de cuerpo especiales	450	

a Accesorios

Cortador de papel aluminio y papel film		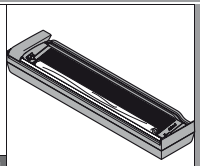	Cortador de papel aluminio		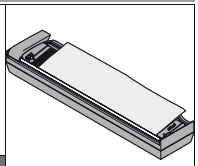
	454			454	
Portacuchillos		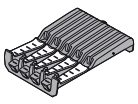	Componentes		
	454		Cubetas inox	454	
			Separadores transversales flexibles	454	
Juego de accesorios de cocina					
	454				

Cacerolero/cacerolero interior

Aplicación – provisiones			Aplicación – platos		
Anchos de cuerpo estándar	458		Anchos de cuerpo estándar	459	
Anchos de cuerpo especiales	458		Anchos de cuerpo especiales	459	
Aplicación – envases de plástico			Aplicación – utensilios de fregado		
Anchos de cuerpo estándar	460		Anchos de cuerpo estándar	461	
Anchos de cuerpo especiales	460		Anchos de cuerpo especiales	461	
Aplicación – cacerolero para la basura/productos de limpieza		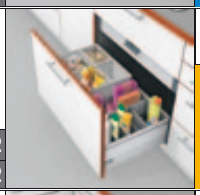	Aplicación – provisiones abiertas		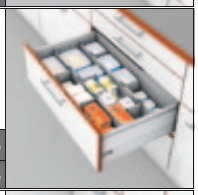
Anchos de cuerpo estándar	462		Anchos de cuerpo estándar	463	
Anchos de cuerpo especiales	462		Anchos de cuerpo especiales	463	
Aplicación – especias		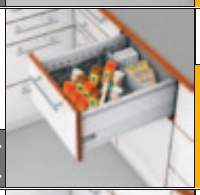	Aplicación – botellas		
Anchos de cuerpo estándar	464		Anchos de cuerpo estándar	465	
Anchos de cuerpo especiales	464		Anchos de cuerpo especiales	465	
Aplicación – botellas/tablas de cortar		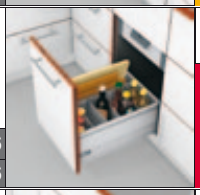	Aplicación – cacerolas/tapas/sartenes/cubertería de cocina		
Anchos de cuerpo estándar	466		Anchos de cuerpo estándar	467	
Anchos de cuerpo especiales	466		Anchos de cuerpo especiales	467	
Aplicación – ingredientes para hornear			Aplicación – bandejas/moldes para hornear		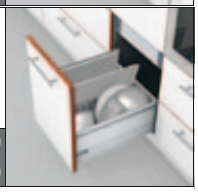
Anchos de cuerpo estándar	468		Anchos de cuerpo estándar	469	
Anchos de cuerpo especiales	468		Anchos de cuerpo especiales	469	

a Accesorios

Soportes para platos		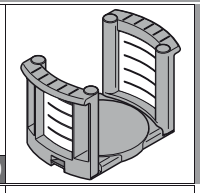	Especiero		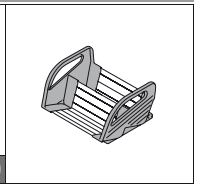
	470			470	
Juego de accesorios de cocina		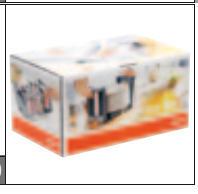			
	470				

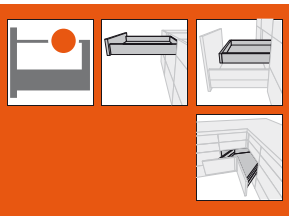

Juego de cubertería – anchos de cuerpo estándar



- Conjuntos de cajones que ocupan todo el espacio a partir de un ancho de cuerpo de 450 mm
- Cubetas inoxidables – aptas para el lavavajillas
- Cubetas inoxidables y separadores longitudinales de acero inoxidable de gran calidad, en combinación con piezas de plástico resistentes color RAL 7037 (gris polvo)
- Para cajones TANDEMBOX plus, elemento de base, alturas M y K
- Para largos nominales de 450 a 650 mm
- Recomendación: ancho cuerpo de mueble de 275 a 1200 mm
- Para espesor del lateral entre 16 a 19 mm

Elementos de base

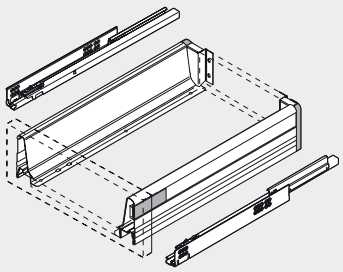

Aplicaciones

Almacenar



Cubertería

Indicaciones para los laterales

Elementos de base		
30/50/65 kg altura M	384	386
30/50/65 kg altura K	388	390
SPACE CORNER-altura M	412	

Visión general – ORGA-LINE para TANDEMBOX plus	443
Conjuntos para anchos especiales de cuerpo de mueble	450
Accesorios	454
Dimensiones	453
Montaje, desmontaje y ajuste	456
Para más información técnica	804

Información de pedido

Ancho cuerpo de mueble 275 mm



Foto simbólica, NL 500 mm

Largo nominal NL	Ref.
450 mm	ZSI.450BI1N
500 mm	ZSI.500BI1N
550 mm	ZSI.550BI1N
600 mm	ZSI.600BI1N
650 mm	ZSI.650BI1N

Ancho cuerpo de mueble 300 - 350 mm

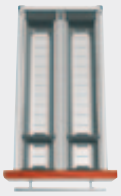

Foto simbólica, NL 500 mm

Largo nominal NL		Ref.
450 mm	2 x	ZSI.450BI1N
500 mm	2 x	ZSI.500BI1N
550 mm	2 x	ZSI.550BI1N
600 mm	2 x	ZSI.600BI1N
650 mm	2 x	ZSI.650BI1N

Ancho cuerpo de mueble 400 mm



Foto simbólica, NL 500 mm

Largo nominal NL	Ref.
450 mm	ZSI.450BI3N
500 mm	ZSI.500BI3
550 mm	ZSI.550BI3
600 mm	ZSI.600BI3
650 mm	ZSI.650BI3

Juego de cubertería – anchos de cuerpo estándar

Información de pedido

Ancho cuerpo de mueble 450 mm



Foto simbólica, NL 500 mm

Largo nominal NL	Ref.
450 mm	ZSI.45VEI4
500 mm	ZSI.45VEI6
550 mm	ZSI.45VEI7
600 mm	ZSI.45VEI8
650 mm	ZSI.45VEI9

Ancho cuerpo de mueble 500 mm



Foto simbólica, NL 500 mm

Largo nominal NL	Ref.
450 mm	ZSI.50VEI4
500 mm	ZSI.50VEI6
550 mm	ZSI.50VEI7
600 mm	ZSI.50VEI8
650 mm	ZSI.50VEI9

Ancho cuerpo de mueble 550 mm



Foto simbólica, NL 500 mm

Largo nominal NL	Ref.
450 mm	ZSI.55VEI4
500 mm	ZSI.55VEI6
550 mm	ZSI.55VEI7
600 mm	ZSI.55VEI8
650 mm	ZSI.55VEI9

Ancho cuerpo de mueble 600 mm



Foto simbólica, NL 500 mm

Largo nominal NL	Ref.
450 mm	ZSI.60VEI4
500 mm	ZSI.60VEI6
550 mm	ZSI.60VEI7
600 mm	ZSI.60VEI8
650 mm	ZSI.60VEI9

Ancho cuerpo de mueble 800 mm



Foto simbólica, NL 500 mm

Largo nominal NL	Ref.
450 mm	ZSI.80VEI4
500 mm	ZSI.80VEI6
550 mm	ZSI.80VEI7
600 mm	ZSI.80VEI8
650 mm	ZSI.80VEI9

Ancho cuerpo de mueble 900 mm

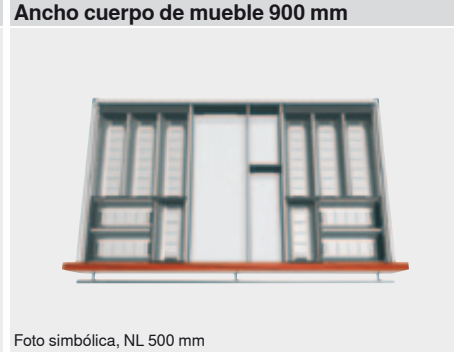

Foto simbólica, NL 500 mm

Largo nominal NL	Ref.
450 mm	ZSI.90VEI4
500 mm	ZSI.90VEI6
550 mm	ZSI.90VEI7
600 mm	ZSI.90VEI8
650 mm	ZSI.90VEI9

Ancho cuerpo de mueble 1000 mm



Foto simbólica, NL 500 mm

Largo nominal NL	Ref.
450 mm	ZSI.10VEI4
500 mm	ZSI.10VEI6
550 mm	ZSI.10VEI7
600 mm	ZSI.10VEI8
650 mm	ZSI.10VEI9

Ancho cuerpo de mueble 1200 mm



Foto simbólica, NL 500 mm

Largo nominal NL	Ref.
450 mm	ZSI.12VEI4
500 mm	ZSI.12VEI6
550 mm	ZSI.12VEI7
600 mm	ZSI.12VEI8
650 mm	ZSI.12VEI9

SPACE CORNER

Cota de trabajo
900 - 1200 mm

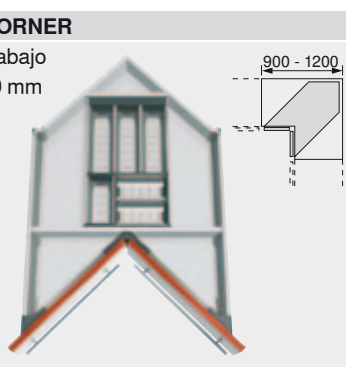

Largo nominal NL	Ref.
600 mm	ZSI.450BI3E
650 mm	ZSI.500BI3E

TANDEMBOX – sistema de extensión

► ORGA-LINE para TANDEMBOX plus

►► Cajón/cajón interior

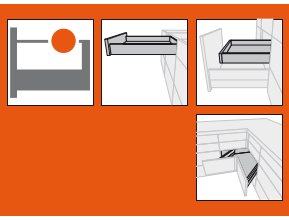

Juego universal – anchos de cuerpo estándar



- Conjuntos de cajones que ocupan todo el esp. a partir de un ancho de cuerpo de 600 mm
- Cubetas inoxidables – aptas p. el lavavajillas
- Cubetas inoxidables y separadores longitudinales de acero inoxidable de gran calidad, en combinación con piezas de plástico resistentes color RAL 7037 (gris polvo)
- El cortador de papel y el soporte para cuchillos se pueden instalar opcionalmente
- Para cajones TANDEMBOX plus, elemento base, alturas M y K
- Para largos nominales de 450 a 650 mm
- Recomendaciones: ancho cuerpo de mueble de 275 a 1200 mm
- P. un grosor lateral del c. d. m. de 16 a 19 mm

Elementos de base

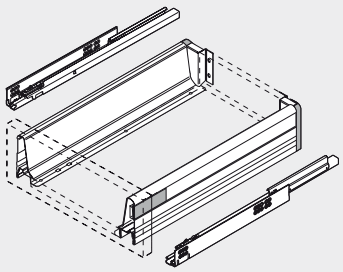

Aplicaciones

Almacenar



Piezas pequeñas

Fregadero



Utensilios de limpieza

Preparación



Cubertería de cocina

Cocinar



Utensilios de cocina

Indicaciones para los laterales

Elementos de base		
30/50/65 kg altura M	384	386
30/50/65 kg altura K	388	390
SPACE CORNER-altura M	412	
Visión general – ORGA-LINE para TANDEMBOX plus		443
Conjuntos para anchos especiales de cuerpo de mueble		450
Accesorios		454
Dimensiones		453
Montaje, desmontaje y ajuste		456
Para más información técnica		804

Información de pedido

Ancho cuerpo de mueble 275 - 300 mm



Foto simbólica, NL 500 mm

Largo nominal NL	Ref.
450 mm	ZSI.450BI1N
500 mm	ZSI.500BI1N
550 mm	ZSI.550BI1N
600 mm	ZSI.600BI1N
650 mm	ZSI.650BI1N

Ancho cuerpo de mueble 400 - 550 mm



Foto simbólica, NL 500 mm

Largo nominal NL	Ref.
450 mm	ZSI.450FI2N
500 mm	ZSI.500FI2N
550 mm	ZSI.550FI2N
600 mm	ZSI.600FI2N
650 mm	ZSI.650FI2N

Ancho cuerpo de mueble 600 mm



Foto simbólica, NL 500 mm

Largo nominal NL	Ref.
450 mm	ZSI.60VUI4
500 mm	ZSI.60VUI6
550 mm	ZSI.60VUI7
600 mm	ZSI.60VUI8
650 mm	ZSI.60VUI9

Juego universal – anchos de cuerpo estándar

Información de pedido

Ancho cuerpo de mueble 800 mm



Foto simbólica, NL 500 mm

Largo nominal NL	Ref.
450 mm	ZSI.80VUI4
500 mm	ZSI.80VUI6
550 mm	ZSI.80VUI7
600 mm	ZSI.80VUI8
650 mm	ZSI.80VUI9

Ancho cuerpo de mueble 900 mm



Foto simbólica, NL 500 mm

Largo nominal NL	Ref.
450 mm	ZSI.90VUI4
500 mm	ZSI.90VUI6
550 mm	ZSI.90VUI7
600 mm	ZSI.90VUI8
650 mm	ZSI.90VUI9

Ancho cuerpo de mueble 1000 mm



Foto simbólica, NL 500 mm

Largo nominal NL	Ref.
450 mm	ZSI.10VUI4
500 mm	ZSI.10VUI6
550 mm	ZSI.10VUI7
600 mm	ZSI.10VUI8
650 mm	ZSI.10VUI9

Ancho cuerpo de mueble 1200 mm



Foto simbólica, NL 500 mm

Largo nominal NL	Ref.
450 mm	ZSI.12VUI4
500 mm	ZSI.12VUI6
550 mm	ZSI.12VUI7
600 mm	ZSI.12VUI8
650 mm	ZSI.12VUI9

SPACE CORNER

Cota de trabajo
900 - 1200 mm

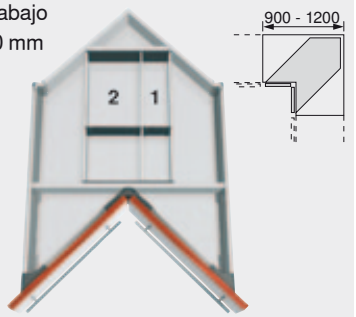

Largo nominal NL	Ref.
600 mm	ZSI.450FI3
650 mm	ZSI.500FI3

a Accesorios

Cortador de papel aluminio y papel film

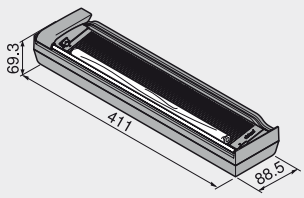

1 1 x ZSZ.01F0
2 1 x ZSZ.01F0 + 1 x ZSZ.02F0

	Ref.
RAL 7037 gris polvo	ZSZ.01F0
Incluyendo el papel film	

Cortador de papel aluminio

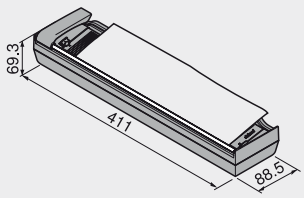

1 1 x ZSZ.02F0
2 1 x ZSZ.01F0 + 1 x ZSZ.02F0

	Ref.
RAL 7037 gris polvo	ZSZ.02F0
Incluyendo el papel aluminio	

Portacuchillos

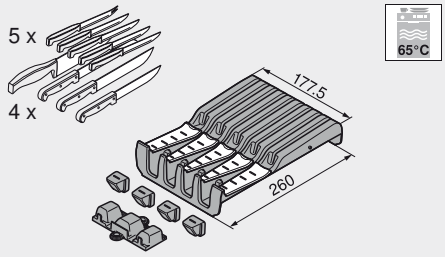

2 1 x ZSZ.02M0

	Ref.
RAL 7037 gris polvo	ZSZ.02M0

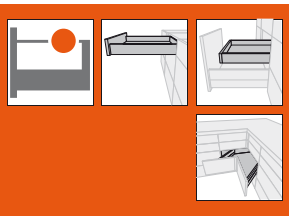

Conjuntos para anchos especiales de cuerpo de mueble



- Cubetas inoxidables – aptas para el lavavajillas
- Cubetas inoxidables y separadores longitudinales de acero inoxidable de gran calidad, en combinación con piezas de plástico resistentes color RAL 7037 (gris polvo)
- El cortador de papel y el soporte para cuchillos se pueden instalar opcionalmente
- Para cajones TANDEMBOX plus, elemento base, alturas M y K
- para largos nominales de 450 a 650 mm
- Recomendaciones: ancho cuerpo de mueble de 275 a 1200 mm
- Para un grosor lateral del cuerpo de mueble de 16 a 19 mm

Elementos de base

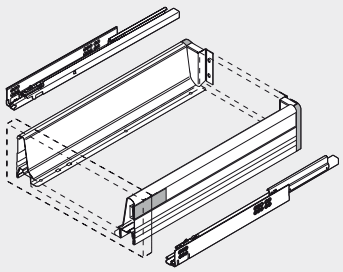

Aplicaciones

Almacenar



Cubertería

Almacenar



Piezas pequeñas

Fregadero



Utensilios de limpieza

Preparación



Cubertería de cocina

Cocinar



Utensilios de cocina

Indicaciones para los laterales

Elementos de base		
30/50/65 kg altura M	384	386
30/50/65 kg altura K	388	390
SPACE CORNER-altura M	412	
Visión general – ORGA-LINE para TANDEMBOX plus		443
Información de pedido		452
Accesorios		454
Dimensiones		453
Montaje, desmontaje y ajuste		456
Para más información técnica		804

Recomendaciones de pedido

Cubertería

Ancho cuerpo de mueble KB (mm)	Conjuntos ZSI.xxxBI1N	ZSI.xxxBI2N	ZSI.xxxBI3	ZSI.xxxFI2N	ZSI.xxxKI4	ZSI.xxxBI3E		
275 - 299	1 x							
300 - 399	2 x							
400 - 449			1 x					
450 - 549	1 x	1 x						
550 - 799	1 x		1 x					
800 - 899			2 x					
900 - 999			1 x		1 x			
1000 - 1199					2 x			
≥ 1200			1 x	1 x	1 x			
SPACE CORNER						1 x		

Mediante pedido, reemplazar xxx por los largos nominales NL deseados (450, 500, 550, 600 y 650 mm)
Mediante pedido: SPACE CORNER NL 600 mm = ZSI.450BI3E y NL 650 mm = ZSI.500BI3E!

Conjuntos para anchos especiales de cuerpo de mueble

Recomendaciones de pedido

Piezas pequeñas

Ancho cuerpo de mueble KB (mm)	Conjuntos							
		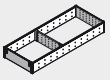	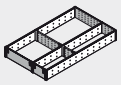	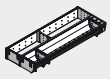	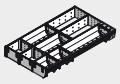			
	ZSI.xxxBI1N	ZSI.xxxFI2N	ZSI.xxxFI3	ZSI.xxxKI2N	ZSI.xxxMI3			
275 - 449	1 x							
450 - 599					1 x			
600 - 799	1 x				1 x			
800 - 899					2 x			
900 - 999	1 x	1 x			1 x			
≥ 1000		1 x		1 x	1 x			
SPACE CORNER			1 x					

Mediante pedido, reemplazar xxx por los largos nominales NL deseados (450, 500, 550, 600 y 650 mm).
Mediante pedido: SPACE CORNER NL 600 mm = ZSI.450FI3 y NL 650 mm = ZSI.500FI3!

Utensilios de limpieza

Ancho cuerpo de mueble KB (mm)	Conjuntos							
		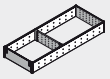	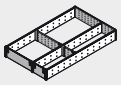	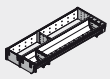	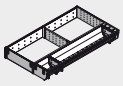			
	ZSI.xxxBI1N	ZSI.xxxFI2N	ZSI.xxxFI3	ZSI.xxxKI2N	ZSI.xxxKI3N			
600 - 799	1 x				1 x			
800 - 899					2 x			
900 - 999	1 x	1 x			1 x			
1000 - 1199		1 x		1 x	1 x			
≥ 1200			1 x		2 x			

Mediante pedido, reemplazar xxx por los largos nominales NL deseados (450, 500, 550, 600 y 650 mm)!

Cubertería de cocina

Ancho cuerpo de mueble KB (mm)	Conjuntos							
				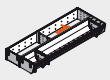	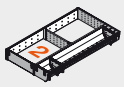			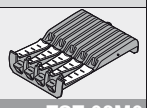
	ZSI.xxxBI1N	ZSI.xxxFI2N	ZSI.xxxFI3	ZSI.xxxKI2N	ZSI.xxxKI3N	ZSZ.01F0	ZSZ.02F0	ZSZ.02M0
275 - 449	1 x							
450 - 599		1 x				1 x	1 x	1 x
600 - 799	1 x				1 x	1 x	1 x	1 x
800 - 899					2 x	1 x	1 x	1 x
900 - 999	1 x	1 x			1 x	1 x	1 x	1 x
1000 - 1199		1 x		1 x	1 x	1 x	1 x	1 x
≥ 1200			1 x		2 x	1 x	1 x	1 x
SPACE CORNER			1 x			1 x	1 x	1 x

Mediante pedido, reemplazar xxx por los largos nominales NL deseados (450, 500, 550, 600 y 650 mm).
Mediante pedido: SPACE CORNER NL 600 mm = ZSI.450FI3 y NL 650 mm = ZSI.500FI3!

Utensilios de cocina

Ancho cuerpo de mueble KB (mm)	Conjuntos							
		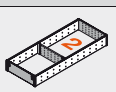	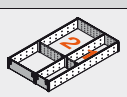	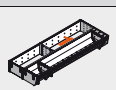	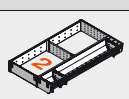	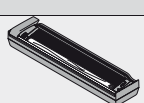	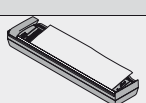	
	ZSI.xxxBI1N	ZSI.xxxFI2N	ZSI.xxxFI3	ZSI.xxxKI2N	ZSI.xxxKI3N	ZSZ.01F0	ZSZ.02F0	
600 - 799	1 x				1 x	1 x	1 x	
800 - 899					2 x	1 x	1 x	
900 - 999	1 x	1 x			1 x	1 x	1 x	
1000 - 1199		1 x		1 x	1 x	1 x	1 x	
≥ 1200			1 x		2 x	1 x	1 x	

1 1 x ZSZ.01F0
1 1 x ZSZ.02F0
2 1 x ZSZ.01F0 + 1 x ZSZ.02F0
2 1 x ZSZ.02M0

Mediante pedido, reemplazar xxx por los largos nominales NL deseados (450, 500, 550, 600 y 650 mm)!

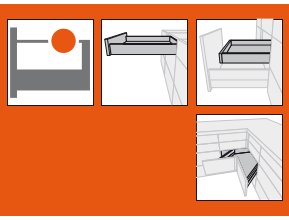

Conjuntos para anchos especiales de cuerpo de mueble

Información de pedido

Bandeja-cubertero

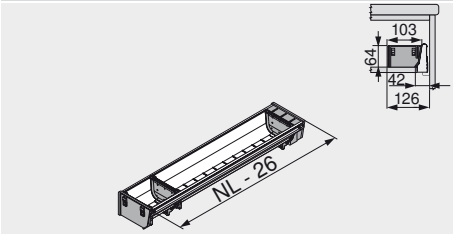

Foto simbólica, NL 500 mm

Largo nominal NL	Ref.
450 mm	ZSI.450BI1N
500 mm	ZSI.500BI1N
550 mm	ZSI.550BI1N
600 mm	ZSI.600BI1N
650 mm	ZSI.650BI1N

Bandeja-cubertero

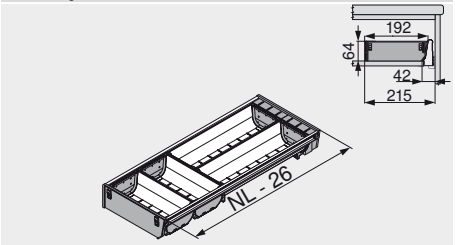

Foto simbólica, NL 500 mm

Largo nominal NL	Ref.
450 mm	ZSI.450BI2N
500 mm	ZSI.500BI2N
550 mm	ZSI.550BI2N
600 mm	ZSI.600BI2N
650 mm	ZSI.650BI2N

Bandeja-cubertero

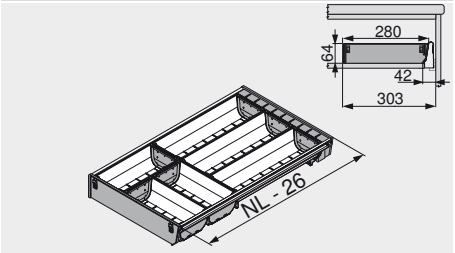

Foto simbólica, NL 500 mm

Largo nominal NL	Ref.
450 mm	ZSI.450BI3N
500 mm	ZSI.500BI3
550 mm	ZSI.550BI3
600 mm	ZSI.600BI3
650 mm	ZSI.650BI3

Elemento de subdivisión

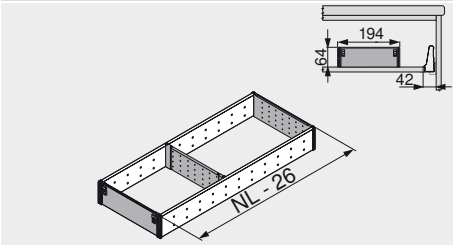

Foto simbólica, NL 500 mm

Largo nominal NL	Ref.
450 mm	ZSI.450FI2N
500 mm	ZSI.500FI2N
550 mm	ZSI.550FI2N
600 mm	ZSI.600FI2N
650 mm	ZSI.650FI2N

Elemento de subdivisión

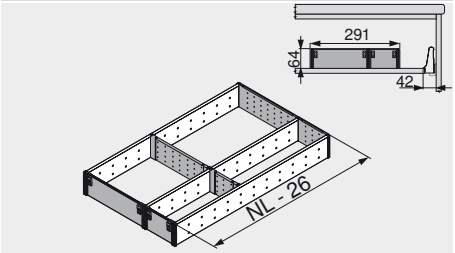

Foto simbólica, NL 500 mm

Largo nominal NL	Ref.
450 mm	ZSI.450FI3
500 mm	ZSI.500FI3
550 mm	ZSI.550FI3
600 mm	ZSI.600FI3
650 mm	ZSI.650FI3

Bandeja-cubertero y subdivisión

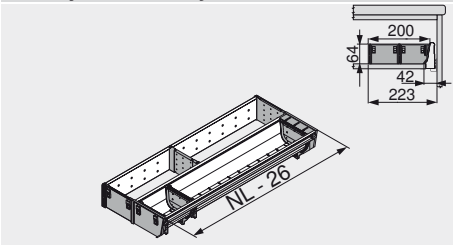

Foto simbólica, NL 500 mm

Largo nominal NL	Ref.
450 mm	ZSI.450KI2N
500 mm	ZSI.500KI2N
550 mm	ZSI.550KI2N
600 mm	ZSI.600KI2N
650 mm	ZSI.650KI2N

Bandeja-cubertero y subdivisión

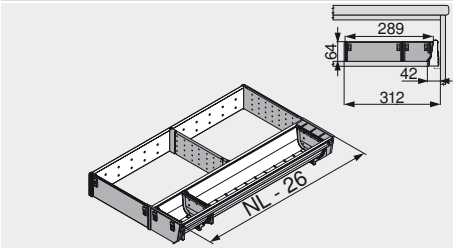

Foto simbólica, NL 500 mm

Largo nominal NL	Ref.
450 mm	ZSI.450KI3N
500 mm	ZSI.500KI3N
550 mm	ZSI.550KI3N
600 mm	ZSI.600KI3N
650 mm	ZSI.650KI3N

Bandeja-cubertero y subdivisión

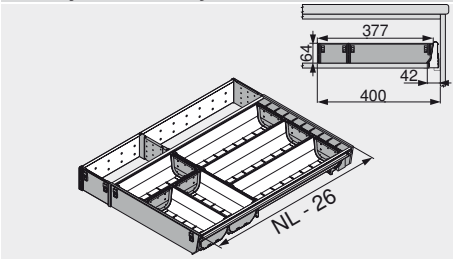

Foto simbólica, NL 500 mm

Largo nominal NL	Ref.
450 mm	ZSI.450KI4N
500 mm	ZSI.500KI4
550 mm	ZSI.550KI4
600 mm	ZSI.600KI4
650 mm	ZSI.650KI4

Bandeja-cubertero y subdivisión

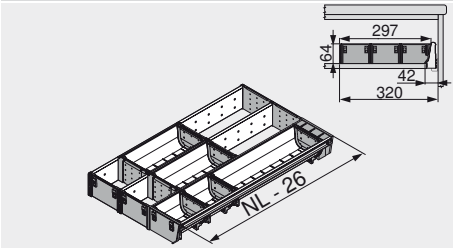

Foto simbólica, NL 500 mm

Largo nominal NL	Ref.
450 mm	ZSI.450MI3
500 mm	ZSI.500MI3
550 mm	ZSI.550MI3
600 mm	ZSI.600MI3
650 mm	ZSI.650MI3

Conjuntos para anchos especiales de cuerpo de mueble

Información de pedido

SPACE CORNER-cubertero

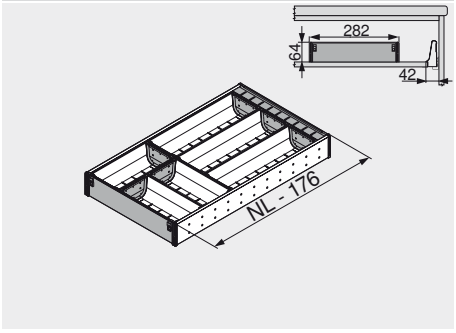

Largo nominal NL	Ref.
600 mm	ZSI.450BI3E
650 mm	ZSI.500BI3E

a Accesorios

Cortador de papel aluminio y papel film

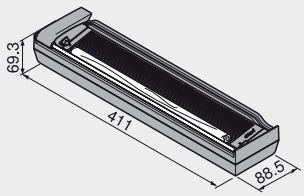

	Ref.
RAL 7037 gris polvo	ZSZ.01F0
Incluyendo el papel film	

Cortador de papel aluminio

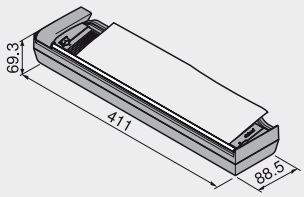

	Ref.
RAL 7037 gris polvo	ZSZ.02F0
Incluyendo el papel aluminio	

Portacuchillos

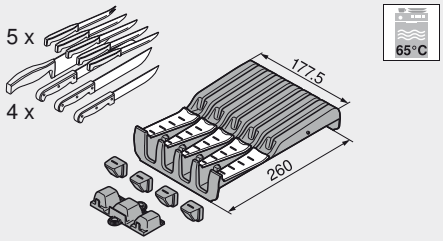

	Ref.
RAL 7037 gris polvo	ZSZ.02M0

Planificación

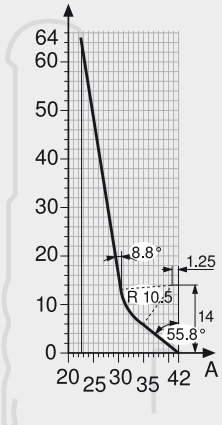

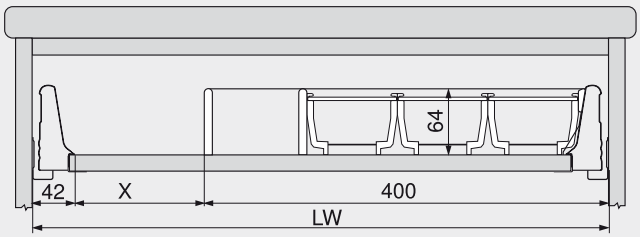

Para otros elementos:
P.ej. portacuchillos en madera

Ejemplo:
Ancho cuerpo de mueble 600 mm
Bandeja-cubertero con subdivisión ZSI.500KI4

X = ancho interior cuerpo de mueble LW - 400 mm - 42 mm

Indicaciones para los laterales

Visión general – ORGA-LINE para TANDEMBOX plus	443
Recomendaciones de pedido	450
Accesorios	454
Montaje, desmontaje y ajuste	456
Para más información técnica	804

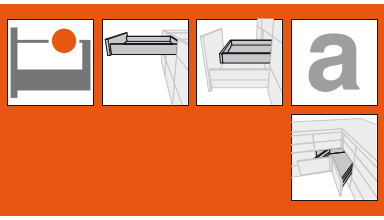

Cortador de papel aluminio y papel film

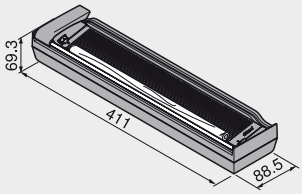

- Cortador de papel sólo para papel film
- Incluyendo el papel
- Soporte del rollo de papel para extraerlo sin formar arrugas
- El papel se guarda ordenadamente
- Se extrae mediante una fijación flexible al suelo
- Material: plástico, acero, aluminio

	Ref.
RAL 7037 gris polvo	ZSZ.01F0

Cortador de papel aluminio

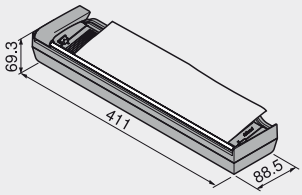

- Cortador de papel sólo para papel aluminio
- Incluyendo el papel
- El papel se guarda ordenadamente
- Se extrae mediante una fijación flexible al suelo
- Material: plástico, acero

	Ref.
RAL 7037 gris polvo	ZSZ.02F0

Portacuchillos

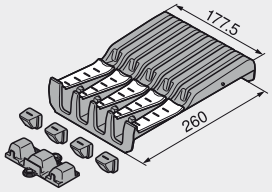

- Portacuchillos
- Para 4 cuchillos grandes y 5 pequeños
- Incluye base para el mango
- Seguro antideslizamiento mediante fijación en el suelo
- Apto para el lavavajillas hasta +65°C
- Material: plástico/acero inoxidable

	Ref.
RAL 7037 gris polvo	ZSZ.02M0

Cubetas inox

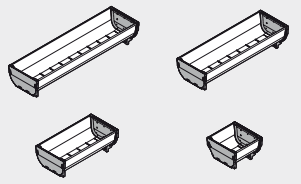

- Cubeta
- Apto para el lavavajillas hasta +65°C
- Material: plástico/acero inoxidable

	Ref.
88 x 88 mm	ZSI.010SI
88 x 176 mm	ZSI.020SI
88 x 264 mm	ZSI.030SI
88 x 352 mm	ZSI.040SI

Separadores transversales flexibles

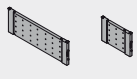

- Separador transversal flexible
- Material: plástico

	Ref.
88 mm	ZSI.010Q
176 mm	ZSI.020Q

Juego de accesorios de cocina



Juego de accesorios de cocina, que consta de:
- 1 x cortador de papel para papel film
- 1 x cortador de papel para papel aluminio
- 1 x soporte para cuchillos
- 2 soportes para platos
- 2 x especieros para un ancho de cuerpo KB de 300 mm

	Ref.
Juego de accesorios de cocina	ZOU.30U1I

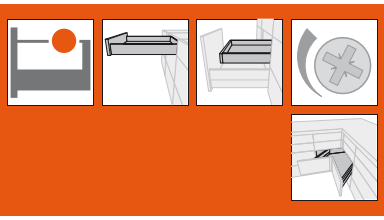

Juego de cubertería

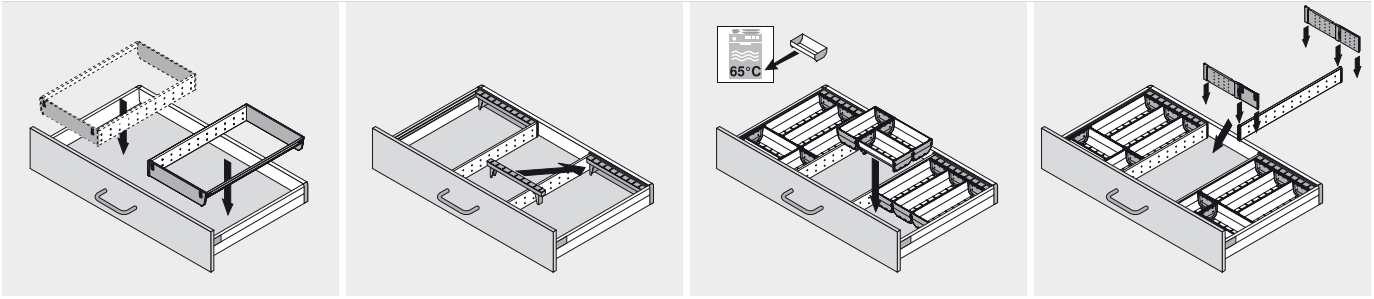

Juego de cubertería

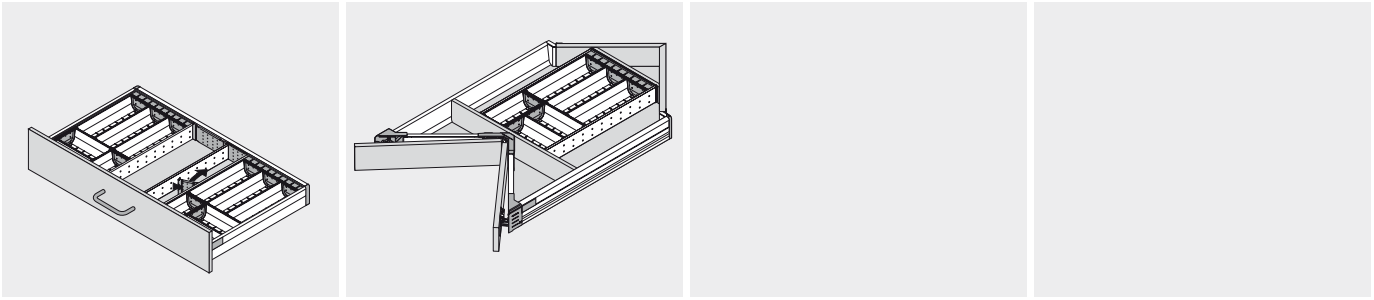

SPACE CORNER

Juego universal

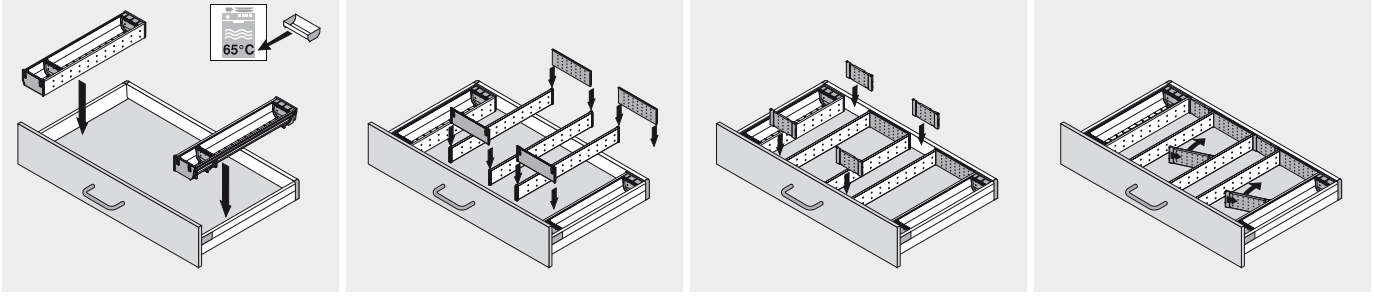

Juego universal

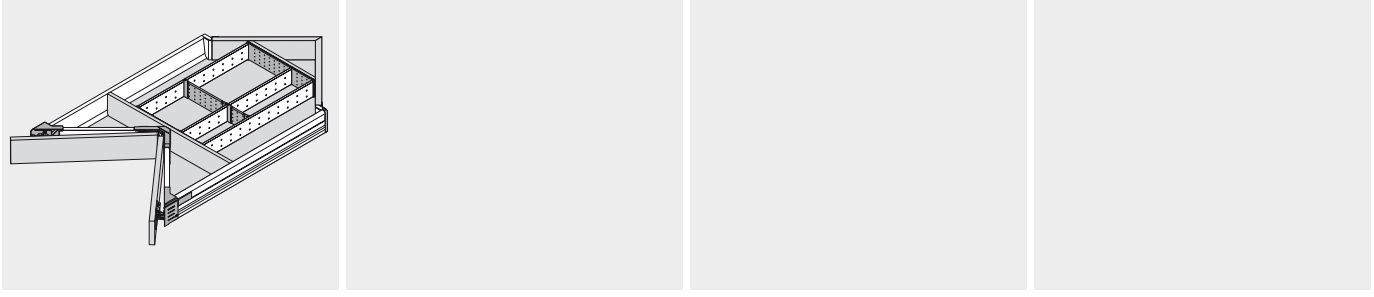

SPACE CORNER

Cortador de papel – ZSZ.0xF0 con divisiones internas

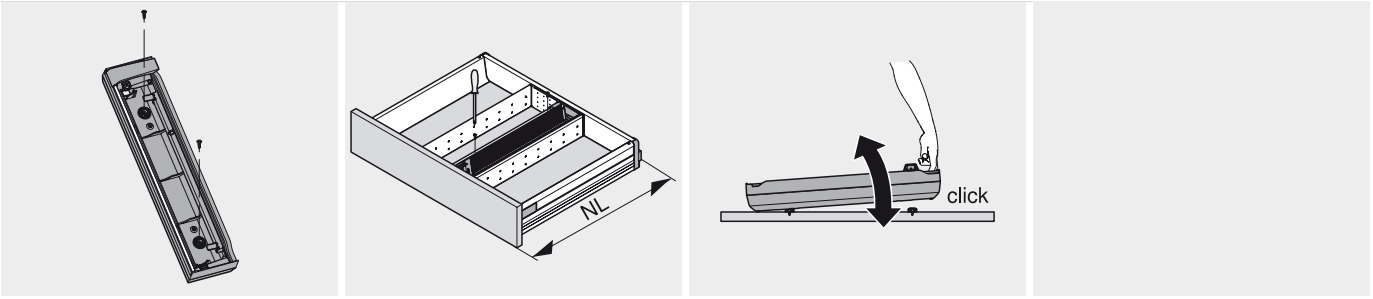

Montaje

Cortador de papel – ZSZ.0xF0 sin divisiones internas

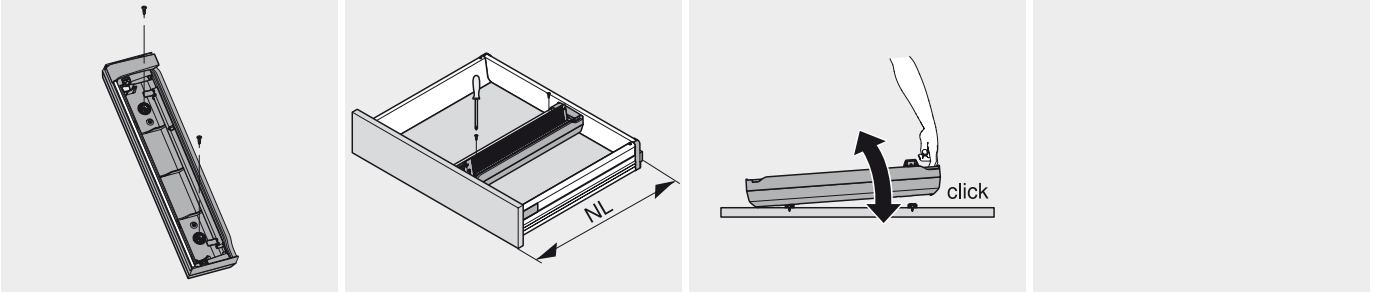

Montaje

Portacuchillos – ZSZ.02M0 con división en compartimentos

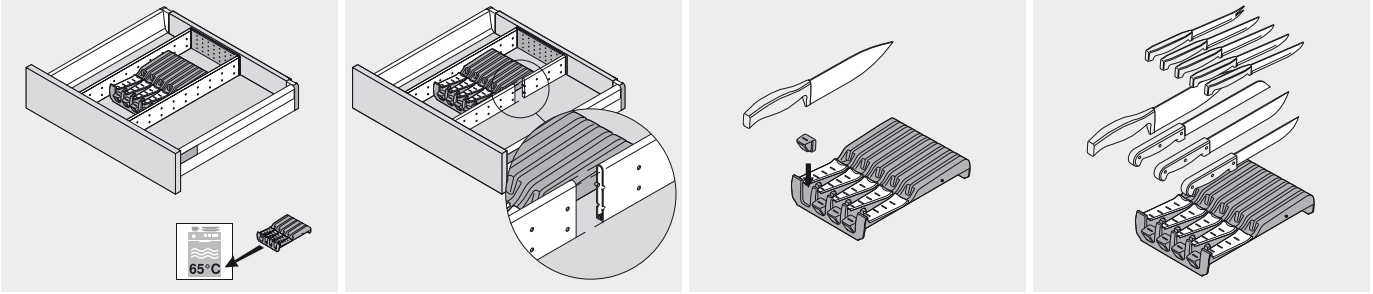

Montaje

Portacuchillos – ZSZ.02M0 sin división en compartimentos

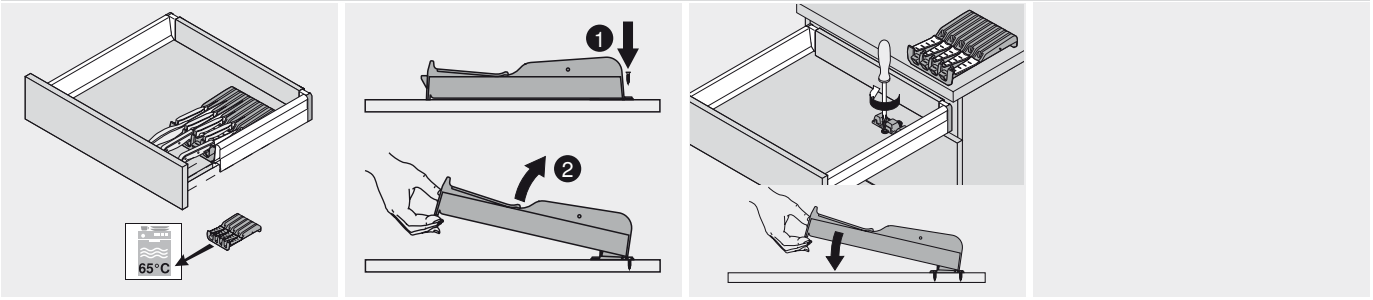

Montaje

TANDEMBOX – sistema de extensión

► ORGA-LINE para TANDEMBOX plus

►► Cacerolero/cacerolero interior

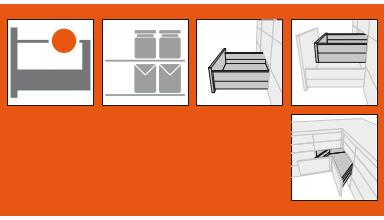

Aplicación – provisiones

Despensa



- Sistema flexible de subdivisiones ORGA-LINE
- Con separadores transversales para cortar a medida en caso de anchos de cuerpo especiales y SPACE CORNER
- Se monta sin herramientas
- Para cacerolero TANDEMBOX plus, elemento de base, altura D con BOXSIDE de doble pared
- Para largos nominales de 450 a 650 mm
- Recomendación: ancho cuerpo de mueble de 300 a 1200 mm

Elementos de base

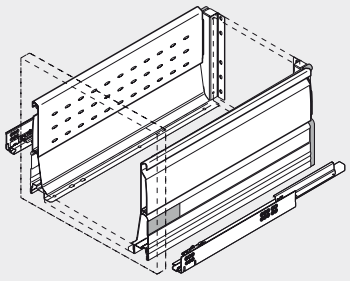

Información de pedido

Anchos de cuerpo estándar

Divisiones transversales cortadas a medida

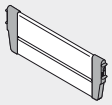

Ancho cuerpo de mueble KB	blanco, gris Acero
300 mm	Z40H177S
400 mm	Z40H277S
450 mm	Z40H327S
500 mm	Z40H377S
550 mm	Z40H427S
600 mm	Z40H477S
800 mm	Z40H677S
900 mm	Z40H777S
1000 mm	Z40H877S
1200 mm	Z40H1077S

Separador longitudinal



Largo	blanco, gris Acero
100 mm	Z43H100S.01

Recomendación

Ancho cuerpo de mueble KB (mm)	Largo nominal NL (mm)				
	450	500	550	600	650
300	1 separador transversal	2 separadores transversales			
400					
450	1 separador transversal, 2 separadores longitudinales	2 separadores transversales, 3 separadores longitudinales			
500					
550					
600					
800	1 separador transversal, 3 separadores longitudinales	2 separadores transversales, 6 separadores longitudinales			
900					
1000					
1200					

Anchos de cuerpo estándar y SPACE CORNER

Separador transversal para cortar a medida



Corte
Ancho int. d. cuerpo LW - 91 mm

P. cortar a medida, 1077 mm	Ref.
Aluminio	Z40H1077A
blanco, gris	

Alojamiento de divisor transversal



Plástico	Ref.
RAL 7037 gris polvo	Z40H000A
Pedir 2 separadores transversales	

Recomendación

Ancho cuerpo de mueble KB (mm)	Largo nominal NL (mm)				
	450	500	550	600	650
Anchos de cuerpo especiales	Separador transversal para cortar a medida, Soporte para divisores transversales y longitudinales (cantidad ver arriba)				
	Largo nominal NL (mm)				
	600			650	
SPACE CORNER	1 separador transv. p. cortar a medida, 2 alojamientos de separador transversal, 2 separadores longitudinales				

Separador longitudinal



Largo	blanco, gris Acero
100 mm	Z43H100S.01

Indicaciones para los laterales

Elementos de base		
30/50/65 kg altura D	404	406
SPACE CORNER-altura D	414	
Visión general – ORGA-LINE para TANDEMBOX plus		443
Accesorios – ORGA-LINE		470
Montaje, desmontaje y ajuste		474
Para más información técnica		804

Aplicación – platos

Almacenar



- Soporte para platos ORGA-LINE para almacenaje y transporte de platos
- Para cacerolero TANDEMBOX plus, elemento de base, altura D con BOXSIDE de doble pared
- Para largos nominales de 450 a 650 mm
- Recomendación: ancho cuerpo de mueble de 400 a 1200 mm

Elementos de base

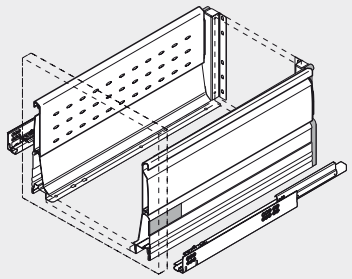

Información de pedido

Anchos de cuerpo estándar, anchos especiales y SPACE CORNER

Soportes para platos

	Ref.
RAL 7037 gris polvo	ZTH.0350
Diámetro de los platos	180 - 320 mm
Altura apilamiento de los platos	144 mm
Altura total	171 mm

Recomendación

Anchos de cuerpo estándar y especiales

Ancho cuerpo de mueble KB (mm)	Largo nominal NL (mm)				
	450	500	550	600	650
de 400	2 soportes para platos				
de 800	4 soportes para platos				
de 1000	6 soportes para platos				

SPACE CORNER

Cota de trabajo PL (mm)	Largo nominal NL (mm)	
	600	650
a 1050	2 soportes para platos	
de 1050	3 soportes para platos	

Indicaciones para los laterales

Elementos de base		
30/50/65 kg altura D	404	406
SPACE CORNER-altura D	414	

Visión general – ORGA-LINE para TANDEMBOX plus 443
Accesorios – ORGA-LINE 470
Montaje, desmontaje y ajuste 474
Para más información técnica 804

TANDEMBOX – sistema de extensión

► ORGA-LINE para TANDEMBOX plus

►► Cacerolero/cacerolero interior

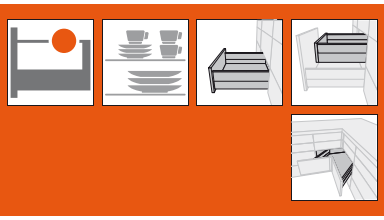

Aplicación – envases de plástico

Almacenar



- Sistema flexible de subdivisiones ORGA-LINE
- Con separadores transversales para cortar a medida en caso de anchos de cuerpo especiales y SPACE CORNER
- Se monta sin herramientas
- Para cacerolero TANDEMBOX plus, elemento de base, altura D con BOXSIDE de doble pared
- Para largos nominales de 450 a 650 mm
- Recomendación: ancho cuerpo de mueble de 300 a 1200 mm

Elementos de base

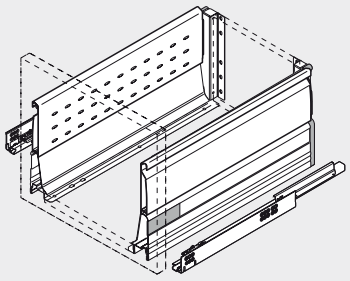

Información de pedido

Anchos de cuerpo estándar

Divisiones transversales cortadas a medida

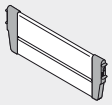

Ancho cuerpo de mueble KB	blanco, gris Acero
300 mm	Z40H177S
400 mm	Z40H277S
450 mm	Z40H327S
500 mm	Z40H377S
550 mm	Z40H427S
600 mm	Z40H477S
800 mm	Z40H677S
900 mm	Z40H777S
1000 mm	Z40H877S
1200 mm	Z40H1077S

Separador longitudinal



Largo	blanco, gris Acero
100 mm	Z43H100S.01

Recomendación

Ancho cuerpo de mueble KB (mm)	Largo nominal NL (mm) 450	500	550	600	650
300	1 separador transversal				
400					
450	1 separador transversal, 2 separadores longitudinales				
500					
550					
600					
800	1 separador transversal, 3 separadores longitudinales				
900					
1000					
1200					

Anchos de cuerpo estándar y SPACE CORNER

Separador transversal para cortar a medida



Corte
Ancho int. d. cuerpo LW - 91 mm

P. cortar a medida, 1077 mm	Ref.
Aluminio	Z40H1077A
blanco, gris	

Alojamiento de divisor transversal



Plástico	Ref.
RAL 7037 gris polvo	Z40H000A
Pedir 2 separadores transversales	

Recomendación

Ancho cuerpo de mueble KB (mm)	Largo nominal NL (mm) 450	500	550	600	650
Anchos de cuerpo especiales	Separador transversal para cortar a medida, Soporte para divisores transversales y longitudinales (cantidad ver arriba)				
	Largo nominal NL (mm)				
				600	650
SPACE CORNER	1 separador transv. p. cortar a medida, 2 alojamientos de separador transversal, 2 separadores longitudinales				

Separador longitudinal



Largo	blanco, gris Acero
100 mm	Z43H100S.01

Indicaciones para los laterales

Elementos de base		
30/50/65 kg altura D	404	406
SPACE CORNER-altura D	414	

Visión general – ORGA-LINE para TANDEMBOX plus 443
Accesorios – ORGA-LINE 470
Montaje, desmontaje y ajuste 474
Para más información técnica 804

Aplicación – utensilios de fregado

Fregadero



- Sistema flexible de subdivisiones ORGA-LINE
- Con separadores transversales para cortar a medida en caso de anchos de cuerpo estándar y especiales
- Se monta sin herramientas
- Para cacerolero TANDEMBOX plus, elemento de base, mueble del fregadero, altura D con BOXSIDE de doble pared
- Para largos nominales de 450 a 650 mm
- Recomendación: ancho cuerpo de mueble de 900 a 1200 mm

Elementos de base

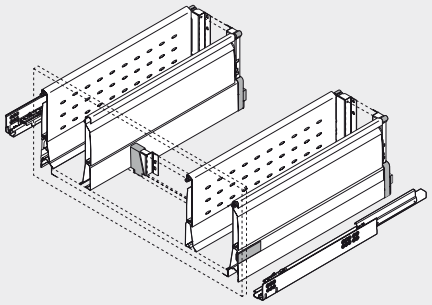

Información de pedido

Anchos de cuerpo estándar y especiales

Separador transversal para cortar a medida



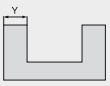

Corte
Ancho del fondo Y - 16 mm

P. cortar a medida, 1077 mm	Ref.
Aluminio	Z40H1077A
blanco, gris	

Alojamiento de divisor transversal



Plástico	Ref.
RAL 7037 gris polvo	Z40H000A
Pedir 2 separadores transversales	

Recomendación

Ancho cuerpo de mueble KB (mm)	Largo nominal NL (mm)				
	450	500	550	600	650
900 - 1200	2 separadores transversales por lado, 8 alojamientos de separador transversal				

Indicaciones para los laterales

Elementos de base	
30/50/65 kg altura D	422
Visión general – ORGA-LINE para TANDEMBOX plus	443
Accesorios – ORGA-LINE	470
Montaje, desmontaje y ajuste	474
Para más información técnica	804



Aplicación – cacerolero para la basura/productos de limpieza

Fregadero



- Sistema flexible de subdivisiones ORGA-LINE
- Tina para botellas de inox de fácil limpieza
- Pared intermedia para separar el cacerolero de la basura de los productos de limpieza
- Para cacerolero TANDEMBOX plus, elemento de base, altura D con BOXSIDE de doble pared
- Para largos nominales de 450 a 650 mm
- Recomendación: ancho cuerpo de mueble de 900 a 1200 mm

Elementos de base

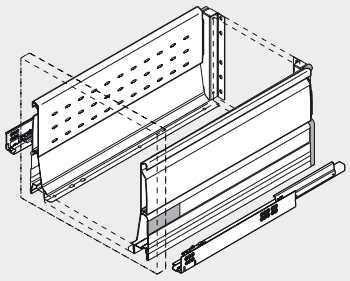

Información de pedido

Anchos de cuerpo estándar y especiales

Conjunto botellero

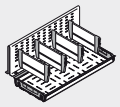

Largo nominal NL	blanco, gris Acero
450 mm	ZFI.30BZS4N
500 mm	ZFI.30BZS6N
550 mm	ZFI.30BZS7N
600 mm	ZFI.30BZS8N
650 mm	ZFI.30BZS9N

Tabique de separación

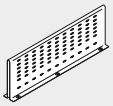

Largo nominal NL	blanco, gris Acero
450 mm	Z46C420S.E2
500 mm	Z46C470S.E2
550 mm	Z46C520S.E2
600 mm	Z46C570S.E2
650 mm	Z46C620S.E2

Recomendación

Ancho cuerpo de mueble KB (mm)	Largo nominal NL (mm)				
	450	500	550	600	650
900	1 conjunto botellero, 1 pared intermedia				
1000					
1200					
Anchos de cuerpo especiales					

Indicaciones para los laterales

Elementos de base	
30/50/65 kg altura D	404

Visión general – ORGA-LINE para TANDEMBOX plus 443
Accesorios – ORGA-LINE 470
Montaje, desmontaje y ajuste 474
Para más información técnica 804

Aplicación – provisiones abiertas

Preparación



- Sistema flexible de subdivisiones ORGA-LINE
- Con separadores transversales para cortar a medida en caso de anchos de cuerpo especiales y SPACE CORNER
- Se monta sin herramientas
- Para cacerolero TANDEMBOX plus, elemento de base, altura D con BOXSIDE de doble pared
- Para largos nominales de 450 a 650 mm
- Recomendación: ancho cuerpo de mueble de 300 a 1200 mm

Elementos de base

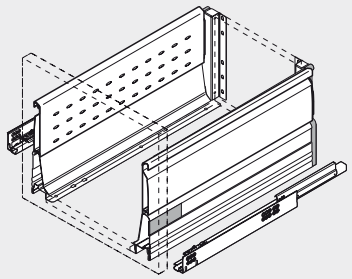

Información de pedido

Anchos de cuerpo estándar

Divisiones transversales cortadas a medida

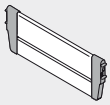

Ancho cuerpo de mueble KB	blanco, gris Acero
300 mm	Z40H177S
400 mm	Z40H277S
450 mm	Z40H327S
500 mm	Z40H377S
550 mm	Z40H427S
600 mm	Z40H477S
800 mm	Z40H677S
900 mm	Z40H777S
1000 mm	Z40H877S
1200 mm	Z40H1077S

Separador longitudinal



Largo	blanco, gris Acero
100 mm	Z43H100S.01

Recomendación

Ancho cuerpo de mueble KB (mm)	Largo nominal NL (mm)				
	450	500	550	600	650
300	1 separador transversal	2 separadores transversales			
400					
450	1 separador transversal, 2 separadores longitudinales	2 separadores transversales, 3 separadores longitudinales			
500					
550					
600					
800	1 separador transversal, 3 separadores longitudinales	2 separadores transversales, 6 separadores longitudinales			
900					
1000					
1200					

Anchos de cuerpo estándar y SPACE CORNER

Separador transversal para cortar a medida



Corte
Ancho int. d. cuerpo LW - 91 mm

P. cortar a medida, 1077 mm	Ref.
Aluminio	Z40H1077A
blanco, gris	

Alojamiento de divisor transversal



Plástico	Ref.
RAL 7037 gris polvo	Z40H000A
Pedir 2 separadores transversales	

Recomendación

Ancho cuerpo de mueble KB (mm)	Largo nominal NL (mm)				
	450	500	550	600	650
Anchos de cuerpo especiales	Separador transversal para cortar a medida, Soporte para divisores transversales y longitudinales (cantidad ver arriba)				
	Largo nominal NL (mm)				
	600		650		
SPACE CORNER	1 separador transv. p. cortar a medida, 2 alojamientos de separador transversal, 2 separadores longitudinales				

Separador longitudinal



Largo	blanco, gris Acero
100 mm	Z43H100S.01

Indicaciones para los laterales

Elementos de base		
30/50/65 kg altura D	404	406
SPACE CORNER-altura D	414	

Visión general – ORGA-LINE para TANDEMBOX plus 443
Accesorios – ORGA-LINE 470
Montaje, desmontaje y ajuste 474
Para más información técnica 804

TANDEMBOX – sistema de extensión

► ORGA-LINE para TANDEMBOX plus

►► Cacerolero/cacerolero interior

Aplicación – especias

Preparación



- Especiero extraíble con sujeción al fondo
- Para recipientes de especias de distintos tamaños
- Para cacerolero TANDEMBOX plus, elemento de base, altura D con BOXSIDE de doble pared
- Para largos nominales de 450 a 650 mm
- Recomendación: ancho cuerpo de mueble de 300 a 450 mm

Elementos de base

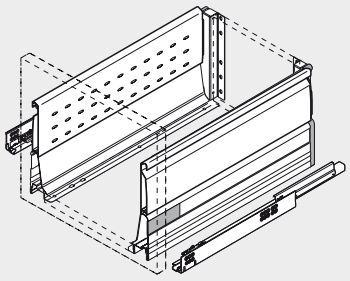

Información de pedido

Anchos de cuerpo estándar

Especiero

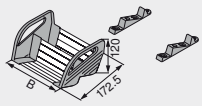

Ancho cuerpo de mueble KB	Ancho	Ref.
300 mm	212 mm	ZFZ.30G0I
400 mm	312 mm	ZFZ.40G0I
450 mm	362 mm	ZFZ.45G0I
Acero inoxidable		

Divisiones transversales cortadas a medida



Ancho cuerpo de mueble KB	blanco, gris Acero
300 mm	Z40H177S
400 mm	Z40H277S
450 mm	Z40H327S

Separador longitudinal



Largo	blanco, gris Acero
100 mm	Z43H100S.01

Recomendación

Ancho cuerpo de mueble KB (mm)	Largo nominal NL (mm) 450	500	550	600	650
300	2 especieros, 1 separador transversal			2 especieros, 2 separadores transversales	
400					
450	2 especieros, 1 separador transversal, 2 separadores longitudinales			2 especieros, 2 separadores transversales, 3 separadores longitudinales	

Anchos de cuerpo especiales

Especiero

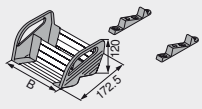

Ancho cuerpo de mueble KB	Ancho	Ref.
300 mm	212 mm	ZFZ.30G0I
400 mm	312 mm	ZFZ.40G0I
450 mm	362 mm	ZFZ.45G0I
Acero inoxidable		

Separador transversal para cortar a medida



Corte
Ancho int. d. cuerpo LW - 91 mm

P. cortar a medida, 1077 mm	Ref.
Aluminio	Z40H1077A
blanco, gris	

Recomendación

Ancho cuerpo de mueble KB (mm)	Largo nominal NL (mm) 450	500	550	600	650
Anchos de cuerpo especiales	2 especieros, separadores transversales para cortar a medida, soporte de separador transversal, separador longitudinal (cantidad ver arriba)				

Alojamiento de divisor transversal



Plástico	Ref.
RAL 7037 gris polvo	Z40H000A
Pedir 2 separadores transversales	

Separador longitudinal



Largo	blanco, gris Acero
100 mm	Z43H100S.01

Indicaciones para los laterales

Elementos de base		
30/50/65 kg altura D	404	406
Visión general – ORGA-LINE para TANDEMBOX plus	443	
Accesorios – ORGA-LINE	470	
Montaje, desmontaje y ajuste	474	
Para más información técnica	804	

Aplicación – botellas

Preparación



- Sistema flexible de subdivisiones ORGA-LINE
- Tina para botellas de inox de fácil limpieza
- Se monta sin herramientas
- Para cacerolero TANDEMBOX plus, elemento de base, altura D con BOXSIDE de doble pared
- Para largos nominales de 450 a 650 mm
- Recomendación: ancho cuerpo de mueble de 275 a 300 mm

Elementos de base

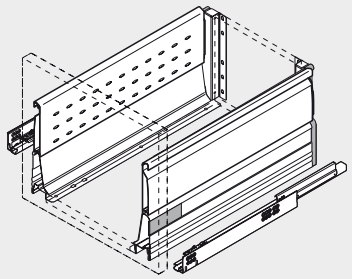

Información de pedido

Anchos de cuerpo estándar

Espacio para botellas

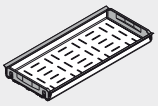

Largo nominal NL	Ancho cuerpo de mueble KB 275 mm	Ancho cuerpo de mueble KB 300 mm
450 mm		Z48.30B0I4
500 mm	Z48.27B0I6	Z48.30B0I6
550 mm	Z48.27B0I7	Z48.30B0I7
600 mm	Z48.27B0I8	Z48.30B0I8
650 mm		Z48.30B0I9

Divisiones transversales cortadas a medida



Ancho cuerpo de mueble KB	blanco, gris Acero
275 mm	Z40H152S
300 mm	Z40H177S

Recomendación

Ancho cuerpo de mueble KB (mm)	Largo nominal NL (mm) 450	500	550	600	650
275	1 espac. para botellas, 3 separadores transversales	1 espac. para botellas, 4 separadores transversales		1 espac. para botellas, 5 separadores transversales	
300					

Indicaciones para los laterales

Elementos de base		
30/50/65 kg altura D	404	406

Visión general – ORGA-LINE para TANDEMBOX plus 443
Accesorios – ORGA-LINE 470
Montaje, desmontaje y ajuste 474
Para más información técnica 804



Aplicación – botellas/tablas de cortar

Preparación



- Sistema flexible de subdivisiones ORGA-LINE
- Tina para botellas de inox de fácil limpieza
- Pared intermedia para separar botellas y tablas de cortar
- Para cacerolero TANDEMBOX plus, elemento de base, altura D con BOXSIDE de doble pared
- Para largos nominales de 450 a 650 mm
- Recomendación: ancho cuerpo de mueble de 400 a 600 mm

Elementos de base

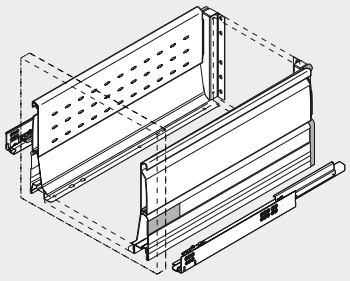

Información de pedido

Anchos de cuerpo estándar

Conjunto botellero

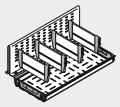

Largo nominal NL	blanco, gris Acero
450 mm	ZFI.30BZS4N
500 mm	ZFI.30BZS6N
550 mm	ZFI.30BZS7N
600 mm	ZFI.30BZS8N
650 mm	ZFI.30BZS9N

Tabique de separación

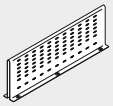

Largo nominal NL	blanco, gris Acero
450 mm	Z46C420S.E2
500 mm	Z46C470S.E2
550 mm	Z46C520S.E2
600 mm	Z46C570S.E2
650 mm	Z46C620S.E2

Recomendación

Ancho cuerpo de mueble KB (mm)	Largo nominal NL (mm)				
	450	500	550	600	650
400	1 conjunto botellero				
450					
500	1 conjunto botellero, 1 pared intermedia				
550					
600	1 conjunto botellero, 2 paredes intermedias				

Indicaciones para los laterales

Elementos de base	
30/50/65 kg altura D	404

Visión general – ORGA-LINE para TANDEMBOX plus 443
Accesorios – ORGA-LINE 470
Montaje, desmontaje y ajuste 474
Para más información técnica 804

Aplicación – cacerolas/tapas/sartenes/cubertería de cocina

Cocinar



- Sistema flexible de subdivisiones ORGA-LINE
- Con separadores transversales para cortar a medida en caso de anchos de cuerpo especiales
- Se monta sin herramientas
- Para cacerolero TANDEMBOX plus, elemento de base, altura D con BOXSIDE de doble pared
- Para largos nominales de 450 a 650 mm
- Recomendación: ancho cuerpo de mueble de 600 a 1200 mm

Elementos de base

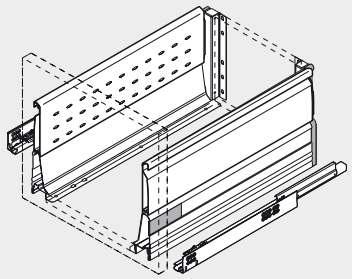

Información de pedido

Anchos de cuerpo estándar

Divisiones transversales cortadas a medida

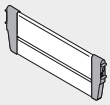

Ancho cuerpo de mueble KB	blanco, gris Acero
600 mm	Z40H477S
800 mm	Z40H677S
900 mm	Z40H777S
1000 mm	Z40H877S
1200 mm	Z40H1077S

Separador longitudinal



Largo	blanco, gris Acero
100 mm	Z43H100S.01

Recomendación

Ancho cuerpo de mueble KB (mm)	Largo nominal NL (mm)				
	450	500	550	600	650
600	1 separador transversal, 2 separadores longitudinales	2 separadores transversales, 3 separadores longitudinales			
800 900 1000 1200	1 separador transversal, 3 separadores longitudinales	2 separadores transversales, 6 separadores longitudinales			

Anchos de cuerpo especiales

Separador transversal para cortar a medida



Corte
Ancho int. d. cuerpo LW - 91 mm

P. cortar a medida, 1077 mm	Ref.
Aluminio	Z40H1077A
blanco, gris	

Alojamiento de divisor transversal



Plástico	Ref.
RAL 7037 gris polvo	Z40H000A
Pedir 2 separadores transversales	

Recomendación

Ancho cuerpo de mueble KB (mm)	Largo nominal NL (mm)				
	450	500	550	600	650
Anchos de cuerpo especiales	Separador transversal para cortar a medida, Soporte para divisores transversales y longitudinales (cantidad ver arriba)				

Separador longitudinal



Largo	blanco, gris Acero
100 mm	Z43H100S.01

Indicaciones para los laterales

Elementos de base		
30/50/65 kg altura D	404	406
Visión general – ORGA-LINE para TANDEMBOX plus		443
Accesorios – ORGA-LINE		470
Montaje, desmontaje y ajuste		474
Para más información técnica		804

TANDEMBOX – sistema de extensión

► ORGA-LINE para TANDEMBOX plus

►► Cacerolero/cacerolero interior

Aplicación – ingredientes para hornear

Cocinar

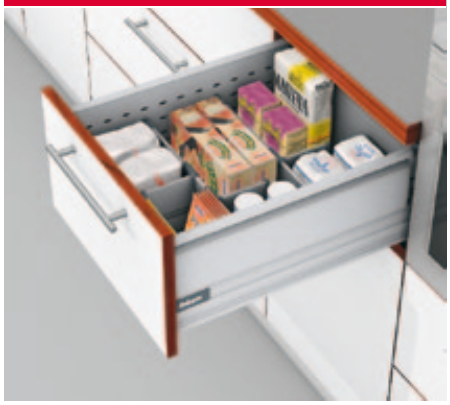

- Sistema flexible de subdivisiones ORGA-LINE
- Con separadores transversales para cortar a medida en caso de anchos de cuerpo especiales
- Se monta sin herramientas
- Para cacerolero TANDEMBOX plus, elemento de base, altura D con BOXSIDE de doble pared
- Para largos nominales de 450 a 650 mm
- Recomendación: ancho cuerpo de mueble de 300 a 1200 mm

Elementos de base

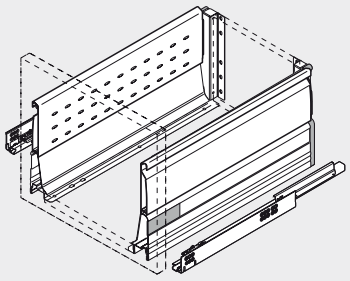

Información de pedido

Anchos de cuerpo estándar

Divisiones transversales cortadas a medida

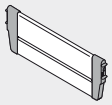

Ancho cuerpo de mueble KB	blanco, gris Acero
300 mm	Z40H177S
400 mm	Z40H277S
450 mm	Z40H327S
500 mm	Z40H377S
550 mm	Z40H427S
600 mm	Z40H477S
800 mm	Z40H677S
900 mm	Z40H777S
1000 mm	Z40H877S
1200 mm	Z40H1077S

Separador longitudinal



Largo	blanco, gris Acero
100 mm	Z43H100S.01

Recomendación

Ancho cuerpo de mueble KB (mm)	Largo nominal NL (mm)				
	450	500	550	600	650
300	1 separador transversal	2 separadores transversales			
400					
450	1 separador transversal, 2 separadores longitudinales	2 separadores transversales, 3 separadores longitudinales			
500					
550					
600					
800	1 separador transversal, 3 separadores longitudinales	2 separadores transversales, 6 separadores longitudinales			
900					
1000					
1200					

Anchos de cuerpo especiales

Separador transversal para cortar a medida



Corte
Ancho int. d. cuerpo LW - 91 mm

P. cortar a medida, 1077 mm	Ref.
Aluminio	Z40H1077A
blanco, gris	

Alojamiento de divisor transversal



Plástico	Ref.
RAL 7037 gris polvo	Z40H000A
Pedir 2 separadores transversales	

Recomendación

Ancho cuerpo de mueble KB (mm)	Largo nominal NL (mm)				
	450	500	550	600	650
Anchos de cuerpo especiales	Separador transversal para cortar a medida, Soporte para divisores transversales y longitudinales (cantidad ver arriba)				

Separador longitudinal



Largo	blanco, gris Acero
100 mm	Z43H100S.01

Indicaciones para los laterales

Elementos de base		
30/50/65 kg altura D	404	406
Visión general – ORGA-LINE para TANDEMBOX plus		443
Accesorios – ORGA-LINE		470
Montaje, desmontaje y ajuste		474
Para más información técnica		804

Aplicación – bandejas/moldes para hornear

Cocinar



- Sistema flexible de subdivisiones ORGA-LINE
- Pared intermedia para separar bandejas y moldes de repostería
- Para cacerolero TANDEMBOX plus, elemento de base, altura D con BOXSIDE de doble pared
- Para largos nominales de 450 a 650 mm
- Recomendación: ancho cuerpo de mueble de 300 a 500 mm

Elementos de base

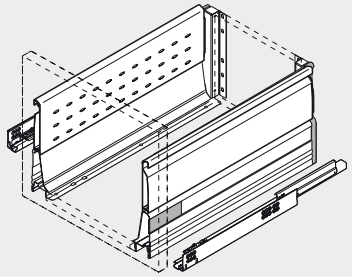

Información de pedido

Anchos de cuerpo estándar

Tabique de separación

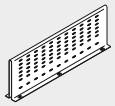

Largo nominal NL	blanco, gris Acero
450 mm	Z46C420S.E2
500 mm	Z46C470S.E2
550 mm	Z46C520S.E2
600 mm	Z46C570S.E2
650 mm	Z46C620S.E2

Recomendación

Ancho cuerpo de mueble KB (mm)	Largo nominal NL (mm)				
	450	500	550	600	650
300	1 pared intermedia				
400	2 paredes intermedias				
450					
de 500	3 paredes intermedias				

Indicaciones para los laterales

Elementos de base	
30/50/65 kg altura D	404

Visión general – ORGA-LINE para TANDEMBOX plus 443
Accesorios – ORGA-LINE 470
Montaje, desmontaje y ajuste 474
Para más información técnica 804

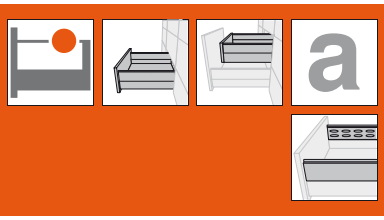

Soportes para platos

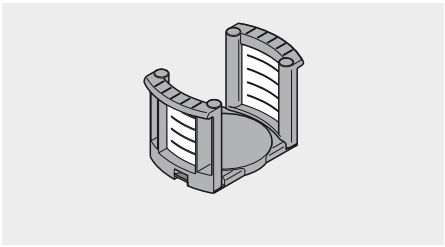

- Soportes para platos
- Se adapta a distintos tamaños de platos mediante el ajuste de los módulos
- Extraíble
- Material: plástico/acero inoxidable

	Ref.
RAL 7037 gris polvo	ZTH.0350
Diámetro de los platos	180 - 320 mm
Altura apilamiento de los platos	144 mm
Altura total	171 mm

Especiero

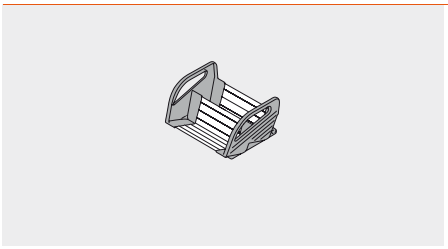

- Especiero
- Seguro antideslizamiento mediante fijación flexible en el suelo
- Extraíble
- Para especieros de todos los tamaños
- Material: plástico/acero inoxidable

Ancho cuerpo de mueble KB	Ancho	Ref.
300 mm	212 mm	ZFZ.30G0I
400 mm	312 mm	ZFZ.40G0I
450 mm	362 mm	ZFZ.45G0I
Acero inoxidable		

Juego de accesorios de cocina



Juego de accesorios de cocina, que consta de:
- 1 x cortador de papel para papel film
- 1 x cortador de papel para papel aluminio
- 1 x soporte para cuchillos
- 2 soportes para platos
- 2 x especieros para un ancho de cuerpo KB de 300 mm

	Ref.
Juego de accesorios de cocina	ZOU.30U1I

Separador transversal para cortar a medida



- Separador transversal para cortar a medida
- Material: aluminio

P. cortar a medida, 1077 mm	Ref.
blanco, gris	Z40H1077A

Corte

Ancho int. d. cuerpo LW - 91 mm
Apto para anchos de cuerpo de mueble KB 1200 mm

Alojamiento de divisor transversal

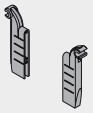

- Alojamiento divisor transversal para guardacuerpo
- Unión del separador transversal con su alojamiento por inserción
- Fijación por inserción y atornillado
- Material: plástico

RAL 7037 gris polvo	Ref.
Plástico	Z40H0002.R

Guardacuerpo transversal para cortar a medida

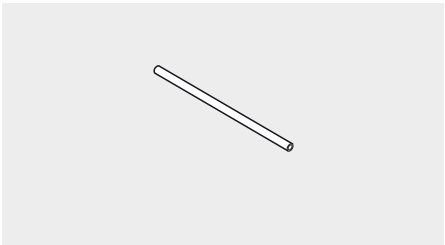

- Guardacuerpo transversal no ajustable para cortar a medida
- Material: aluminio

P. cortar a medida, 1094 mm	Ref.
blanco, gris	ZRG.1094U

Corte

Ancho int. d. cuerpo LW - 68 mm
Apto para anchos de cuerpo de mueble KB 1200 mm

Soporte de guardacuerpo transversal



- Soporte transversal para dos guardacuerpos transversales
- Unión del guardacuerpo con el soporte de guardacuerpo por inserción
- Fijación por inserción y atornillado
- Material: plástico

	Ref.
RAL 7037 gris polvo	ZRU.00Z0

Separador longitudinal



- División guardacuerpo
- Fijación mediante enchufe en el guardacuerpo
- Material: plástico

	Ref.
RAL 7037 gris polvo	ZRU.00F0

TANDEMBOX – sistema de extensión

► ORGA-LINE para TANDEMBOX plus

►► Montaje, desmontaje y ajuste

Provisiones/recip. de plástico/cacerolas/ingredientes de repostería

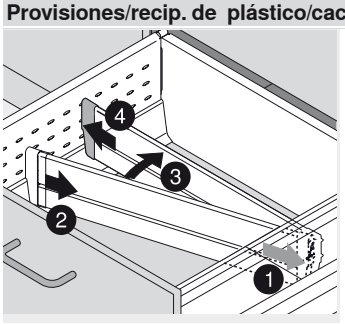



BOXSIDE de doble pared – Z37H

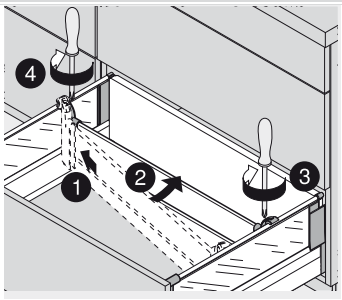

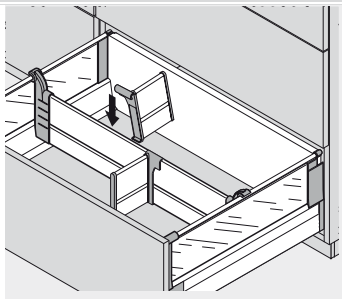

BOXSIDE de vidrio – Z36H000G.02

Soportes para platos – ZTH.0350

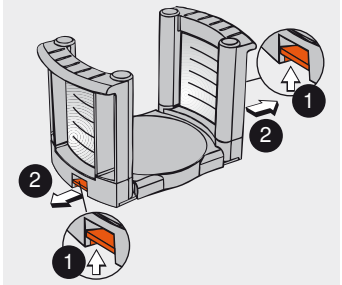

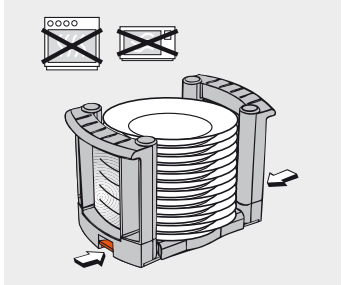

Cacerolero para la basura

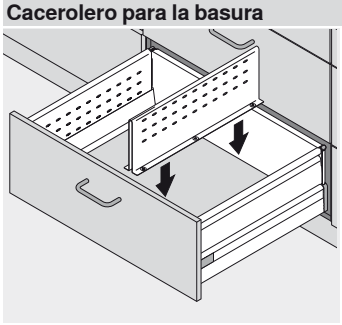

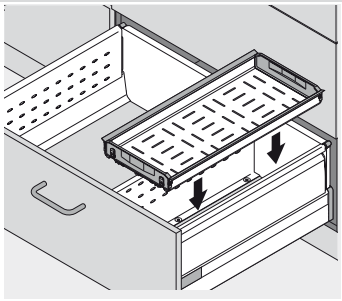

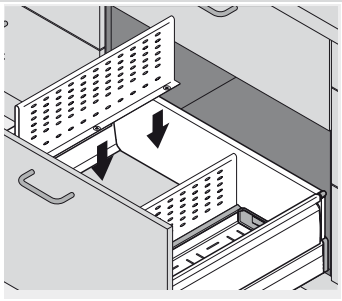

Especiero – ZFZ.xxG01

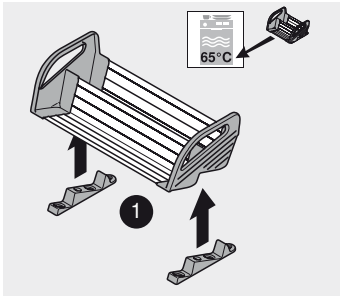

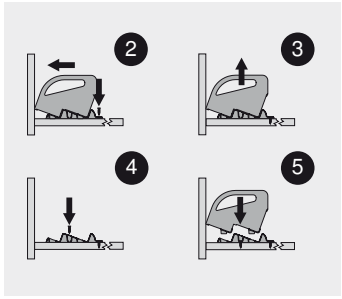

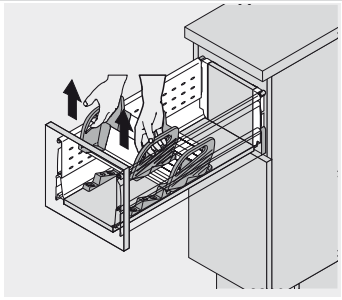

Botellas

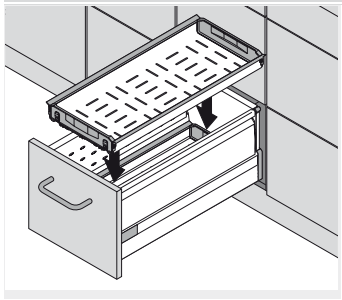

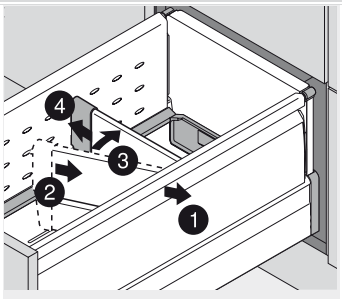

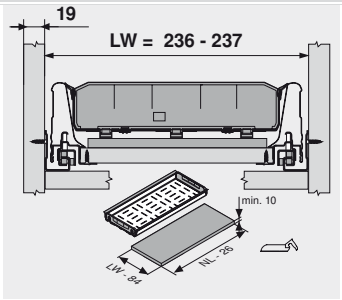

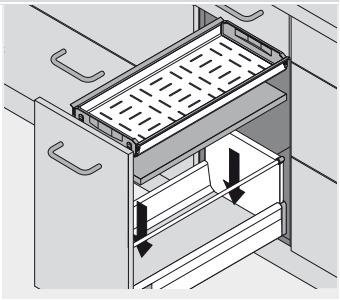

Para espesores de pared de 19 mm y ancho de cuerpo de mueble de 275 mm

Mayor libertad de diseño gracias al sistema eléctrico de apertura asistida



Una breve presión del frente sin tirador o la extracción suave del mismo bastan para abrir automáticamente cajones y caceroleros, gracias a un sistema de accionamiento eléctrico incorporado. No importa el lugar por el que se toque el frente para abrirlo. Esto proporciona una mayor libertad de uso y movimiento, así como una mayor comodidad en la apertura para cada zona del hogar.

En combinación con BLUMOTION, que ofrece un cierre suave y silencioso, aportamos al movimiento una calidad especial y ofrecemos una nueva libertad de uso y movimiento.



Con la mano, el pie, la rodilla o la cadera: así de fácil puede resultar la apertura



Tanto si se trata del armario inferior o elevado, un solo sistema mueve los módulos extraíbles y las puertas como por arte de magia. Los elementos constitutivos del cableado son iguales. Basta un transformador para la conducción de la electricidad a toda la cocina

Aplicación
- No existe un vínculo rígido con el equipo de accionamiento
- Las extensiones TANDEMBOX se instalan sin modificaciones

Montaje/ensamblaje
- Montaje sin herramientas
- Cableado sencillo
- Plantillas propias

SERVO-DRIVE para TANDEMBOX


Foto simbólica

Cuerpo estándar 478
Armario despensa 486
Juego cacerolero para la basura 492
Mueble del fregadero 494
Cuerpo de mueble con un elemento de extracción individual – perfil de soporte horizontal 500
Cuerpo de mueble con un elemento de extracción individual – soporte de fijación superior 506

a Accesorios


Foto simbólica

Cable de sincronización 479
Soporte de cable 479
Estabilización del frontal 479

Montaje, desmontaje y ajuste


Foto simbólica

Construcción transversal horizontal 482
Construcción transversal vertical 485
Armario despensa 491
Mueble del fregadero 498
Perfil de soporte horizontal 504
Soporte de fijación superior 510
Montaje – transformador de Blum de 72 W 512
Montaje – cableado del transformador de Blum de 72 W 513
Montaje y ajuste 515
Desmontaje 516

Infobox

Utilice el servicio gratuito de **DYNALOG limited** que se incluye en el DVD adjunto.

- DYNAPLAN – planificación del cuerpo a prueba de colisiones, incluyendo la selección de herrajes
- DYNACAT – catálogo electrónico de productos y exportación de datos CAD (dxf, dwg, igs, sat, x_t, jpg)
- DYNASHOP – función de cesta de la compra y pedidos



Pictogramas

- Artículo sólo a petición
- Información general
- Accesorios
- SERVO-DRIVE
- Mueble del fregadero
- Armario despensa con puerta
- Planificación
- Corte
- Elaboración
- Montaje, desmontaje y ajuste

Cuerpo estándar

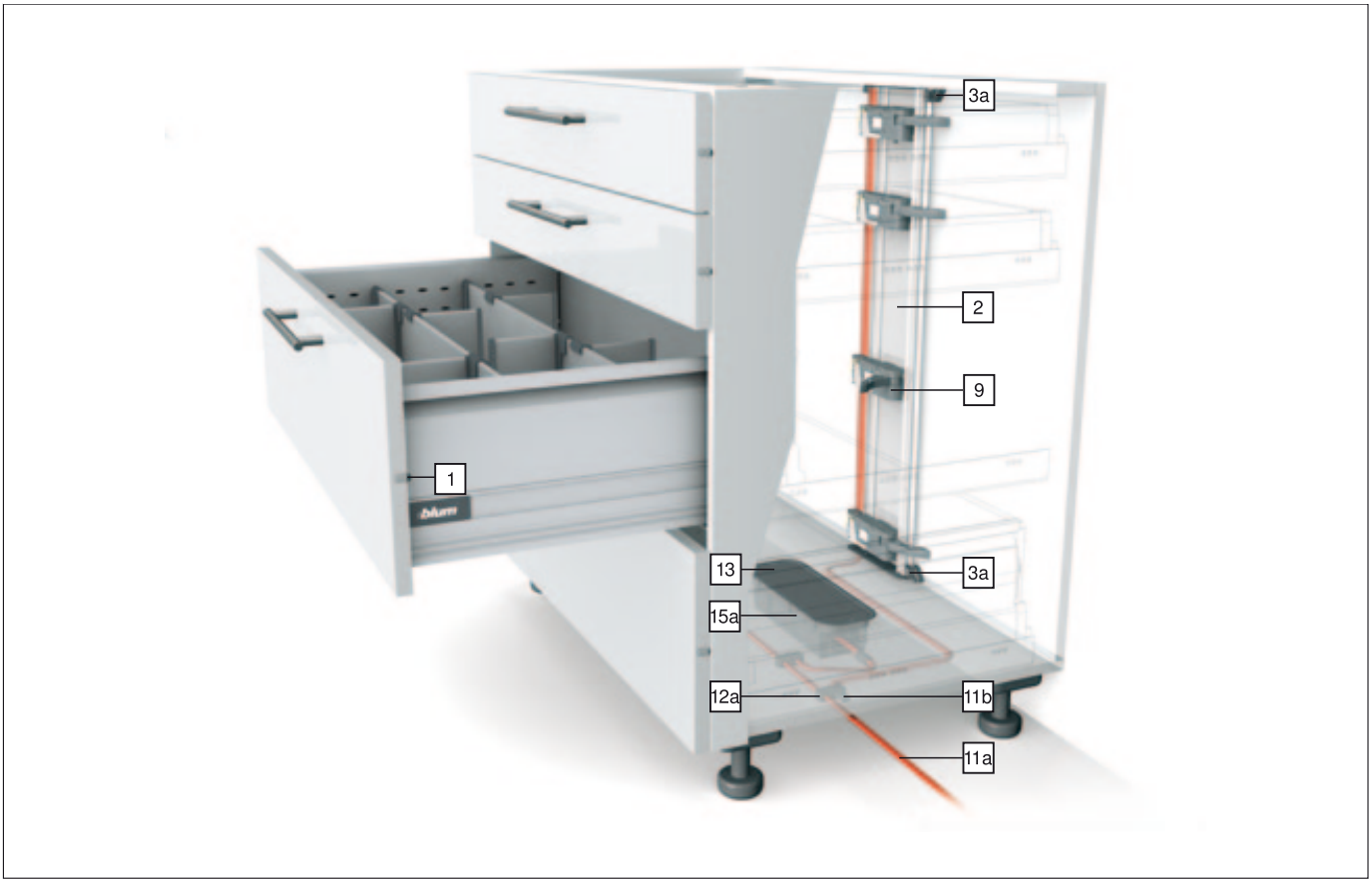

Información de pedido

1	Distanciador de amortiguación de Blum	
	Ø 8 mm	993.0830.01
	Ø 5 mm	993.0530
	Hasta una altura del frente de 300 mm use 2 piezas	
	A partir de una altura del frente de 300 mm use 4 piezas	
	Para las guías de 65 kg use 4 piezas	

2	Perfil de soporte	
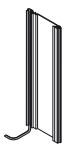	**Aluminio**	
	Largo 650 mm, con cable	Z10T650AA
	Largo 700 mm, con cable	Z10T700AA
	Largo 710 mm, con cable	☎ Z10T710AA
	Largo 750 mm, con cable	Z10T750AA
	Largo 800 mm, con cable	Z10T800AA
	P. cortar a medida, 1170 mm, sin cable	Z10T1170A

Construcción transversal horizontal		
3a	Fijación para perfil de soporte superior/inferior	
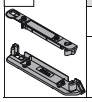	RAL 7037 gris polvo	Z10D01E0
	Plástico	

Travesaño vertical – alternativa a 3a		
3b	Fijación para perfil de soporte inferior/posterior	
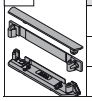	RAL 7037 gris polvo	Z10D01EA
	Plástico	
	Incl. tapa para perfil de soporte	

9	Equipo de accionamiento	
	RAL 7037 gris polvo	Z10A3000.01

10	Soporte para palanca para trasera en madera	
	RAL 7037 gris polvo	Z10A3H00
	Para anchos de cuerpo de mueble de KB 275 - 320 mm en combinación con una trasera en madera	

11	El cable de distribución + protector del extremo del cable	
	P. cortar a medida, 8 m	Z10K800AE
	Se puede utilizar como cable de distribución, cable para el perfil de soporte o cable de comunicación	
	Consta de:	
11a	Cable de distribución	1 x
11b	Protector de extremos de cable	5 x

12	Empalme + protector de extremos de cable	
	negro	Z10V100E
	Consta de:	
12a	Empalme	1 x
11b	Protector de extremos de cable	2 x

Cuerpo estándar

Información de pedido

13 Equipo de alimentación de Blum

72 W

Incluye instrucciones de uso y montaje



Idioma	Ref.
DE, EN, FR, IT, NL	Z10NE020A
DA, EN, FI, NO, SV	Z10NE020B
EN, EL, HR, SR, SL, TR	Z10NE020C
EN, FR, IT, ES, PT	Z10NE020D
PL, SK, CS, HU	Z10NE020E
BG, ET, LV, LT, RO, RU	Z10NE020F
EN (US, CA), FR, ES	Z10NE020G
ZH, EN	Z10NE020H

Definiciones lingüísticas conforme a la norma ISO-639

14 Cable de alimentación eléctrico



Países	
Europa	Z10M200E
CH	Z10M200C
US, CA	Z10M200U
JP	Z10M200J
BR	Z10M200S
BR	Z10M200S.01
UK	Z10M200B
DK	Z10M200D
IL	Z10M200I
AU	Z10M200K
CN	Z10M200N
AR	Z10M200A
IN	Z10M200H
CL	Z10M200L
TW	Z10M200T
ZA	Z10M200Z
Europa, sin enchufe	Z10M200E.OS
US, CA, sin enchufe	Z10M200U.OS

Montaje sobre el fondo

15a Sujeción del transformador



RAL 7037 gris polvo	Z10NG000
Con tapa	
Para transformador de Blum de 72 W	

Montaje en la pared – alternativa a 15a

15b Sujeción del transformador



gris claro	Z10NG120
Para transformador de Blum de 72 W	

a Accesorios

17 Cable de sincronización



Largo	
160 cm	Z10K160S
120 cm	Z10K120S
50 cm	Z10K050S
8 cm	Z10K008S
Dos equipos de accionamiento que funcionan simultáneamente deben estar vinculados mediante el cable de sincronización	

18 Soporte de cable



blanco	Z10K0009
Por ejemplo, para fijar el cable de distribución	

19 Estabilización del frontal



RAL 7037 gris polvo	Z96.10E1
Plástico	

Indicaciones para los laterales

Visión general – SERVO-DRIVE para TANDEMBOX	477	Montaje – transformador de Blum de 72 W	512
Visión general – TANDEMBOX intivo – elementos básicos	295	Cableado	513
Visión general – TANDEMBOX plus – elementos básicos	379	Ajuste	515
Planificación – travesaño horizontal	480	Desmontaje	516
Planificación – travesaño vertical	483	Visión general – ayudas de montaje	705
Montaje – travesaño horizontal	482	Para más información técnica	804
Montaje – travesaño vertical	485		

i Infobox

Recomendamos la planificación del cuerpo a prueba de colisiones con DYNAPLAN que se incluye gratuitamente en el DVD DYNALOG limited.



Cuerpo estándar

Planificación – travesaño horizontal

Cotas cuerpo de mueble

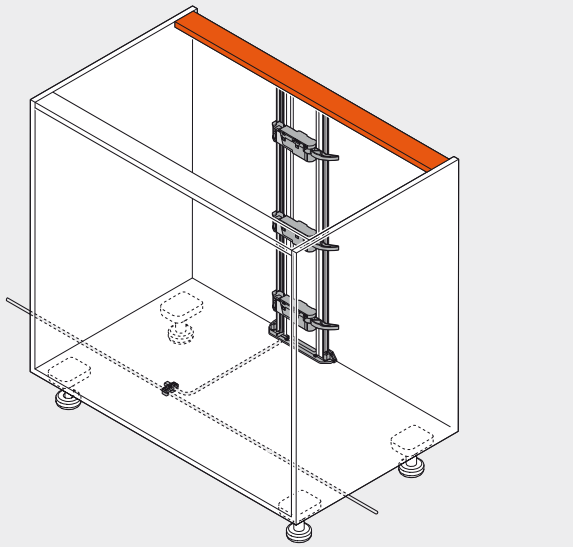

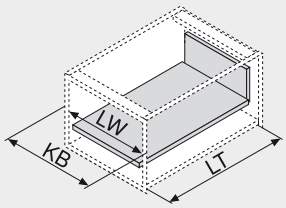

KB Ancho de cuerpo de mueble
LW Ancho interior cuerpo de mueble
LT Profundidad interior cuerpo de mueble

Cotas de taladrado fondo/soporte transversal

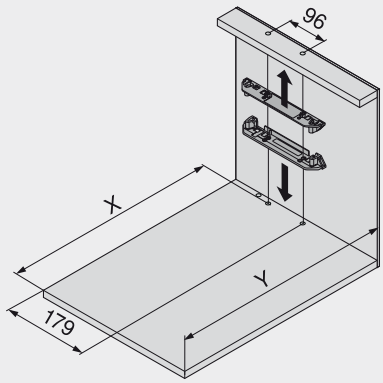

Ancho de cuerpo de mueble KB 275 - 420 mm

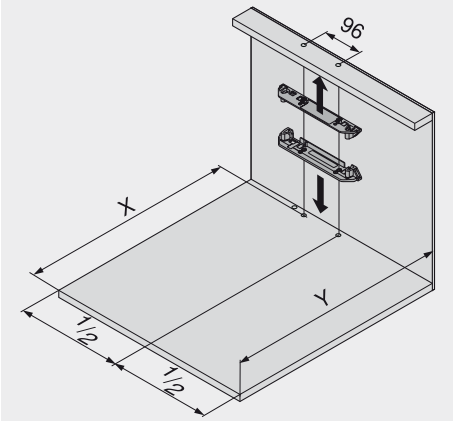

Ancho cuerpo de mueble KB desde 420 mm

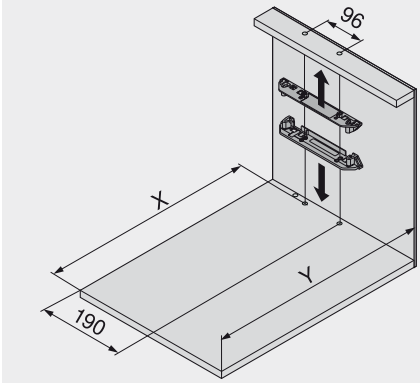

Perfil en N con trasera de acero para anchos de cuerpo de KB 320 - 420 mm

NL Largo nominal
X Posición de taladrado
Y Requerimiento mínimo de espacio

Espacio necesario y posición de taladrado para todas las situaciones de aplicación

Trasera	X (mm)	Y (mm)
Trasera en acero	NL + 2	min. LT = NL + 16
Trasera en madera	NL + 19	min. LT = NL + 33

Con esta posición de montaje para el perfil de soporte pueden abrirse tanto los elementos de extracción interiores como aquellos que disponen de frentes solapados mediante extracción y a presión.

Espacio necesario y posición de taladrado

Trasera	X (mm)	Y (mm)
Trasera en acero	NL - 1	min. LT = NL + 13
Trasera en madera	NL + 16	min. LT = NL + 30

SERVO-DRIVE puede instalarse incluso con poco espacio disponible. Con esta posición de montaje del ángulo del perfil de soporte, los elementos de extracción interiores sólo pueden abrirse mediante extracción (no a presión).

Cuerpo estándar

Planificación – travesaño horizontal

Esquema de taladrado para el fondo

Cableado inferior

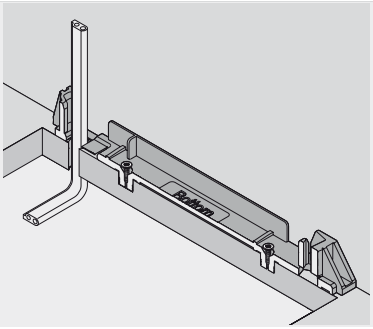

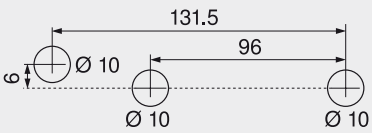

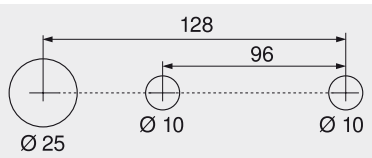

Cableado posterior

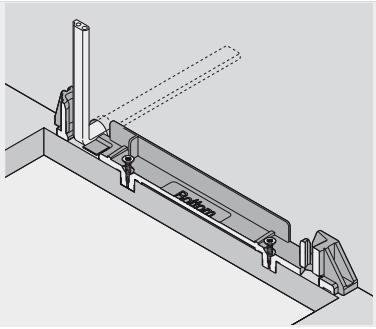

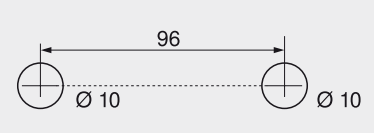

Esquema de taladrado alternativo para PRO-CENTER y MINIPRESS

Trabajo del frente – posición del distanciador de amortiguación de Blum

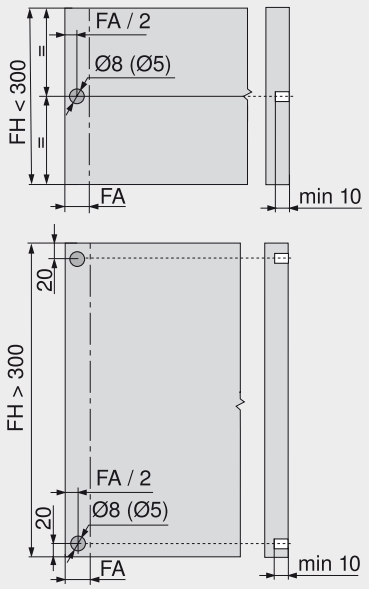

El distanciador de amortiguación garantiza una distancia de reacción necesaria de 2 mm. Utilizar 4 distanciadores de amortiguación de Blum cuando se utilice una guía de 65 kg. Realice una estabilización del frente en el caso de utilizar una altura de frente >300 mm para lograr una óptima función de activación.

FA Recubrimiento del frente
FH Altura del frente

Indicaciones para los laterales

Montaje – travesaño horizontal	482	Cableado	513
Montaje – transformador de Blum de 72 W	512	Ajuste	515

Corte del perfil de soporte

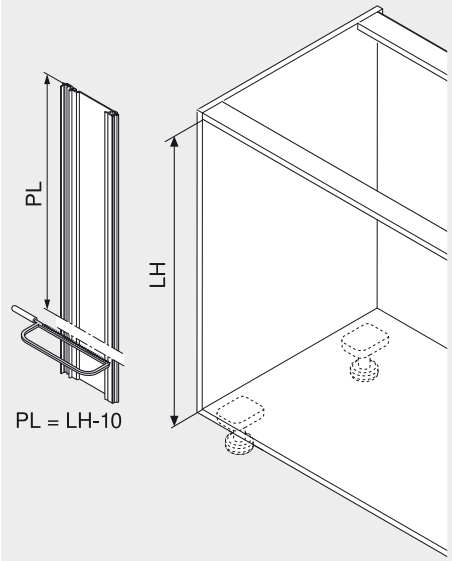

LH Altura interior de cuerpo de mueble
PL Largo del perfil de soporte

Posición – equipo de accionamiento

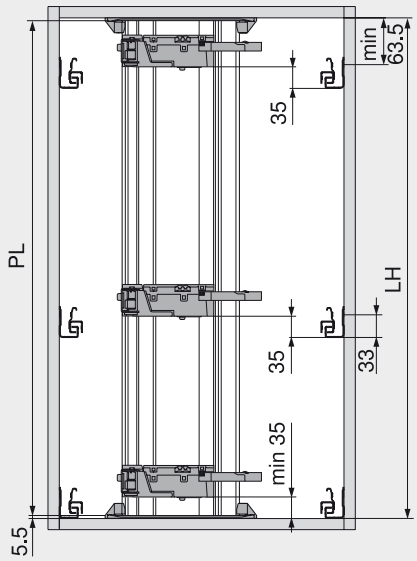

Todas las alturas de trasera, salvo la altura N

LH Altura interior del cuerpo de mueble
PL Largo del perfil de soporte
KB Ancho de cuerpo de mueble

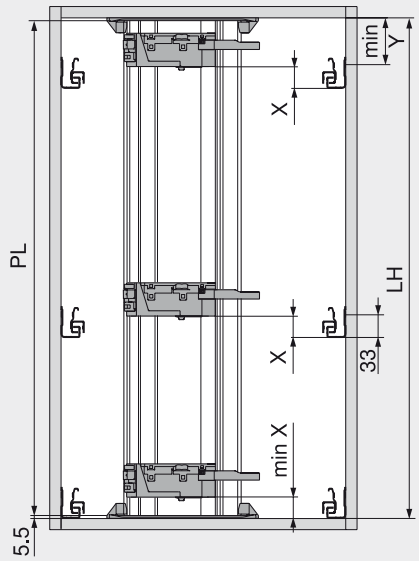

Altura de la trasera N

Ancho cuerpo de mueble KB	< 320 mm		> 320 mm	
Altura de la trasera N	X (mm)	Y (mm)	X (mm)	Y (mm)
Trasera en acero	27.5	48.5	27.5	48.5
Trasera en madera	35.5	55.5	27.5	48.5

Cuerpo estándar

Cable del perfil de soporte

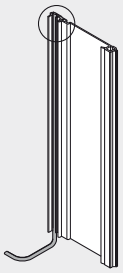

Equipamiento del perfil de soporte

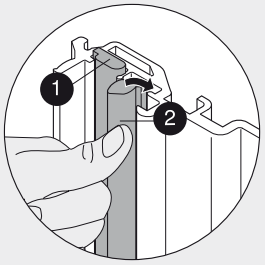

1 Cable del perfil de soporte
2 Cable de comunicación



Perfil de soporte con ambos cables

Equipo de accionamiento

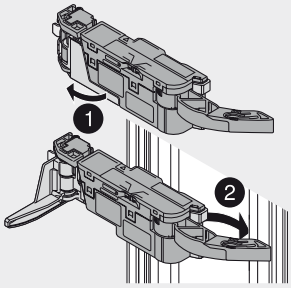

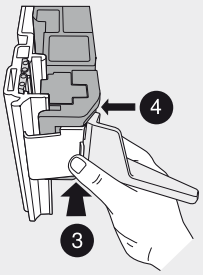

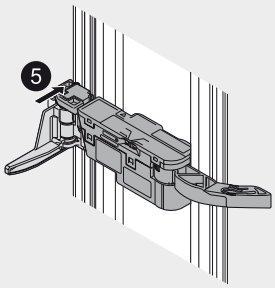

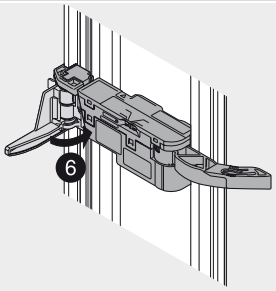

Montaje

Perfil de soporte

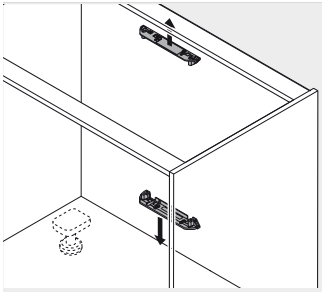

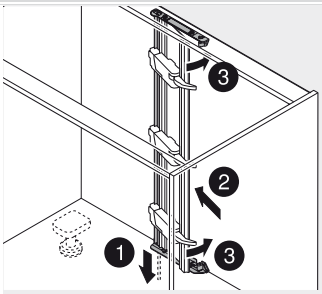

Montaje

Distanciador de amortiguación de Blum

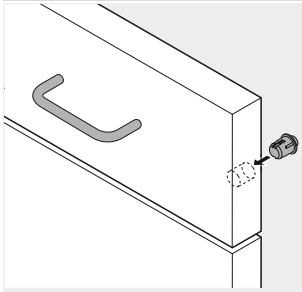

Distanciador de amortiguación de Blum (no encolar)

Cuerpo estándar

Planificación – travesaño vertical

Cotas cuerpo de mueble

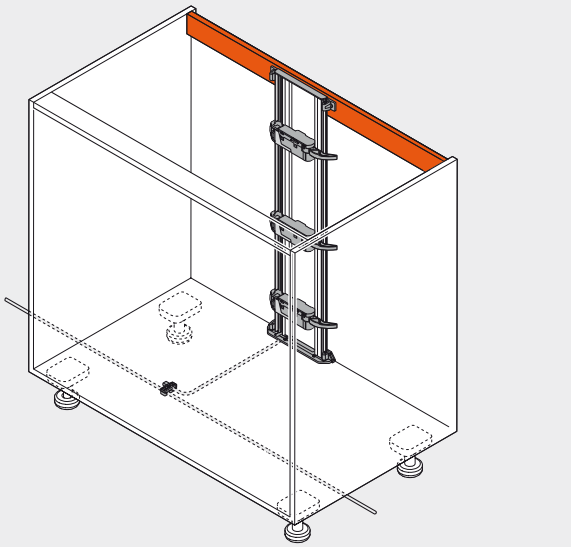

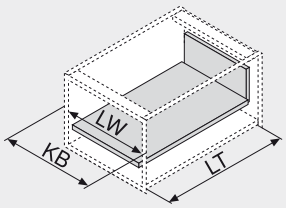

KB Ancho de cuerpo de mueble
LW Ancho interior cuerpo de mueble
LT Profundidad interior cuerpo de mueble

Cotas de taladrado fondo/soporte transversal

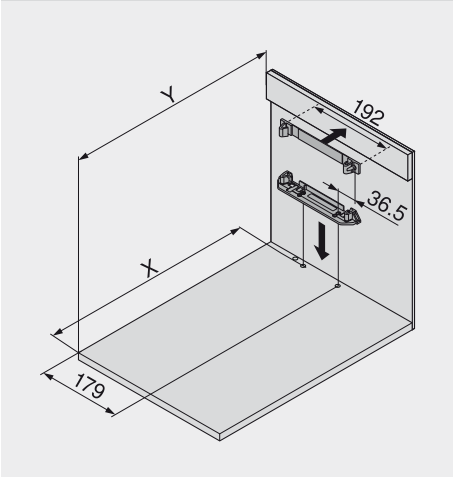

Ancho de cuerpo de mueble KB 275 - 420 mm

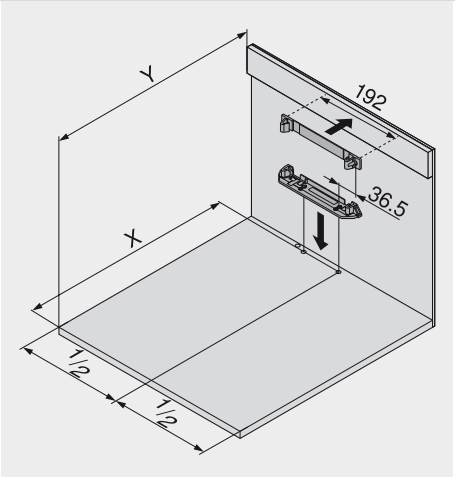

Ancho cuerpo de mueble KB desde 420 mm

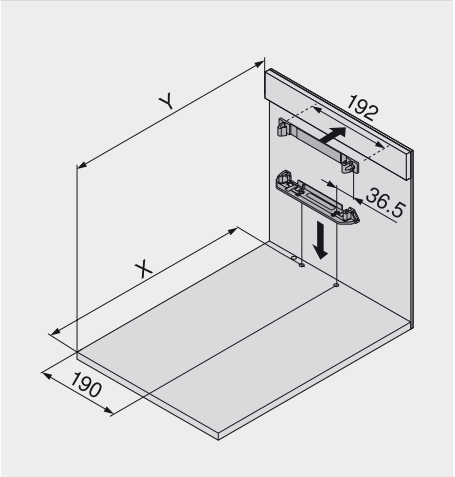

Perfil en N con trasera de acero para anchos de cuerpo de KB 320 - 420 mm

NL Largo nominal
X Posición de taladrado
Y Requerimiento mínimo de espacio

Espacio necesario y posición de taladrado para todas las situaciones de aplicación

Trasera	X (mm)	Y (mm)
Trasera en acero	NL + 2	LT = NL + 17
Trasera en madera	NL + 19	LT = NL + 34

Con esta posición de montaje para el perfil de soporte pueden abrirse tanto los elementos de extracción interiores como aquellos que disponen de frentes solapados mediante extracción y a presión.

Espacio necesario y posición de taladrado

Trasera	X (mm)	Y (mm)
Trasera en acero	NL - 1	LT = NL + 14
Trasera en madera	NL + 16	LT = NL + 31

SERVO-DRIVE puede instalarse incluso con poco espacio disponible. Con esta posición de montaje del ángulo del perfil de soporte, los elementos de extracción interiores sólo pueden abrirse mediante extracción (no a presión).

Cuerpo estándar

Planificación – travesaño vertical

Esquema de taladrado para el fondo

Cableado inferior

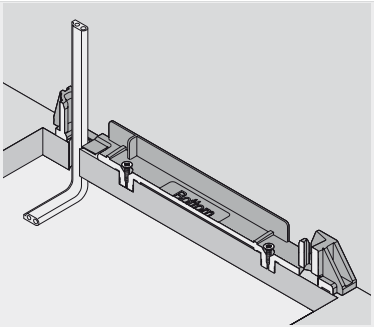

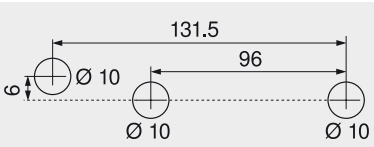

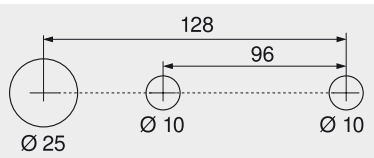

Esquema de taladrado alternativo para PRO-CENTER y MINIPRESS

Cableado posterior

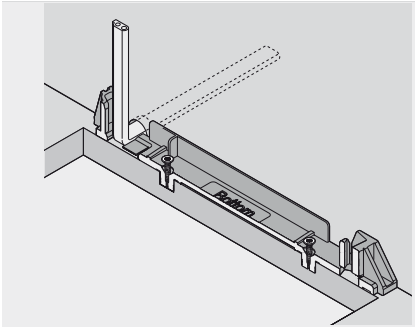

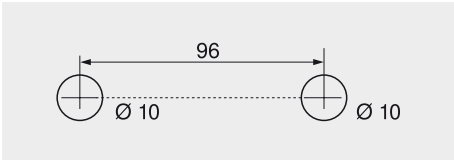

Trabajo del frente – posición del distanciador de amortiguación de Blum

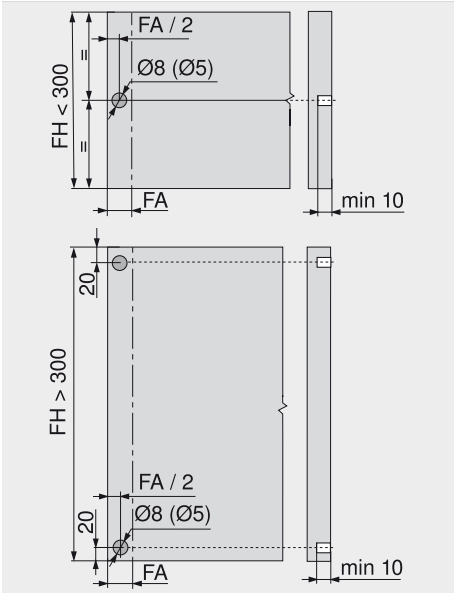

El distanciador de amortiguación garantiza una distancia de reacción necesaria de 2 mm. Utilizar 4 distanciadores de amortiguación de Blum cuando se utilice una guía de 65 kg. Realice una estabilización del frente en el caso de utilizar una altura de frente >300 mm para lograr una óptima función de activación.

FA Recubrimiento del frente
FH Altura del frente

Indicaciones para los laterales

Montaje – travesaño vertical	485	Cableado	513
Montaje – transformador de Blum de 72 W	512	Ajuste	515

Corte del perfil de soporte

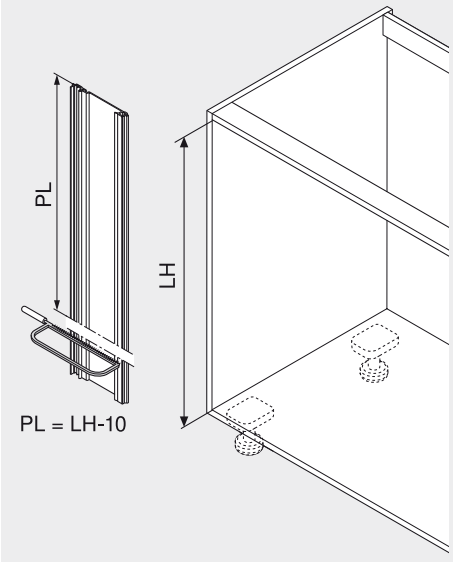

LH Altura interior de cuerpo de mueble
PL Largo del perfil de soporte

Posición – equipo de accionamiento

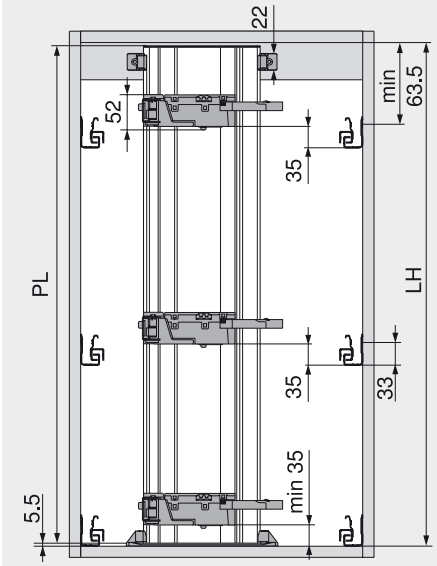

Todas las alturas de trasera, salvo la altura N
LH Altura interior del cuerpo de mueble
PL Largo del perfil de soporte
KB Ancho de cuerpo de mueble

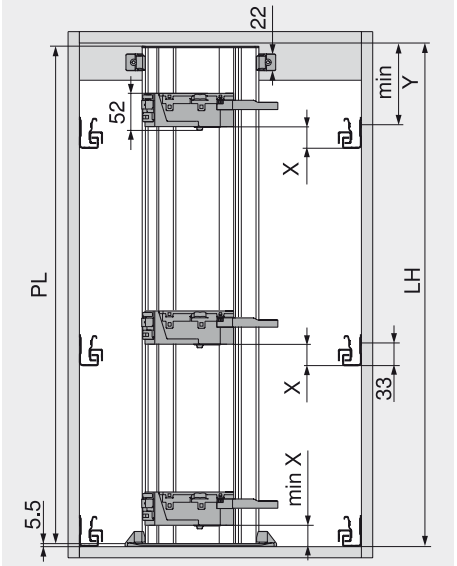

Altura de la trasera N

Ancho cuerpo de mueble KB	< 320 mm		> 320 mm	
Altura de la trasera N	X (mm)	Y (mm)	X (mm)	Y (mm)
Trasera en acero	27.5	48.5	27.5	48.5
Trasera en madera	35.5	55.5	27.5	48.5

Cuerpo estándar

Cable del perfil de soporte

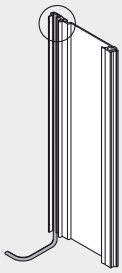

Equipamiento del perfil de soporte

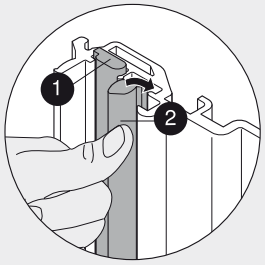

1 Cable del perfil de soporte
2 Cable de comunicación

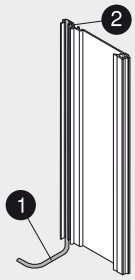

Perfil de soporte con ambos cables

Equipo de accionamiento

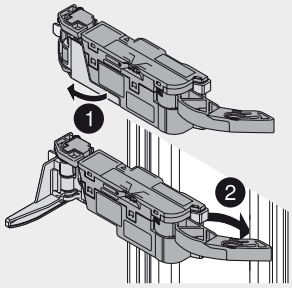

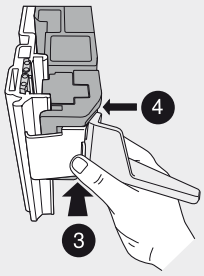

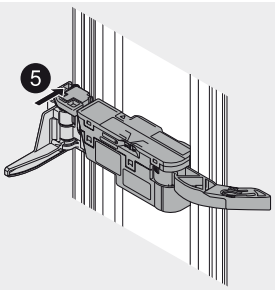

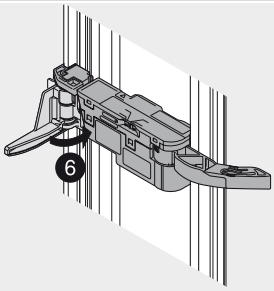

Montaje

Perfil de soporte



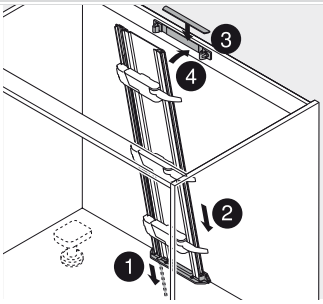

Montaje

Distanciador de amortiguación de Blum

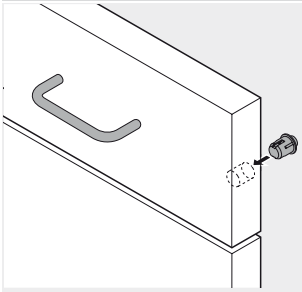

Distanciador de amortiguación de Blum (no encolar)



Armario despensa

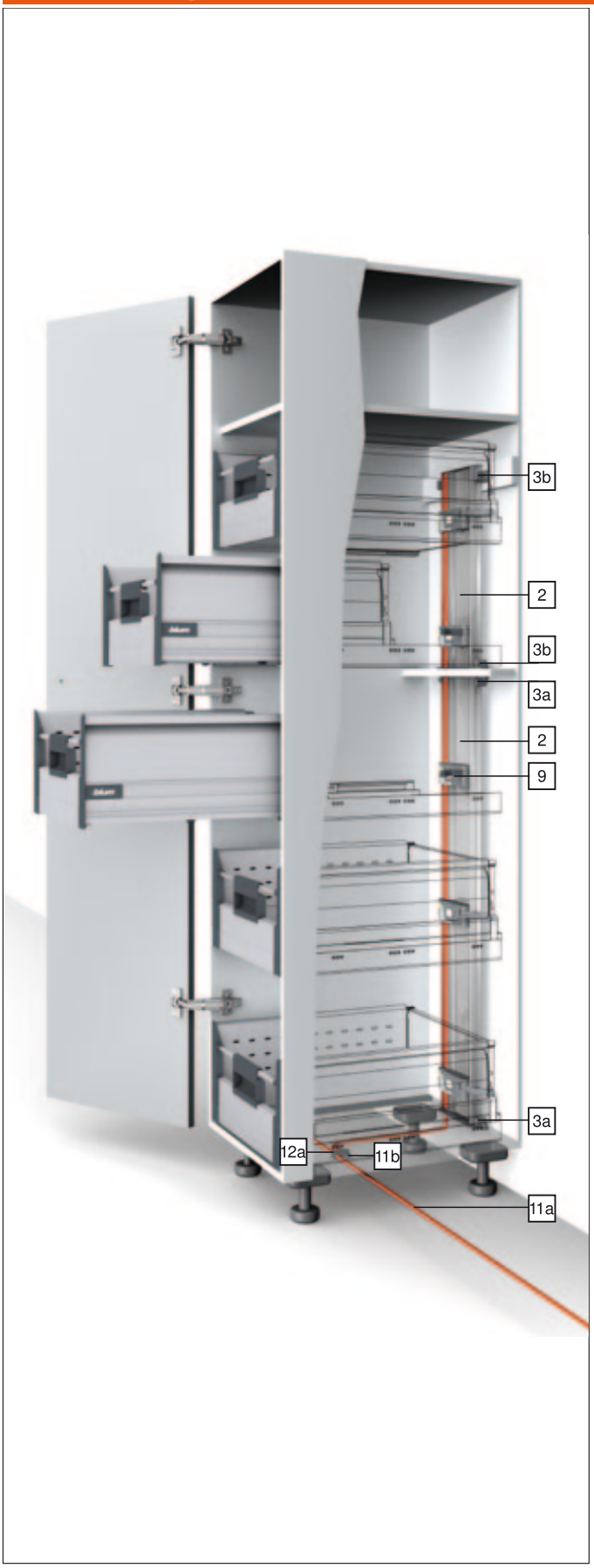

Información de pedido

2	**Perfil de soporte**	
	Aluminio	
	Largo 650 mm, con cable	Z10T650AA
	Largo 700 mm, con cable	Z10T700AA
	Largo 710 mm, con cable	☎ Z10T710AA
	Largo 750 mm, con cable	Z10T750AA
	Largo 800 mm, con cable	Z10T800AA
	P. cortar a medida, 1170 mm, sin cable	Z10T1170A

	Construcción transversal horizontal	
3a	**Fijación para perfil de soporte superior/inferior**	
	RAL 7037 gris polvo	Z10D01E0
	Plástico	

	Travesaño vertical – alternativa a 3a	
3b	**Fijación para perfil de soporte inferior/posterior**	
	RAL 7037 gris polvo	Z10D01EA
	Plástico	
	Incl. tapa para perfil de soporte	

9	**Equipo de accionamiento**	
	RAL 7037 gris polvo	Z10A3000.01

11	**El cable de distribución + protector del extremo del cable**	
	P. cortar a medida, 8 m	Z10K800AE
	Se puede utilizar como cable de distribución, cable para el perfil de soporte o cable de comunicación	
	Consta de:	
11a	Cable de distribución	1 x
11b	Protector de extremos de cable	5 x

12	**Empalme + protector de extremos de cable**	
	negro	Z10V100E
	Consta de:	
12a	Empalme	1 x
11b	Protector de extremos de cable	2 x

Armario despensa

Información de pedido

13 Equipo de alimentación de Blum

72 W

Incluye instrucciones de uso y montaje



Idioma	Ref.
DE, EN, FR, IT, NL	Z10NE020A
DA, EN, FI, NO, SV	Z10NE020B
EN, EL, HR, SR, SL, TR	Z10NE020C
EN, FR, IT, ES, PT	Z10NE020D
PL, SK, CS, HU	Z10NE020E
BG, ET, LV, LT, RO, RU	Z10NE020F
EN (US, CA), FR, ES	Z10NE020G
ZH, EN	Z10NE020H

Definiciones lingüísticas conforme a la norma ISO-639

14 Cable de alimentación eléctrico



Países	
Europa	Z10M200E
CH	Z10M200C
US, CA	Z10M200U
JP	Z10M200J
BR	Z10M200S
BR	Z10M200S.01
UK	Z10M200B
DK	Z10M200D
IL	Z10M200I
AU	Z10M200K
CN	Z10M200N
AR	Z10M200A
IN	Z10M200H
CL	Z10M200L
TW	Z10M200T
ZA	Z10M200Z
Europa, sin enchufe	Z10M200E.OS
US, CA, sin enchufe	Z10M200U.OS

Montaje sobre el fondo

15a Sujeción del transformador



RAL 7037 gris polvo	Z10NG000
Con tapa	
Para transformador de Blum de 72 W	

Montaje en la pared – alternativa a 15a

15b Sujeción del transformador



gris claro	Z10NG120
Para transformador de Blum de 72 W	

a Accesorios

18 Soporte de cable



blanco	Z10K0009
Por ejemplo, para fijar el cable de distribución	

Indicaciones para los laterales

Visión general – SERVO-DRIVE para TANDEMBOX	477	Ajuste	515
Visión general – TANDEMBOX intivo – elementos básicos	295	Desmontaje	516
Visión general – TANDEMBOX plus – elementos básicos	379	Visión general – ayudas de montaje	705
Planificación	488	Para más información técnica	804
Montaje	491		
Montaje – transformador de Blum de 72 W	512		
Cableado	513		

i Infobox

Recomendamos la planificación del cuerpo a prueba de colisiones con DYNAPLAN que se incluye gratuitamente en el DVD DYNALOG limited.

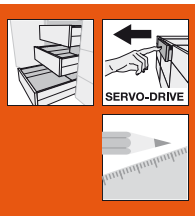

Armario despensa

Cota de trabajo – perfil de soporte superior

Cotas cuerpo de mueble

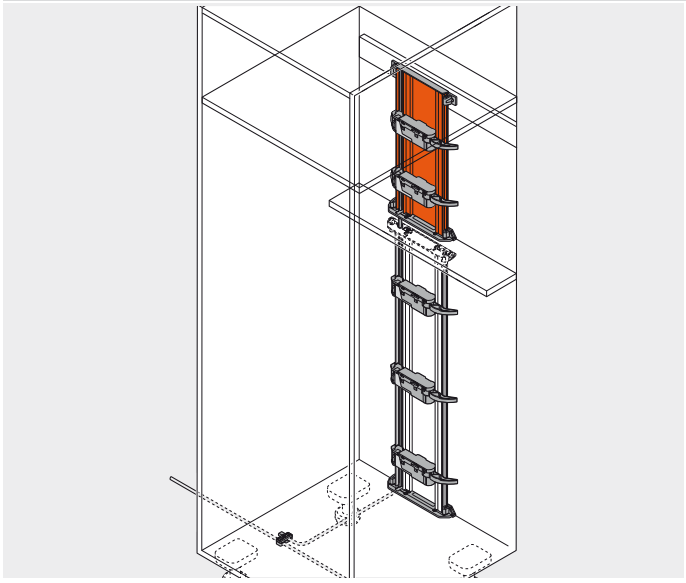

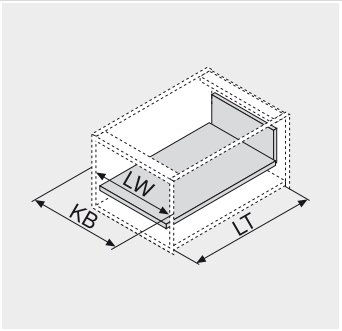

KB Ancho de cuerpo de mueble
LW Ancho interior cuerpo de mueble
LT Profundidad interior cuerpo de mueble

Cotas de taladrado fondo/soporte transversal

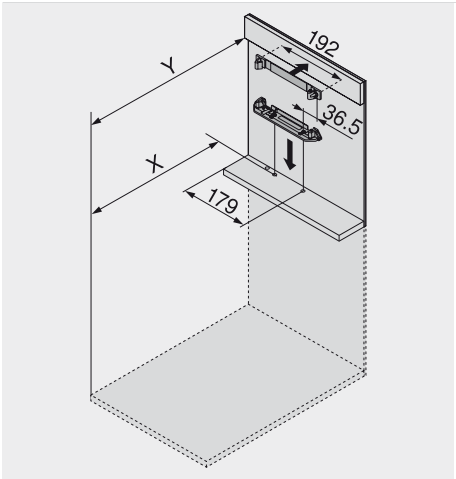

Ancho de cuerpo de mueble KB 275 - 420 mm

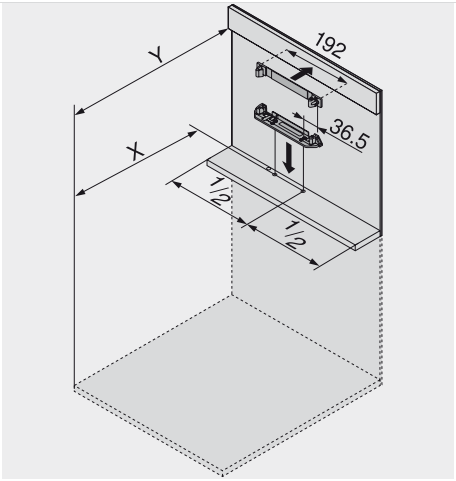

Ancho cuerpo de mueble KB desde 420 mm

NL Largo nominal
X Posición de taladrado
Y Requerimiento mínimo de espacio

Espacio necesario y posición de taladrado para todas las situaciones de aplicación

Trasera	X (mm)	Y (mm)
Trasera en acero	NL + 2	LT = NL + 17
Trasera en madera	NL + 19	LT = NL + 34

Con esta posición de montaje para el perfil de soporte pueden abrirse tanto los elementos de extracción interiores como aquellos que disponen de frentes solapados mediante extracción y a presión.

Espacio necesario y posición de taladrado

Trasera	X (mm)	Y (mm)
Trasera en acero	NL - 1	LT = NL + 14
Trasera en madera	NL + 16	LT = NL + 31

SERVO-DRIVE puede instalarse incluso con poco espacio disponible. Con esta posición de montaje del ángulo del perfil de soporte, los elementos de extracción interiores sólo pueden abrirse mediante extracción (no a presión).

Armario despensa

Cota de trabajo – perfil de soporte inferior

Cotas cuerpo de mueble

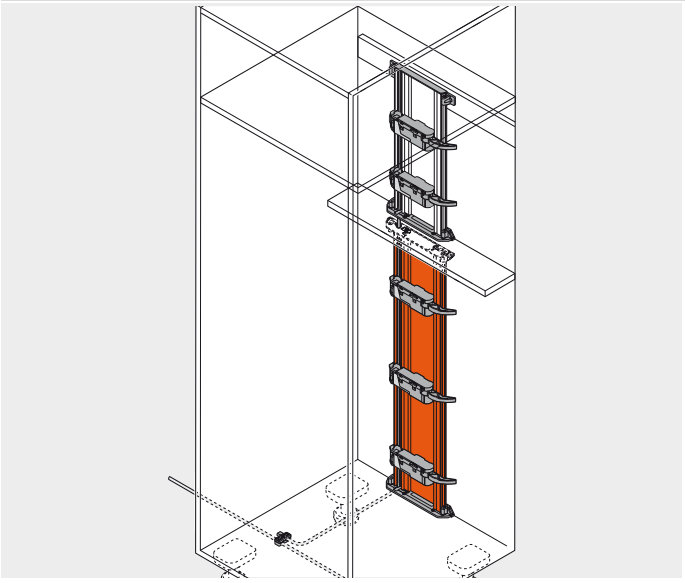

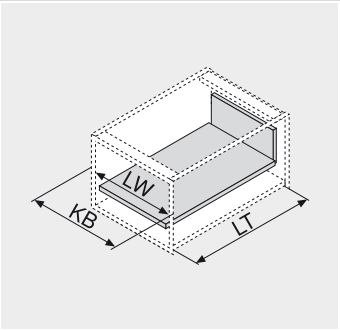

KB Ancho de cuerpo de mueble
LW Ancho interior cuerpo de mueble
LT Profundidad interior cuerpo de mueble

Cotas de taladrado fondo/soporte transversal

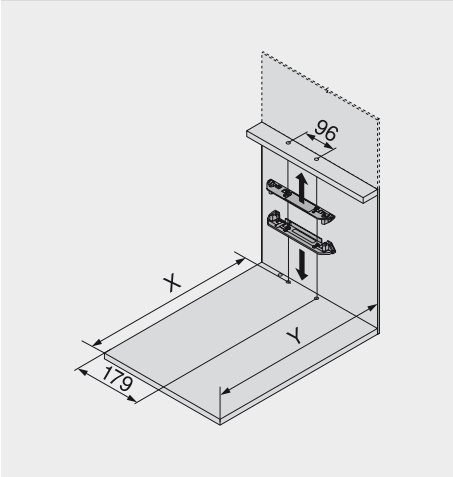

Ancho de cuerpo de mueble KB 275 - 420 mm

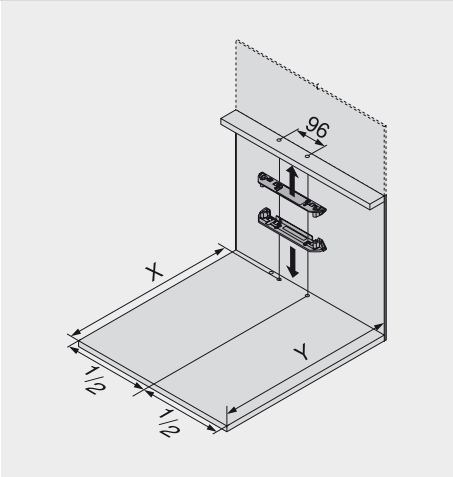

Ancho cuerpo de mueble KB desde 420 mm

NL Largo nominal
X Posición de taladrado
Y Requerimiento mínimo de espacio

Espacio necesario y posición de taladrado para todas las situaciones de aplicación

Trasera	X (mm)	Y (mm)
Trasera en acero	NL + 2	min. LT = NL + 16
Trasera en madera	NL + 19	min. LT = NL + 33

Con esta posición de montaje para el perfil de soporte pueden abrirse tanto los elementos de extracción interiores como aquellos que disponen de frentes solapados mediante extracción y a presión.

Espacio necesario y posición de taladrado

Trasera	X (mm)	Y (mm)
Trasera en acero	NL - 1	min. LT = NL + 13
Trasera en madera	NL + 16	min. LT = NL + 30

SERVO-DRIVE puede instalarse incluso con poco espacio disponible. Con esta posición de montaje del ángulo del perfil de soporte, los elementos de extracción interiores sólo pueden abrirse mediante extracción (no a presión).

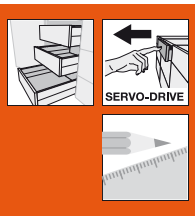

Armario despensa

Planificación

Esquema de taladrado para el fondo

Cableado inferior

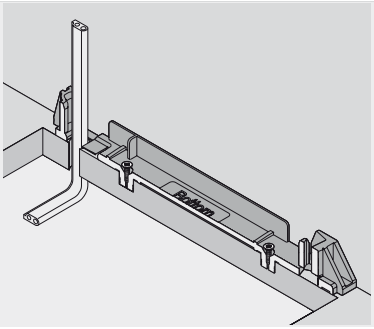

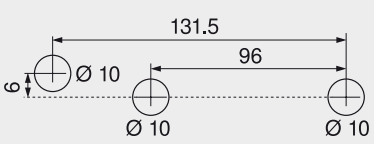

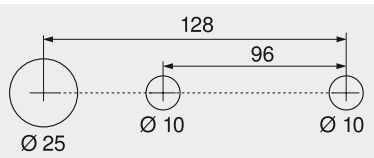

Cableado posterior

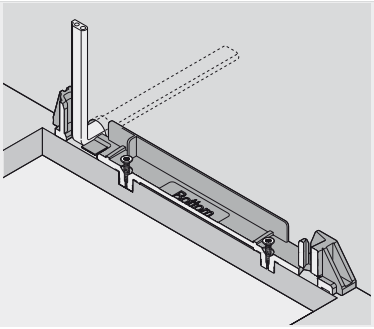

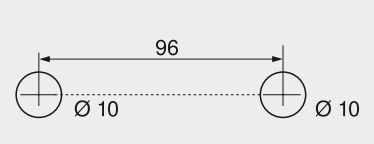

Esquema de taladrado alternativo para PRO-CENTER y MINIPRESS

Indicaciones para los laterales

Montaje	491	Cableado	513
Montaje – transformador de Blum de 72 W	512	Ajuste	515

Corte del perfil de soporte

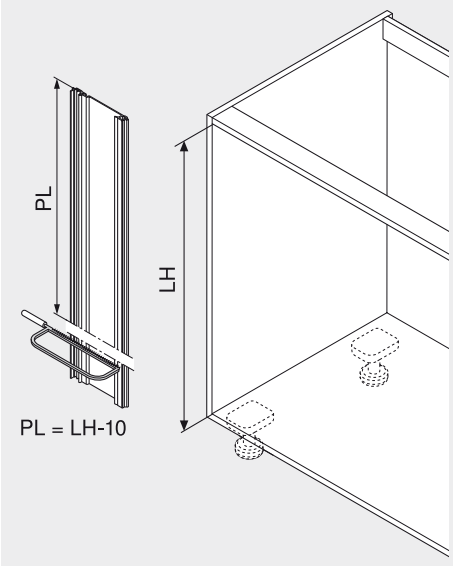

LH Altura interior de cuerpo de mueble
PL Largo del perfil de soporte

Posición – equipo de accionamiento

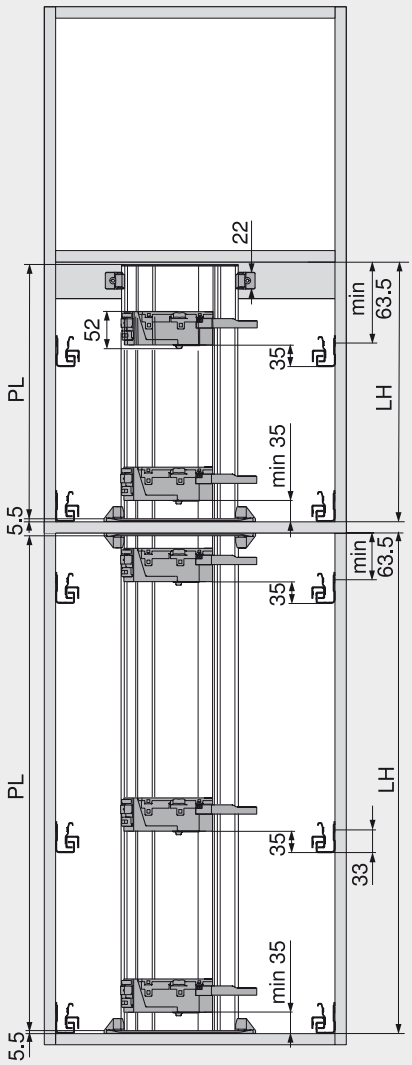

Todas las alturas de trasera, salvo la altura N
LH Altura interior del cuerpo de mueble
PL Largo del perfil de soporte
KB Ancho de cuerpo de mueble

Armario despensa

Cable del perfil de soporte

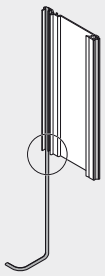

Quite el cable del perfil de soporte premontado de ambos perfiles y coloque un nuevo cable largo en el perfil superior

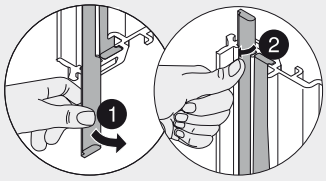

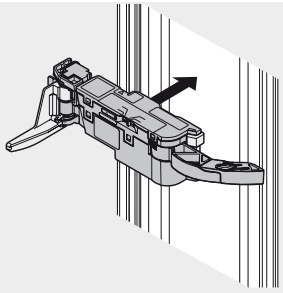

Montaje de equipo de accionamiento sobre el perfil de soporte superior

Perfil de soporte

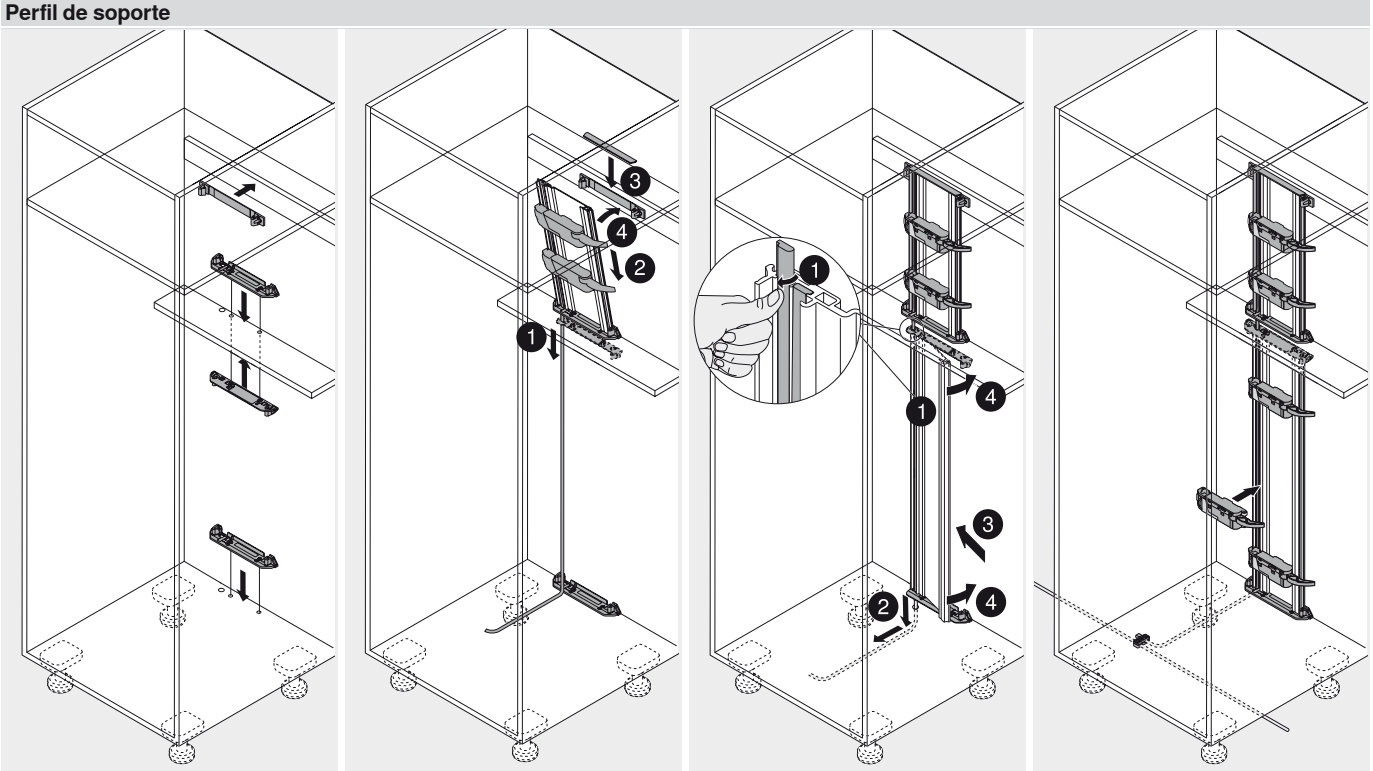

Montaje

Juego cacerolero para la basura

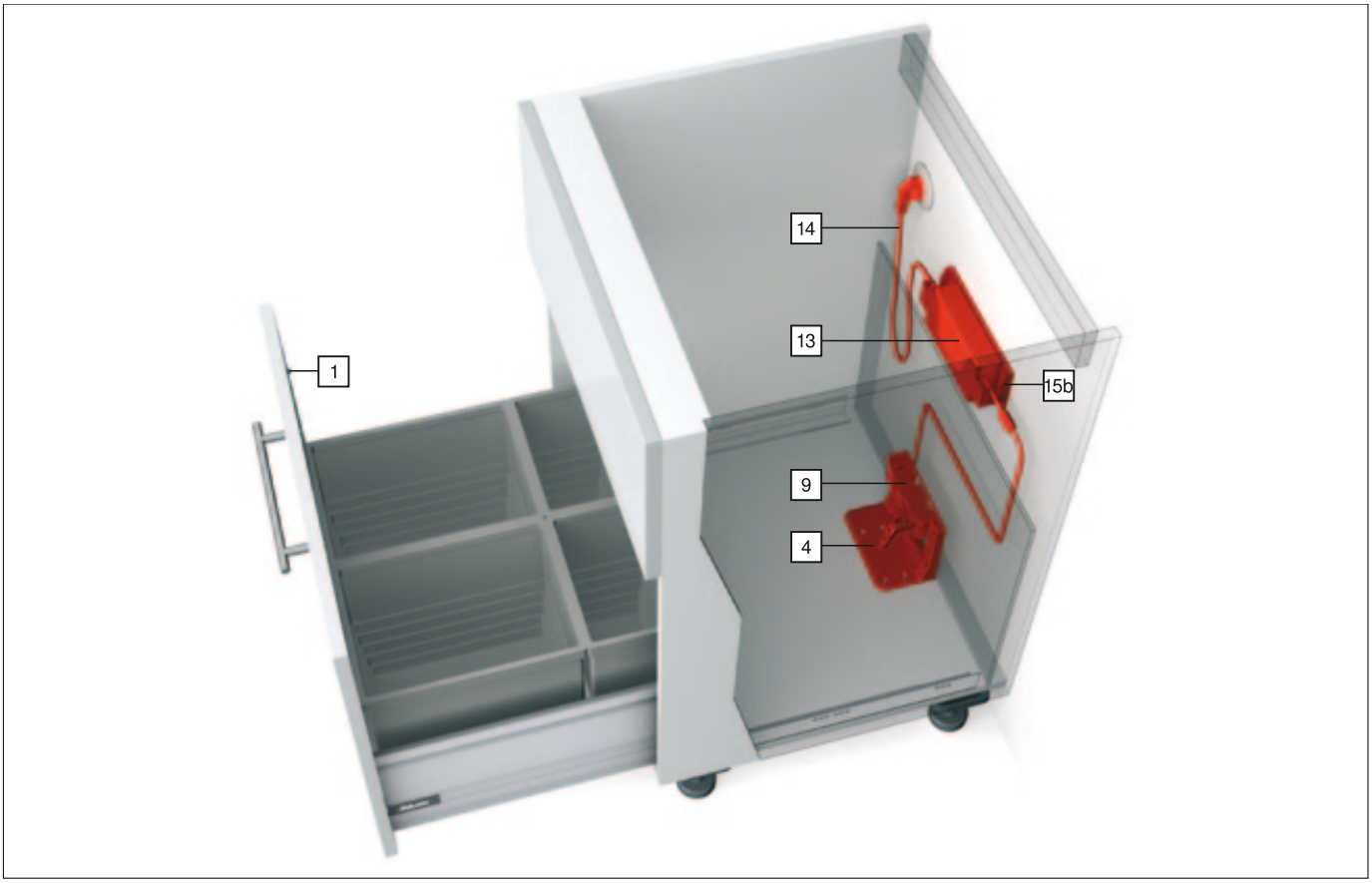

Información de pedido

16	Juego cacerolero para la basura	
	Países	
	Europa (AT, DE, BE, NL, LU, FR, ES, PT, IT)	Z10NE05EA15
	Europa (FI, NO, SE, IS, MT)	Z10NE05EB15
	Europa (SI, HR, BA, CS, AL, MK, GR, PL, CZ, SK, HU)	Z10NE05EC15
	CH, LI	Z10NE05C.15
	DK	Z10NE05D.15

SERVO-DRIVE destaca especialmente por facilitar el desecho de residuos de forma rápida y cómoda. Justamente cuando se sostiene en las manos material para desechar resulta extremadamente práctico poder abrir el cacerolero para el cubo de la basura con la cadera, la rodilla o el pie.

Todo en un mismo juego
El juego contiene todos los componentes de SERVO-DRIVE, incluyendo las instrucciones de montaje, necesarias para el equipamiento del cacerolero para la basura con SERVO-DRIVE. El contenido del juego es específico para cada país.

Consta de:

1	Distanciador de amortiguación de Blum		
	Ø 8 mm	4 x	993.0830.01
	Ø 5 mm	4 x	993.0530
	Hasta una altura del frente de 300 mm use 2 piezas		
	A partir de una altura del frente de 300 mm use 4 piezas		
	Para las guías de 65 kg use 4 piezas		

4	Soporte de fijación, doble		
	RAL 7037 gris polvo/cincado	1 x	Z10D7201
	Plástico		

9	Equipo de accionamiento		
	RAL 7037 gris polvo	1 x	Z10A3000.01

13	Equipo de alimentación de Blum		
	72 W	1 x	Z10NE020

Juego cacerolero para la basura

Información de pedido

14	**Cable de alimentación eléctrico**		
	Específico para cada país	1 x	Z10M200x
15b	**Sujeción del transformador**		
	gris claro	1 x	Z10NG120
18	**Soporte de cable**		
	blanco	4 x	Z10K0009
	Por ejemplo, para fijar el cable de distribución		
-	**Manual de instrucciones y formulario de piezas de repuesto**		
	En los idiomas locales correspondientes		-
-	**Plantilla de taladrado de cartón con instrucciones de montaje**		
	En los idiomas locales correspondientes		-

Indicaciones para los laterales

Visión general – SERVO-DRIVE para TANDEMBOX	477	Ajuste	515
Visión general – TANDEMBOX intivo – elementos básicos	295	Desmontaje	516
Visión general – TANDEMBOX plus – elementos básicos	379	Visión general – ayudas de montaje	705
Planificación	496	Para más información técnica	804
Montaje	498		
Montaje – transformador de Blum de 72 W	512		
Cableado	514		

Infobox

Recomendamos la planificación del cuerpo a prueba de colisiones con DYNAPLAN que se incluye gratuitamente en el DVD DYNALOG limited.

Mueble del fregadero

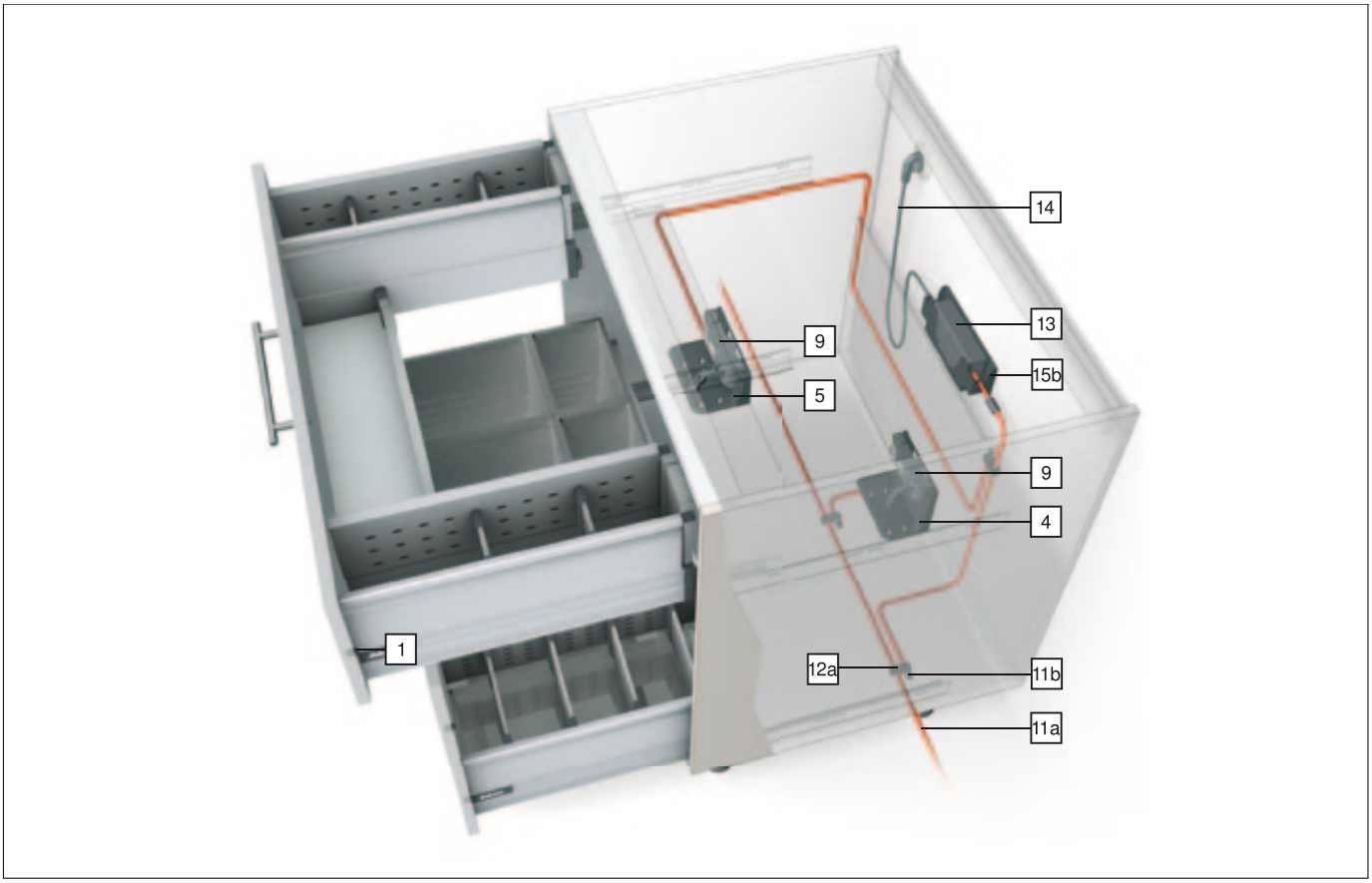

Información de pedido

1	**Distanciador de amortiguación de Blum**	
	Ø 8 mm	993.0830.01
	Ø 5 mm	993.0530
	Hasta una altura del frente de 300 mm use 2 piezas	
	A partir de una altura del frente de 300 mm use 4 piezas	
	Para las guías de 65 kg use 4 piezas	

4	**Soporte de fijación, doble**	
	RAL 7037 gris polvo/cincado	Z10D7201
	Plástico	

5	**Soporte de fijación, individual**	
	RAL 7037 gris polvo/cincado	Z10D7101
	Plástico	

9	**Equipo de accionamiento**	
	RAL 7037 gris polvo	Z10A3000.01

11	**El cable de distribución + protector del extremo del cable**	
	P. cortar a medida, 8 m	Z10K800AE
	Se puede utilizar como cable de distribución, cable para el perfil de soporte o cable de comunicación	
	Consta de:	
11a	Cable de distribución	1 x
11b	Protector de extremos de cable	5 x

12	**Empalme + protector de extremos de cable**	
	negro	Z10V100E
	Consta de:	
12a	Empalme	1 x
11b	Protector de extremos de cable	2 x

Mueble del fregadero

Información de pedido

13 Equipo de alimentación de Blum

72 W

Incluye instrucciones de uso y montaje



Idioma	Ref.
DE, EN, FR, IT, NL	Z10NE020A
DA, EN, FI, NO, SV	Z10NE020B
EN, EL, HR, SR, SL, TR	Z10NE020C
EN, FR, IT, ES, PT	Z10NE020D
PL, SK, CS, HU	Z10NE020E
BG, ET, LV, LT, RO, RU	Z10NE020F
EN (US, CA), FR, ES	Z10NE020G
ZH, EN	Z10NE020H

Definiciones lingüísticas conforme a la norma ISO-639

14 Cable de alimentación eléctrico



Países	
Europa	Z10M200E
CH	Z10M200C
US, CA	Z10M200U
JP	Z10M200J
BR	Z10M200S
BR	Z10M200S.01
UK	Z10M200B
DK	Z10M200D
IL	Z10M200I
AU	Z10M200K
CN	Z10M200N
AR	Z10M200A
IN	Z10M200H
CL	Z10M200L
TW	Z10M200T
ZA	Z10M200Z
Europa, sin enchufe	Z10M200E.OS
US, CA, sin enchufe	Z10M200U.OS

Montaje sobre el fondo

15a Sujeción del transformador



RAL 7037 gris polvo	Z10NG000
Con tapa	
Para transformador de Blum de 72 W	

Montaje en la pared – alternativa a 15a

15b Sujeción del transformador



gris claro	Z10NG120
Para transformador de Blum de 72 W	

a Accesorios

18 Soporte de cable



blanco	Z10K0009
Por ejemplo, para fijar el cable de distribución	

19 Estabilización del frontal



RAL 7037 gris polvo	Z96.10E1
Plástico	

Indicaciones para los laterales

Visión general – SERVO-DRIVE para TANDEMBOX	477	Ajuste	515
Visión general – TANDEMBOX intivo – elementos básicos	295	Desmontaje	516
Visión general – TANDEMBOX plus – elementos básicos	379	Visión general – ayudas de montaje	705
Planificación	496	Para más información técnica	804
Montaje	498		
Montaje – transformador de Blum de 72 W	512		
Cableado	514		

i Infobox

Recomendamos la planificación del cuerpo a prueba de colisiones con DYNAPLAN que se incluye gratuitamente en el DVD DYNALOG limited.

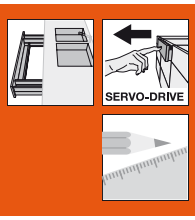

Mueble del fregadero

Planificación

Cotas cuerpo de mueble

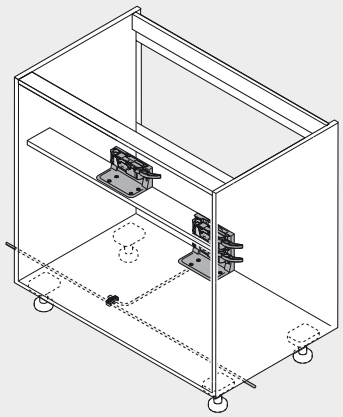

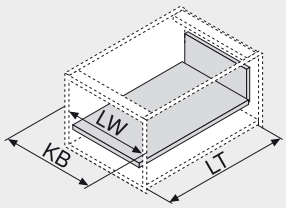

KB Ancho de cuerpo de mueble
LW Ancho interior cuerpo de mueble
LT Profundidad interior cuerpo de mueble

Cotas de taladrado fondo/soporte transversal

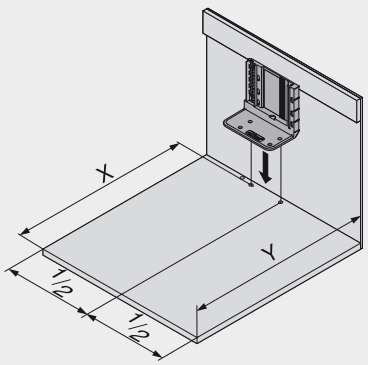

Ancho de cuerpo de mueble KB desde 900 mm
NL Largo nominal
X Posición de taladrado
Y Requerimiento mínimo de espacio

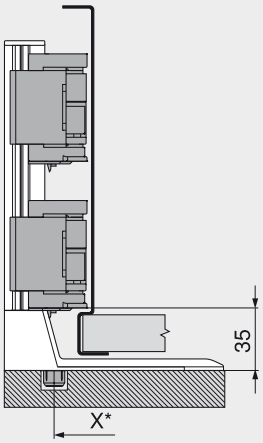

Trasera de acero
* Medido desde el canto frontal del cuerpo de mueble

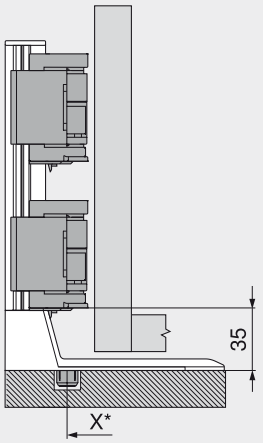

Trasera de madera

Espacio necesario y posición de taladrado para todas las situaciones de aplicación

Trasera	X (mm)	Y (mm)
Trasera en acero	NL + 2	min. LT = NL + 16
Trasera en madera	NL + 19	min. LT = NL + 33

Con esta posición de montaje para el perfil de soporte pueden abrirse tanto los elementos de extracción interiores como aquellos que disponen de frentes solapados mediante extracción y a presión.

Espacio necesario y posición de taladrado

Trasera	X (mm)	Y (mm)
Trasera en acero	NL - 1	min. LT = NL + 13
Trasera en madera	NL + 16	min. LT = NL + 30

SERVO-DRIVE puede instalarse incluso con poco espacio disponible. Con esta posición de montaje del soporte de fijación, los elementos de extracción interiores sólo pueden abrirse mediante extracción (no a presión).

Mueble del fregadero

Planificación

Esquema de taladrado para el fondo

Cableado inferior

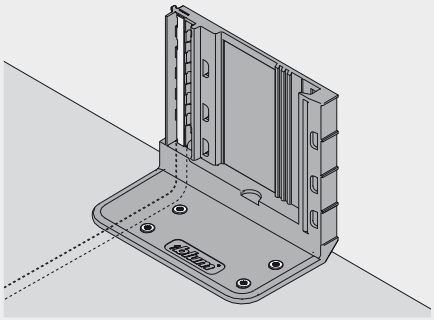

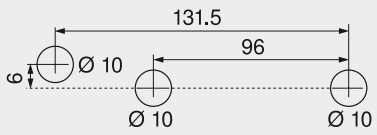

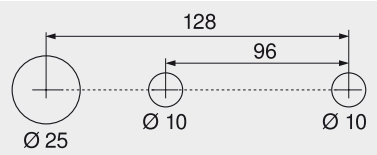

Esquema de taladrado alternativo para PRO-CENTER y MINIPRESS

Trabajo del frente – posición del distanciador de amortiguación de Blum

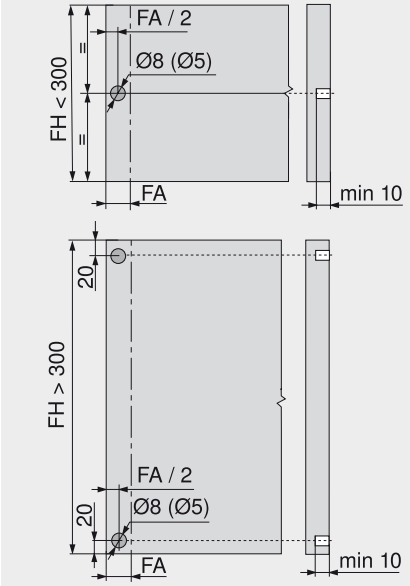

El distanciador de amortiguación garantiza una distancia de reacción necesaria de 2 mm. Utilizar 4 distanciadores de amortiguación de Blum cuando se utilice una guía de 65 kg. Realice una estabilización del frente en el caso de utilizar una altura de frente >300 mm para lograr una óptima función de activación.

FA Recubrimiento del frente
FH Altura del frente

Indicaciones para los laterales

Montaje	498	Cableado	514
Montaje – transformador de Blum de 72 W	512	Ajuste	515

Travesaño diagonal – soporte de fijación individual

Posición	Esquema de taladrado – vista desde arriba	Posición del taladrado en el cuerpo del mueble	
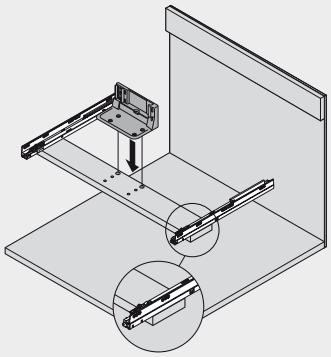	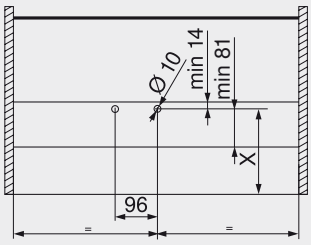	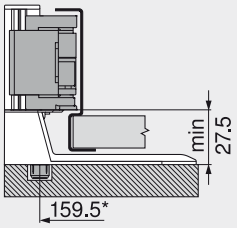	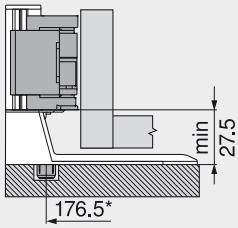
Ancho cuerpo de mueble KB desde 900 mm	Trasera en acero X = 159.5 mm Trasera en madera X = 176.5 mm Profundidad de taladrado 8 mm	Trasera de acero, altura N * Medido desde el canto frontal del cuerpo de mueble	Trasera de madera, altura N



Mueble del fregadero

Soporte de fijación, doble

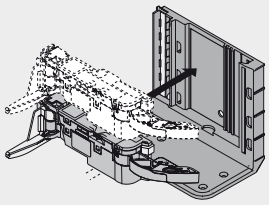

De forma opcional, se puede montar un segundo equipo de accionamiento

Soporte de fijación, individual

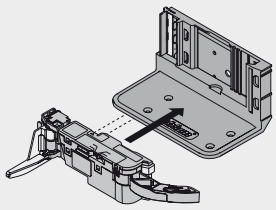

Equipo de accionamiento

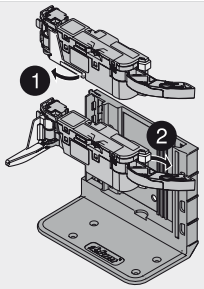

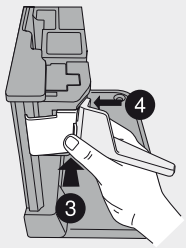

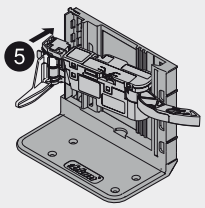

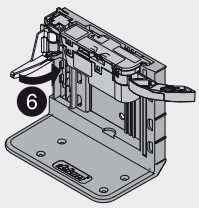

Montaje

Distanciador de amortiguación de Blum

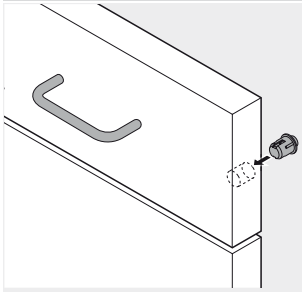

Distanciador de amortiguación de Blum (no encolar)

Cuerpo de mueble con un elemento de extracción individual – perfil de soporte horizontal

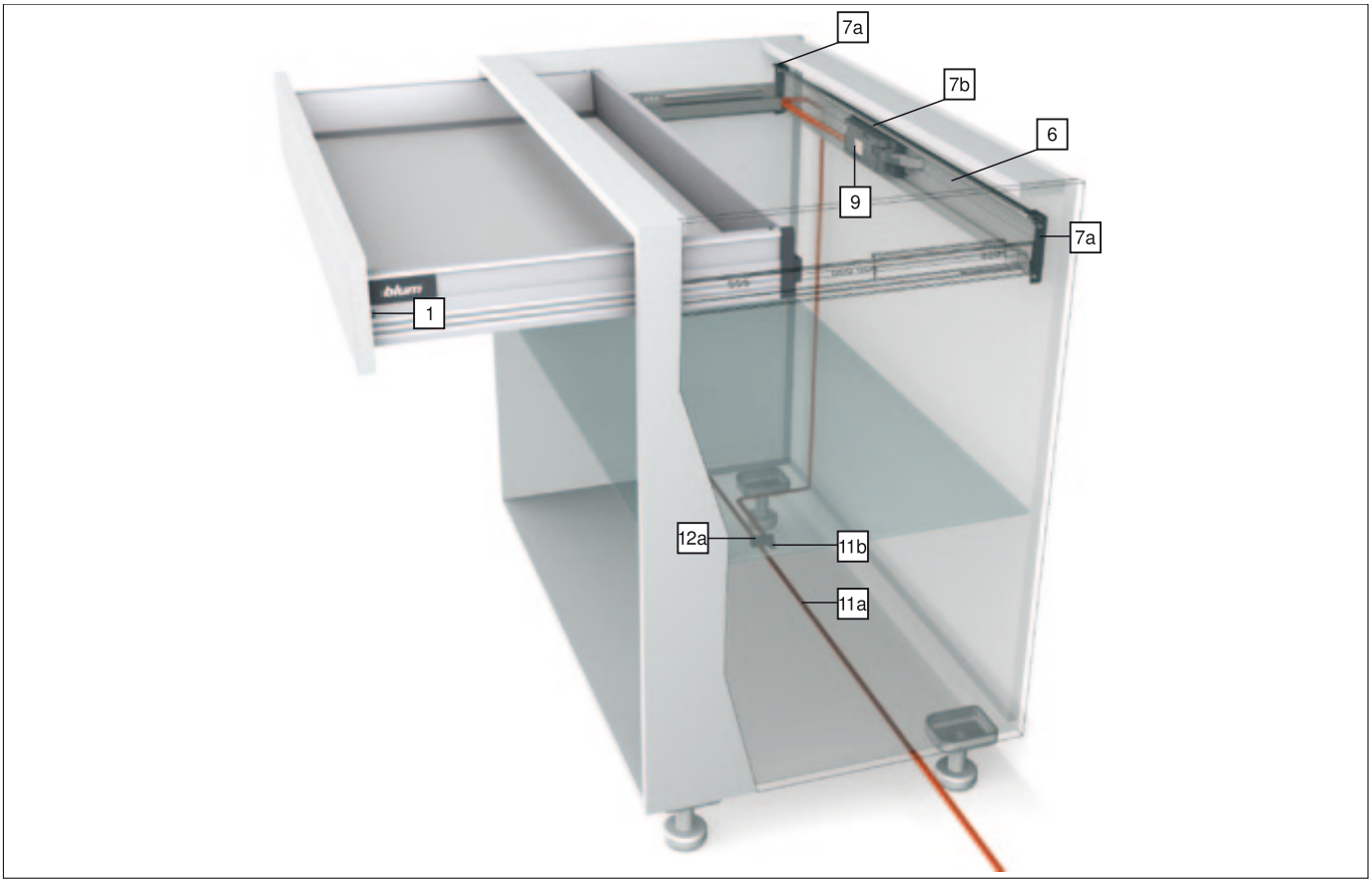

Información de pedido

1	**Distanciador de amortiguación de Blum**	
	Ø 8 mm	993.0830.01
	Ø 5 mm	993.0530
	Hasta una altura del frente de 300 mm use 2 piezas	
	A partir de una altura del frente de 300 mm use 4 piezas	
	Para las guías de 65 kg use 4 piezas	

6	**Perfil de soporte horizontal**	
	Aluminio, para cortar a la medida, 1143 mm	Z10T1143B
	Para ancho cuerpo de mueble KB 275 - 1200 mm	

7	**Fijación para perfil de soporte izquierda/derecha**	
	RAL 7037 gris polvo	Z10D5210
	Se pueden utilizar tornillos de aglomerado o tornillos Euro	
	Consta de:	
7a	Fijación para perfil de soporte izquierda/derecha	1 x
7b	Adaptador de perfil de soporte horizontal	1 x

9	**Equipo de accionamiento**	
	RAL 7037 gris polvo	Z10A3000.01

10	**Soporte para palanca para trasera en madera**	
	RAL 7037 gris polvo	Z10A3H00
	Para anchos de cuerpo de mueble de KB 275 - 320 mm en combinación con una trasera en madera	

11	**El cable de distribución + protector del extremo del cable**	
	P. cortar a medida, 8 m	Z10K800AE
	Se puede utilizar como cable de distribución, cable para el perfil de soporte o cable de comunicación	
	Consta de:	
11a	Cable de distribución	1 x
11b	Protector de extremos de cable	5 x

12	**Empalme + protector de extremos de cable**	
	negro	Z10V100E
	Consta de:	
12a	Empalme	1 x
11b	Protector de extremos de cable	2 x

Cuerpo de mueble con un elemento de extracción individual – perfil de soporte horizontal

Información de pedido

13 Equipo de alimentación de Blum

72 W

Incluye instrucciones de uso y montaje



Idioma	Ref.
DE, EN, FR, IT, NL	Z10NE020A
DA, EN, FI, NO, SV	Z10NE020B
EN, EL, HR, SR, SL, TR	Z10NE020C
EN, FR, IT, ES, PT	Z10NE020D
PL, SK, CS, HU	Z10NE020E
BG, ET, LV, LT, RO, RU	Z10NE020F
EN (US, CA), FR, ES	Z10NE020G
ZH, EN	Z10NE020H

Definiciones lingüísticas conforme a la norma ISO-639

14 Cable de alimentación eléctrico



Países	
Europa	Z10M200E
CH	Z10M200C
US, CA	Z10M200U
JP	Z10M200J
BR	Z10M200S
BR	Z10M200S.01
UK	Z10M200B
DK	Z10M200D
IL	Z10M200I
AU	Z10M200K
CN	Z10M200N
AR	Z10M200A
IN	Z10M200H
CL	Z10M200L
TW	Z10M200T
ZA	Z10M200Z
Europa, sin enchufe	Z10M200E.OS
US, CA, sin enchufe	Z10M200U.OS

Montaje sobre el fondo

15a Sujeción del transformador



RAL 7037 gris polvo	Z10NG000
Con tapa	
Para transformador de Blum de 72 W	

Montaje en la pared – alternativa a 15a

15b Sujeción del transformador



gris claro	Z10NG120
Para transformador de Blum de 72 W	

a Accesorios

18 Soporte de cable



blanco	Z10K0009
Por ejemplo, para fijar el cable de distribución	

19 Estabilización del frontal



RAL 7037 gris polvo	Z96.10E1
Plástico	

Indicaciones para los laterales

Visión general – SERVO-DRIVE para TANDEMBOX	477	Ajuste	515
Visión general – TANDEMBOX intivo – elementos básicos	295	Desmontaje	516
Visión general – TANDEMBOX plus – elementos básicos	379	Visión general – ayudas de montaje	705
Planificación	502	Para más información técnica	804
Montaje	504		
Montaje – transformador de Blum de 72 W	512		
Cableado	514		

i Infobox

Recomendamos la planificación del cuerpo a prueba de colisiones con DYNAPLAN que se incluye gratuitamente en el DVD DYNALOG limited.



Cuerpo de mueble con un elemento de extracción individual – perfil de soporte horizontal

Planificación

Cotas cuerpo de mueble

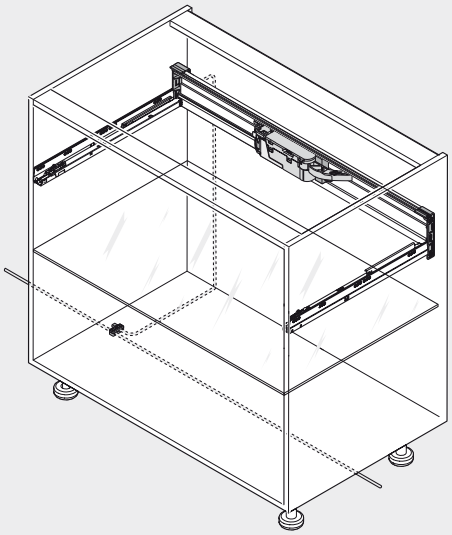

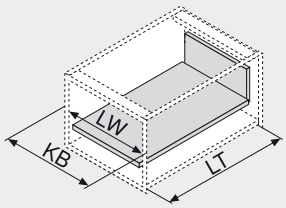

KB Ancho de cuerpo de mueble
LW Ancho interior cuerpo de mueble
LT Profundidad interior cuerpo de mueble

Espacio ocupado en el cuerpo

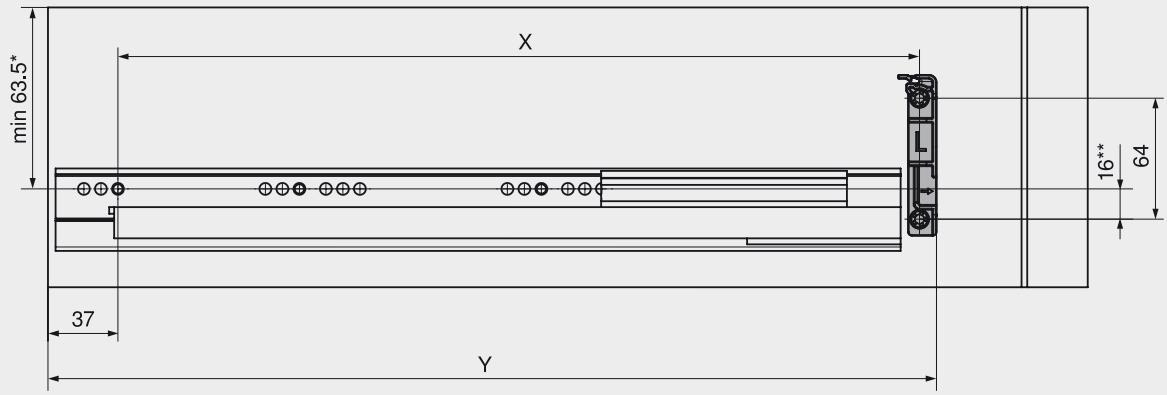

* 55.5 mm en altura de trasera N
** 23.5 mm en altura de trasera N
Se pueden usar tornillos de aglomerado y tornillos Euro

NL Largo nominal
X Posición de taladrado
Y Requerimiento mínimo de espacio

Espacio necesario y posición de taladrado para todas las situaciones de aplicación

Trasera	X (mm)	Y (mm)
Trasera en acero	NL - 26	min. LT = NL + 20
Trasera en madera	NL - 9	min. LT = NL + 37

Con esta posición de montaje para el perfil de soporte pueden abrirse tanto los elementos de extracción interiores como aquellos que disponen de frentes solapados mediante extracción y a presión.

Espacio necesario y posición de taladrado

Trasera	X (mm)	Y (mm)
Trasera en acero	NL - 29	min. LT = NL + 17
Trasera en madera	NL - 12	min. LT = NL + 34

SERVO-DRIVE puede instalarse incluso con poco espacio disponible. Con esta posición de montaje del ángulo del perfil de soporte, los elementos de extracción interiores sólo pueden abrirse mediante extracción (no a presión).

Cuerpo de mueble con un elemento de extracción individual – perfil de soporte horizontal

Planificación

Trabajo del frente – posición del distanciador de amortiguación de Blum

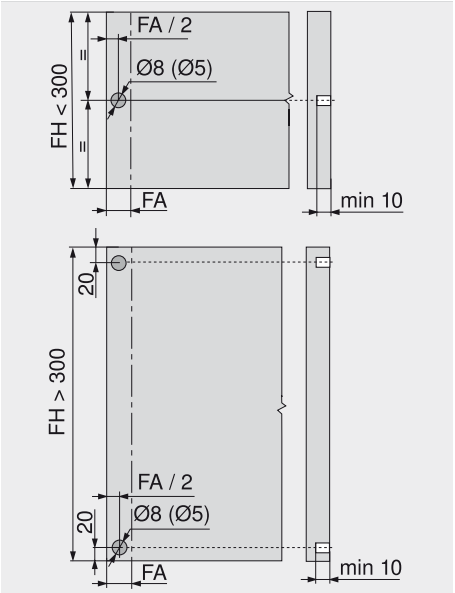

El distanciador de amortiguación garantiza una distancia de reacción necesaria de 2 mm. Utilizar 4 distanciadores de amortiguación de Blum cuando se utilice una guía de 65 kg. Realice una estabilización del frente en el caso de utilizar una altura de frente >300 mm para lograr una óptima función de activación.

FA Recubrimiento del frente
FH Altura del frente

Corte del perfil de soporte

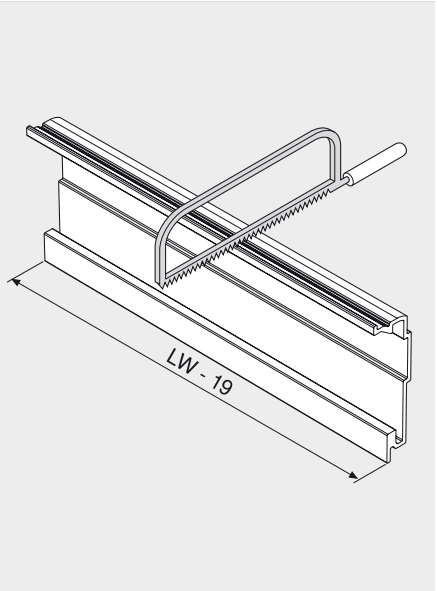

LW Ancho interior cuerpo de mueble

Indicaciones para los laterales

Montaje	504	Cableado	514
Montaje – transformador de Blum de 72 W	512	Ajuste	515

Posición – equipo de accionamiento

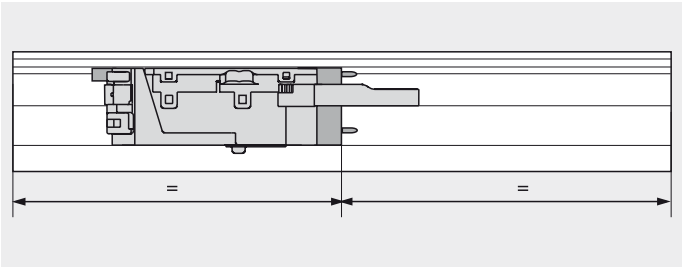

Ancho cuerpo de mueble KB 420 - 1200 mm

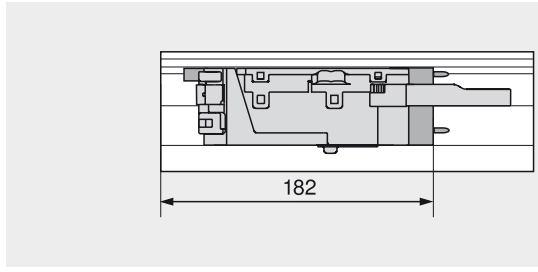

Ancho cuerpo de mueble KB 275 - 420 mm

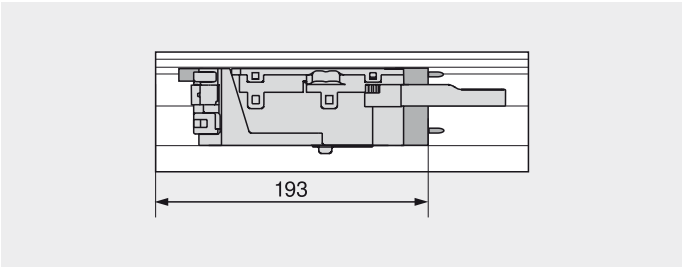

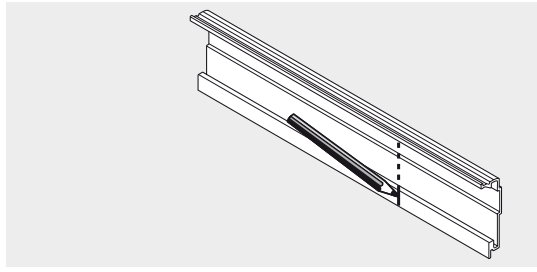

Perfil en N con trasera de acero para anchos de cuerpo de KB 275 - 420 mm

Cuerpo de mueble con un elemento de extracción individual – perfil de soporte horizontal

Cable del perfil de soporte

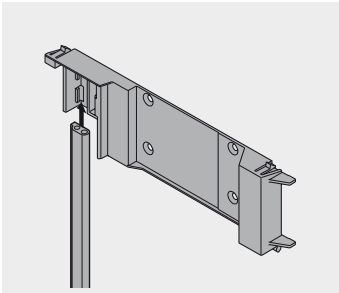

Equipamiento del adaptador del perfil de soporte

Equipo de accionamiento

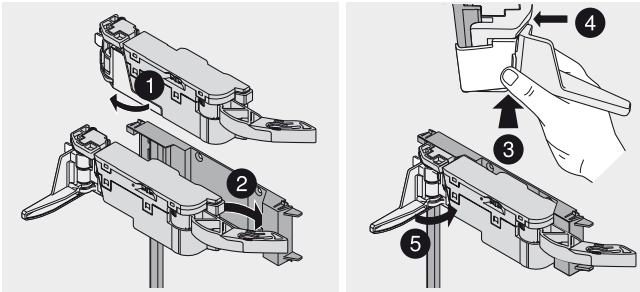

Montaje

Adaptador del perfil de soporte

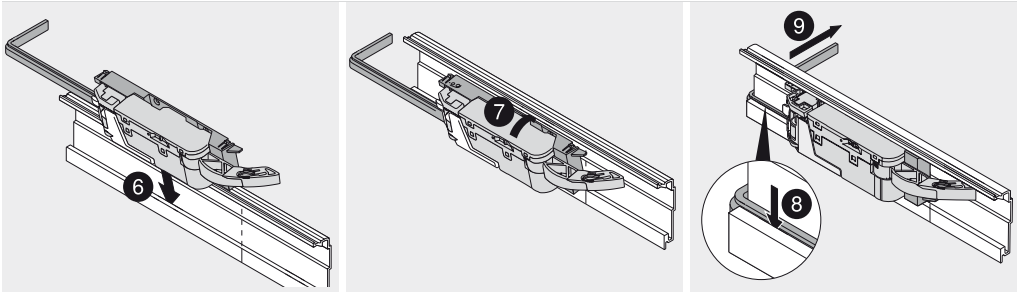

Montaje

Perfil de soporte

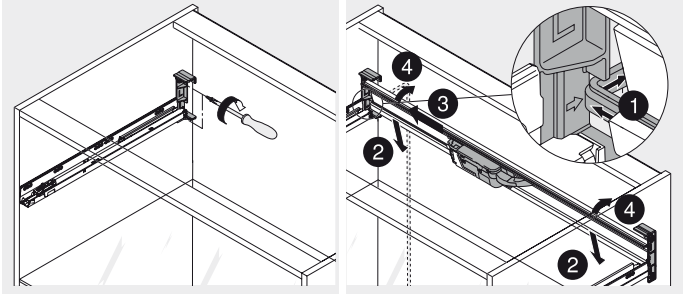

Se pueden utilizar tornillos de aglomerado o tornillos Euro

Cuerpo de mueble con un elemento de extracción individual – perfil de soporte horizontal

Distanciador de amortiguación de Blum



Distanciador de amortiguación de Blum (no encolar)

Cuerpo de mueble con un elemento de extracción individual – soporte de fijación superior

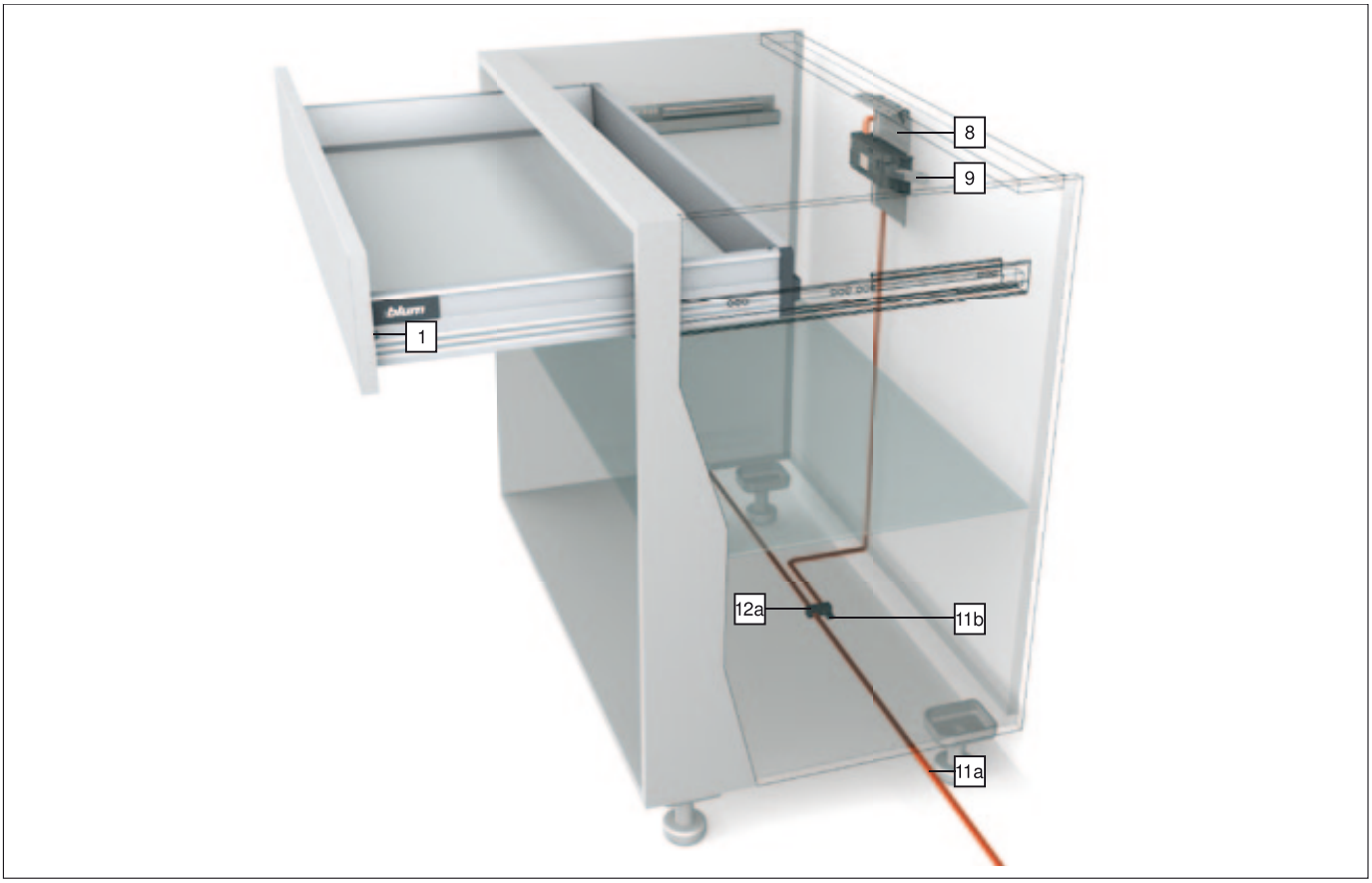

Información de pedido

1	**Distanciador de amortiguación de Blum**		
	Ø 8 mm		993.0830.01
	Ø 5 mm		993.0530
	Hasta una altura del frente de 300 mm use 2 piezas		
	A partir de una altura del frente de 300 mm use 4 piezas		
	Para las guías de 65 kg use 4 piezas		

8	**Soporte de fijación superior**		
	RAL 7037 gris polvo/cincado		Z10D6252
	Con adaptador premontado para el equipo de accionamiento		

9	**Equipo de accionamiento**		
	RAL 7037 gris polvo		Z10A3000.01

10	**Soporte para palanca para trasera en madera**		
	RAL 7037 gris polvo		Z10A3H00
	Para anchos de cuerpo de mueble de KB 275 - 320 mm en combinación con una trasera en madera		

11	**El cable de distribución + protector del extremo del cable**		
	P. cortar a medida, 8 m		Z10K800AE
	Se puede utilizar como cable de distribución, cable para el perfil de soporte o cable de comunicación		
	Consta de:		
11a	Cable de distribución	1 x	
11b	Protector de extremos de cable	5 x	

12	**Empalme + protector de extremos de cable**		
	negro		Z10V100E
	Consta de:		
12a	Empalme	1 x	
11b	Protector de extremos de cable	2 x	

Cuerpo de mueble con un elemento de extracción individual – soporte de fijación superior

Información de pedido

13 Equipo de alimentación de Blum

72 W

Incluye instrucciones de uso y montaje



Idioma	Ref.
DE, EN, FR, IT, NL	Z10NE020A
DA, EN, FI, NO, SV	Z10NE020B
EN, EL, HR, SR, SL, TR	Z10NE020C
EN, FR, IT, ES, PT	Z10NE020D
PL, SK, CS, HU	Z10NE020E
BG, ET, LV, LT, RO, RU	Z10NE020F
EN (US, CA), FR, ES	Z10NE020G
ZH, EN	Z10NE020H

Definiciones lingüísticas conforme a la norma ISO-639

14 Cable de alimentación eléctrico



Países	
Europa	Z10M200E
CH	Z10M200C
US, CA	Z10M200U
JP	Z10M200J
BR	Z10M200S
BR	Z10M200S.01
UK	Z10M200B
DK	Z10M200D
IL	Z10M200I
AU	Z10M200K
CN	Z10M200N
AR	Z10M200A
IN	Z10M200H
CL	Z10M200L
TW	Z10M200T
ZA	Z10M200Z
Europa, sin enchufe	Z10M200E.OS
US, CA, sin enchufe	Z10M200U.OS

Montaje sobre el fondo

15a Sujeción del transformador



RAL 7037 gris polvo	Z10NG000
Con tapa	
Para transformador de Blum de 72 W	

Montaje en la pared – alternativa a 15a

15b Sujeción del transformador



gris claro	Z10NG120
Para transformador de Blum de 72 W	

a Accesorios

18 Soporte de cable



blanco	Z10K0009
Por ejemplo, para fijar el cable de distribución	

19 Estabilización del frontal



RAL 7037 gris polvo	Z96.10E1
Plástico	

Indicaciones para los laterales

Visión general – SERVO-DRIVE para TANDEMBOX	477	Ajuste	515
Visión general – TANDEMBOX intivo – elementos básicos	295	Desmontaje	516
Visión general – TANDEMBOX plus – elementos básicos	379	Visión general – ayudas de montaje	705
Planificación	508	Para más información técnica	804
Montaje	510		
Montaje – transformador de Blum de 72 W	512		
Cableado	514		

i Infobox

Recomendamos la planificación del cuerpo a prueba de colisiones con DYNAPLAN que se incluye gratuitamente en el DVD DYNALOG limited.



Cuerpo de mueble con un elemento de extracción individual – soporte de fijación superior

Planificación

Cotas cuerpo de mueble

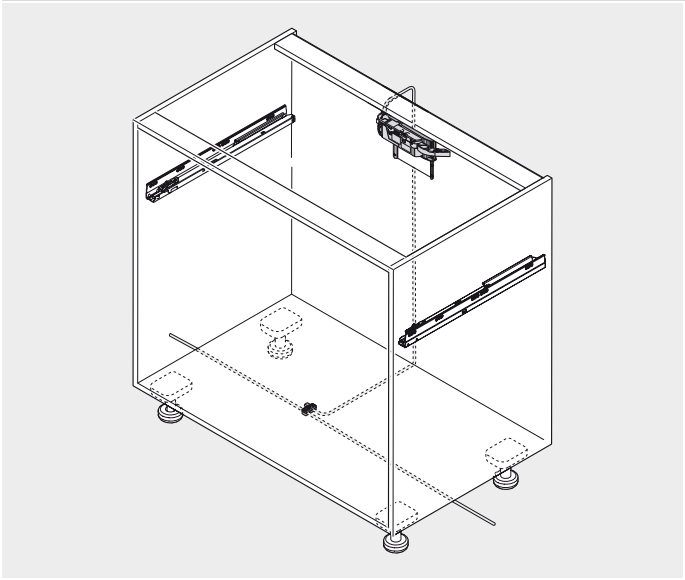

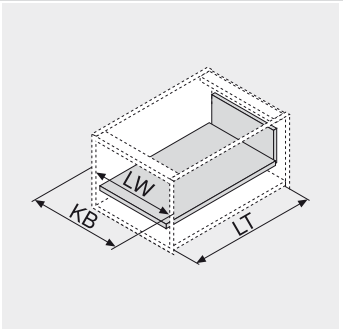

KB Ancho de cuerpo de mueble
LW Ancho interior cuerpo de mueble
LT Profundidad interior cuerpo de mueble

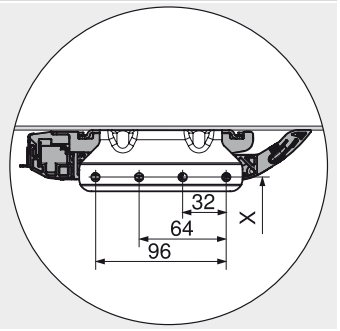

Posición del taladrado del soporte de fijación superior
Por razones de solidez, el travesaño debe estar fijado a la mesa de trabajo

Cotas de taladrado fondo/soporte transversal

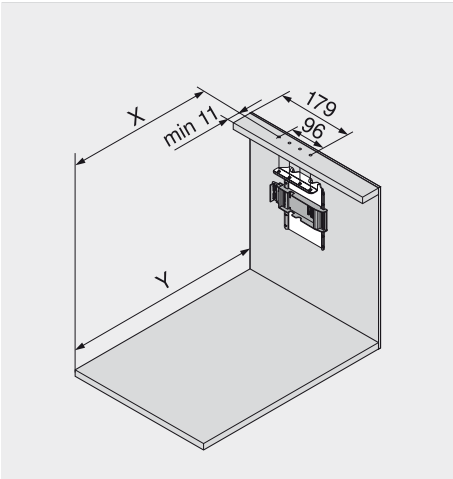

Ancho de cuerpo de mueble KB 275 - 420 mm

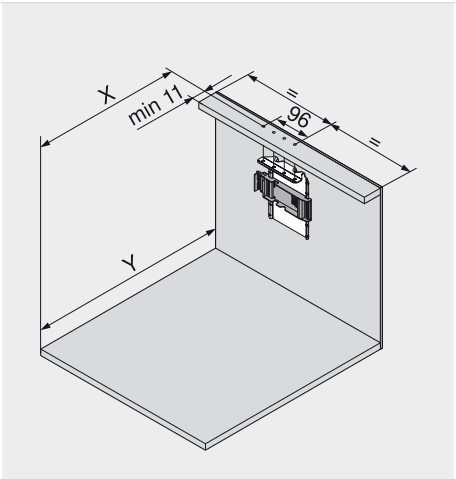

Ancho cuerpo de mueble KB desde 420 mm

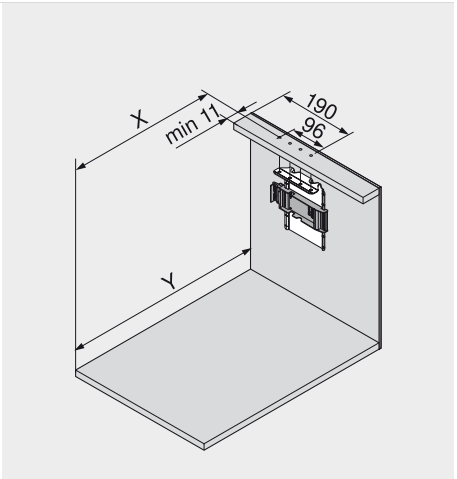

Perfil en N con trasera de acero para anchos de cuerpo de KB 320 - 420 mm

NL Largo nominal
X Posición de taladrado
Y Requerimiento mínimo de espacio

Espacio necesario y posición de taladrado para todas las situaciones de aplicación

Trasera	X (mm)	Y (mm)
Trasera en acero	NL - 18	min. LT = NL + 16.5
Trasera en madera	NL - 1	min. LT = NL + 33.5

Con esta posición de montaje para el perfil de soporte pueden abrirse tanto los elementos de extracción interiores como aquellos que disponen de frentes solapados mediante extracción y a presión.

Espacio necesario y posición de taladrado

Trasera	X (mm)	Y (mm)
Trasera en acero	NL - 21	min. LT = NL + 13.5
Trasera en madera	NL - 4	min. LT = NL + 30.5

SERVO-DRIVE puede instalarse incluso con poco espacio disponible. Con esta posición de montaje del soporte de fijación, los elementos de extracción interiores sólo pueden abrirse mediante extracción (no a presión).

Cuerpo de mueble con un elemento de extracción individual – soporte de fijación superior

Planificación

Trabajo del frente – posición del distanciador de amortiguación de Blum

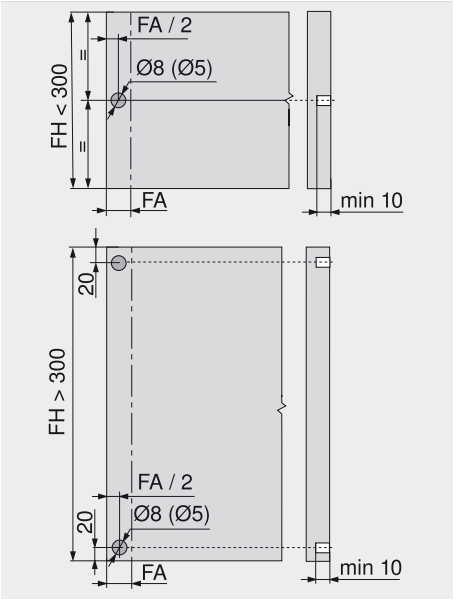

El distanciador de amortiguación garantiza una distancia de reacción necesaria de 2 mm. Utilizar 4 distanciadores de amortiguación de Blum cuando se utilice una guía de 65 kg. Realice una estabilización del frente en el caso de utilizar una altura de frente >300 mm para lograr una óptima función de activación.

FA Recubrimiento del frente
FH Altura del frente

Indicaciones para los laterales

Montaje	510	Cableado	514
Montaje – transformador de Blum de 72 W	512	Ajuste	515

Posición – equipo de accionamiento

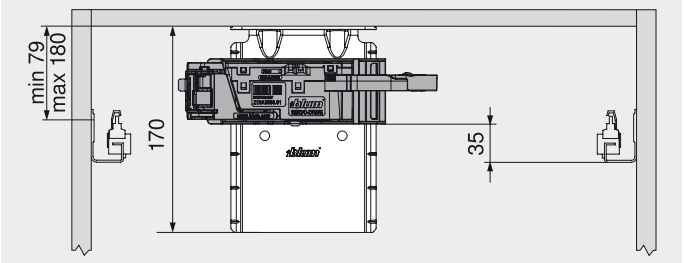

Todas las alturas de trasera, salvo la altura N

KB Ancho cuerpo de mueble

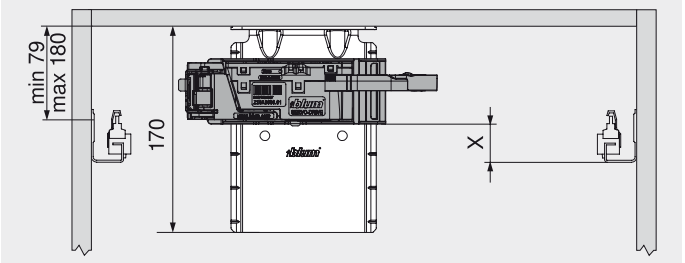

Altura de la trasera N

Ancho cuerpo de mueble KB	275 - 320	de 320
Altura de la trasera N	X (mm)	X (mm)
Trasera en acero	27.5	27.5
Trasera en madera	35.0	27.5

Cuerpo de mueble con un elemento de extracción individual – soporte de fijación superior

Soporte de fijación superior

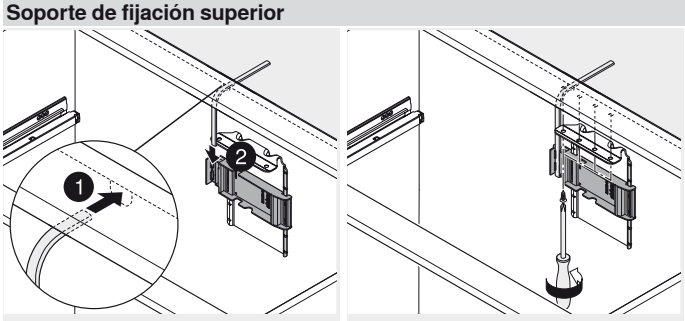

Montaje

Equipo de accionamiento

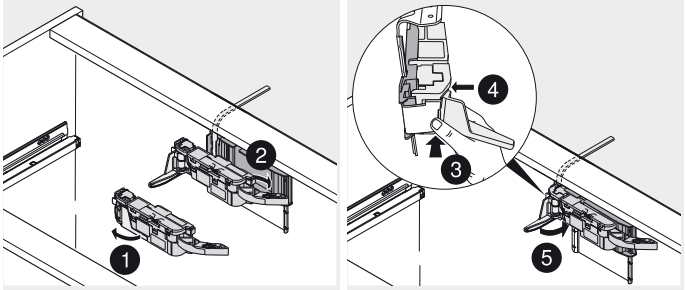

Montaje

Distanciador de amortiguación de Blum



Distanciador de amortiguación de Blum (no encolar)


SERVO-DRIVE

Equipo de alimentación de Blum 72 W

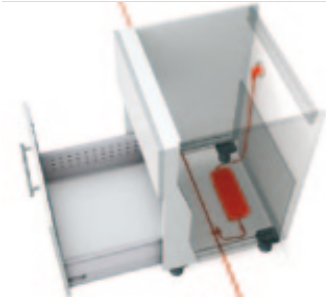

Montaje sobre el fondo

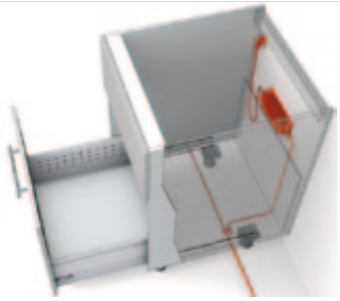

Montaje en la pared

Espacio ocupado y distancia de seguridad

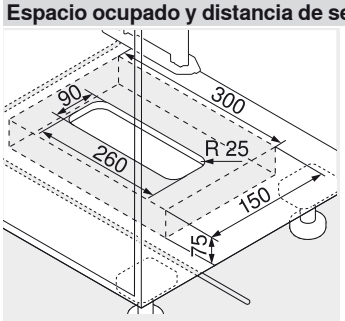

Montaje sobre el fondo

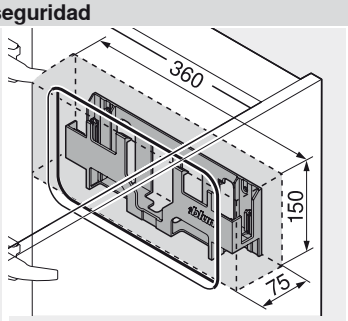

Montaje en la pared

Mantener una distancia de seguridad de 30 mm entre el canto inferior (montaje sobre el fondo) o el frente (montaje en la pared) y el borde lateral de la carcasa del transformador con cualquier objeto cercano

Facilitar la circulación de aire para que el transformador de Blum no se sobrecaliente

Montaje sobre el fondo

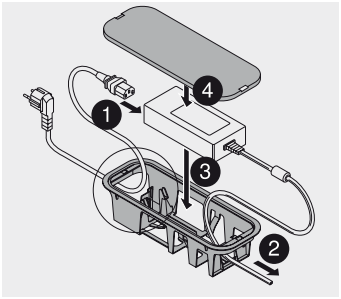

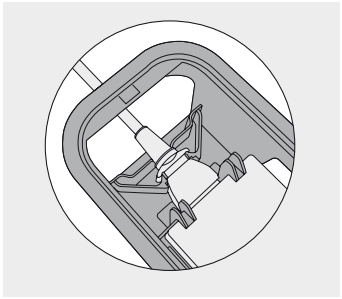

Seg. antidesenganche

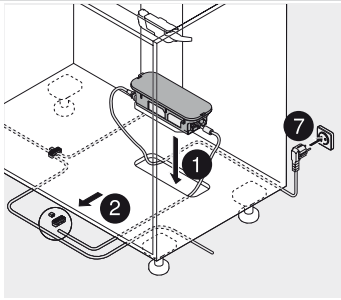

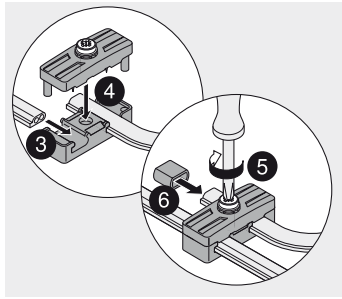

Montaje en la pared

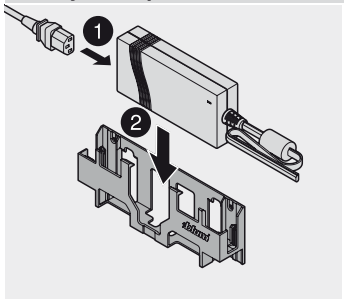

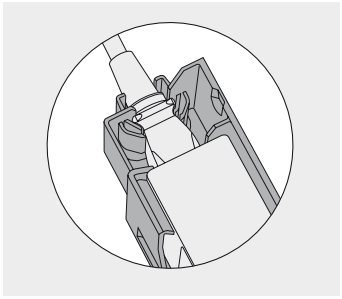

Seg. antidesenganche

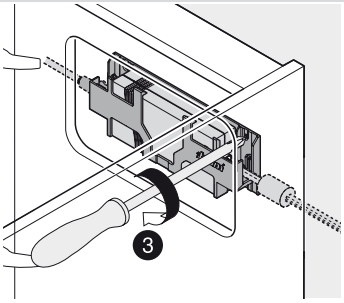

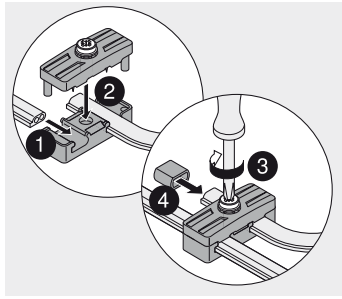

Cuerpo de mueble estándar – cableado inferior

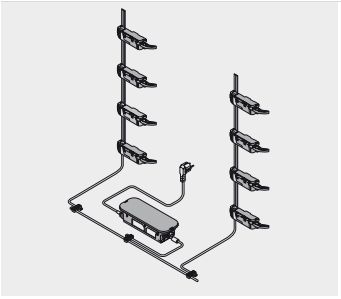

Montaje sobre el fondo

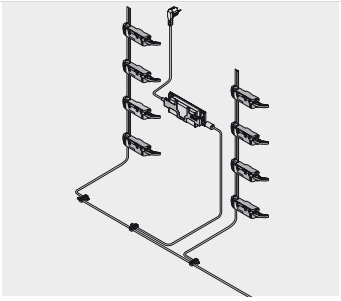

Montaje en la pared

Sólo se puede conectar un transformador de Blum a cada cable de distribución.

Cuerpo de mueble estándar – cableado trasero



Montaje sobre el fondo

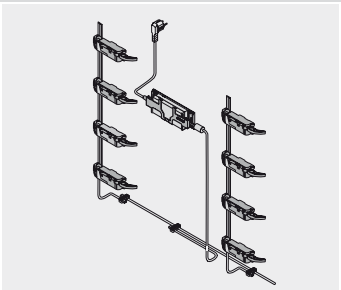

Montaje en la pared

Armario despensa



Cableado

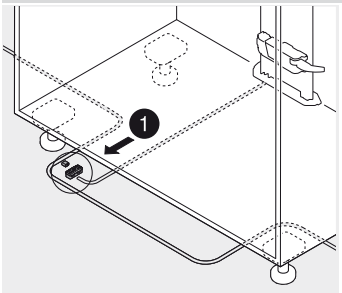

Cableado inferior

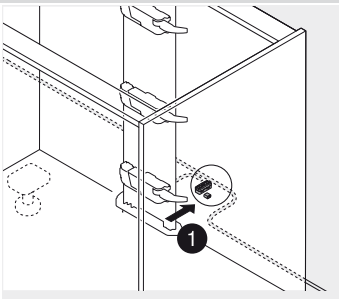

Cableado posterior

Empalme

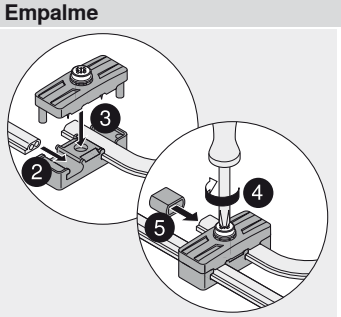

Montaje

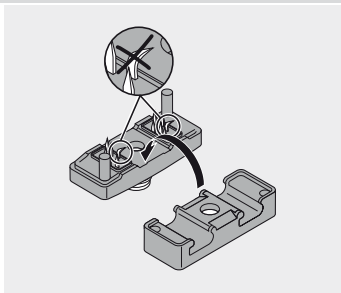

No deteriorar las puntas afiladas

Mueble del fregadero

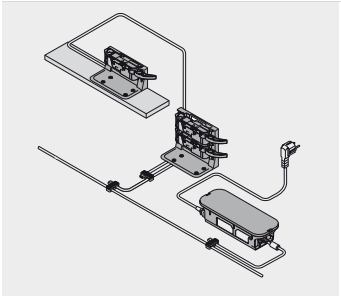

Montaje sobre el fondo

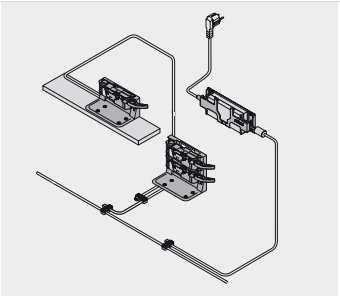

Montaje en la pared

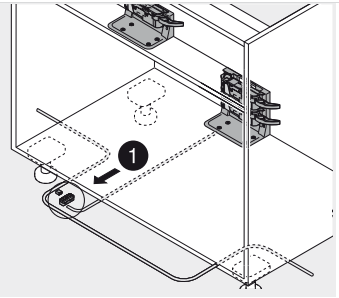

Cableado inferior

Sólo se puede conectar un transformador de Blum a cada cable de distribución.

Perfil de soporte horizontal

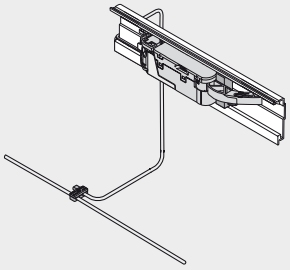

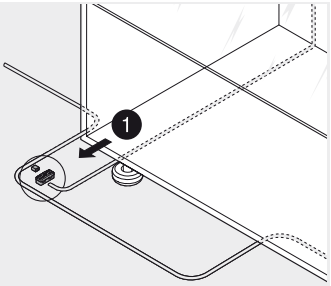

Cableado inferior

Soporte de fijación superior

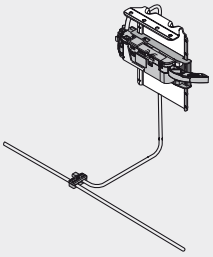

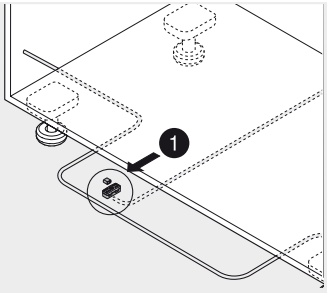

Cableado inferior

Empalme

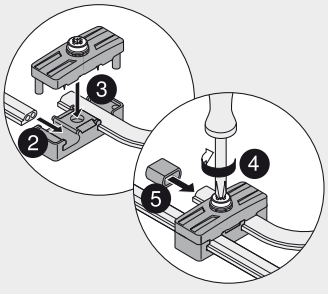

Montaje

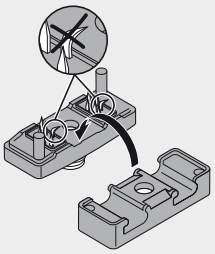

No deteriorar las puntas afiladas

Equipo de accionamiento

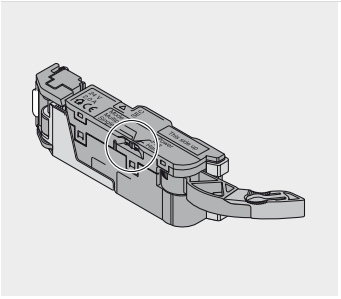

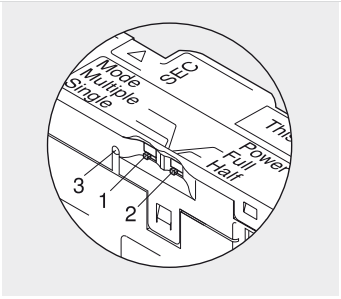

Colocar el selector

Selector Mode (1)
Single: configuración estándar, sólo se activa una unidad
Multiple: los equipos de accionamiento configurados en la posición „Multiple“ se activan simultáneamente

Selector Power (2)
Full: configuración estándar
Half: para largos nominales cortos (270 - 300 mm) – el módulo extraíble sólo recorre un trayecto corto

Indicador luminoso de operación (LED) (3)

Extensión de la palanca

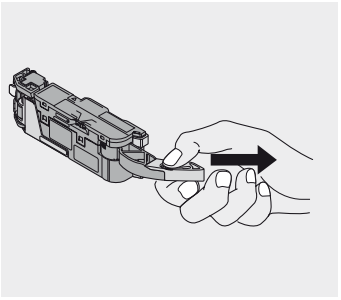

Desmontaje

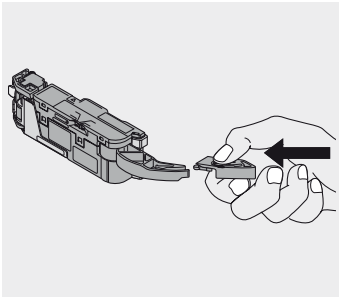

Montaje

El equipo de accionamiento se distribuye con extensión de palanca.
En anchos de cuerpo de mueble de 300 - 320 mm en combinación con traseras de acero, es preciso desmontar la extensión de la palanca

En anchos de cuerpo de mueble de hasta 300 mm en combinación con traseras de madera, también es preciso desmontar la extensión de la palanca

Guía de la palanca

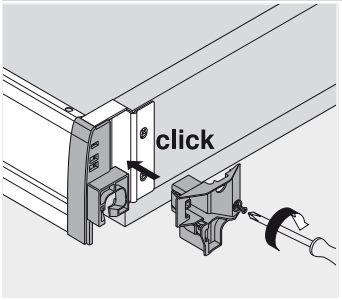

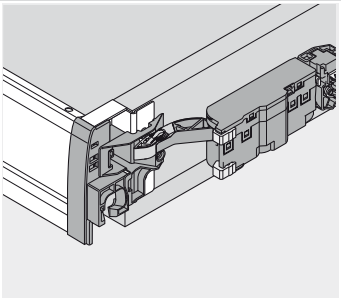

En anchos de cuerpo de mueble de 275 - 320 mm, la guía de la palanca debe encastrarse y atornillarse en combinación con una trasera en madera

Cable de sincronización

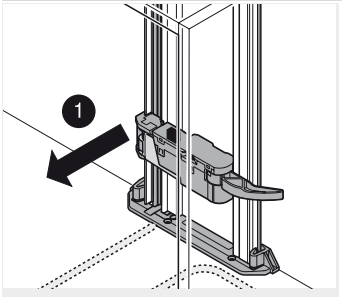

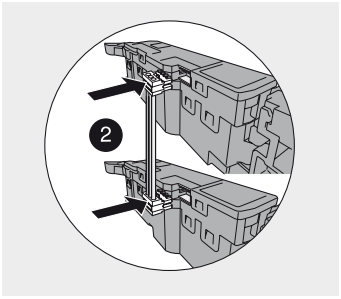

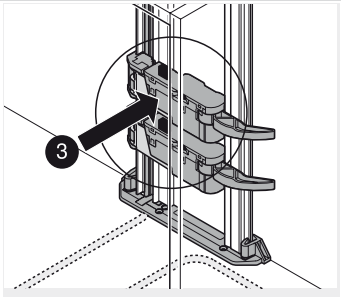

Dos equipos de accionamiento que funcionan simultáneamente deben estar vinculados mediante el cable de sincronización

Perfil de soporte

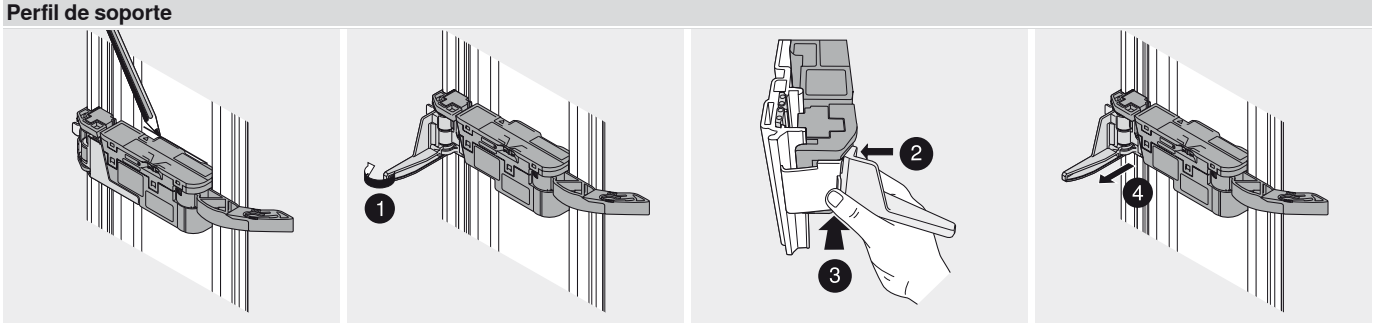

Desmontaje

Soporte de fijación, doble

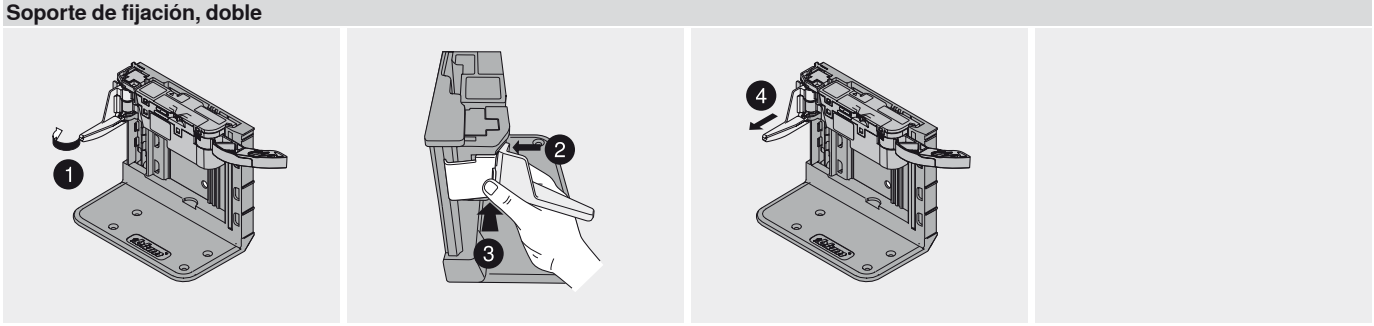

Desmontaje

Perfil de soporte horizontal

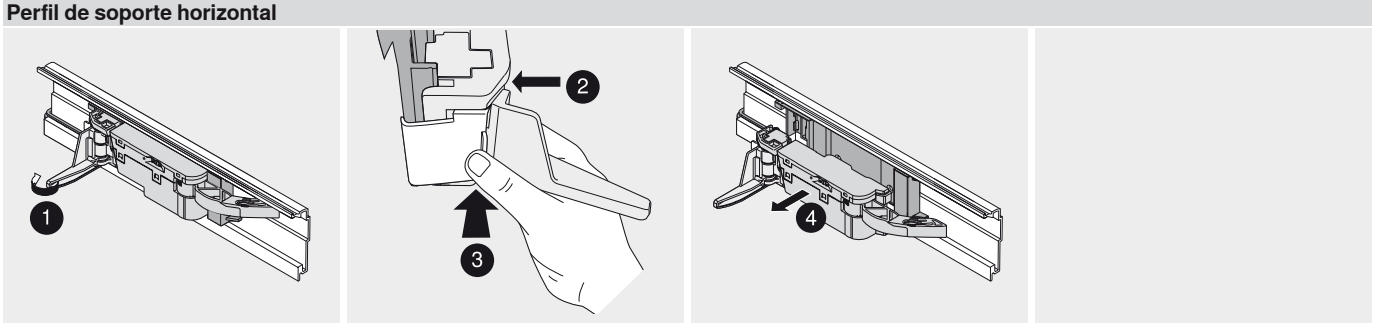

Desmontaje

Soporte de fijación superior

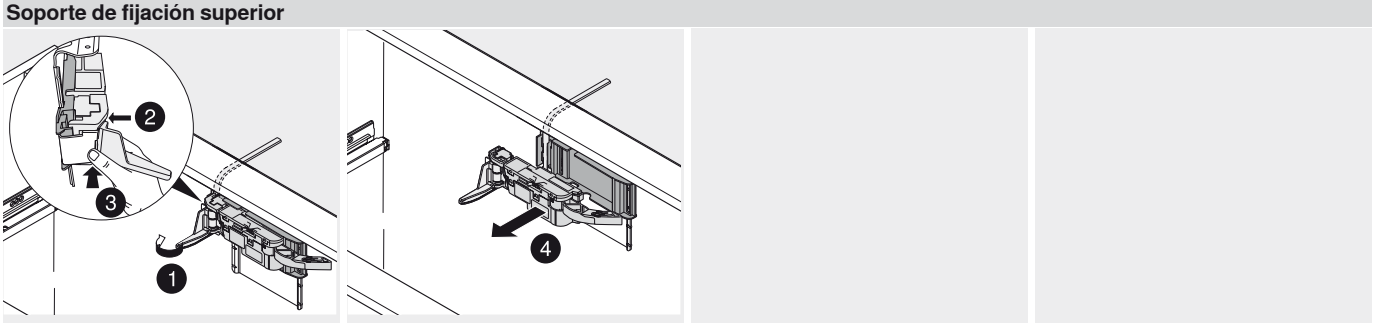

Desmontaje

Perfil de soporte

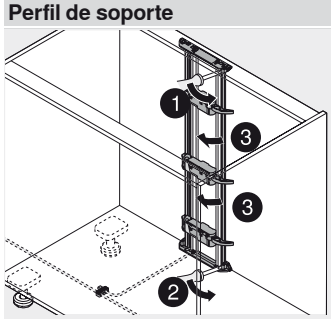

Travesaño horizontal

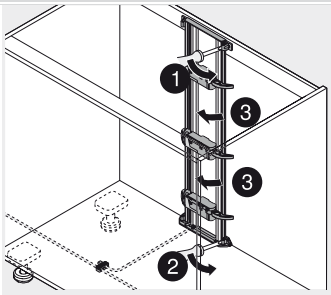

Travesaño vertical

Perfil de soporte horizontal

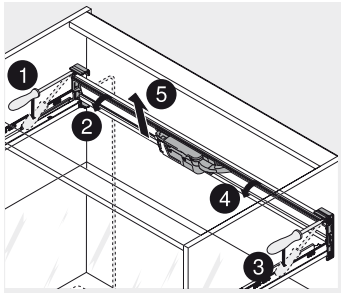

Desmontaje

Equipo de alimentación de Blum 72 W

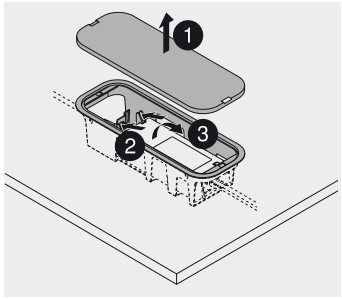

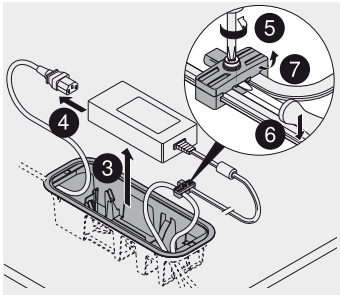

Montaje sobre el fondo

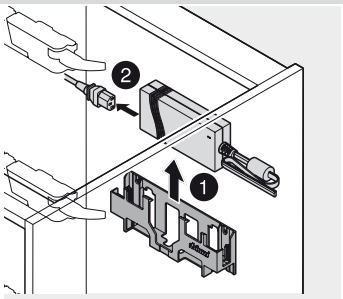

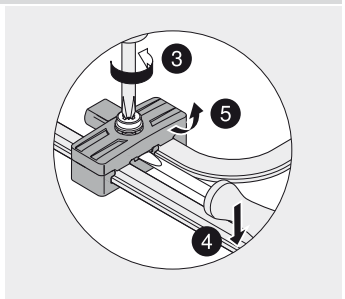

Montaje en la pared

Apertura fácil mediante una ligera presión



Los frentes sin tiradores juegan siempre un papel fundamental en el diseño moderno de muebles. Con TIP-ON para TANDEMBOX, el sistema mecánico de apertura asistida de Blum, los cajones y caceroleros sin tiradores se abren fácilmente mediante una ligera presión. De esta manera, sus clientes disfrutarán de una gran comodidad funcional durante la apertura.





Una ligera presión sobre el frente en cualquier parte de su superficie basta para abrir el módulo extraíble sin apenas esfuerzo





Para cerrar el módulo extraíble, presiónelo ligeramente o ciérrelo con un movimiento suave

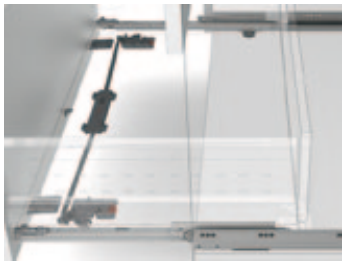

TIP-ON está formado fundamentalmente por dos componentes: una guía de cuerpo de mueble especial con tope de arrastre premontado y una unidad de bloqueo. El sistema de guías es compatible con el programa de perfiles existente

TIP-ON



- Está disponible la guía de cuerpo de mueble con tope de arrastre premontado para todos los largos nominales, apto para un máximo de 50 kg de peso
- El ajuste de la profundidad se realiza cómodamente y sin herramientas mediante una rueda de ajuste y sin enganchar el cajón
- Unidad syncro opcional para frentes con anchos de cuerpo KB desde 550 mm
- Sistema de guías compatible con el programa de perfiles existente

Espacio ocupado

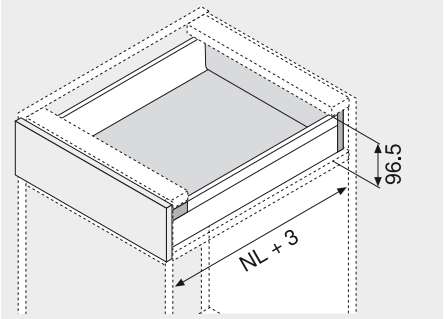

NL Largo nominal

Información de pedido

1 

Guías de cuerpo de mueble, topes de arrastre y unidades de bloqueo izqda/dcha

Largo nominal NL	20 kg	30 kg	50 kg
270 mm	559.2701T		
300 mm	559.3001T		
350 mm		559.3501T	
400 mm		559.4001T	
450 mm			559.4501T
500 mm			559.5001T
550 mm			559.5501T
600 mm			559.6001T
650 mm			559.6501T

Consta de:

	**1a Guías de cuerpo de mueble izquierda/derecha**	
	Incluye tope de arrastre premontado	1 x
	**1b Unidad de bloqueo izquierdo/derecho**	
	Montaje EXPANDO	1 x

14 Sincronización (opcional desde anchos de cuerpo de mueble KB de 550 mm)



Ancho int. d. cuerpo LW	Ref.
508 - 570 mm	Z55S1350E
558 - 620 mm	Z55S1600E
608 - 670 mm	Z55S1850E
658 - 720 mm	Z55S2100E
708 - 770 mm	Z55S2350E
758 - 820 mm	Z55S2600E
808 - 870 mm	Z55S2850E
858 - 920 mm	Z55S3100E
908 - 970 mm	Z55S3350E
958 - 1020 mm	Z55S3600E
1008 - 1070 mm	Z55S3850E
1058 - 1120 mm	Z55S4100E
1108 - 1170 mm	Z55S4350E

Consta de:

	**14a Unidad syncro**	
	Montaje EXPANDO	1 x
	**14b Varillaje syncro**	
		1 x
	**14c Codo en L**	
	cincado	1 x

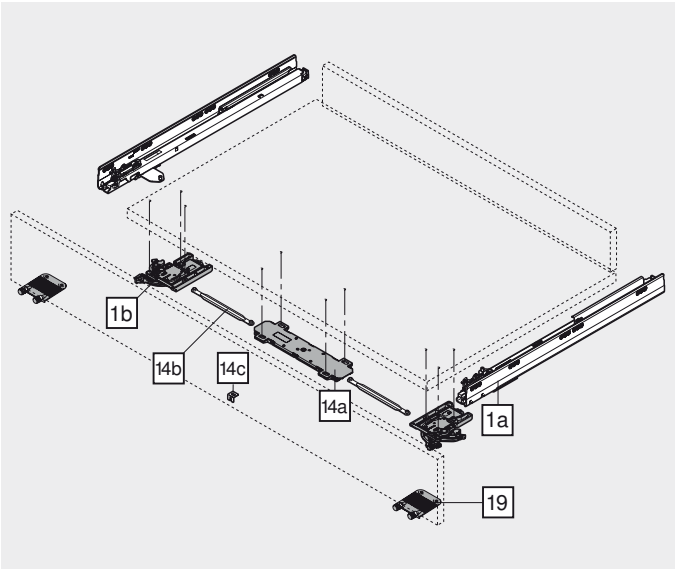

a Accesorios

19 

Estabilización del frontal	
RAL 7037 gris polvo	Z96.10E1
Plástico	

Indicaciones para los laterales

TIP-ON para TANDEMBOX	518
Visión general – TANDEMBOX intivo – elementos básicos	295
Visión general – TANDEMBOX plus – elementos básicos	379
Planificación	520
Montaje, desmontaje y ajuste	522
Visión general – ayudas de montaje	705
Para más información técnica	804

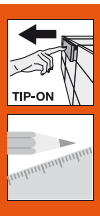

TIP-ON

Planificación

Codo en L – 297.0500

Soporte del fondo con codo en L montado en el medio

Recomendaciones: nosotros recomendamos una estructura de prueba p. investigar el espacio necesario ind. debajo de la guía de c. de mueble.

Espacio ocupado en el cuerpo

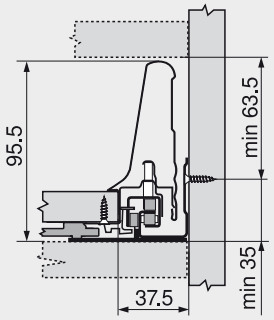

Cotas de montaje frente versión para atornillar

FA Recubrimiento del frente

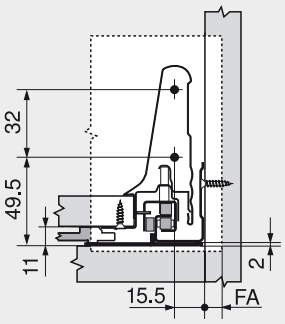

Estabilización del frontal – Z96.10E1

Soporte del fondo con estabilización del frente en el medio.

Recomendaciones: nosotros recomendamos una estructura de prueba p. investigar el espacio necesario ind. debajo de la guía de c. de mueble.

Espacio ocupado en el cuerpo

* + 4 mm con sincronización en el sobre inferior o travesaño

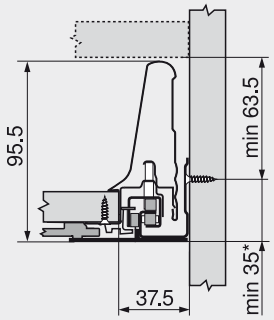

Cotas de montaje frente versión para atornillar

FA Recubrimiento del frente

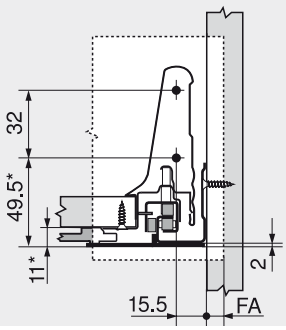

Espacio ocupado en el cuerpo

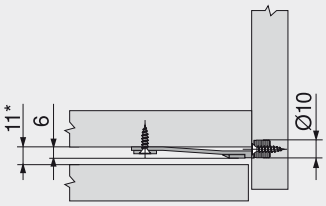

Cotas de taladrado frente

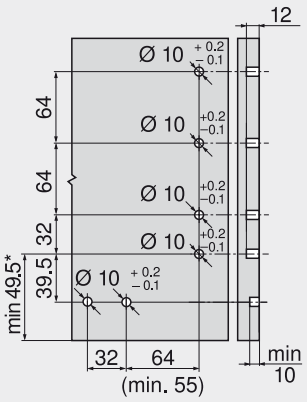

Posición del taladrado

Unidad de bloqueo

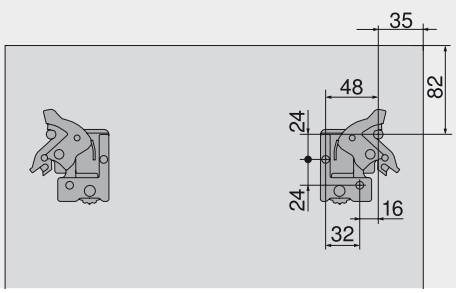

Unidad syncro

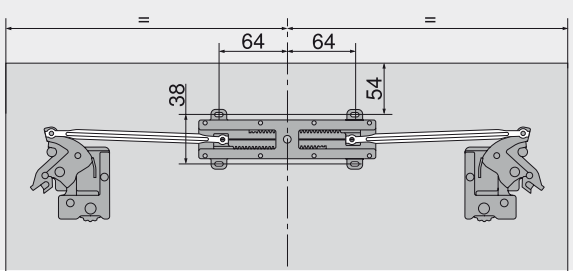

TIP-ON

Planificación

Posición de atornillado de las guías cuerpo de mueble

Largo nominal NL (mm)

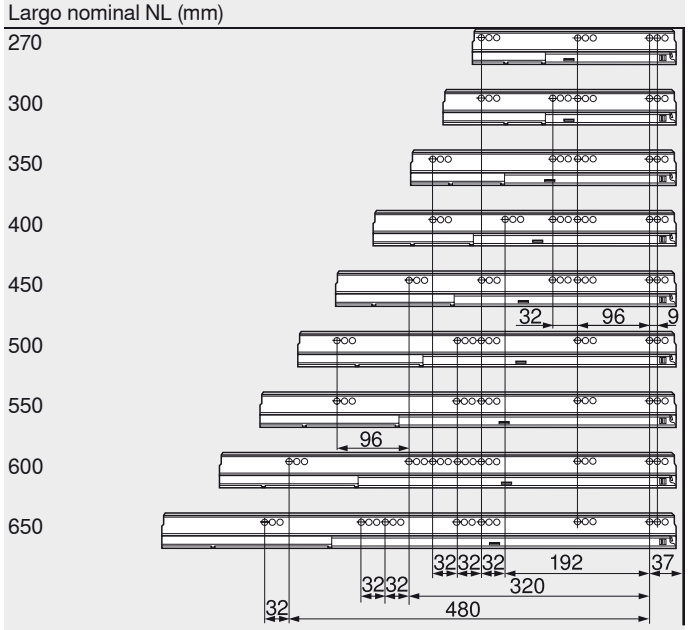

Prof mín. Interior cuerpo del mueble = largo nominal NL + 3 mm

Fijación guías de cuerpo de mueble

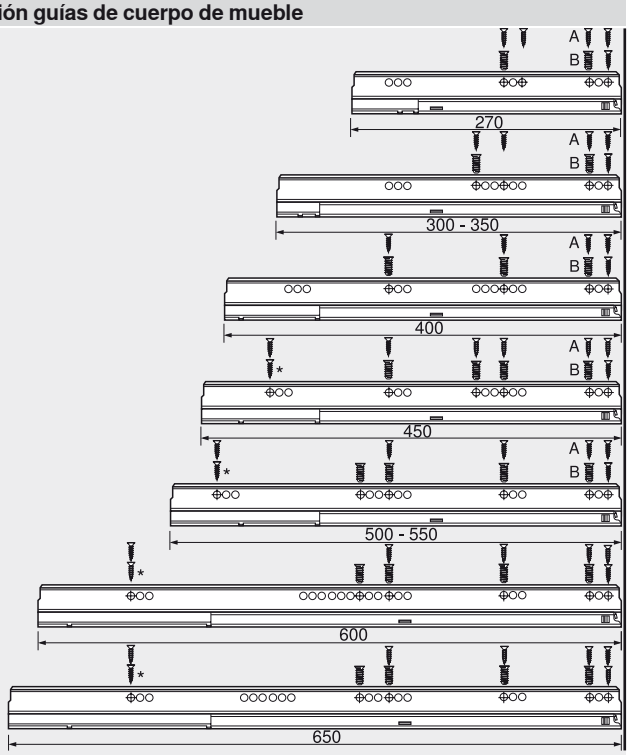

Juego del frente

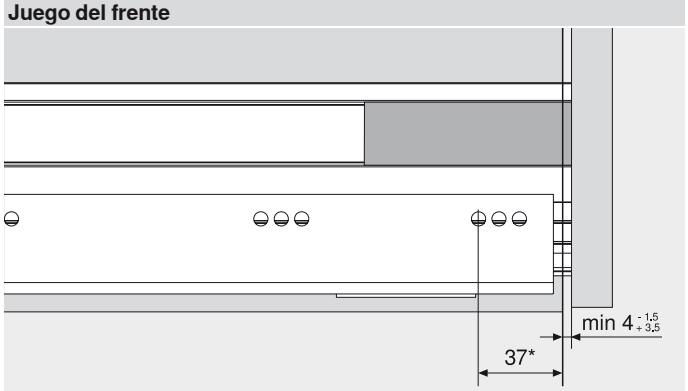

* Min. 43 mm en cajones o caceroleros internos

Fijación en el cuerpo de mueble
A Tornillo aglo Ø 4 x 15 mm
B Tornillos Euro Art. Nr. 661.145
* Opcional



Unidad de bloqueo

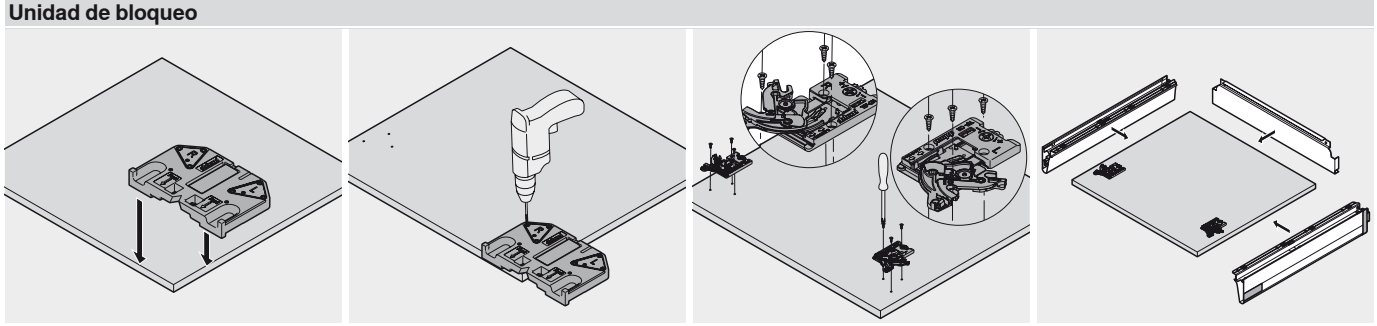

Fondo de cajón sin montar

Unidad de bloqueo

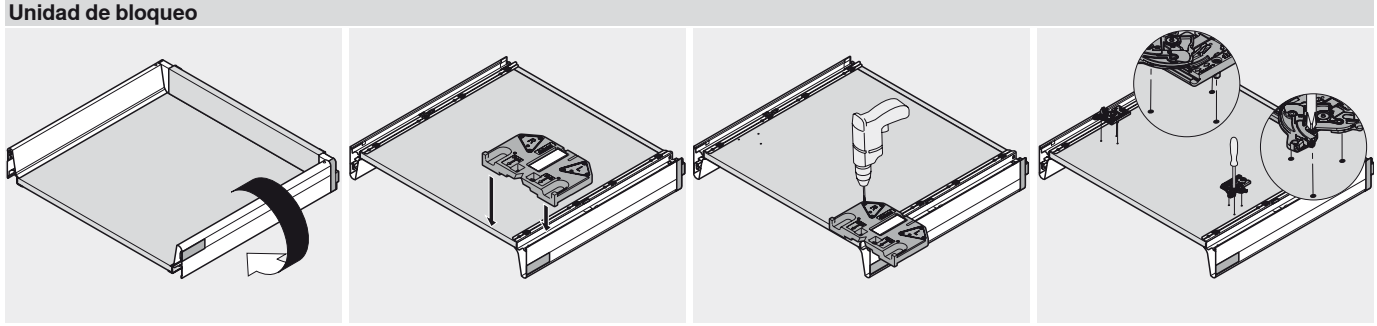

Fondo del cajón de tres lados premontado

Sincronización

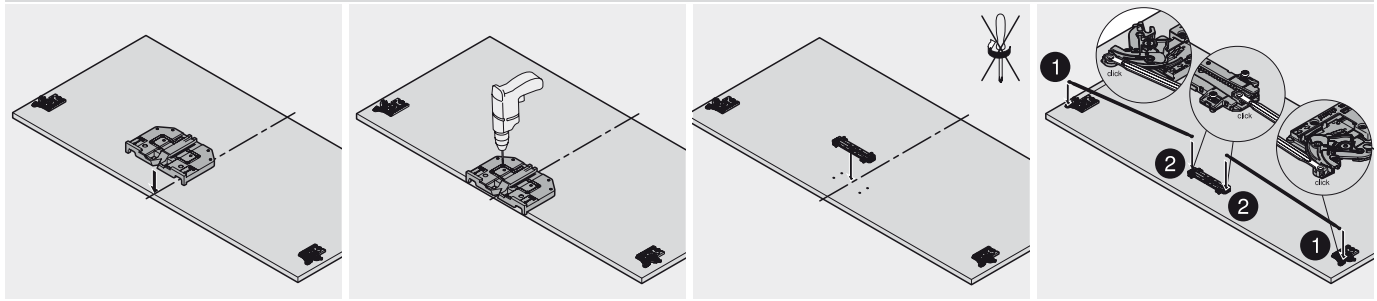

Fondo de cajón sin montar

Sincronización

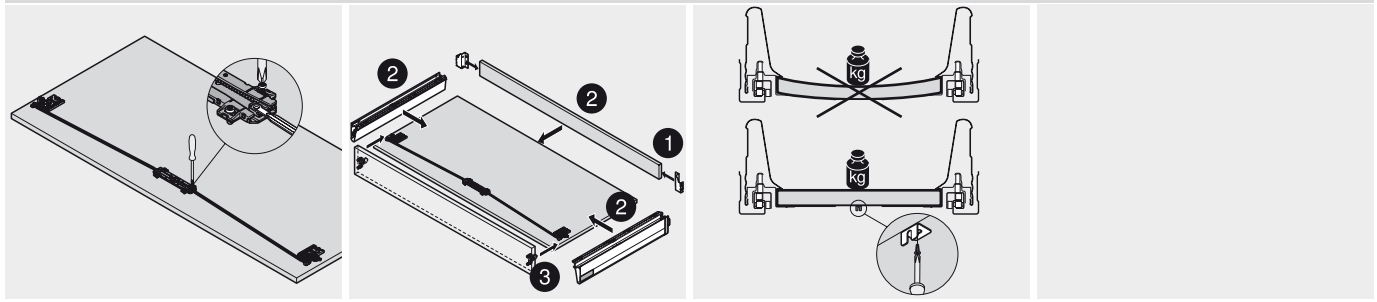

Sincronización

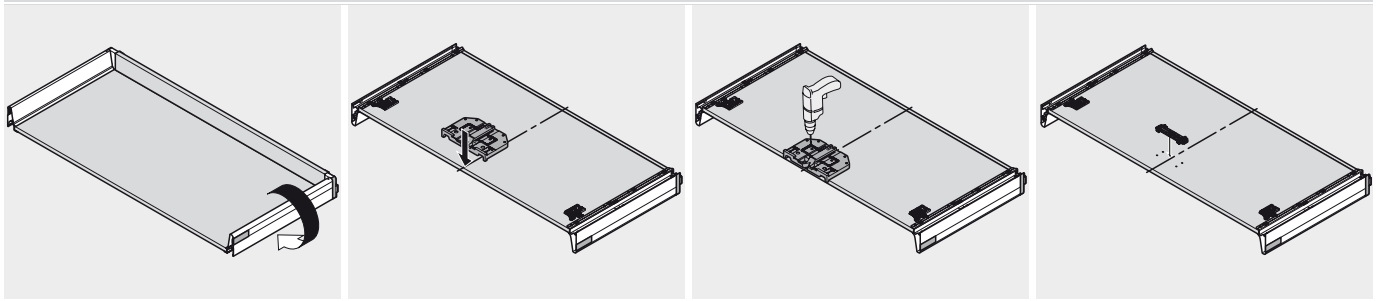

Fondo del cajón de tres lados premontado

Sincronización

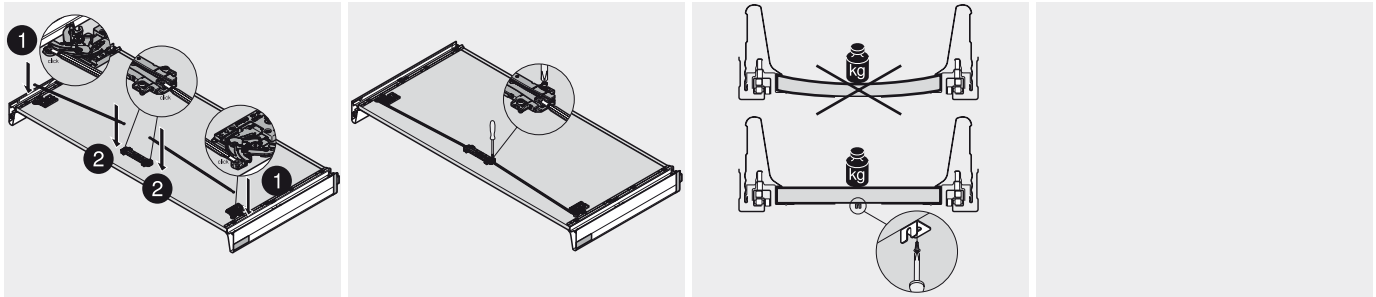

Guía de cuerpo de mueble

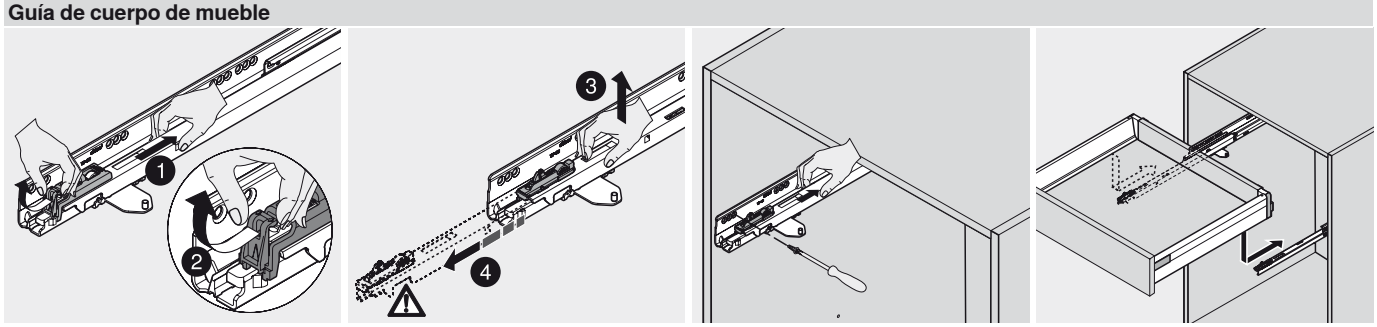

Extracción del seguro de transporte

Montaje

Ajuste

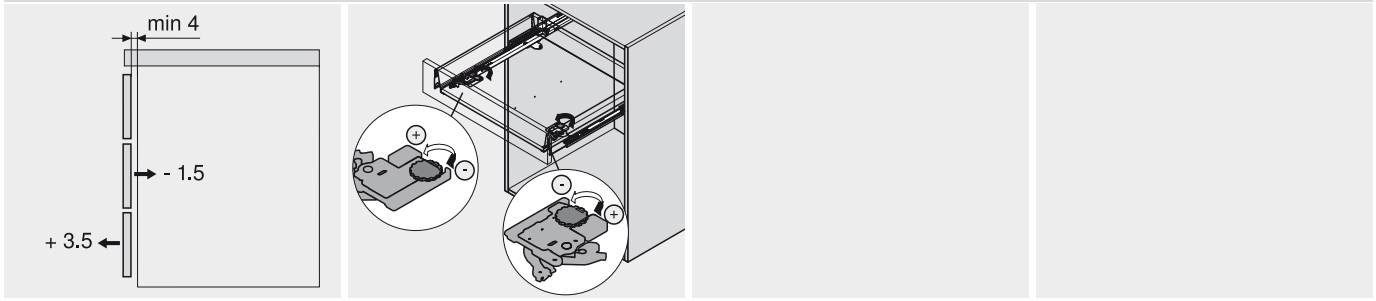

Juego de puerta

METABOX – sistema de extensión



Blum ofrece con METABOX un versátil sistema de extensión y cajones de acero con innumerables posibilidades de aplicación. El montaje rápido significa un ahorro de tiempo y de costes al montar el cajón.

- Sistema de perfiles de pared simple para soluciones económicas
- Equipado con mecanismo de autocierre BLUMATIC
- Excelentes propiedades de deslizamiento, gran estabilidad lateral, poca posibilidad de caída
- Perfectamente organizable gracias al sistema flexible de guardacuerpos
- Ajuste tridimensional del frente
- Montaje de los frentes sin herramientas

Altura de perfil N = 54 mm



Altura de perfil M = 86 mm

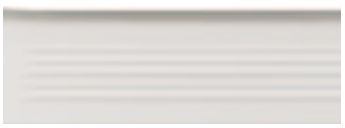

Altura de perfil K = 118 mm

Altura de perfil H = 150 mm

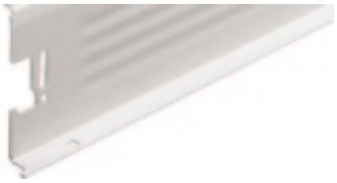

Versión para atornillar

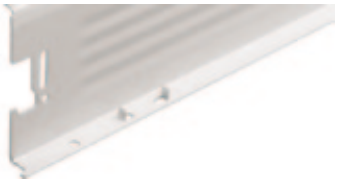

Versión de montaje rápido C15

METABOX – elementos de base


Foto simbólica

Visión general – aplicaciones	526

a Accesorios


Foto simbólica

BLUMOTION para METABOX 320	559	Seg. antidesenganche	559
Estabilizadores laterales	556	POSISTOP	559
Seguro contra apertura por niños	556	Tornillos	560
Palanca de bloqueo	557	Destornillador	561
Piezas distanciadoras	557	ORGA-LINE – guardacuerpo	562
METAFILE – archivo colgante	558	ORGA-LINE – BOXSIDE	563
Perfil de fondo	559		

Montaje, desmontaje y ajuste


Foto simbólica

Fijación guías de cuerpo de mueble	564
Cajón/cajón interior	565
Cacerolero	565
BLUMOTION para METABOX 320	566
Ajuste	567

i Pictogramas

- Artículo sólo a petición
- Información general
- Accesorios
- Cajón
- Cajón interior
- Cacerolero
- Extracción total
- Extracción parcial
- Guardacuerpo
- Guardacuerpo doble
- BOXSIDE de pared simple
- Altura de montaje y requerimiento mínimo de espacio en el cuerpo
- Altura de perfil
- Capacidad de carga dinámica en kg (30)
- Planificación
- Corte
- Elaboración
- Montaje, desmontaje y ajuste

Extracción parcial

Elementos de base	Cajón			Cajón interior		
N 54 N	78	320N	528	81	320N	528
M 86 M	110	320M	530	113	320M	530
K 118 K	142	320K	532	145	320K	532
H 150 H	174	320H	534	177	320H	534

Elementos de base	Cacerolero		
B 86 M Guardacuerpo	175	320M	536
D 86 M Guardacuerpo doble	239	320M	538
D 86 M Guardacuerpo y BOXSIDE de pared simple	239	320M	540

Extracción total

Elementos de base	Cajón	Cajón interior
N 54 N	68 · 30 · 330N · 542	71 · 30 · 330N · 542
M 86 M	100 · 30 · 330M · 544	103 · 30 · 330M · 544
K 118 K	132 · 30 · 330K · 546	135 · 30 · 330K · 546
H 150 H	164 · 30 · 330H · 548	167 · 30 · 330H · 548

Elementos de base	Cacerolero
B 86 M Guardacuerpo	167 · 30 · 330M · 550
D 86 M Guardacuerpo doble	231 · 30 · 330M · 552
D 86 M Guardacuerpo y BOXSIDE de pared simple	231 · 30 · 330M · 554

Infobox

Utilice el servicio gratuito de **DYNALOG limited** que se incluye en el DVD adjunto.

- DYNAPLAN – planificación del cuerpo a prueba de colisiones, incluyendo la selección de herrajes
- DYNACAT – catálogo electrónico de productos y exportación de datos CAD (dxf, dwg, igs, sat, x_t, jpg)
- DYNASHOP – función de cesta de la compra y pedidos



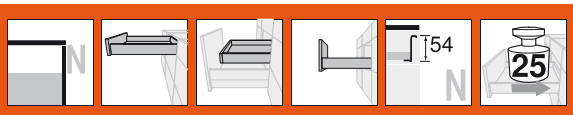

Cajón/cajón interior – N



- Extracción parcial con altura de perfil de 54 mm
- Sistema de perfiles en acero, revestidos de plástico
- Perfiles en blanco crema (RAL 9001) y, bajo demanda, en gris (RAL 9006) y blanco
- Guías con rodillos de plástico
- Carga dinámica 25 kg
- Mecanismo de autocierre BLUMATIC
- Ajuste bidimensional del frente

Espacio ocupado

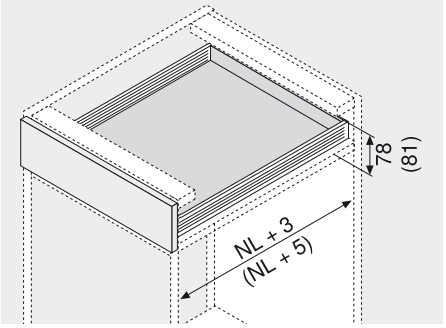

NL Largo nominal
() Cajón interior

Información de pedido

1	Guía de cuerpo de mueble y perfil izquierda/derecha, blanco crema RAL 9001	
Largo nominal NL	**Versión para atornillar**	**Versión de montaje rápido**
270 mm	320N2700C	320N2700C15
350 mm	320N3500C	320N3500C15
400 mm	320N4000C	320N4000C15
450 mm	320N4500C	320N4500C15
500 mm	320N5000C	320N5000C15
550 mm	320N5500C	320N5500C15

Otros colores sobre demanda (blanco o gris)

2c	Fijaciones frontales estándar	
	Versión para atornillar	ZSF.1510
	Versión para prensar	ZSF.1610
	Pedir para izquierda/derecha	

3	Soporte frontal para cajón interior	
	RAL 9001 blanco crema	ZIF.3010
	Plástico	
	Pedir para izquierda/derecha	

6	BLUMOTION y topes de arrastre (opcional)	
	RAL 7046 gris polvo/RAL 9001 blanco crema	Z70.0320
	Plástico	
	Otros colores para el tope de arrastre sobre demanda (blanco o gris)	

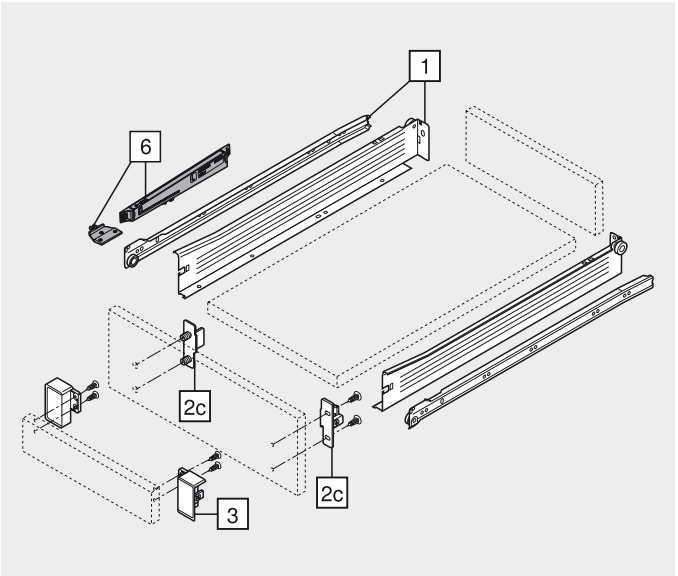

Cajón/cajón interior – N

Planificación

Espacio ocupado en el cuerpo

* + 2 mm con BLUMOTION
* + 3 mm para cajón interior con BLUMOTION

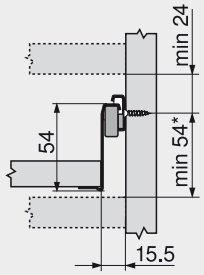

Cotas de montaje frente versión para atornillar

FA Recubrimiento del frente
Cajón Cajón interior

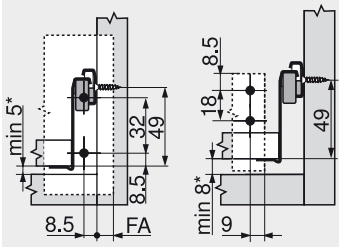

Cotas de taladrado frente versión para EXPANDO/prensar

Cajón

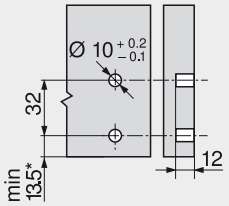

Cotas de montaje trasera

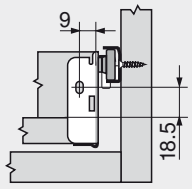

Posición de atornillado de las guías cuerpo de mueble

Largo nominal NL (mm)

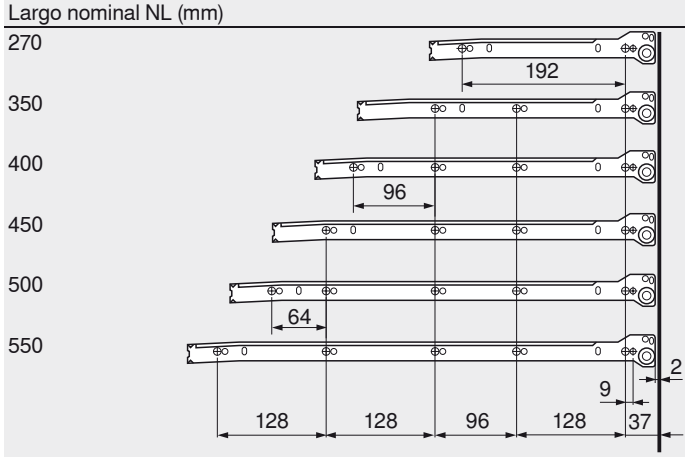

Cajón
Prof mín. Interior cuerpo del mueble = largo nominal NL + 3 mm
Cajón interior
Prof mín. Interior cuerpo del mueble = largo nominal NL + 5 mm

Cotas de corte tableros aglo de 16 mm

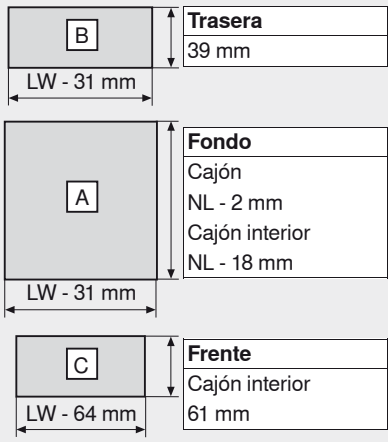

Trasera	39 mm
Fondo	Cajón NL - 2 mm Cajón interior NL - 18 mm
Frente	Cajón interior 61 mm

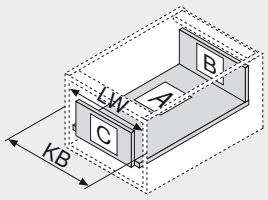

KB Ancho de cuerpo de mueble
LW Ancho interior cuerpo de mueble
NL Largo nominal

Ensamblaje de fondo con versión de montaje rápido

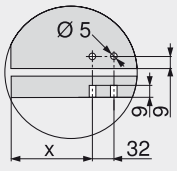

	X (mm)
Cajón	69
Cajón interior	53

Indicaciones para los laterales

Visión general – METABOX – elementos básicos	525
Accesorios	556
BLUMOTION para METABOX 320	559
Fijación guías de cuerpo de mueble	564
Montaje, desmontaje y ajuste	565
Visión general – ayudas de montaje	705
Para más información técnica	804

Infobox
Recomendamos la planificación del cuerpo a prueba de colisiones con DYNAPLAN que se incluye gratuitamente en el DVD DYNALOG limited.

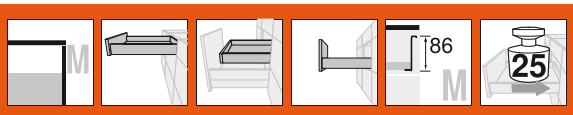

Cajón/cajón interior – M



- Extracción parcial con altura de perfil de 86 mm
- Sistema de perfiles en acero, revestidos de plástico
- Perfiles en blanco crema (RAL 9001) y, bajo demanda, en gris (RAL 9006) y blanco
- Guías con rodillos de plástico
- Carga dinámica 25 kg
- Mecanismo de autocierre BLUMATIC
- Ajuste bidimensional del frente

Espacio ocupado

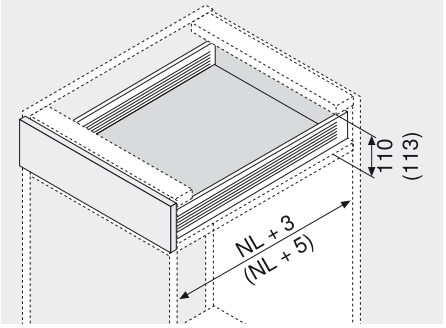

NL Largo nominal
() Cajón interior

Información de pedido

1 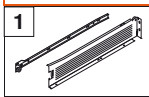	Guía de cuerpo de mueble y perfil izquierda/derecha, blanco crema RAL 9001	
Largo nominal NL	**Versión para atornillar**	**Versión de montaje rápido**
270 mm	320M2700C	320M2700C15
350 mm	320M3500C	320M3500C15
400 mm	320M4000C	320M4000C15
450 mm	320M4500C	320M4500C15
500 mm	320M5000C	320M5000C15
550 mm	320M5500C	320M5500C15

Otros colores sobre demanda (blanco o gris)

2a 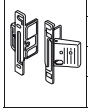	Fijaciones frontales CLIP	
	Versión para atornillar	ZSF.1200
	Versión para prensar	ZSF.1300
	EXPANDO	ZSF.130E
	Pedir para izquierda/derecha	

2b 	Tapa para 2a	
	RAL 9001 blanco crema	ZAA.3700
	Plástico	
	Pedir para izquierda/derecha	

Alternativa a 2a

2c 	Fijaciones frontales estándar	
	Versión para atornillar	ZSF.1700
	Versión para prensar	ZSF.1800
	Pedir para izquierda/derecha	

2d 	Tapa para 2c		
	RAL 9001 blanco crema	2 x	ZAA.3500
	Plástico		

3 	Soporte frontal para cajón interior	
	RAL 9001 blanco crema	ZIF.3000
	Plástico	
	Pedir para izquierda/derecha	

6 	BLUMOTION y topes de arrastre (opcional)	
	RAL 7046 gris polvo/RAL 9001 blanco crema	Z70.0320
	Plástico	
	Otros colores para el tope de arrastre sobre demanda (blanco o gris)	

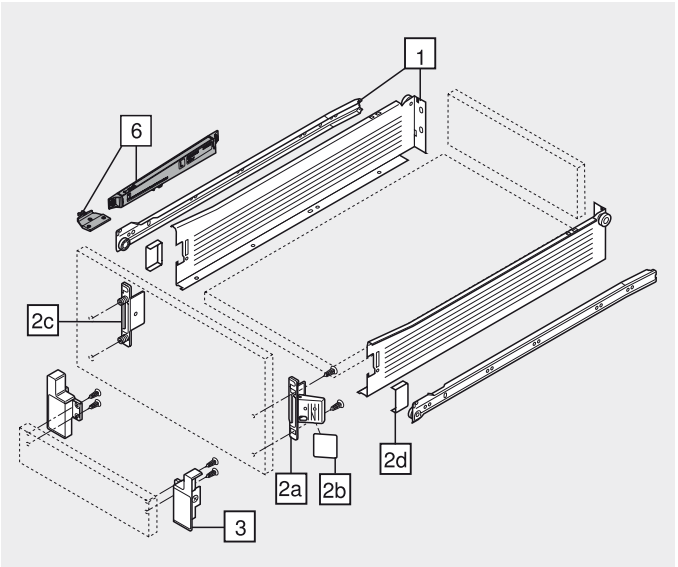

Cajón/cajón interior – M

Planificación

Espacio ocupado en el cuerpo

* + 2 mm con BLUMOTION
* + 3 mm para cajón interior con BLUMOTION

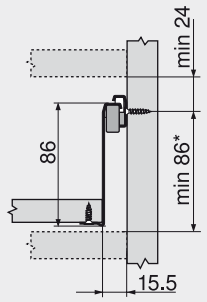

Cotas de montaje frente versión para atornillar

FA Recubrimiento del frente
Cajón Cajón interior

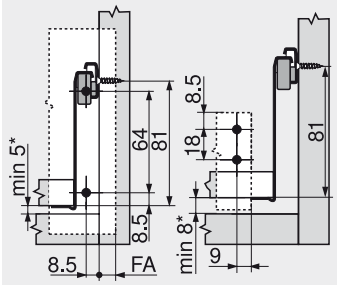

Cotas de taladrado frente versión para EXPANDO/prensar

Cajón

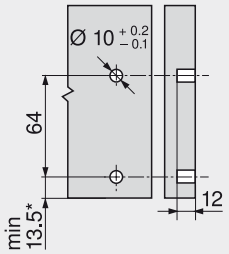

Cotas de montaje trasera

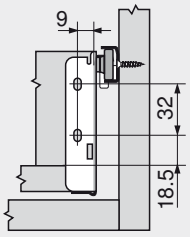

Posición de atornillado de las guías cuerpo de mueble

Largo nominal NL (mm)

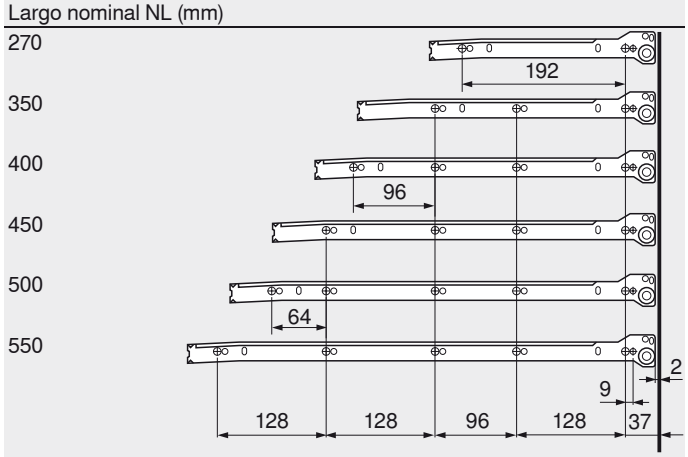

Cajón
Prof mín. Interior cuerpo del mueble = largo nominal NL + 3 mm
Cajón interior
Prof mín. Interior cuerpo del mueble = largo nominal NL + 5 mm

Cotas de corte tableros aglo de 16 mm

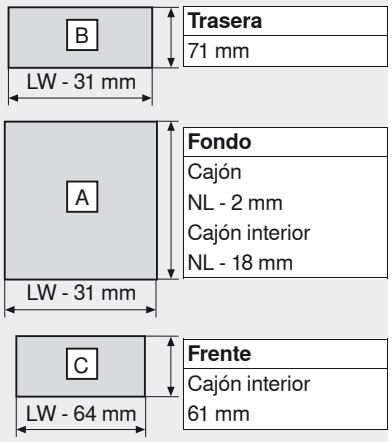

Trasera	
71 mm	
Fondo	
Cajón	
NL - 2 mm	
Cajón interior	
NL - 18 mm	
Frente	
Cajón interior	
61 mm	

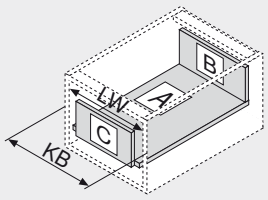

KB Ancho de cuerpo de mueble
LW Ancho interior cuerpo de mueble
NL Largo nominal

Ensamblaje de fondo con versión de montaje rápido

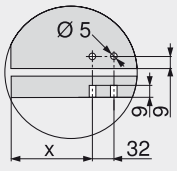

	X (mm)
Cajón	69
Cajón interior	53

Indicaciones para los laterales

Visión general – METABOX – elementos básicos	525
Accesorios	556
BLUMOTION para METABOX 320	559
Fijación guías de cuerpo de mueble	564
Montaje, desmontaje y ajuste	565
Visión general – ayudas de montaje	705
Para más información técnica	804

Infobox
Recomendamos la planificación del cuerpo a prueba de colisiones con DYNAPLAN que se incluye gratuitamente en el DVD DYNALOG limited.

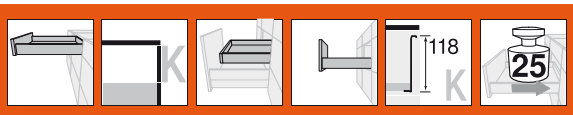

Cajón/cajón interior – K



- Extracción parcial con altura de perfil de 118 mm
- Sistema de perfiles en acero, revestidos de plástico
- Perfiles en blanco crema (RAL 9001) y, bajo demanda, en gris (RAL 9006) y blanco
- Guías con rodillos de plástico
- Carga dinámica 25 kg
- Mecanismo de autocierre BLUMATIC
- Ajuste bidimensional del frente

Espacio ocupado

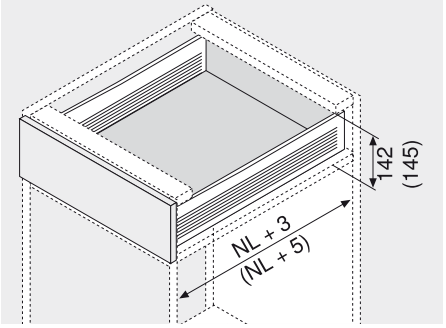

NL Largo nominal
() Cajón interior

Información de pedido

1	Guía de cuerpo de mueble y perfil izquierda/derecha, blanco crema RAL 9001	
Largo nominal NL	**Versión para atornillar**	**Versión de montaje rápido**
350 mm	320K3500C	320K3500C15
400 mm	320K4000C	320K4000C15
450 mm	320K4500C	320K4500C15
500 mm	320K5000C	320K5000C15
550 mm	320K5500C	320K5500C15

Otros colores sobre demanda (blanco o gris)

2a	Fijaciones frontales CLIP	
	Versión para atornillar	ZSF.1200
	Versión para prensar	ZSF.1300
	EXPANDO	ZSF.130E
	Pedir para izquierda/derecha	

2b	Tapa para 2a	
	RAL 9001 blanco crema	ZAA.3700
	Plástico	
	Pedir para izquierda/derecha	

Alternativa a 2a

2c	Fijaciones frontales estándar	
	Versión para atornillar	ZSF.1700
	Versión para prensar	ZSF.1800
	Pedir para izquierda/derecha	

2d	Tapa para 2c		
	RAL 9001 blanco crema	2 x	ZAA.3500
	Plástico		

3	Soporte frontal para cajón interior	
	RAL 9001 blanco crema	ZIF.3030
	Plástico	
	Pedir para izquierda/derecha	

6	BLUMOTION y topes de arrastre (opcional)	
	RAL 7046 gris polvo/RAL 9001 blanco crema	Z70.0320
	Plástico	
	Otros colores para el tope de arrastre sobre demanda (blanco o gris)	

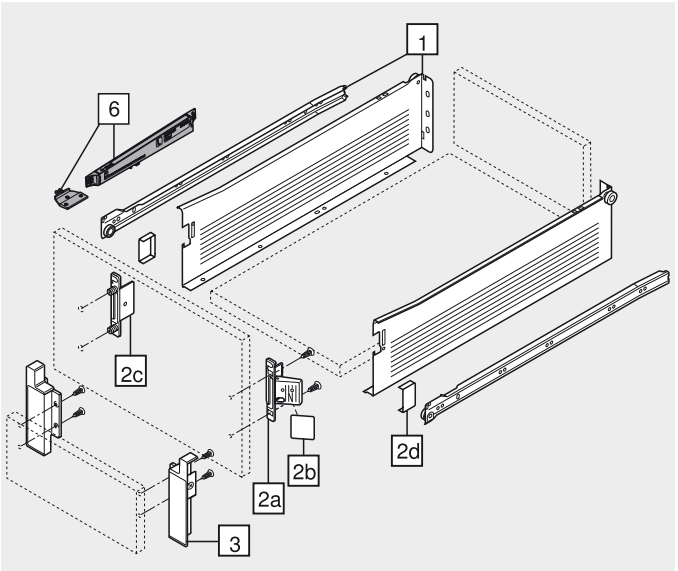

Cajón/cajón interior – K

Planificación

Espacio ocupado en el cuerpo

* + 2 mm con BLUMOTION
* + 3 mm para cajón interior con BLUMOTION

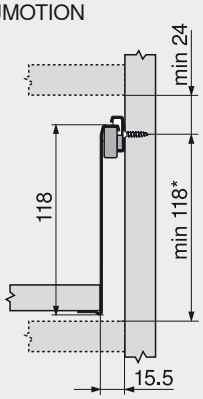

Cotas de montaje frente versión para atornillar

FA Recubrimiento del frente

Cajón Cajón interior

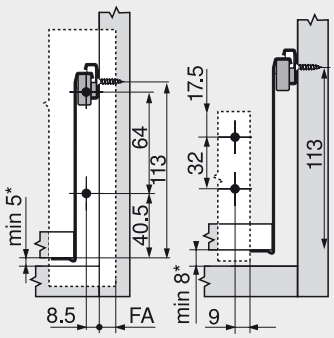

Cotas de taladrado frente versión para EXPANDO/prensar

Cajón

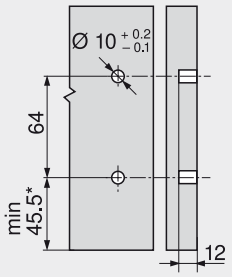

Cotas de montaje trasera

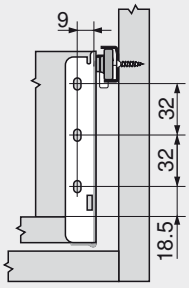

Posición de atornillado de las guías cuerpo de mueble

Largo nominal NL (mm)

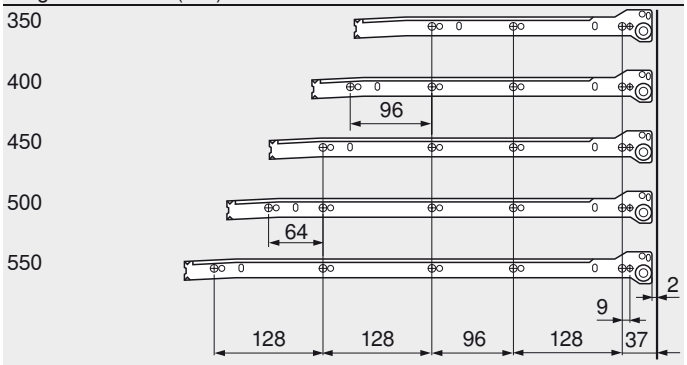

Cajón
Prof mín. Interior cuerpo del mueble = largo nominal NL + 3 mm
Cajón interior
Prof mín. Interior cuerpo del mueble = largo nominal NL + 5 mm

Cotas de corte tableros aglo de 16 mm

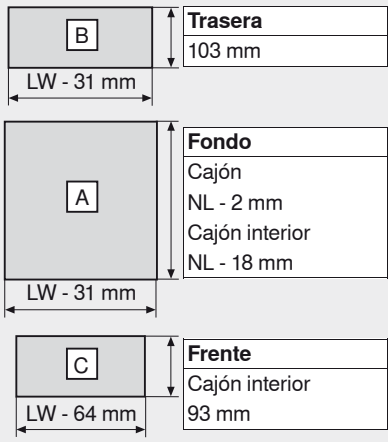

Trasera	
103 mm	
Fondo	
Cajón	
NL - 2 mm	
Cajón interior	
NL - 18 mm	
Frente	
Cajón interior	
93 mm	

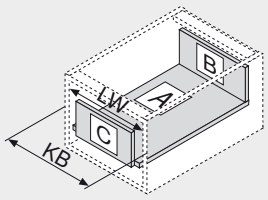

KB Ancho de cuerpo de mueble
LW Ancho interior cuerpo de mueble
NL Largo nominal

Ensamblaje de fondo con versión de montaje rápido

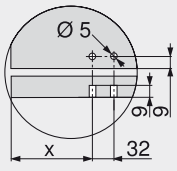

	X (mm)
Cajón	69
Cajón interior	53

Indicaciones para los laterales

Visión general – METABOX – elementos básicos	525
Accesorios	556
BLUMOTION para METABOX 320	559
Fijación guías de cuerpo de mueble	564
Montaje, desmontaje y ajuste	565
Visión general – ayudas de montaje	705
Para más información técnica	804

Infobox

Recomendamos la planificación del cuerpo a prueba de colisiones con DYNAPLAN que se incluye gratuitamente en el DVD DYNALOG limited.

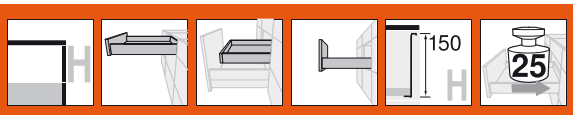

Cajón/cajón interior – H



- Extracción parcial con altura de perfil de 150 mm
- Sistema de perfiles en acero, revestidos de plástico
- Perfiles en blanco crema (RAL 9001) y, bajo demanda, en gris (RAL 9006) y blanco
- Guías con rodillos de plástico
- Carga dinámica 25 kg
- Mecanismo de autocierre BLUMATIC
- Ajuste bidimensional del frente

Espacio ocupado

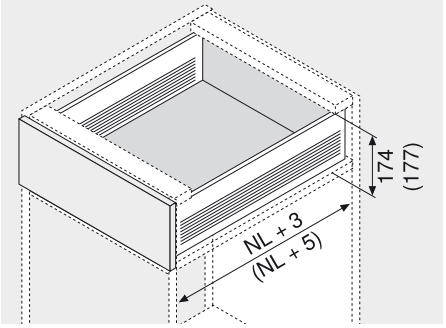

NL Largo nominal
() Cajón interior

Información de pedido

1	Guía de cuerpo de mueble y perfil izquierda/derecha, blanco crema RAL 9001	
Largo nominal NL	**Versión para atornillar**	**Versión de montaje rápido**
350 mm	320H3500C	320H3500C15
400 mm	320H4000C	320H4000C15
450 mm	320H4500C	320H4500C15
500 mm	320H5000C	320H5000C15
550 mm	320H5500C	320H5500C15

Otros colores sobre demanda (blanco o gris)

2a	Fijaciones frontales CLIP	
	Versión para atornillar	ZSF.1200
	Versión para prensar	ZSF.1300
	EXPANDO	ZSF.130E
	Pedir para izquierda/derecha	

2b	Tapa para 2a	
	RAL 9001 blanco crema	ZAA.3700
	Plástico	
	Pedir para izquierda/derecha	

Alternativa a 2a

2c	Fijaciones frontales estándar	
	Versión para atornillar	ZSF.1700
	Versión para prensar	ZSF.1800
	Pedir para izquierda/derecha	

2d	Tapa para 2c		
	RAL 9001 blanco crema	2 x	ZAA.3500
	Plástico		

3	Soporte frontal para cajón interior	
	RAL 9001 blanco crema	ZIF.3050
	Plástico	
	Pedir para izquierda/derecha	

6	BLUMOTION y topes de arrastre (opcional)	
	RAL 7046 gris polvo/RAL 9001 blanco crema	Z70.0320
	Plástico	
	Otros colores para el tope de arrastre sobre demanda (blanco o gris)	

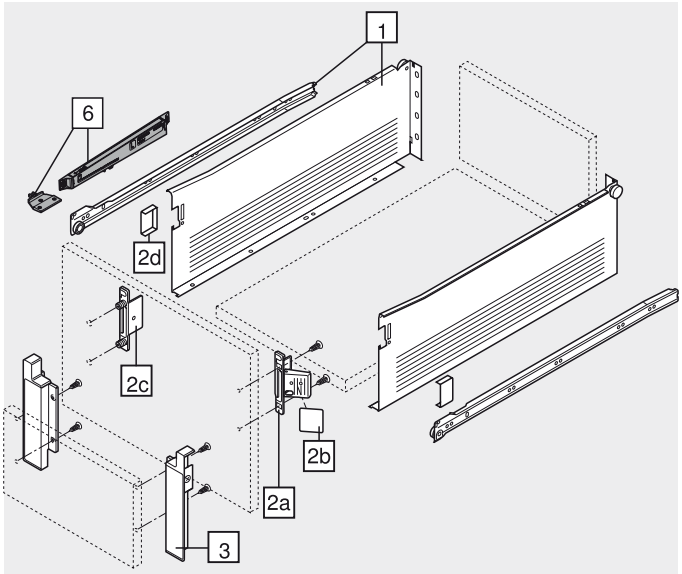

Cajón/cajón interior – H

Planificación

Espacio ocupado en el cuerpo

* + 2 mm con BLUMOTION
* + 3 mm para cajón interior con BLUMOTION

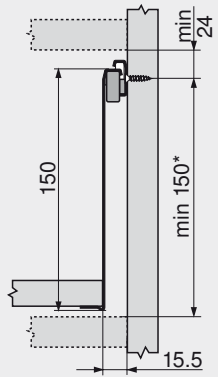

Cotas de montaje frente versión para atornillar

FA Recubrimiento del frente
Cajón Cajón interior

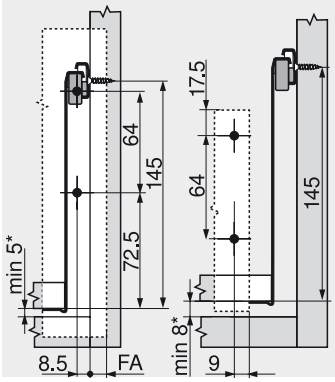

Cotas de taladrado frente versión para EXPANDO/prensar

Cajón

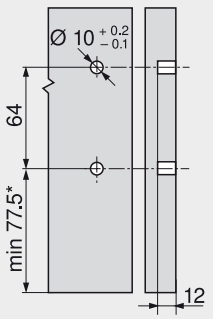

Cotas de montaje trasera

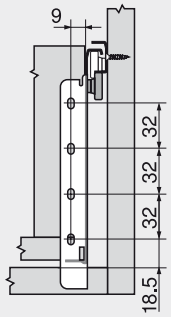

Posición de atornillado de las guías cuerpo de mueble

Largo nominal NL (mm)

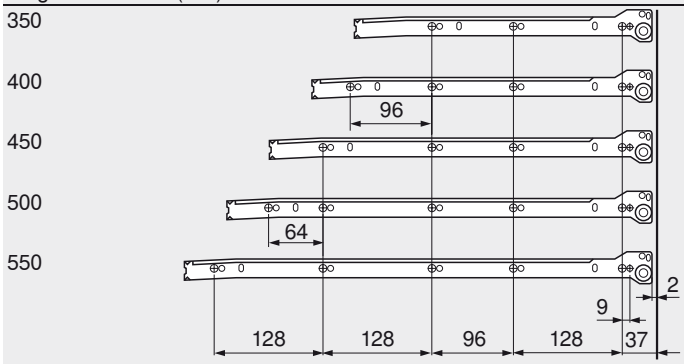

Cajón
Prof mín. Interior cuerpo del mueble = largo nominal NL + 3 mm
Cajón interior
Prof mín. Interior cuerpo del mueble = largo nominal NL + 5 mm

Cotas de corte tableros aglo de 16 mm

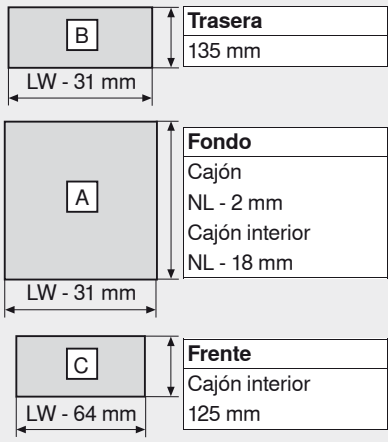

Trasera	
135 mm	
Fondo	
Cajón	
NL - 2 mm	
Cajón interior	
NL - 18 mm	
Frente	
Cajón interior	
125 mm	

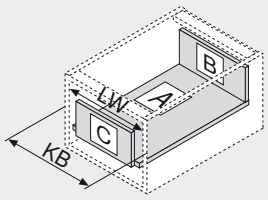

KB Ancho de cuerpo de mueble
LW Ancho interior cuerpo de mueble
NL Largo nominal

Ensamblaje de fondo con versión de montaje rápido

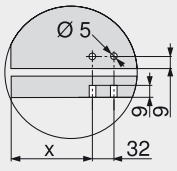

	X (mm)
Cajón	69
Cajón interior	53

Indicaciones para los laterales

Visión general – METABOX – elementos básicos	525
Accesorios	556
BLUMOTION para METABOX 320	559
Fijación guías de cuerpo de mueble	564
Montaje, desmontaje y ajuste	565
Visión general – ayudas de montaje	705
Para más información técnica	804

Infobox
Recomendamos la planificación del cuerpo a prueba de colisiones con DYNAPLAN que se incluye gratuitamente en el DVD DYNALOG limited.

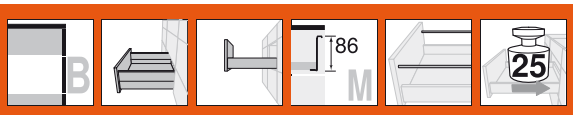

Cacerolero – guardacuerpo – B



- Extracción parcial con altura de perfil de 86 mm
- Sistema de perfiles en acero, revestidos de plástico
- Perfiles en blanco crema (RAL 9001) y, bajo demanda, en gris (RAL 9006) y blanco
- Guías con rodillos de plástico
- Carga dinámica 25 kg
- Mecanismo de autocierre BLUMATIC
- Ajuste tridimensional del frente
- Montaje sin herramientas de los guardacuerpos

Espacio ocupado

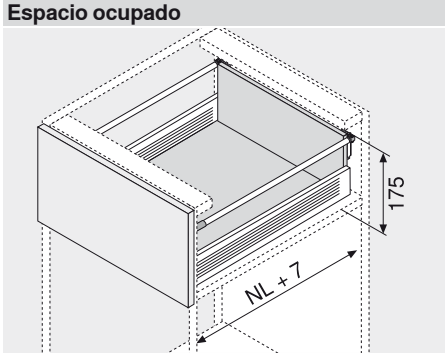

NL Largo nominal

Información de pedido

1	Guía de cuerpo de mueble y perfil izquierda/derecha, blanco crema RAL 9001	
Largo nominal NL	Versión para atornillar	Versión de montaje rápido
350 mm	320M3500C	320M3500C15
400 mm	320M4000C	320M4000C15
450 mm	320M4500C	320M4500C15
500 mm	320M5000C	320M5000C15
550 mm	320M5500C	320M5500C15

Otros colores sobre demanda (blanco o gris)

4	Guardacuerpo longitudinal con adaptador trasera izquierda/derecha
Largo nominal NL	RAL 9001 blanco crema
350 mm	ZRE.321S.ID
400 mm	ZRE.371S.ID
450 mm	ZRE.421S.ID
500 mm	ZRE.471S.ID
550 mm	ZRE.521S.ID

2a	Fijaciones frontales CLIP	
	Versión para atornillar	ZSF.1200
	Versión para prensar	ZSF.1300
	EXPANDO	ZSF.130E
	Pedir para izquierda/derecha	

2b	Tapa para 2a	
	RAL 9001 blanco crema	ZAA.3700
	Plástico	
	Pedir para izquierda/derecha	

Alternativa a 2a

2c	Fijaciones frontales estándar	
	Versión para atornillar	ZSF.1700
	Versión para prensar	ZSF.1800
	Pedir para izquierda/derecha	

2d	Tapa para 2c		
	RAL 9001 blanco crema	2 x	ZAA.3500
	Plástico		

6	BLUMOTION y topes de arrastre (opcional)	
	RAL 7046 gris polvo/RAL 9001 blanco crema	Z70.0320
	Plástico	
	Otros colores para el tope de arrastre sobre demanda (blanco o gris)	

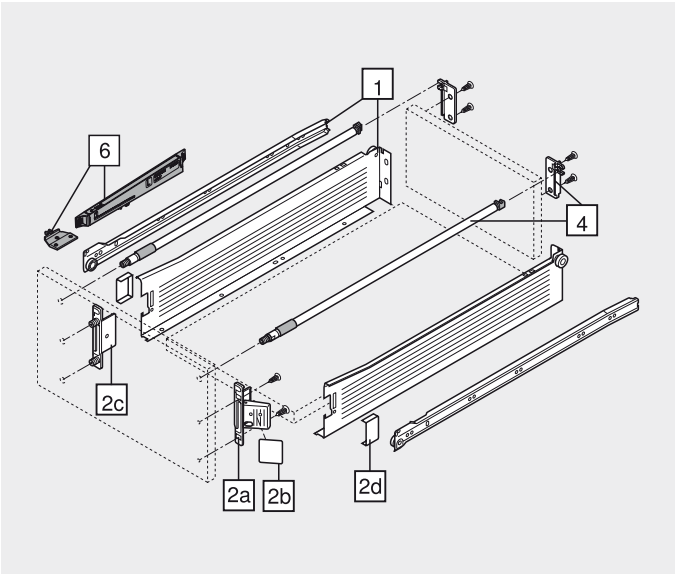

Cacerolero – guardacuerpo – B

Planificación

Espacio ocupado en el cuerpo

* + 2 mm con BLUMOTION

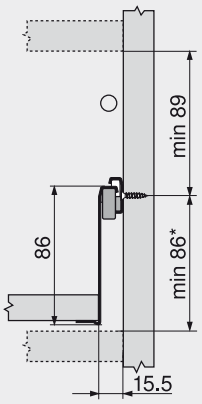

Cotas de montaje frente versión para atornillar

FA Recubrimiento del frente

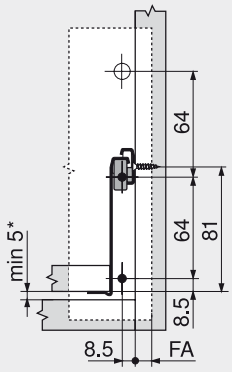

Cotas de taladrado frente versión para EXPANDO/prensar

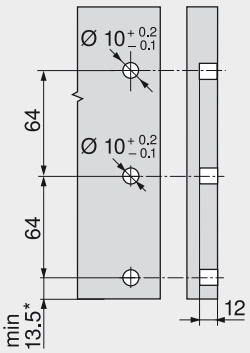

Cotas de montaje trasera

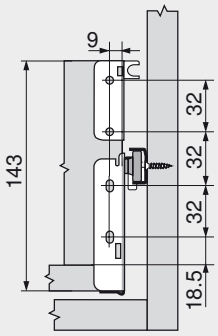

Posición de atornillado de las guías cuerpo de mueble

Largo nominal NL (mm)

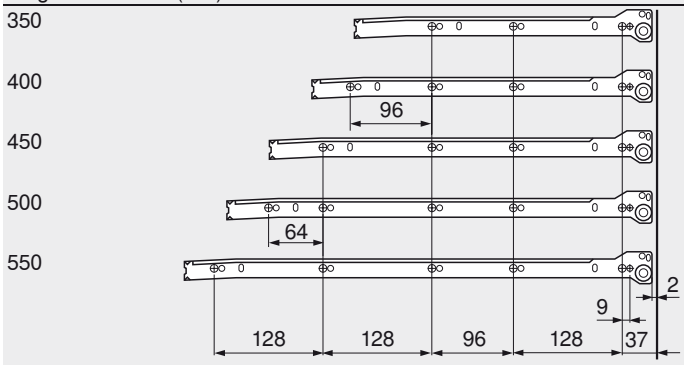

Cacerolero
Prof mín. Interior cuerpo del mueble = largo nominal NL + 7 mm

Cotas de corte tableros aglo de 16 mm

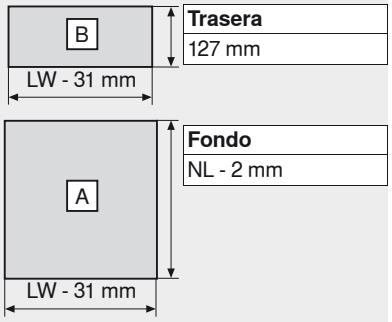

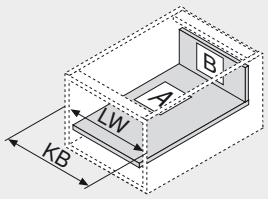

KB Ancho de cuerpo de mueble
LW Ancho interior cuerpo de mueble
NL Largo nominal

Ensamblaje de fondo con versión de montaje rápido

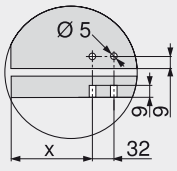

	X (mm)
Cacerolero	69

Indicaciones para los laterales

Visión general – METABOX – elementos básicos	525
Accesorios	556
BLUMOTION para METABOX 320	559
Accesorios – ORGA-LINE – guardacuerpo	562
Fijación guías de cuerpo de mueble	564
Montaje, desmontaje y ajuste	565
Visión general – ayudas de montaje	705
Para más información técnica	804

Infobox
Recomendamos la planificación del cuerpo a prueba de colisiones con DYNAPLAN que se incluye gratuitamente en el DVD DYNALOG limited.

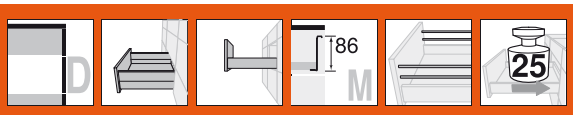

Cacerolero – guardacuerpo doble – D



- Extracción parcial con altura de perfil de 86 mm
- Sistema de perfiles en acero, revestidos de plástico
- Perfiles en blanco crema (RAL 9001) y, bajo demanda, en gris (RAL 9006) y blanco
- Guías con rodillos de plástico
- Carga dinámica 25 kg
- Mecanismo de autocierre BLUMATIC
- Ajuste tridimensional del frente
- Montaje sin herramientas de los guardacuerpos

Espacio ocupado

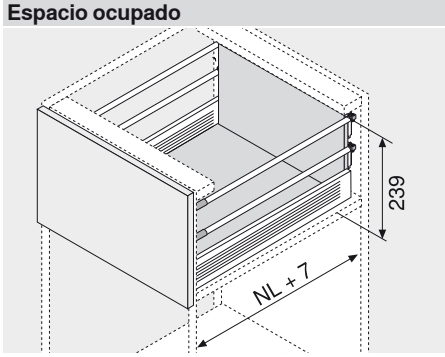

NL Largo nominal

Información de pedido

1	Guía de cuerpo de mueble y perfil izquierda/derecha, blanco crema RAL 9001	
Largo nominal NL	Versión para atornillar	Versión de montaje rápido
350 mm	320M3500C	320M3500C15
400 mm	320M4000C	320M4000C15
450 mm	320M4500C	320M4500C15
500 mm	320M5000C	320M5000C15
550 mm	320M5500C	320M5500C15

Otros colores sobre demanda (blanco o gris)

4	Guardacuerpo longitudinal con adaptador trasera izquierda/derecha		
Largo nominal NL		RAL 9001 blanco crema	
350 mm	2 x	ZRE.321S.ID	
400 mm	2 x	ZRE.371S.ID	
450 mm	2 x	ZRE.421S.ID	
500 mm	2 x	ZRE.471S.ID	
550 mm	2 x	ZRE.521S.ID	

2a	Fijaciones frontales CLIP	
	Versión para atornillar	ZSF.1200
	Versión para prensar	ZSF.1300
	EXPANDO	ZSF.130E
	Pedir para izquierda/derecha	

2b	Tapa para 2a	
	RAL 9001 blanco crema	ZAA.3700
	Plástico	
	Pedir para izquierda/derecha	

Alternativa a 2a

2c	Fijaciones frontales estándar	
	Versión para atornillar	ZSF.1700
	Versión para prensar	ZSF.1800
	Pedir para izquierda/derecha	

2d	Tapa para 2c		
	RAL 9001 blanco crema	2 x	ZAA.3500
	Plástico		

6	BLUMOTION y topes de arrastre (opcional)	
	RAL 7046 gris polvo/RAL 9001 blanco crema	Z70.0320
	Plástico	
	Otros colores para el tope de arrastre sobre demanda (blanco o gris)	

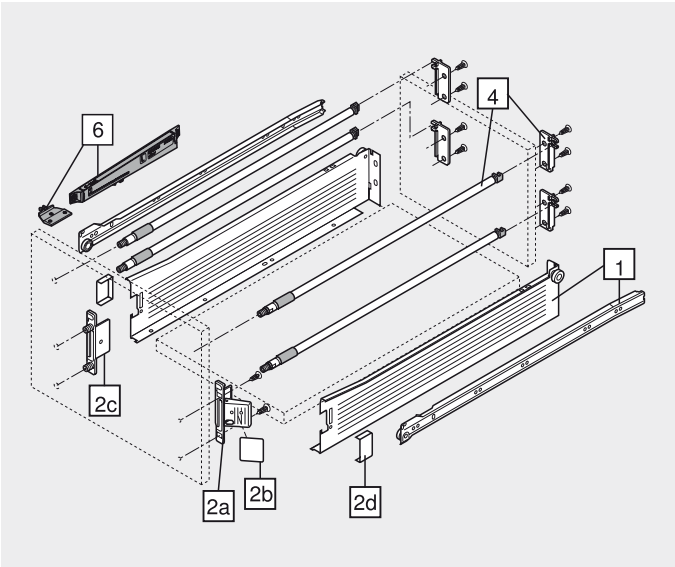

Cacerolero – guardacuerpo doble – D

Planificación

Espacio ocupado en el cuerpo

* + 2 mm con BLUMOTION

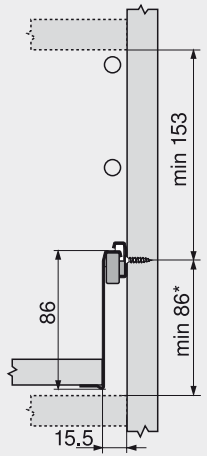

Cotas de montaje frente versión para atornillar

FA Recubrimiento del frente

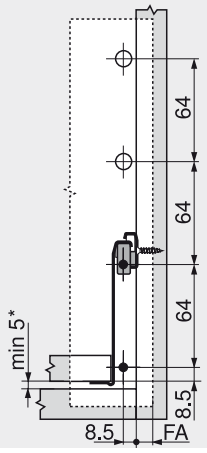

Cotas de taladrado frente versión para EXPANDO/prensar

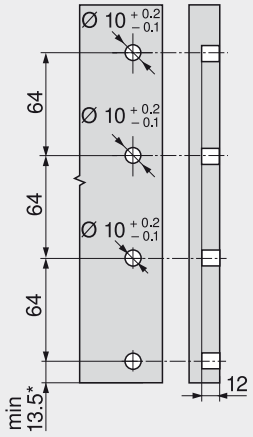

Cotas de montaje trasera

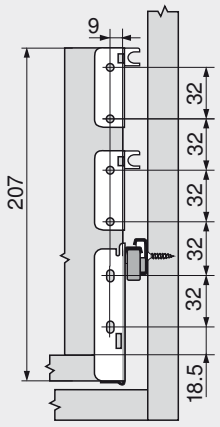

Posición de atornillado de las guías cuerpo de mueble

Largo nominal NL (mm)

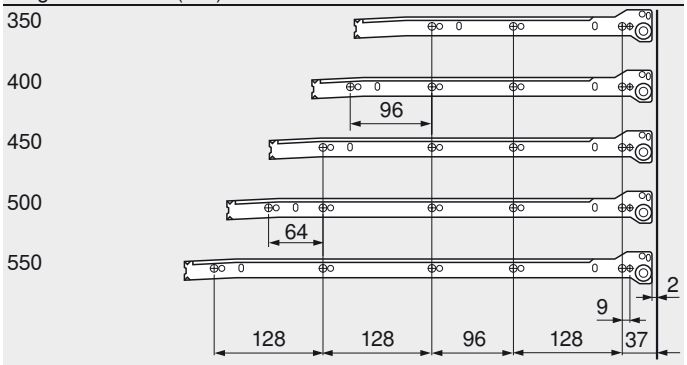

Cacerolero
Prof mín. Interior cuerpo del mueble = largo nominal NL + 7 mm

Cotas de corte tableros aglo de 16 mm

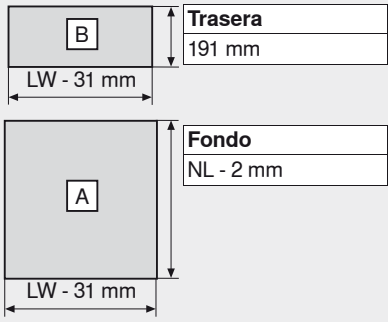

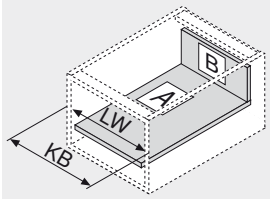

KB Ancho de cuerpo de mueble
LW Ancho interior cuerpo de mueble
NL Largo nominal

Ensamblaje de fondo con versión de montaje rápido

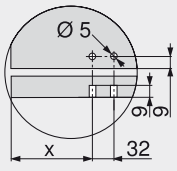

	X (mm)
Cacerolero	69

Indicaciones para los laterales

Visión general – METABOX – elementos básicos	525
Accesorios	556
BLUMOTION para METABOX 320	559
Accesorios – ORGA-LINE – guardacuerpo	562
Fijación guías de cuerpo de mueble	564
Montaje, desmontaje y ajuste	565
Visión general – ayudas de montaje	705
Para más información técnica	804

Infobox
Recomendamos la planificación del cuerpo a prueba de colisiones con DYNAPLAN que se incluye gratuitamente en el DVD DYNALOG limited.

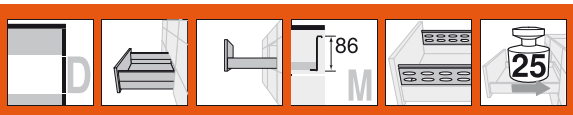

Cacerolero – BOXSIDE – D



- Extracción parcial con altura de perfil de 86 mm
- Sistema de perfiles en acero, revestidos de plástico
- Perfiles en blanco crema (RAL 9001) y bajo demanda, en gris (RAL 9006) y blanco
- Guías con rodillos de plástico
- Carga dinámica 25 kg
- Mecanismo de autocierre BLUMATIC
- Ajuste tridimensional del frente
- Montaje sin herramientas de los guardacuerpos

Espacio ocupado

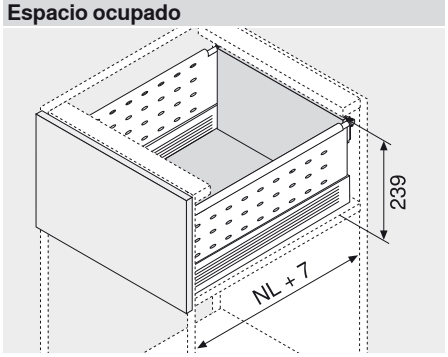

NL Largo nominal

Información de pedido

1	Guía de cuerpo de mueble y perfil izquierda/derecha, blanco crema RAL 9001	
Largo nominal NL	Versión para atornillar	Versión de montaje rápido
400 mm	320M4000C	320M4000C15
450 mm	320M4500C	320M4500C15
500 mm	320M5000C	320M5000C15
550 mm	320M5500C	320M5500C15

4	Guardacuerpo longitudinal con adaptador trasera izquierda/derecha	
Largo nominal NL	RAL 9001 blanco crema	
400 mm	ZRE.371S.ID	
450 mm	ZRE.421S.ID	
500 mm	ZRE.471S.ID	
550 mm	ZRE.521S.ID	

5	BOXSIDE de pared simple	
Largo nominal NL		RAL 9001 blanco crema
400 mm	2 x	Z36H367SE01
450 mm	2 x	Z36H417SE01
500 mm	2 x	Z36H467SE01
550 mm	2 x	Z36H517SE01

2a	Fijaciones frontales CLIP	
	Versión para atornillar	ZSF.1200
	Versión para prensar	ZSF.1300
	EXPANDO	ZSF.130E
	Pedir para izquierda/derecha	

2b	Tapa para 2a	
	RAL 9001 blanco crema	ZAA.3700
	Plástico	
	Pedir para izquierda/derecha	

Alternativa a 2a

2c	Fijaciones frontales estándar	
	Versión para atornillar	ZSF.1700
	Versión para prensar	ZSF.1800
	Pedir para izquierda/derecha	

2d	Tapa para 2c		
	RAL 9001 blanco crema	2 x	ZAA.3500
	Plástico		

6	BLUMOTION y topes de arrastre (opcional)	
	RAL 7046 gris polvo/RAL 9001 blanco crema	Z70.0320
	Plástico	
	Otros colores para el tope de arrastre sobre demanda (blanco o gris)	

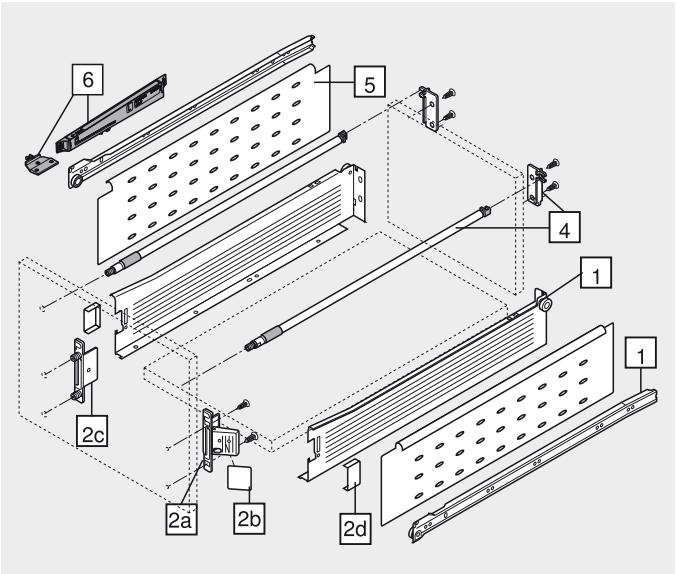

Cacerolero – BOXSIDE – D

Planificación

Espacio ocupado en el cuerpo

* + 2 mm con BLUMOTION

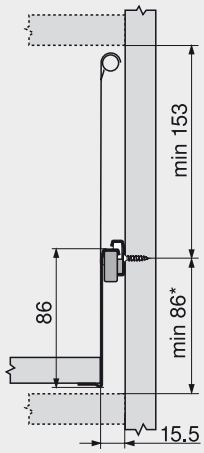

Cotas de montaje frente versión para atornillar

FA Recubrimiento del frente

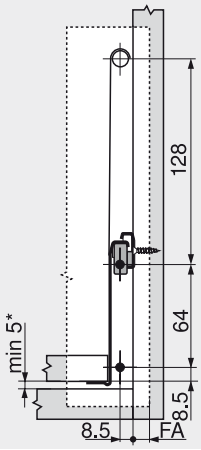

Cotas de taladrado frente versión para EXPANDO/prensar

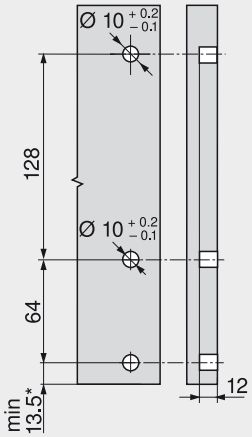

Cotas de montaje trasera

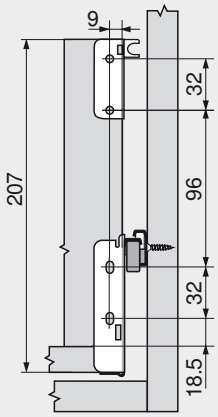

Posición de atornillado de las guías cuerpo de mueble

Largo nominal NL (mm)

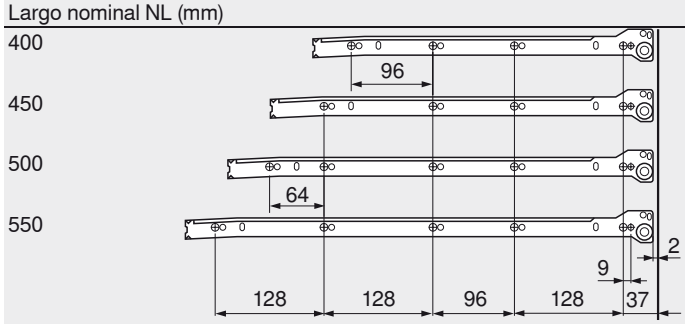

Cacerolero

Prof mín. Interior cuerpo del mueble = largo nominal NL + 7 mm

Cotas de corte tableros aglo de 16 mm

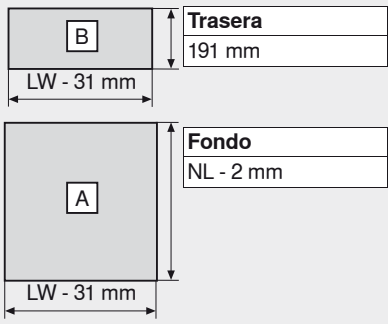

Trasera	
191 mm	
Fondo	
NL - 2 mm	

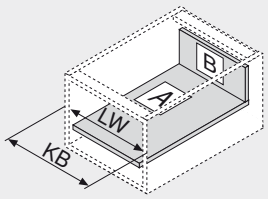

KB Ancho de cuerpo de mueble

LW Ancho interior cuerpo de mueble

NL Largo nominal

Ensamblaje de fondo con versión de montaje rápido

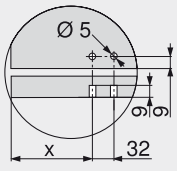

	X (mm)
Cacerolero	69

Indicaciones para los laterales

Visión general – METABOX – elementos básicos	525
Accesorios	556
BLUMOTION para METABOX 320	559
Accesorios – ORGA-LINE – BOXSIDE	563
Fijación guías de cuerpo de mueble	564
Montaje, desmontaje y ajuste	565
Visión general – ayudas de montaje	705
Para más información técnica	804

Infobox

Recomendamos la planificación del cuerpo a prueba de colisiones con DYNAPLAN que se incluye gratuitamente en el DVD DYNALOG limited.

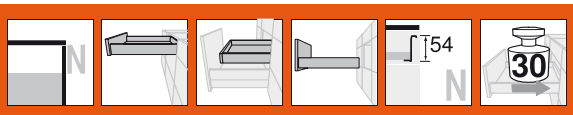

Cajón/cajón interior – N



- Extracción total con altura de perfil de 54 mm
- Sistema de perfiles en acero, revestidos de plástico
- Perfiles en blanco crema (RAL 9001) y, bajo demanda, en gris (RAL 9006) y blanco
- Guías con rodillos de plástico
- Carga dinámica 30 kg
- Mecanismo de autocierre BLUMATIC
- Ajuste bidimensional del frente

Espacio ocupado

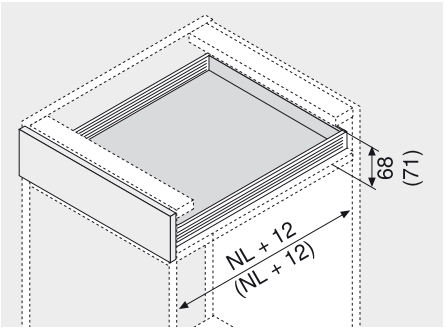

NL Largo nominal
() Cajón interior

Información de pedido

1	Guía cuerpo de mueble, guía elemento intermedio y perfil izqda/dcha., blanco crema RAL 9001	
Largo nominal NL	**Versión para atornillar**	**Versión de montaje rápido**
270 mm	330N270PC	330N270PC15
350 mm	330N350PC	330N350PC15
400 mm	330N400PC	330N400PC15
450 mm	330N450PC	330N450PC15
500 mm	330N500PC	330N500PC15
550 mm	330N550PC	330N550PC15

Otros colores sobre demanda (blanco o gris)

2c	Fijaciones frontales estándar	
	Versión para atornillar	ZSF.1510
	Versión para prensar	ZSF.1610
	Pedir para izquierda/derecha	

3	Soporte frontal para cajón interior	
	RAL 9001 blanco crema	ZIF.3010
	Plástico	
	Pedir para izquierda/derecha	

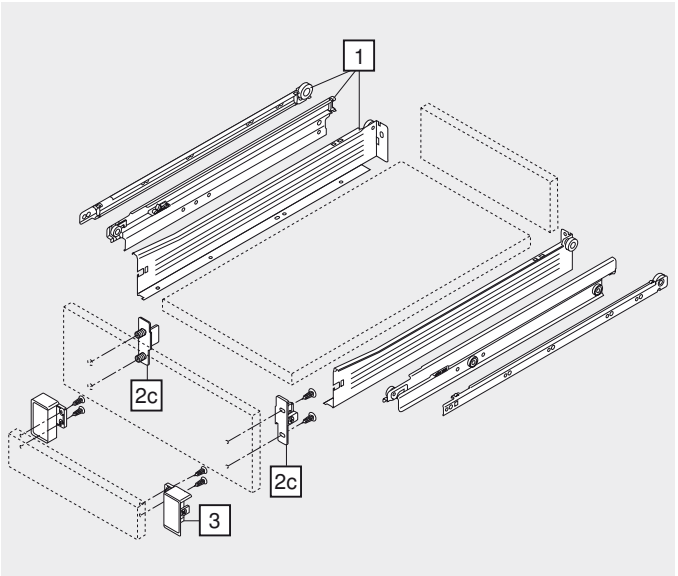

Cajón/cajón interior – N

Planificación

Espacio ocupado en el cuerpo

* + 3 mm para cajón interior

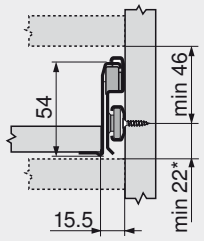

Cotas de montaje frente versión para atornillar

FA Recubrimiento del frente
Cajón Cajón interior

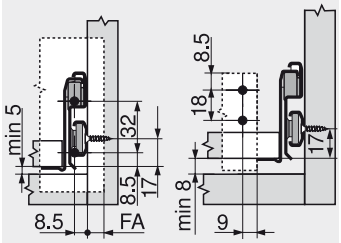

Cotas de taladrado frente versión para EXPANDO/prensar

Cajón

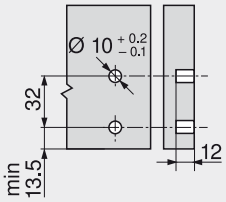

Cotas de montaje trasera

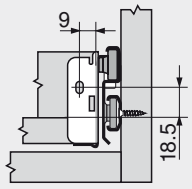

Posición de atornillado de las guías cuerpo de mueble

Largo nominal NL (mm)

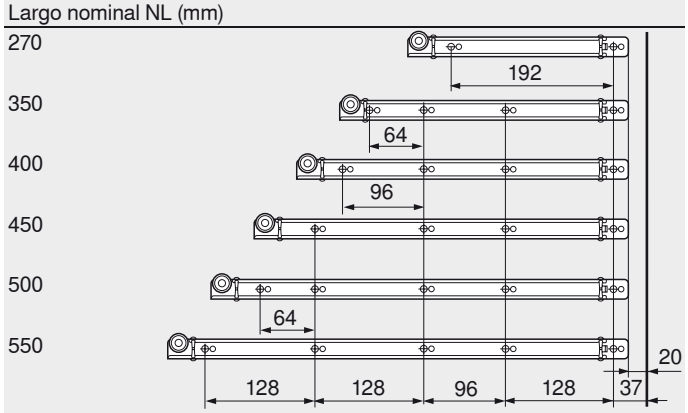

Cajón
Prof mín. Interior cuerpo del mueble = largo nominal NL + 12 mm
Cajón interior
Prof mín. Interior cuerpo del mueble = largo nominal NL + 12 mm
Sobreextracción = 8 mm

Cotas de corte tableros aglo de 16 mm

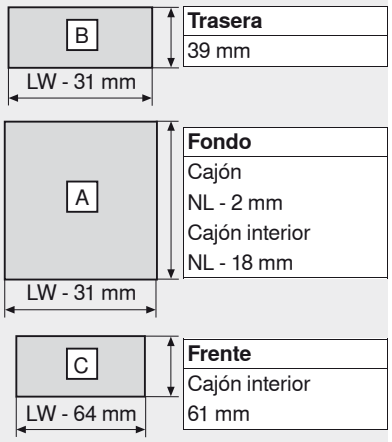

Trasera	
39 mm	
Fondo	
Cajón	
NL - 2 mm	
Cajón interior	
NL - 18 mm	
Frente	
Cajón interior	
61 mm	

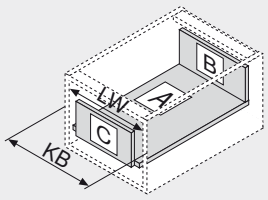

KB Ancho de cuerpo de mueble
LW Ancho interior cuerpo de mueble
NL Largo nominal

Ensamblaje de fondo con versión de montaje rápido

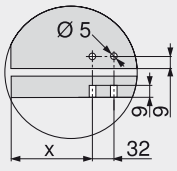

	X (mm)
Cajón	69
Cajón interior	53

Indicaciones para los laterales

Visión general – METABOX – elementos básicos	525
Accesorios	556
Fijación guías de cuerpo de mueble	564
Montaje, desmontaje y ajuste	565
Visión general – ayudas de montaje	705
Para más información técnica	804

Infobox

Recomendamos la planificación del cuerpo a prueba de colisiones con DYNAPLAN que se incluye gratuitamente en el DVD DYNALOG limited.

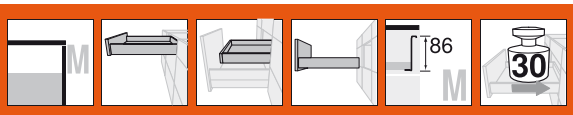

Cajón/cajón interior – M



- Extracción total con altura de perfil de 86 mm
- Sistema de perfiles en acero, revestidos de plástico
- Perfiles en blanco crema (RAL 9001) y, bajo demanda, en gris (RAL 9006) y blanco
- Guías con rodillos de plástico
- Carga dinámica 30 kg
- Mecanismo de autocierre BLUMATIC
- Ajuste bidimensional del frente

Espacio ocupado

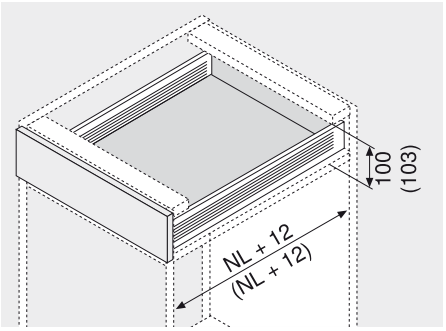

NL Largo nominal
() Cajón interior

Información de pedido

1 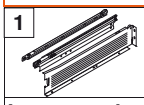	Guía cuerpo de mueble, guía elemento intermedio y perfil izqda/dcha., blanco crema RAL 9001	
Largo nominal NL	**Versión para atornillar**	**Versión de montaje rápido**
270 mm	330M270PC	330M270PC15
350 mm	330M350PC	330M350PC15
400 mm	330M400PC	330M400PC15
450 mm	330M450PC	330M450PC15
500 mm	330M500PC	330M500PC15
550 mm	330M550PC	330M550PC15

Otros colores sobre demanda (blanco o gris)

2a 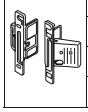	Fijaciones frontales CLIP	
	Versión para atornillar	ZSF.1200
	Versión para prensar	ZSF.1300
	EXPANDO	ZSF.130E
	Pedir para izquierda/derecha	

2b 	Tapa para 2a	
	RAL 9001 blanco crema	ZAA.3700
	Plástico	
	Pedir para izquierda/derecha	

Alternativa a 2a

2c 	Fijaciones frontales estándar	
	Versión para atornillar	ZSF.1700
	Versión para prensar	ZSF.1800
	Pedir para izquierda/derecha	

2d 	Tapa para 2c		
	RAL 9001 blanco crema	2 x	ZAA.3500
	Plástico		

3 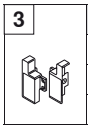	Soporte frontal para cajón interior	
	RAL 9001 blanco crema	ZIF.3000
	Plástico	
	Pedir para izquierda/derecha	

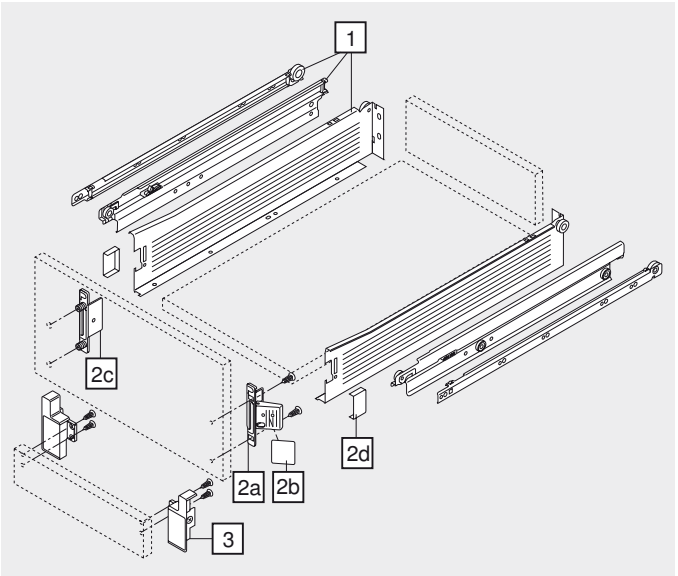

Cajón/cajón interior – M

Planificación

Espacio ocupado en el cuerpo

* + 3 mm para cajón interior

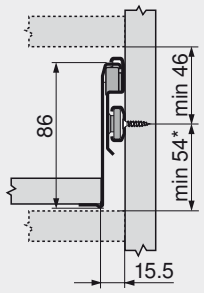

Cotas de montaje frente versión para atornillar

FA Recubrimiento del frente
Cajón Cajón interior

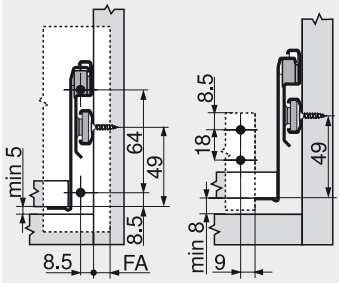

Cotas de taladrado frente versión para EXPANDO/prensar

Cajón

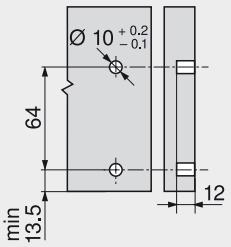

Cotas de montaje trasera

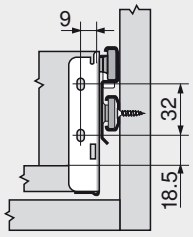

Posición de atornillado de las guías cuerpo de mueble

Largo nominal NL (mm)

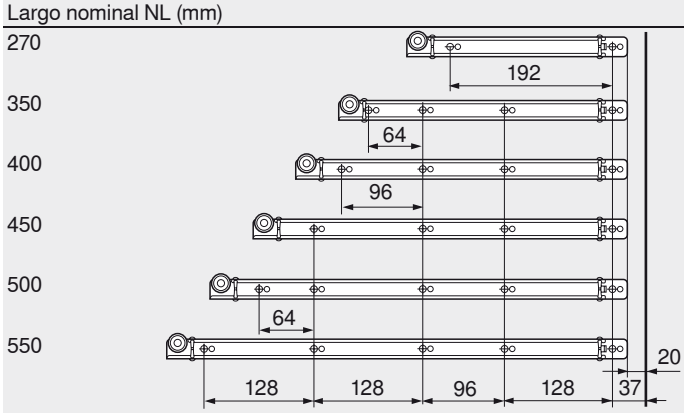

Cajón
Prof mín. Interior cuerpo del mueble = largo nominal NL + 12 mm
Cajón interior
Prof mín. Interior cuerpo del mueble = largo nominal NL + 12 mm
Sobreextracción = 8 mm

Cotas de corte tableros aglo de 16 mm

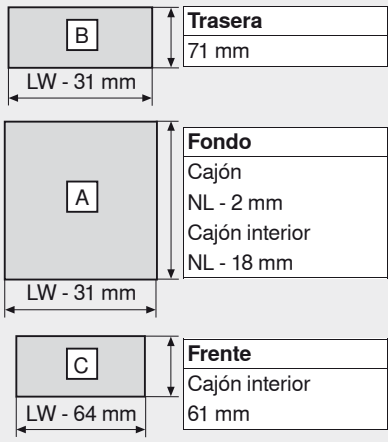

Trasera	
71 mm	
Fondo	
Cajón	
NL - 2 mm	
Cajón interior	
NL - 18 mm	
Frente	
Cajón interior	
61 mm	

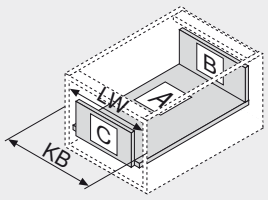

KB Ancho de cuerpo de mueble
LW Ancho interior cuerpo de mueble
NL Largo nominal

Ensamblaje de fondo con versión de montaje rápido

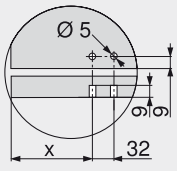

	X (mm)
Cajón	69
Cajón interior	53

Indicaciones para los laterales

Visión general – METABOX – elementos básicos	525
Accesorios	556
Fijación guías de cuerpo de mueble	564
Montaje, desmontaje y ajuste	565
Visión general – ayudas de montaje	705
Para más información técnica	804

Infobox
Recomendamos la planificación del cuerpo a prueba de colisiones con DYNAPLAN que se incluye gratuitamente en el DVD DYNALOG limited.

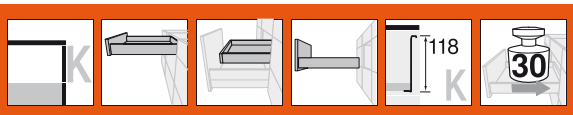

Cajón/cajón interior – K



- Extracción total con altura de perfil de 118 mm
- Sistema de perfiles en acero, revestidos de plástico
- Perfiles en blanco crema (RAL 9001) y, bajo demanda, en gris (RAL 9006) y blanco
- Guías con rodillos de plástico
- Carga dinámica 30 kg
- Mecanismo de autocierre BLUMATIC
- Ajuste bidimensional del frente

Espacio ocupado

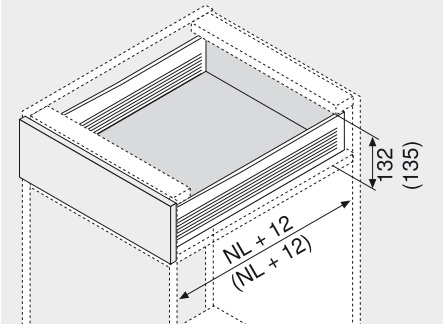

NL Largo nominal
() Cajón interior

Información de pedido

1 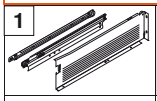	Guía cuerpo de mueble, guía elemento intermedio y perfil izqda/dcha., blanco crema RAL 9001	
Largo nominal NL	**Versión para atornillar**	**Versión de montaje rápido**
350 mm	330K350PC	330K350PC15
400 mm	330K400PC	330K400PC15
450 mm	330K450PC	330K450PC15
500 mm	330K500PC	330K500PC15
550 mm	330K550PC	330K550PC15

Otros colores sobre demanda (blanco o gris)

2a 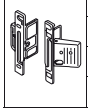	Fijaciones frontales CLIP	
	Versión para atornillar	ZSF.1200
	Versión para prensar	ZSF.1300
	EXPANDO	ZSF.130E
	Pedir para izquierda/derecha	

2b 	Tapa para 2a	
	RAL 9001 blanco crema	ZAA.3700
	Plástico	
	Pedir para izquierda/derecha	

Alternativa a 2a

2c 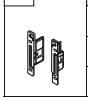	Fijaciones frontales estándar	
	Versión para atornillar	ZSF.1700
	Versión para prensar	ZSF.1800
	Pedir para izquierda/derecha	

2d 	Tapa para 2c		
	RAL 9001 blanco crema	2 x	ZAA.3500
	Plástico		

3 	Soporte frontal para cajón interior	
	RAL 9001 blanco crema	ZIF.3030
	Plástico	
	Pedir para izquierda/derecha	

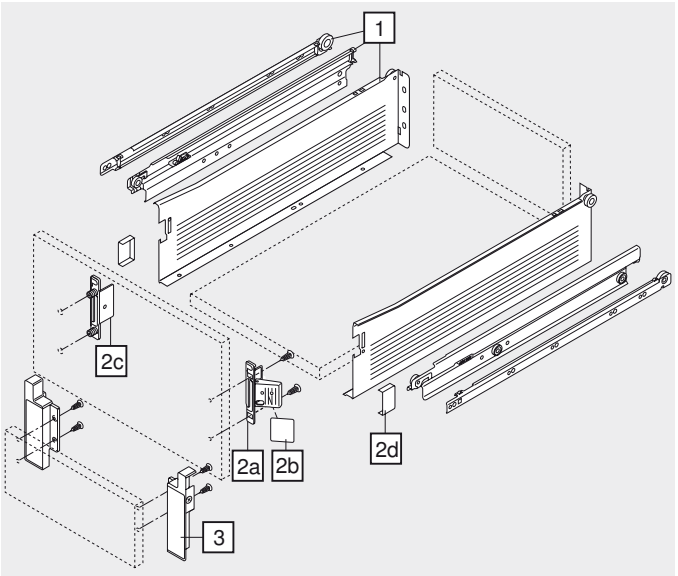

Cajón/cajón interior – K

Planificación

Espacio ocupado en el cuerpo

* + 3 mm para cajón interior

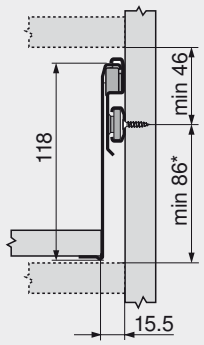

Cotas de montaje frente versión para atornillar

FA Recubrimiento del frente

Cajón Cajón interior

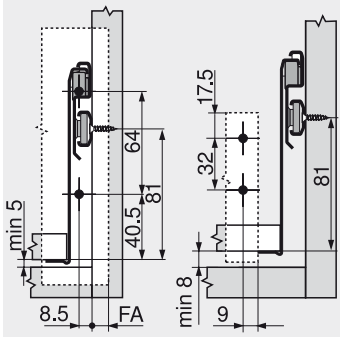

Cotas de taladrado frente versión para EXPANDO/prensar

Cajón

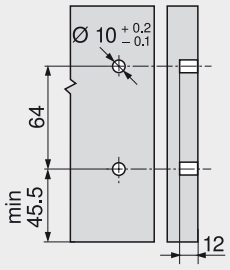

Cotas de montaje trasera

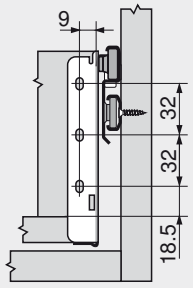

Posición de atornillado de las guías cuerpo de mueble

Largo nominal NL (mm)

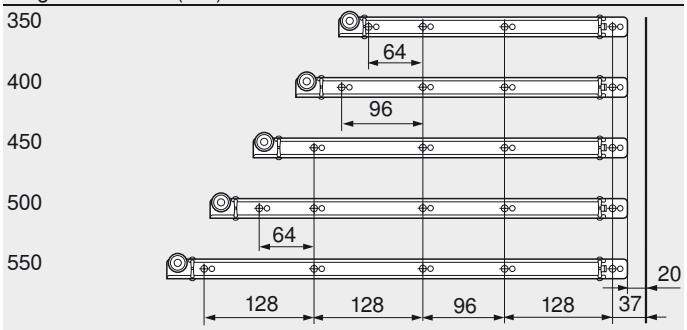

Cajón
Prof mín. Interior cuerpo del mueble = largo nominal NL + 12 mm
Cajón interior
Prof mín. Interior cuerpo del mueble = largo nominal NL + 12 mm
Sobreextracción = 8 mm

Cotas de corte tableros aglo de 16 mm

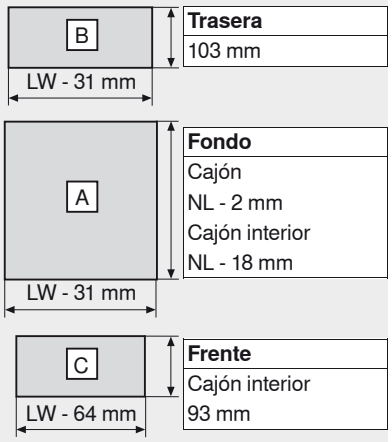

Trasera
103 mm

Fondo
Cajón
NL - 2 mm
Cajón interior
NL - 18 mm

Frente
Cajón interior
93 mm

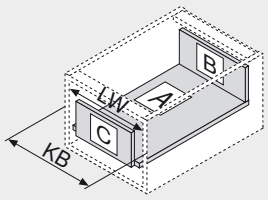

KB Ancho de cuerpo de mueble
LW Ancho interior cuerpo de mueble
NL Largo nominal

Ensamblaje de fondo con versión de montaje rápido

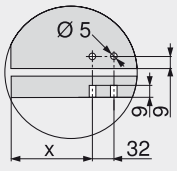

	X (mm)
Cajón	69
Cajón interior	53

Indicaciones para los laterales

Visión general – METABOX – elementos básicos	525
Accesorios	556
Fijación guías de cuerpo de mueble	564
Montaje, desmontaje y ajuste	565
Visión general – ayudas de montaje	705
Para más información técnica	804

Infobox

Recomendamos la planificación del cuerpo a prueba de colisiones con DYNAPLAN que se incluye gratuitamente en el DVD DYNALOG limited.

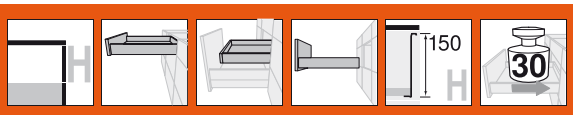

Cajón/cajón interior – H



- Extracción total con altura de perfil de 150 mm
- Sistema de perfiles en acero, revestidos de plástico
- Perfiles en blanco crema (RAL 9001) y, bajo demanda, en gris (RAL 9006) y blanco
- Guías con rodillos de plástico
- Carga dinámica 30 kg
- Mecanismo de autocierre BLUMATIC
- Ajuste bidimensional del frente

Espacio ocupado

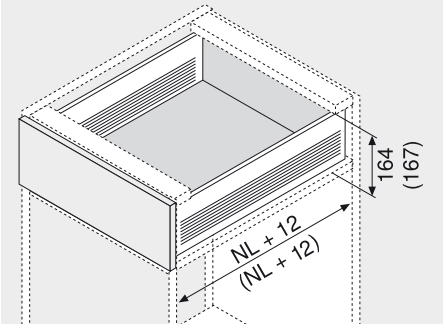

NL Largo nominal
() Cajón interior

Información de pedido

1	Guía cuerpo de mueble, guía elemento intermedio y perfil izqda/dcha., blanco crema RAL 9001	
Largo nominal NL	**Versión para atornillar**	**Versión de montaje rápido**
350 mm	330H350PC	330H350PC15
400 mm	330H400PC	330H400PC15
450 mm	330H450PC	330H450PC15
500 mm	330H500PC	330H500PC15
550 mm	330H550PC	330H550PC15

Otros colores sobre demanda (blanco o gris)

2a	Fijaciones frontales CLIP	
	Versión para atornillar	ZSF.1200
	Versión para prensar	ZSF.1300
	EXPANDO	ZSF.130E
	Pedir para izquierda/derecha	

2b	Tapa para 2a	
	RAL 9001 blanco crema	ZAA.3700
	Plástico	
	Pedir para izquierda/derecha	

Alternativa a 2a

2c	Fijaciones frontales estándar	
	Versión para atornillar	ZSF.1700
	Versión para prensar	ZSF.1800
	Pedir para izquierda/derecha	

2d	Tapa para 2c		
	RAL 9001 blanco crema	2 x	ZAA.3500
	Plástico		

3	Soporte frontal para cajón interior	
	RAL 9001 blanco crema	ZIF.3050
	Plástico	
	Pedir para izquierda/derecha	

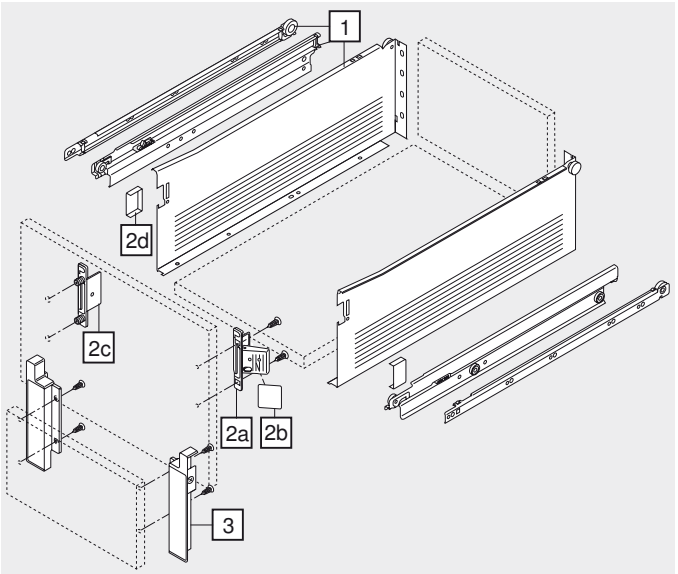

Cajón/cajón interior – H

Planificación

Espacio ocupado en el cuerpo

* + 3 mm para cajón interior

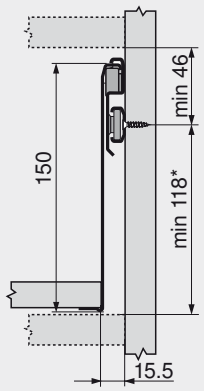

Cotas de montaje frente versión para atornillar

FA Recubrimiento del frente

Cajón Cajón interior

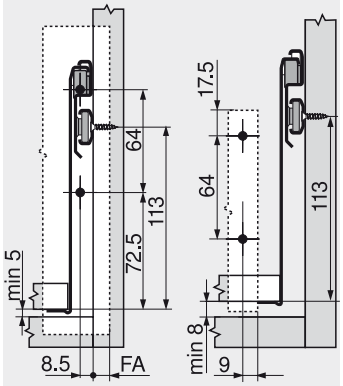

Cotas de taladrado frente versión para EXPANDO/prensar

Cajón

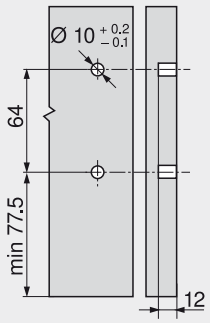

Cotas de montaje trasera

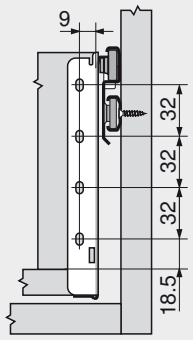

Posición de atornillado de las guías cuerpo de mueble

Largo nominal NL (mm)

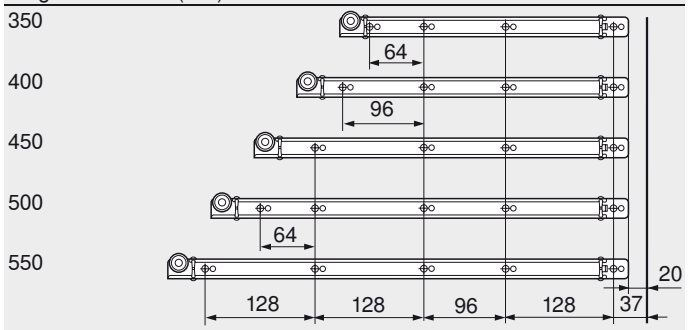

Cajón
Prof mín. Interior cuerpo del mueble = largo nominal NL + 12 mm
Cajón interior
Prof mín. Interior cuerpo del mueble = largo nominal NL + 12 mm
Sobreextracción = 8 mm

Cotas de corte tableros aglo de 16 mm

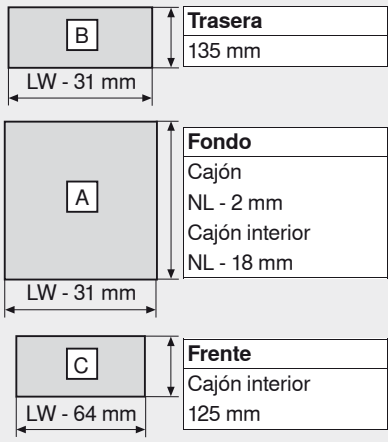

Trasera
135 mm

Fondo
Cajón
NL - 2 mm
Cajón interior
NL - 18 mm

Frente
Cajón interior
125 mm

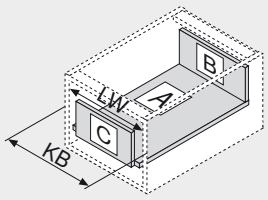

KB Ancho de cuerpo de mueble
LW Ancho interior cuerpo de mueble
NL Largo nominal

Ensamblaje de fondo con versión de montaje rápido

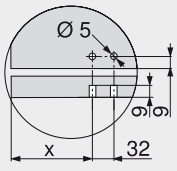

	X (mm)
Cajón	69
Cajón interior	53

Indicaciones para los laterales

Visión general – METABOX – elementos básicos	525
Accesorios	556
Fijación guías de cuerpo de mueble	564
Montaje, desmontaje y ajuste	565
Visión general – ayudas de montaje	705
Para más información técnica	804

Infobox

Recomendamos la planificación del cuerpo a prueba de colisiones con DYNAPLAN que se incluye gratuitamente en el DVD DYNALOG limited.

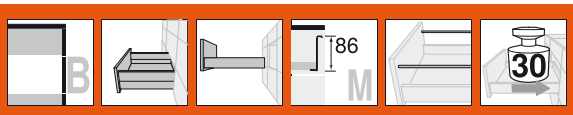

Cacerolero – guardacuerpo – B



- Extracción total con altura de perfil de 86 mm
- Sistema de perfiles en acero, revestidos de plástico
- Perfiles en blanco crema (RAL 9001) y, bajo demanda, en gris (RAL 9006) y blanco
- Guías con rodillos de plástico
- Carga dinámica 30 kg
- Mecanismo de autocierre BLUMATIC
- Ajuste tridimensional del frente
- Montaje sin herramientas de los guardacuerpos

Espacio ocupado

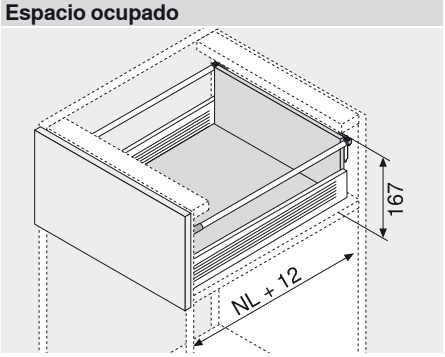

NL Largo nominal

Información de pedido

1	Guía cuerpo de mueble, guía elemento intermedio y perfil izqda/dcha., blanco crema RAL 9001	
Largo nominal NL	Versión para atornillar	Versión de montaje rápido
350 mm	330M350PC	330M350PC15
400 mm	330M400PC	330M400PC15
450 mm	330M450PC	330M450PC15
500 mm	330M500PC	330M500PC15
550 mm	330M550PC	330M550PC15

Otros colores sobre demanda (blanco o gris)

4	Guardacuerpo longitudinal con adaptador trasera izquierda/derecha
Largo nominal NL	RAL 9001 blanco crema
350 mm	ZRE.321S.ID
400 mm	ZRE.371S.ID
450 mm	ZRE.421S.ID
500 mm	ZRE.471S.ID
550 mm	ZRE.521S.ID

2a	Fijaciones frontales CLIP	
	Versión para atornillar	ZSF.1200
	Versión para prensar	ZSF.1300
	EXPANDO	ZSF.130E
	Pedir para izquierda/derecha	

2b	Tapa para 2a	
	RAL 9001 blanco crema	ZAA.3700
	Plástico	
	Pedir para izquierda/derecha	

Alternativa a 2a

2c	Fijaciones frontales estándar	
	Versión para atornillar	ZSF.1700
	Versión para prensar	ZSF.1800
	Pedir para izquierda/derecha	

2d	Tapa para 2c		
	RAL 9001 blanco crema	2 x	ZAA.3500
	Plástico		

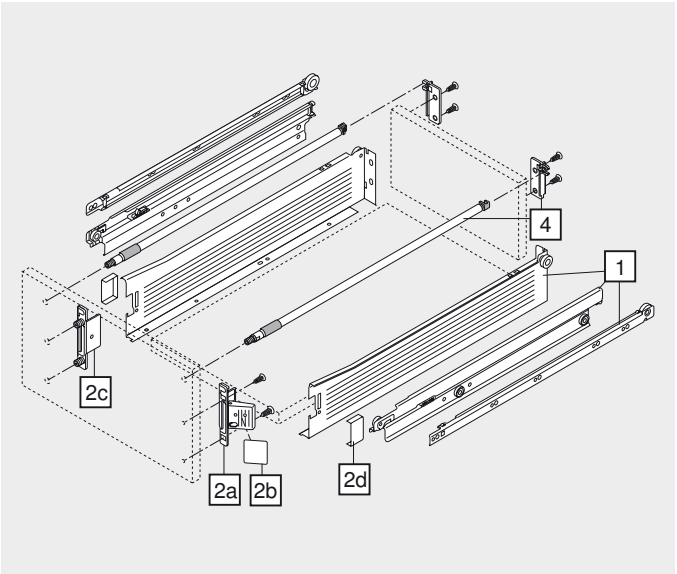

Cacerolero – guardacuerpo – B

Planificación

Espacio ocupado en el cuerpo

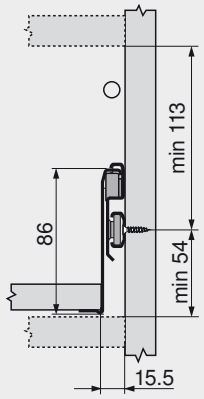

Cotas de montaje frente versión para atornillar

FA Recubrimiento del frente

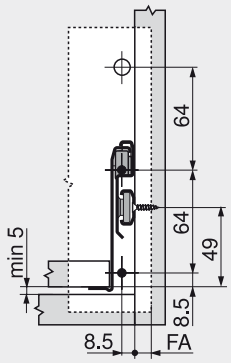

Cotas de taladrado frente versión para EXPANDO/prensar

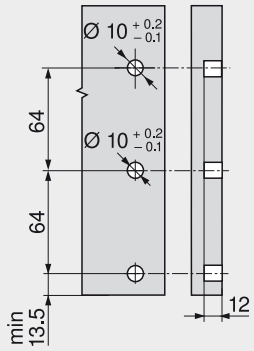

Cotas de montaje trasera

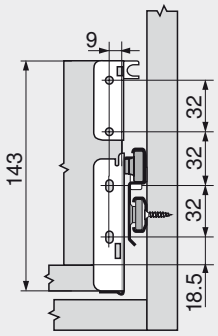

Posición de atornillado de las guías cuerpo de mueble

Largo nominal NL (mm)

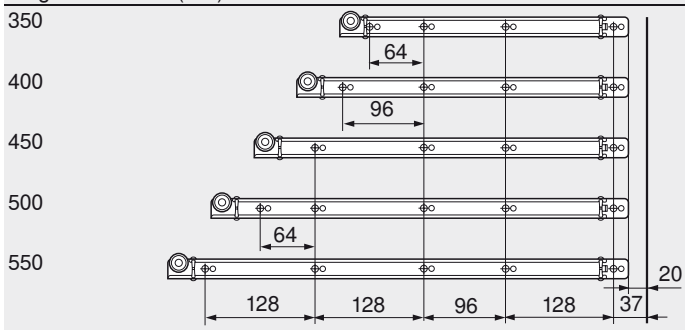

Cacerolero
Prof mín. Interior cuerpo del mueble = largo nominal NL + 12 mm
Sobreextracción = 8 mm

Cotas de corte tableros aglo de 16 mm

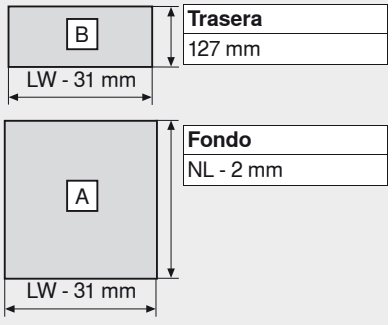

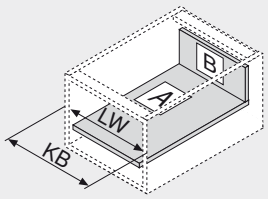

KB Ancho de cuerpo de mueble
LW Ancho interior cuerpo de mueble
NL Largo nominal

Ensamblaje de fondo con versión de montaje rápido

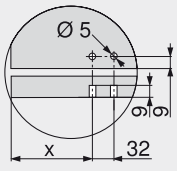

	X (mm)
Cacerolero	69

Indicaciones para los laterales

Visión general – METABOX – elementos básicos	525
Accesorios	556
Accesorios – ORGA-LINE – guardacuerpo	562
Fijación guías de cuerpo de mueble	564
Montaje, desmontaje y ajuste	565
Visión general – ayudas de montaje	705
Para más información técnica	804

Infobox
Recomendamos la planificación del cuerpo a prueba de colisiones con DYNAPLAN que se incluye gratuitamente en el DVD DYNALOG limited.

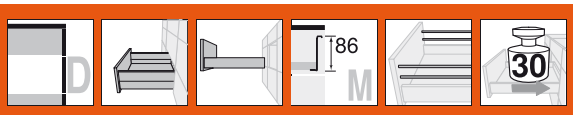

Cacerolero – guardacuerpo doble – D



- Extracción total con altura de perfil de 86 mm
- Sistema de perfiles en acero, revestidos de plástico
- Perfiles en blanco crema (RAL 9001) y, bajo demanda, en gris (RAL 9006) y blanco
- Guías con rodillos de plástico
- Carga dinámica 30 kg
- Mecanismo de autocierre BLUMATIC
- Ajuste tridimensional del frente
- Montaje sin herramientas de los guardacuerpos

Espacio ocupado

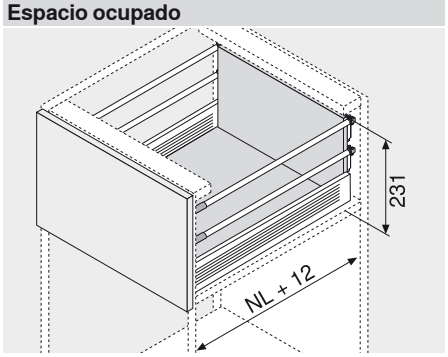

NL Largo nominal

Información de pedido

1	Guía cuerpo de mueble, guía elemento intermedio y perfil izqda/dcha., blanco crema RAL 9001	
Largo nominal NL	Versión para atornillar	Versión de montaje rápido
350 mm	330M350PC	330M350PC15
400 mm	330M400PC	330M400PC15
450 mm	330M450PC	330M450PC15
500 mm	330M500PC	330M500PC15
550 mm	330M550PC	330M550PC15

Otros colores sobre demanda (blanco o gris)

4	Guardacuerpo longitudinal con adaptador trasera izquierda/derecha		
Largo nominal NL		RAL 9001 blanco crema	
350 mm	2 x	ZRE.321S.ID	
400 mm	2 x	ZRE.371S.ID	
450 mm	2 x	ZRE.421S.ID	
500 mm	2 x	ZRE.471S.ID	
550 mm	2 x	ZRE.521S.ID	

2a	Fijaciones frontales CLIP	
	Versión para atornillar	ZSF.1200
	Versión para prensar	ZSF.1300
	EXPANDO	ZSF.130E
	Pedir para izquierda/derecha	

2b	Tapa para 2a	
	RAL 9001 blanco crema	ZAA.3700
	Plástico	
	Pedir para izquierda/derecha	

Alternativa a 2a

2c	Fijaciones frontales estándar	
	Versión para atornillar	ZSF.1700
	Versión para prensar	ZSF.1800
	Pedir para izquierda/derecha	

2d	Tapa para 2c		
	RAL 9001 blanco crema	2 x	ZAA.3500
	Plástico		

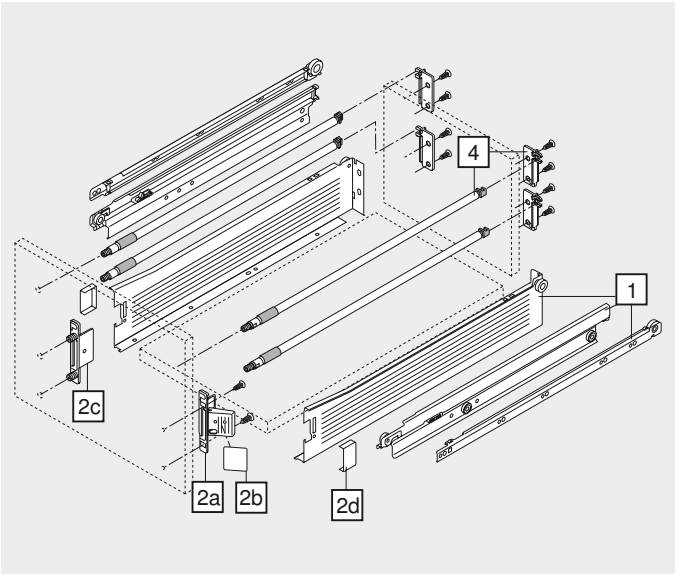

Cacerolero – guardacuerpo doble – D

Planificación

Espacio ocupado en el cuerpo

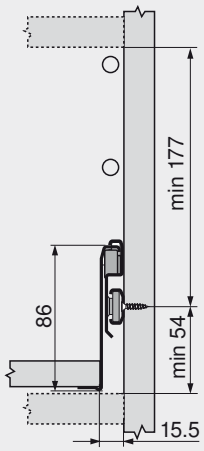

Cotas de montaje frente versión para atornillar

FA Recubrimiento del frente

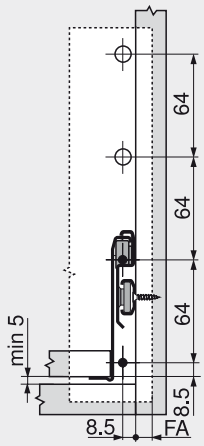

Cotas de taladrado frente versión para EXPANDO/prensar

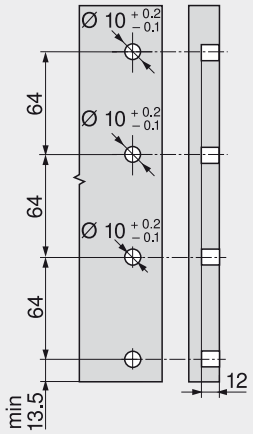

Cotas de montaje trasera

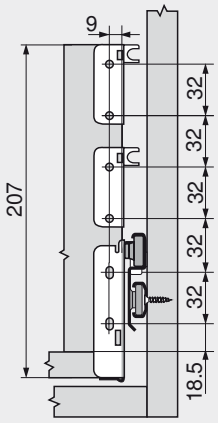

Posición de atornillado de las guías cuerpo de mueble

Largo nominal NL (mm)

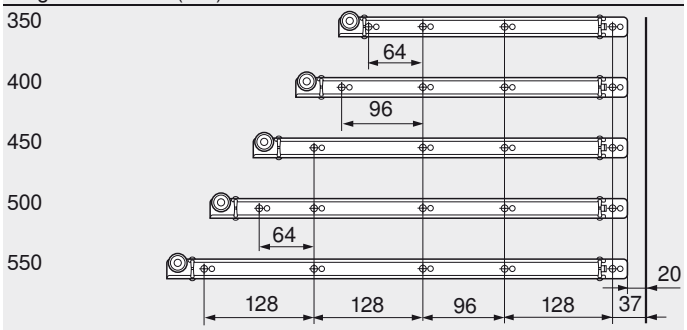

Cacerolero
Prof mín. Interior cuerpo del mueble = largo nominal NL + 12 mm
Sobreextracción = 8 mm

Cotas de corte tableros aglo de 16 mm

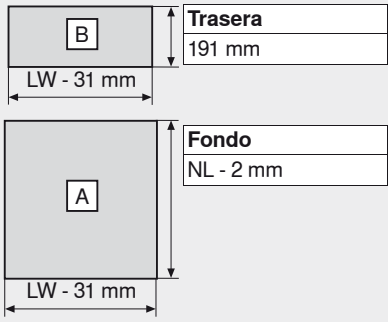

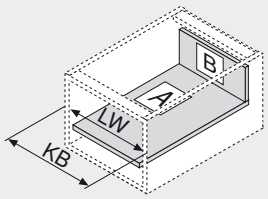

KB Ancho de cuerpo de mueble
LW Ancho interior cuerpo de mueble
NL Largo nominal

Ensamblaje de fondo con versión de montaje rápido

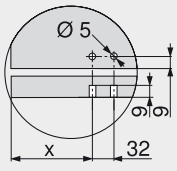

	X (mm)
Cacerolero	69

Indicaciones para los laterales

Visión general – METABOX – elementos básicos	525
Accesorios	556
Accesorios – ORGA-LINE – guardacuerpo	562
Fijación guías de cuerpo de mueble	564
Montaje, desmontaje y ajuste	565
Visión general – ayudas de montaje	705
Para más información técnica	804

Infobox
Recomendamos la planificación del cuerpo a prueba de colisiones con DYNAPLAN que se incluye gratuitamente en el DVD DYNALOG limited.

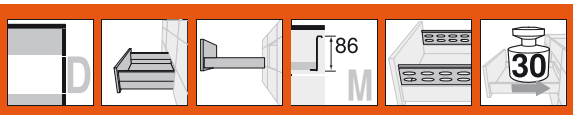

Cacerolero – BOXSIDE – D



- Extracción total con altura de perfil de 86 mm
- Sistema de perfiles en acero, revestidos de plástico
- Perfiles en blanco crema (RAL 9001) y, bajo demanda, en gris (RAL 9006) y blanco
- Guías con rodillos de plástico
- Carga dinámica 30 kg
- Mecanismo de autocierre BLUMATIC
- Ajuste tridimensional del frente
- Montaje sin herramientas de los guardacuerpos

Espacio ocupado

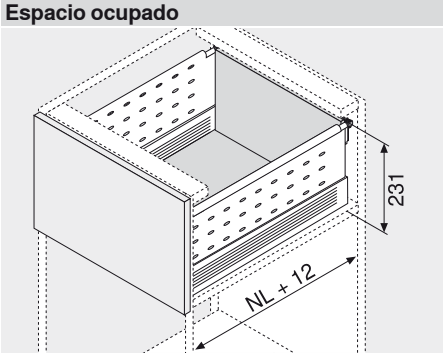

NL Largo nominal

Información de pedido

1 Guía cuerpo de mueble, guía elemento intermedio y perfil izqda/dcha., blanco crema RAL 9001

Largo nominal NL	Versión para atornillar	Versión de montaje rápido
400 mm	330M400PC	330M400PC15
450 mm	330M450PC	330M450PC15
500 mm	330M500PC	330M500PC15
550 mm	330M550PC	330M550PC15

4 Guardacuerpo longitudinal con adaptador trasera izquierda/derecha

Largo nominal NL	RAL 9001 blanco crema
400 mm	ZRE.371S.ID
450 mm	ZRE.421S.ID
500 mm	ZRE.471S.ID
550 mm	ZRE.521S.ID

5 BOXSIDE de pared simple

Largo nominal NL		RAL 9001 blanco crema
400 mm	2 x	Z36H367SE01
450 mm	2 x	Z36H417SE01
500 mm	2 x	Z36H467SE01
550 mm	2 x	Z36H517SE01

2a Fijaciones frontales CLIP

Versión para atornillar	ZSF.1200
Versión para prensar	ZSF.1300
EXPANDO	ZSF.130E
Pedir para izquierda/derecha	

2b Tapa para 2a

RAL 9001 blanco crema	ZAA.3700
Plástico	
Pedir para izquierda/derecha	

Alternativa a 2a

2c Fijaciones frontales estándar

Versión para atornillar	ZSF.1700
Versión para prensar	ZSF.1800
Pedir para izquierda/derecha	

2d Tapa para 2c

RAL 9001 blanco crema	2 x	ZAA.3500
Plástico		

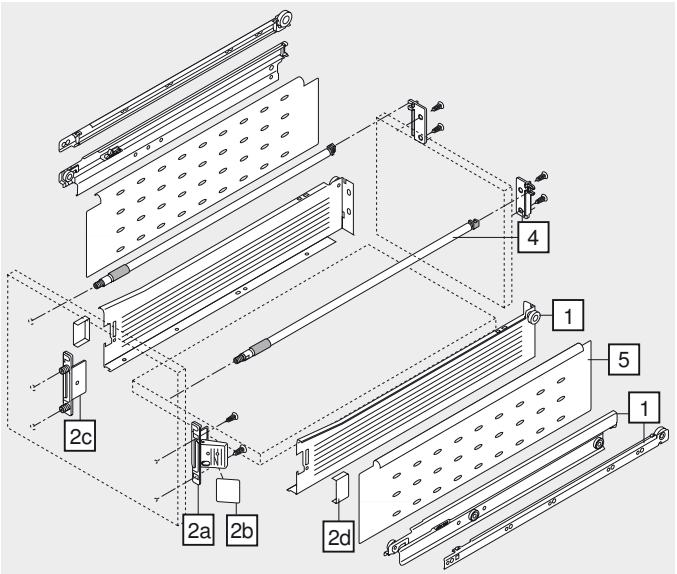

Cacerolero – BOXSIDE – D

Planificación

Espacio ocupado en el cuerpo

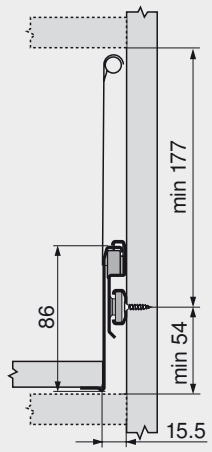

Cotas de montaje frente versión para atornillar

FA Recubrimiento del frente

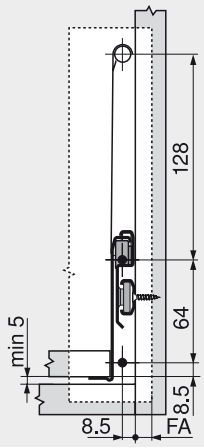

Cotas de taladrado frente versión para EXPANDO/prensar

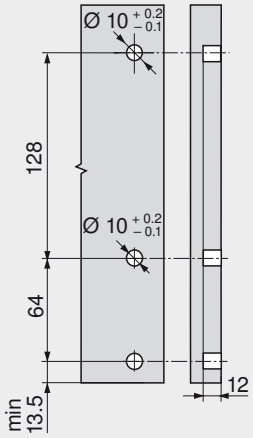

Cotas de montaje trasera

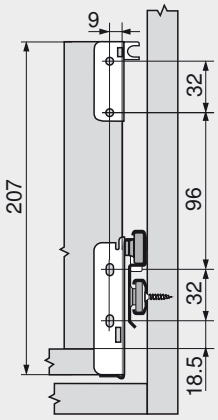

Posición de atornillado de las guías cuerpo de mueble

Largo nominal NL (mm)

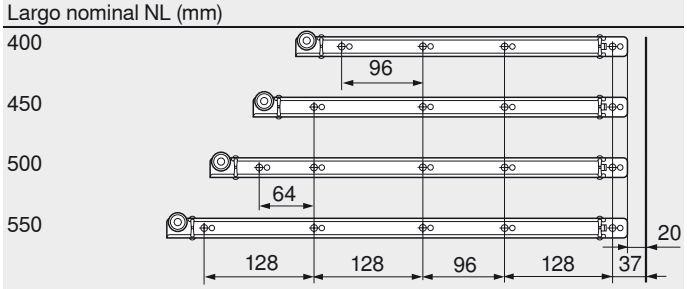

Cacerolero
Prof mín. Interior cuerpo del mueble = largo nominal NL + 12 mm
Sobreextracción = 8 mm

Cotas de corte tableros aglo de 16 mm

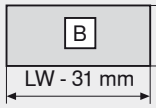

Trasera
191 mm

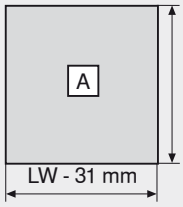

Fondo
NL - 2 mm

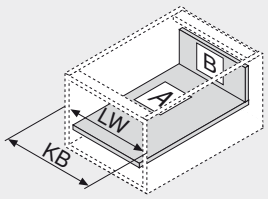

KB Ancho de cuerpo de mueble
LW Ancho interior cuerpo de mueble
NL Largo nominal

Ensamblaje de fondo con versión de montaje rápido

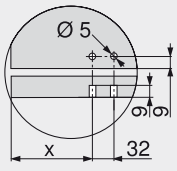

	X (mm)
Cacerolero	69

Indicaciones para los laterales

Visión general – METABOX – elementos básicos	525
Accesorios	556
Accesorios – ORGA-LINE – BOXSIDE	563
Fijación guías de cuerpo de mueble	564
Montaje, desmontaje y ajuste	565
Visión general – ayudas de montaje	705
Para más información técnica	804

Infobox

Recomendamos la planificación del cuerpo a prueba de colisiones con DYNAPLAN que se incluye gratuitamente en el DVD DYNALOG limited.

Estabilizadores laterales

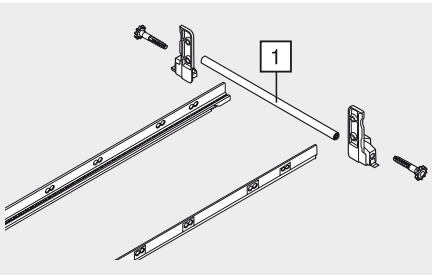

- Para extracción total con trasera de madera
- Estabilización adicional de cajones y cacerolerros superanchos
- Recomendaciones: ancho cuerpo de mueble KB 900 - 1200 mm

Largo nominal NL	Ref.
450 mm	ZST.450MH
500 mm	ZST.500MH
550 mm	ZST.550MH

1 Corte

Ancho int. d. cuerpo LW - 86 mm

Indicaciones para los laterales

Fijación guías de cuerpo de mueble 564

Espacio ocupado en el cuerpo

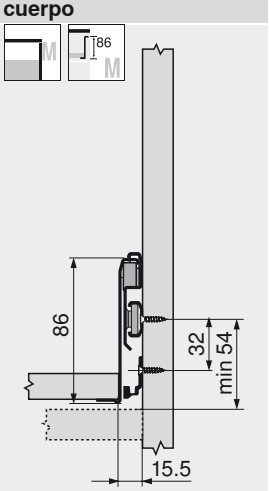

Espacio ocupado en el cuerpo

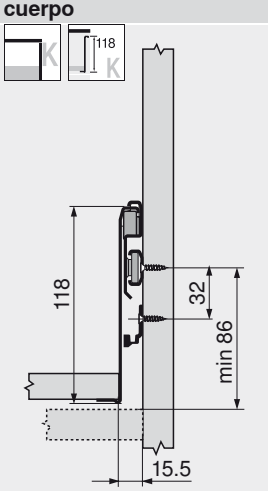

Espacio ocupado en el cuerpo

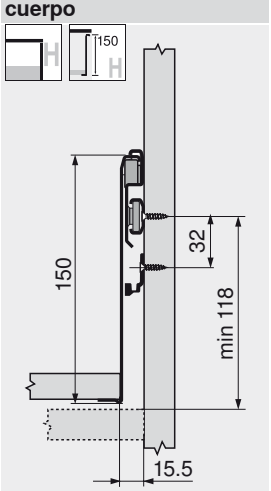

Cotas de montaje altura M, K y H

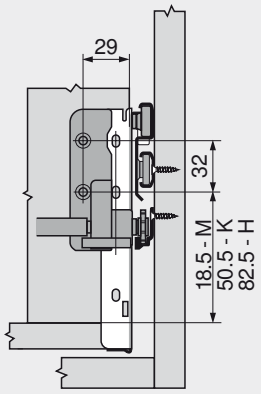

Montaje

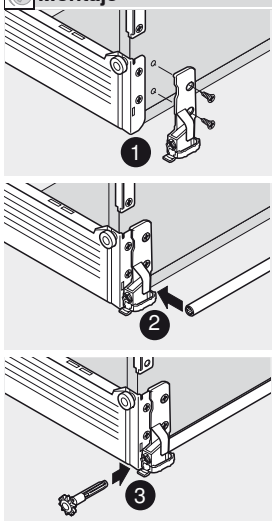

Seguro contra apertura por niños

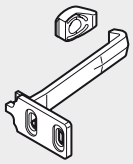

- Para módulos extraíbles parciales (320) y totales (330)
- Para impedir la apertura de cajones y modulos extraíbles sin vigilancia
- Material: plástico, blanco natural

Plástico	Ref.
color natural	295.5500

Cotas de montaje cuerpo de mueble 320

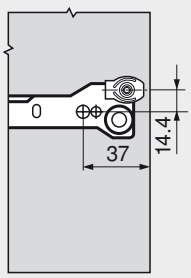

Cotas de montaje frente 320

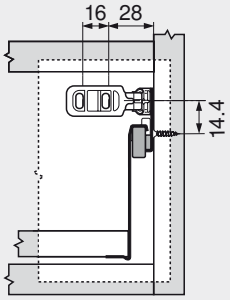

Cotas de montaje cuerpo de mueble 330

[1] Taladro de centraje

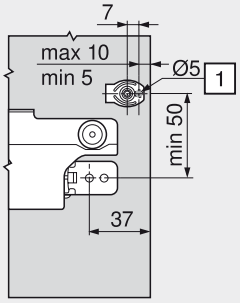

Cotas de montaje frente 330

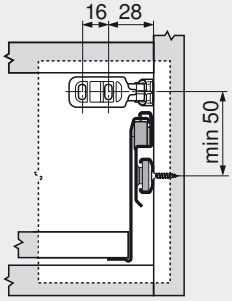

Montaje

320

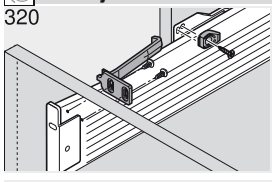

330

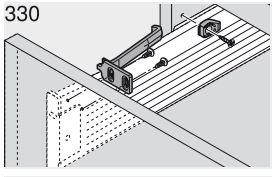

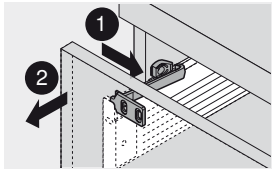

Palanca de bloqueo

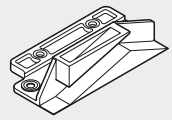

- Para el bloqueo central de módulos extraíbles parciales (320) y totales (330)
- Con los sistemas de cierre adaptados (sistemas de varillas)
- Si un módulo extraíble está abierto, los restantes están bloqueados (bloqueo selectivo)
- Tenga en cuenta los datos del fabricante de los sistemas de cierre
- Material: plástico

Plástico	Ref.
RAL 9001 blanco crema	295.5300

320

320	A	B
N	56	48.5
M	88	80.5
K	120	112.5
H	152	144.5

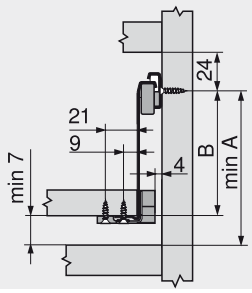

330

330	A	B
M	56	48.5
K	88	80.5
H	120	112.5

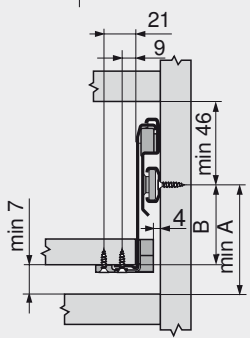

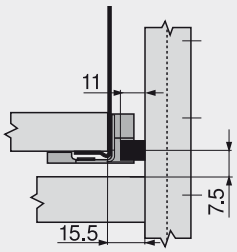

Montaje

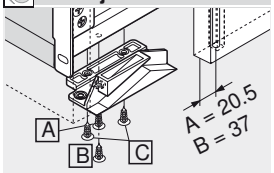

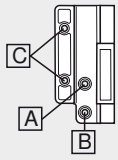

Piezas distanciadoras

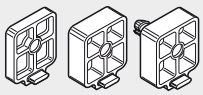

- Para cajones interiores con extracción parcial (320)
- Para compensar la distancia de la puerta por interior
- Apilables hasta una cota por interior de la puerta de 24 mm
- Atornillables, a elección para taladrado en línea
- Materia: plástico, RAL 9001 blanco crema

Distancia	Ref.
4 mm	320M0048
8 mm	320M0088
8 mm con tetón Ø 5 mm	320M0188

Montaje

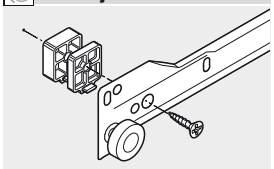

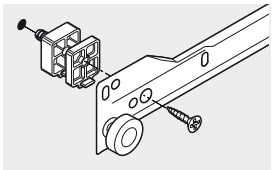

Tabla de aplicación

El número de los puntos de fijación depende del largo de la guía de cuerpo de mueble:

Hasta 450 mm al menos 2 puntos de fijación
Hasta 550 mm al menos 3 puntos de fijación
Hasta 650 mm al menos 4 puntos de fijación

Bisagra	Distancia/fijación	Pieza distanciadora/número y ref.				
170°	8 mm				1 x	320M0088
	Ø 4 x 20 mm				1 x	320M0188
100° / 107° / 120°	12 mm	1 x	320M0088	+	1 x	320M0048
	Ø 4 x 25 mm	1 x	320M0188	+	1 x	320M0048
Puerta perfilada	16 mm				2 x	320M0088
	Ø 4 x 30 mm	1 x	320M0188	+	1 x	320M0088
Distancia máxima	24 mm				3 x	320M0088
	Ø 4 x 40 mm	1 x	320M0188	+	2 x	320M0088

METAFILE – archivo colgante

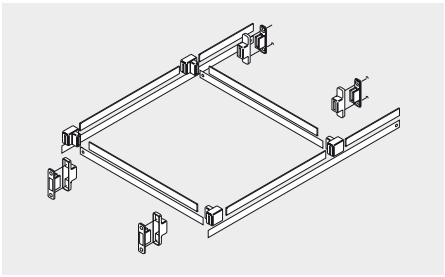

- Para el ajuste de la inclinación del módulo extraíble frontal, el elemento base con altura B debe llevar guardacuerpo
- Para largos nominales de 450 hasta 550 mm
- Para anchos de cuerpo de mueble de 275 a 600 mm

Acero/Plástico	Ref.
RAL 9001 blanco crema	ZRM.5500

Indicaciones para los laterales	
Elementos de base	
25 kg altura B – extracción parcial	536
30 kg altura B – extracción total	550

Espacio ocupado en el cuerpo

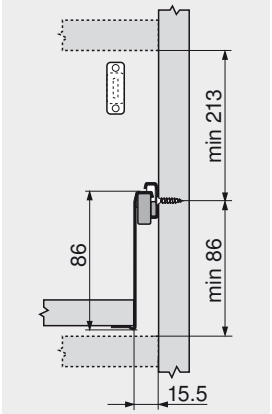

Cotas de montaje frente versión para atornillar

FA Recubrimiento del frente

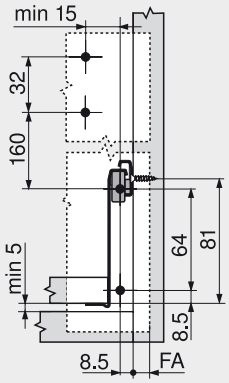

Cotas de taladrado frente

EXPANDO/montaje por encaje a presión

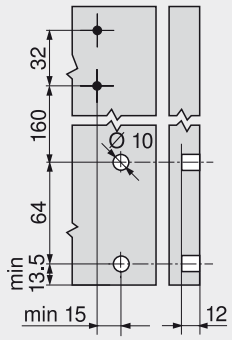

Cotas de montaje trasera

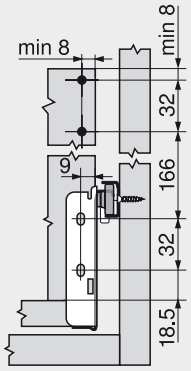

Montaje

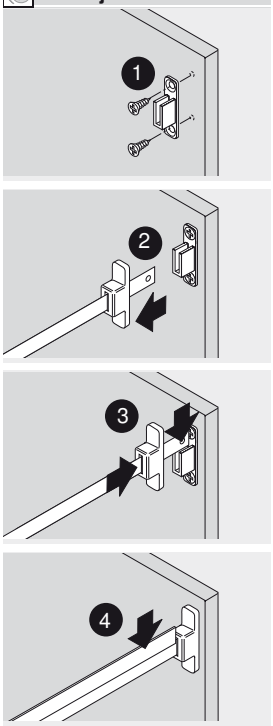

Espacio ocupado en el cuerpo

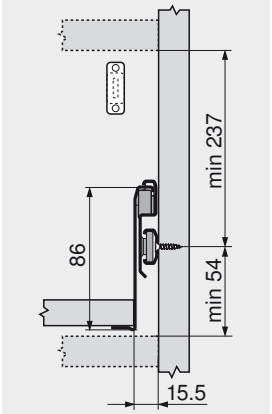

Cotas de montaje frente versión para atornillar

FA Recubrimiento del frente

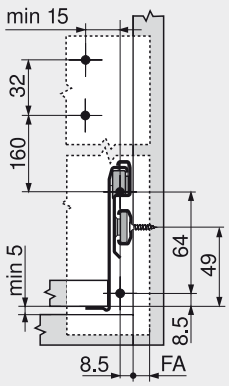

Cotas de taladrado frente

EXPANDO/montaje por encaje a presión

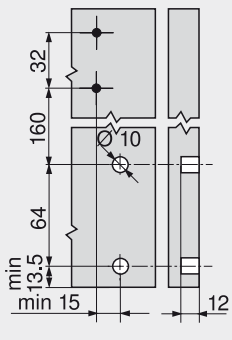

Cotas de montaje trasera

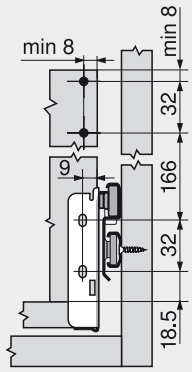

Cotas de corte DIN-A4 apaisado

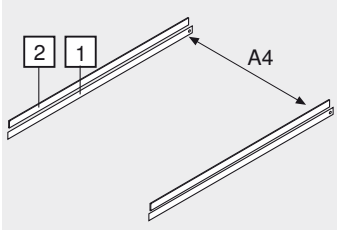

Ancho interior mín. = 376 mm

[1] Largo nominal - 28 mm
[2] Largo nominal - 53 mm

Cotas de corte DIN-A4 vertical

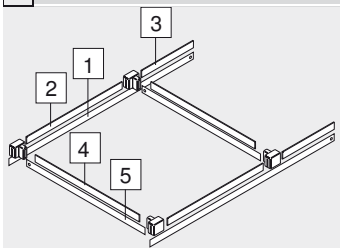

Largo nominal mín. = 500 mm

[1] Largo nominal - 28 mm
[2] 305 mm
[3] Largo nominal - 406 mm
[4] Ancho int. cuerpo d. m. - 82 mm
[5] Ancho int. cuerpo d. m. - 59 mm

BLUMOTION para METABOX 320

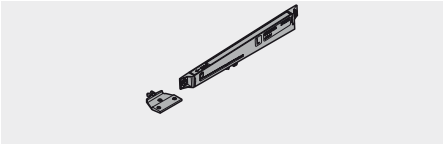

Plástico	Ref.
RAL 9001 blanco crema	Z70.0320

- Para extensión parcial
- Carga dinámica 25 kg
- Si usa cuerpos con un ancho que no sobrepasa los 900 mm, sólo es necesaria una unidad de BLUMOTION
- Material: plástico; BLUMOTION RAL 7046 bl. grisáceo; tope de arrastre RAL 9001 bl. crema
- Otros colores para el tope de arrastre sobre demanda (blanco o gris)

Perfil de fondo

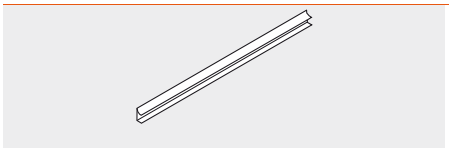

P. cortar a medida, 1200 mm	Ref.
RAL 9001 blanco crema	ZSD.1200S

- Versión para atornillar
- Para tablero de 16 mm
- Plástico, blanco crema RAL 9001

Cotas de c. tableros aglo de 16 mm

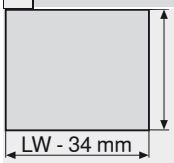

Seg. antidesenganche 320



Plástico	Ref.
color natural	320M0009.01

- De plástico, blanco natural
- Para impedir la apertura de cajones y extensiones, seguro suplementario en caso de utilización de un cortador de pan o de un cajón para cubiertos

Montaje

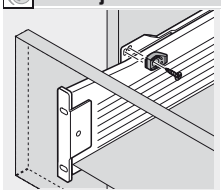

POSISTOP 320

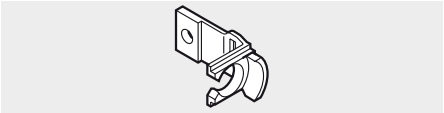

Juego del frente	Ref.
1.5 mm	298.3210.01
3 mm	298.3230.01

- Tope en el sistema de guías
- De plástico, blanco natural
- Para descargar el frente
- Aplicación con extensiones parciales
- Juego de 1.5 ó 3 mm entre el frente
- Simétrico, aplicable a izquierda o derecha

Montaje

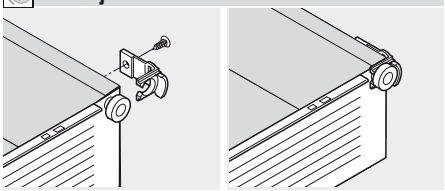

POSISTOP 330



Izquierda/derecha	Ref.
color natural	330.0028

- Tope en el sistema de guías
- De plástico, blanco natural
- Para descargar el frente
- Para extensiones totales
- Juego de 1.5 mm entre el frente y el cuerpo de mueble

Montaje

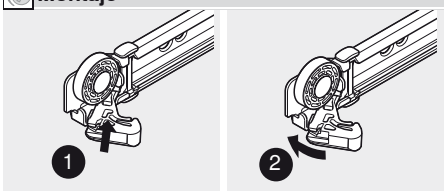

Tornillos aglo Ø 3.5 mm

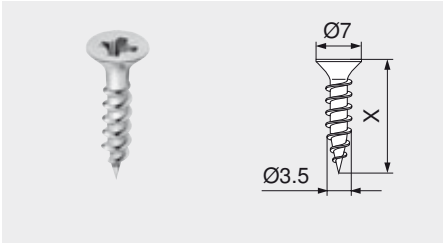

- Niquelado
- Ø 3.5 mm

Largo (X)	Ref.
15 mm	609.1500
17 mm	609.1700

Tornillos Euro Ø 6.0 mm

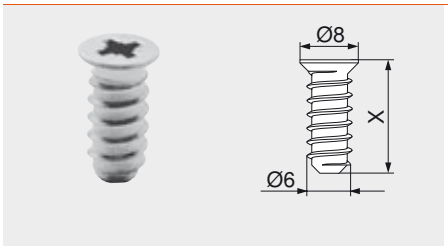

- Niquelado
- Ø 6 mm
- Diámetro de taladrado 5 mm

Largo (X)	Ref.
10 mm	661.1000.HG
11.5 mm	661.1150.HG
13 mm	661.1300.HG
14.5 mm	661.1450.HG
20 mm	661.2000.HG

Tornillos Euro especiales Ø 6.0 mm

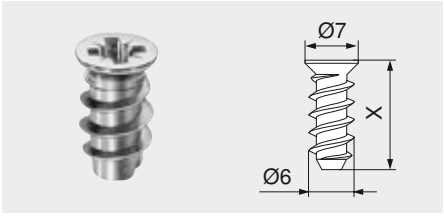

- Niquelado
- Ø 6 mm
- Diámetro de taladrado 5 mm

Largo (X)	Ref.
11.5 mm	662.1150.HG
13 mm	662.1300.HG
14.5 mm	662.1450.HG

Broca de centrar

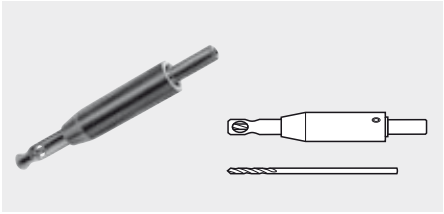

- Acero templado
- Ø 2.7 mm, largo de la broca 70 mm
- Para el taladro previo de tornillos aglo Ø 3.5 mm
- Profundidad de taladrado hasta 8 mm

	Ref.
Broca de centrar	M01.ZZ03
Broca de recambio	M01.ZZB3

Amortiguador autoadhesivo

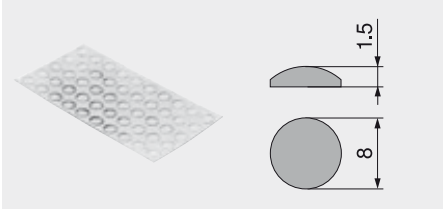

- Para armortiguar ruidos

Plástico	Ref.
color natural	993.710

Amortiguador taladro

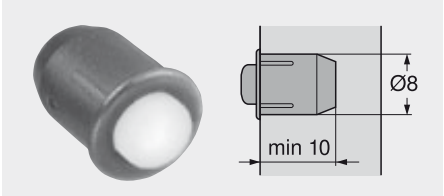

- Para armortiguar ruidos
- Juego lateral 2 mm
- En dos piezas

Plástico	Ref.
RAL 9006 aluminio blanco	993.706

Destornillador en cruz



- PZ (Pozi) tamaño 2
- Largo de hoja 100 mm
- Largo total 200 mm
- Mango de color naranja con impresión Blum

Plástico/acero	Ref.
naranja	303.756.1

Destornillador plano

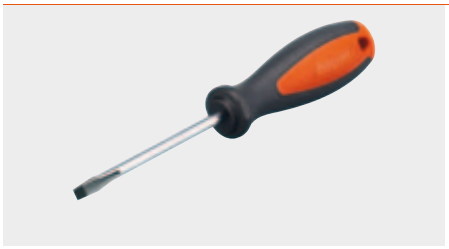

- Tamaño 1.0 x 5.5 mm
- Largo de hoja 125 mm
- Largo total 225 mm
- Mango de color naranja con impresión Blum

Plástico/acero	Ref.
naranja	314.928.1

Guardacuerpo transversal para cortar a medida



- Guardacuerpo transversal no ajustable para cortar a medida
- Material: aluminio

P. cortar a medida, 1104 mm	Ref.
RAL 9001 blanco crema	ZRG.1104U

Corte

Ancho int. d. cuerpo LW - 58 mm
Cortado a medida para anchos de cuerpo KB 1200 mm.

Soporte de guardacuerpo transversal



- Soporte transversal para dos guardacuerpos transversales
- Unión del guardacuerpo con el soporte de guardacuerpo por inserción
- Fijación por inserción y atornillado
- Material: plástico

Plástico	Ref.
RAL 9001 blanco crema	ZRU.00Z0

Separador longitudinal



- División guardacuerpo
- Fijación mediante enchufe en el guardacuerpo
- Material: plástico

Plástico	Ref.
RAL 9001 blanco crema	ZRU.00F0

Guardacuerpo transversal para cortar a medida



- Guardacuerpo transversal no ajustable para cortar a medida
- Material: aluminio

P. cortar a medida, 1104 mm	Ref.
RAL 9001 blanco crema	ZRG.1104U

Corte

Ancho int. d. cuerpo LW - 65 mm
Cortado a medida para anchos de cuerpo KB 1200 mm.

Cabezal de resorte



- Para acoplar en el guardacuerpo
- Unión entre el guardacuerpo transversal y BOXSIDE
- Material: plástico/acero

Plástico/acero	Ref.
RAL 9001 blanco crema	ZRU.10B1E

Montaje

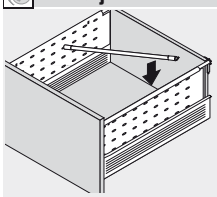

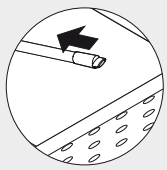

Separador longitudinal



- División guardacuerpo
- Fijación mediante enchufe en el guardacuerpo
- Material: plástico

Plástico	Ref.
RAL 9001 blanco crema	ZRU.00F0

Guía de cuerpo de mueble 320 – 25 kg

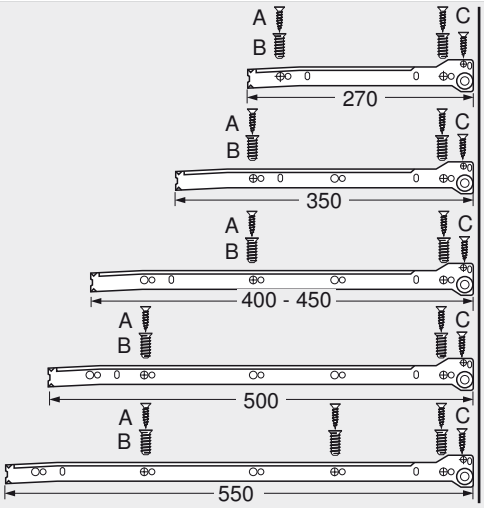

Fijación en el cuerpo de mueble
A Tornillo aglo Ø 4 x 15 mm
B Tornillos Euro Art. Nr. 661.145
C Tornillo aglo Ø 3.5 x 15 mm con cesto extraíble

Guía de cuerpo de mueble 330 – 30 kg

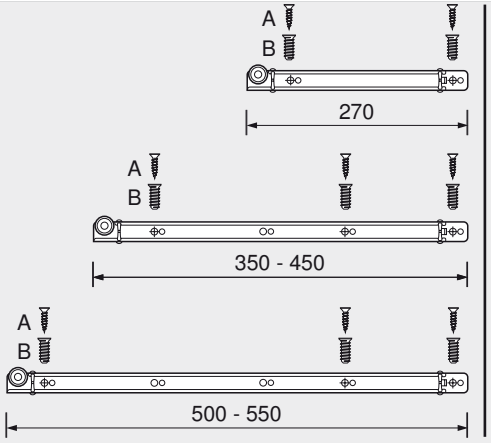

Fijación en el cuerpo de mueble
A Tornillo aglo Ø 4 x 15 mm
B Tornillos Euro Art. Nr. 661.145

Estabilizadores laterales – ZST

Largo nominal NL (mm)

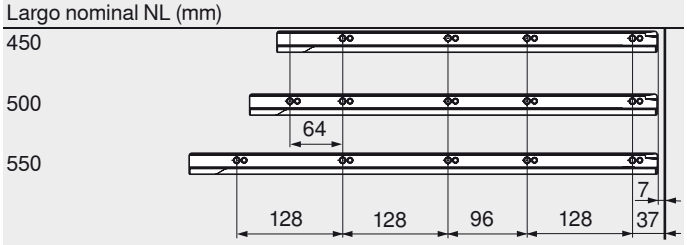

Prof mín. Interior cuerpo del mueble = largo nominal NL + 25 mm

Cajón 320/330 N

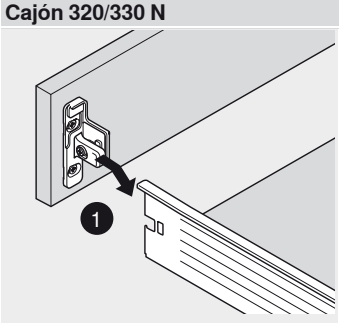

ZSF.1510/1610
Montaje

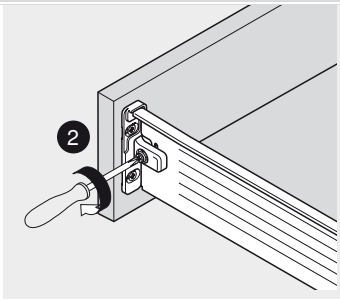

Montaje

Cajón interior 320/330 N

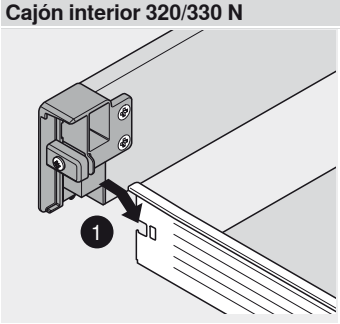

Montaje

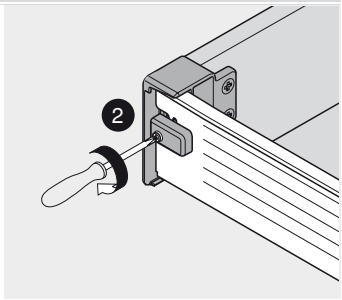

Cajón 320/330 M/K/H

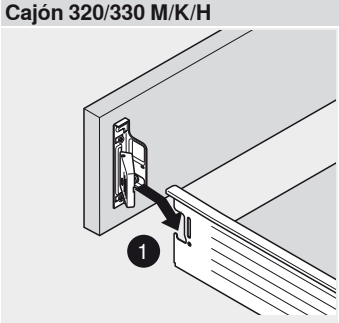

ZSF.1200/1300/130E
Montaje

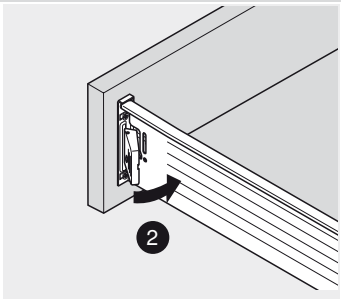

Montaje

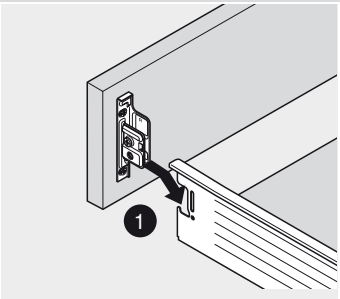

ZSF.1700/1800
Montaje

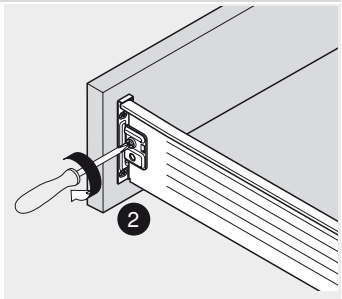

Cajón interior 320/330 M/K/H

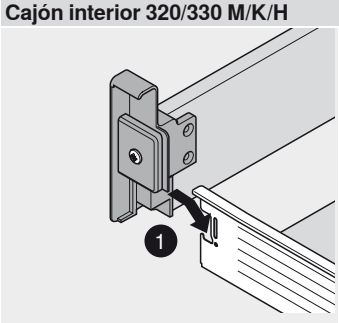

Montaje

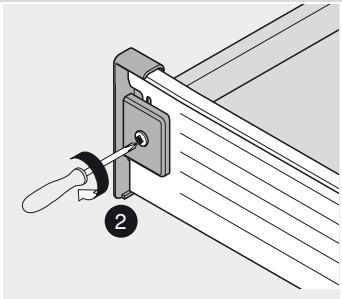

Cacerolero

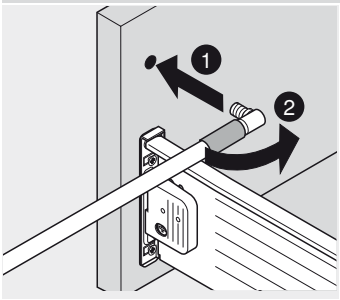

Montaje parte delantera

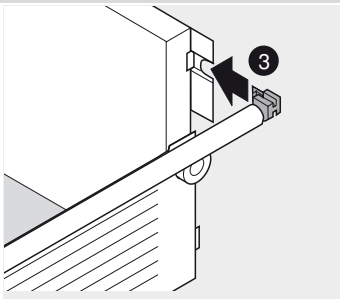

Montaje parte trasera

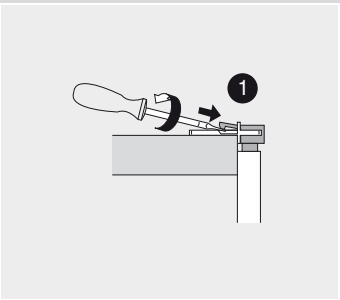

Desmontaje parte trasera

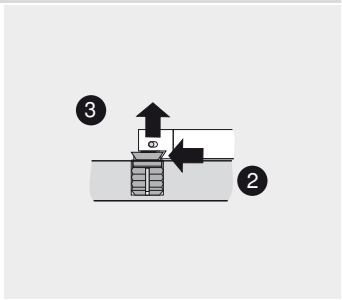

Desmontaje parte delantera

Cajón – trasera en madera

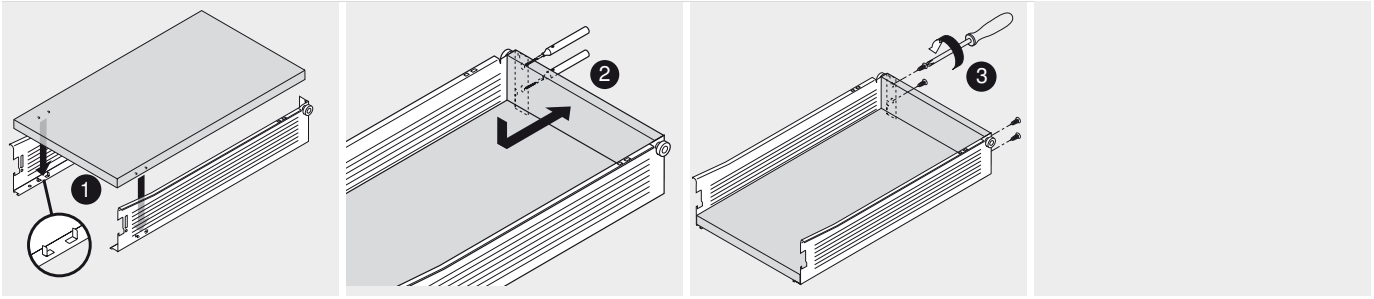

Enganche y desenganche del cajón

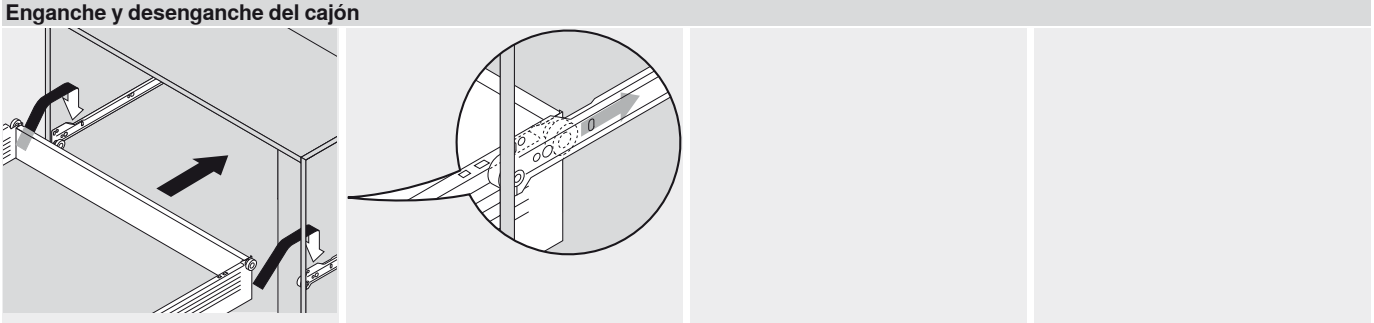

320

Enganche y desenganche del cajón

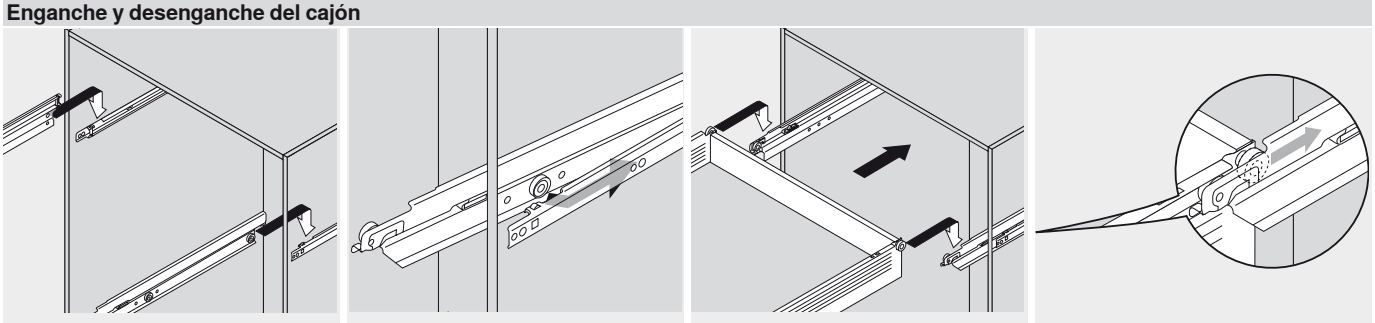

330

BLUMOTION para METABOX 320

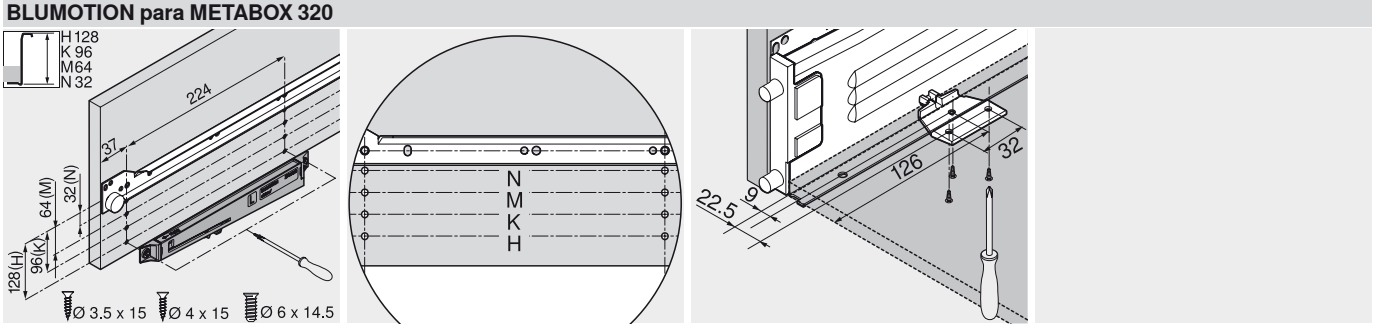

Ajuste al lado

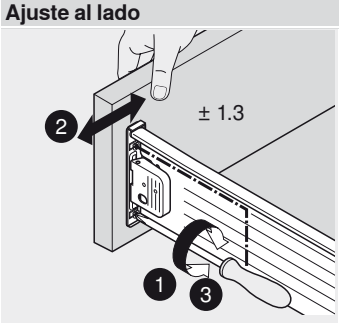

ZSF.1200/1300/130E

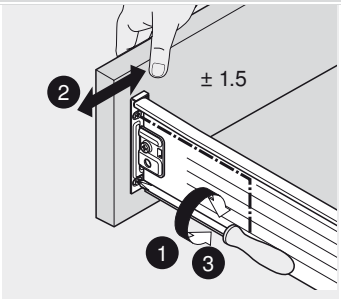

ZSF.1700/1800

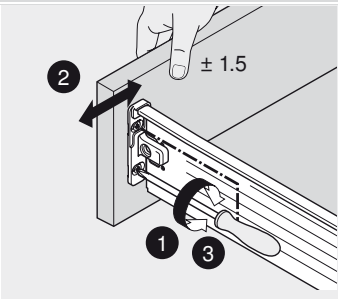

ZSF.1510/1610

Ajuste de la inclinación

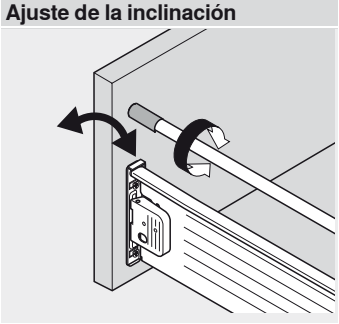

ZSF.1200/1300/130E/1700

Ajuste en altura

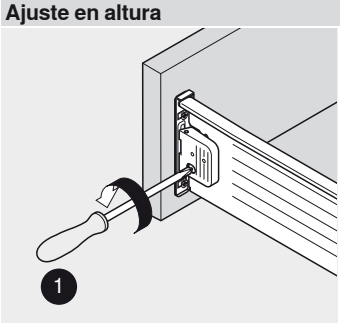

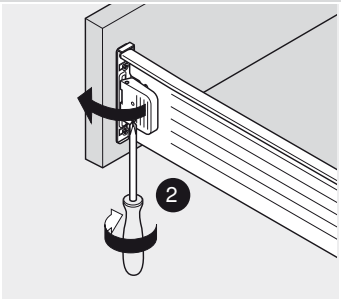

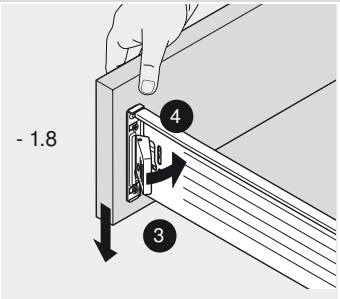

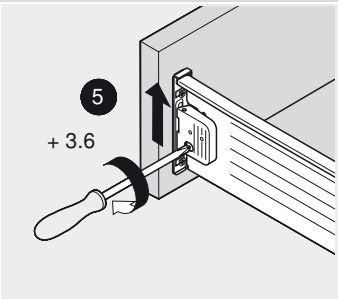

ZSF.1200/1300/130E

Ajuste en altura

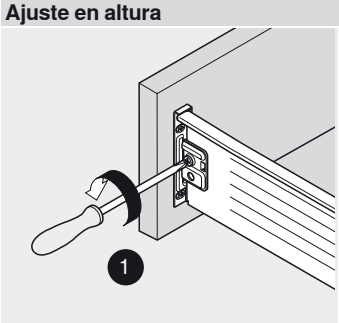

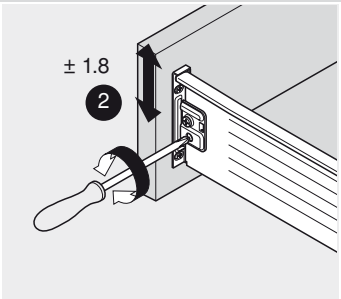

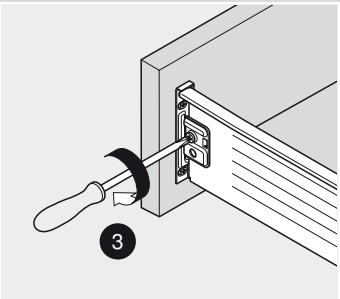

ZSF.1700/1800

Ajuste en altura

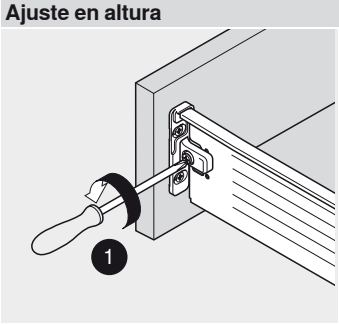

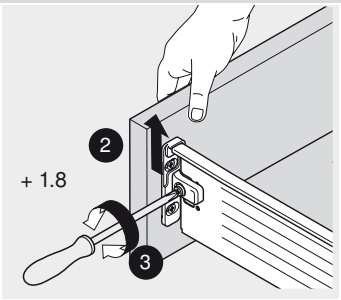

ZSF.1510/1610

TANDEM – sistemas de guía

Cautive a sus clientes con versatilidad y confort



TANDEM se puede instalar en cualquier zona del hogar y revaloriza los muebles por su elevada comodidad en la utilización.

Las ventajas de un vistazo:

- Deslizamiento ultraligero gracias al principio de guías de TANDEM
- Cierre suave y silencioso gracias gracias al BLUMOTION
- Extracción total para proporcionar una buena visualización y un acceso directo
- Se puede combinar con los sistemas de apertura mecánico TIP-ON o eléctrico SERVO-DRIVE
- Larga vida útil
- Cómodas posibilidades de ajuste



TANDEM plus BLUMOTION
TANDEM se puede instalar en cualquier zona del hogar y revaloriza los muebles por su elevada comodidad en la utilización. Su completo programa ofrece numerosas posibilidades de ajuste



SERVO-DRIVE para TANDEM
El sistema eléctrico de apertura asistida también ofrece un elevado nivel de confort para el salón



TIP-ON para TANDEM
Gracias al sistema mecánico de apertura asistida basta una suave presión del frente sin tirador para abrir el módulo extraíble



ORGA-LINE para TANDEM
El sistema de divisiones internas de alta calidad de acero inoxidable que se utiliza en el espacio interior de cajones y caceroleros

TANDEM – sistemas de guía

Visión general

TANDEM – elementos de base


Foto simbólica

TANDEM – elementos de base	570
Visión general – TANDEM – elementos básicos	571
Accesorios	596
Fijación guías de cuerpo de mueble	598
Montaje, desmontaje y ajuste	600

ORGA-LINE para TANDEM


Foto simbólica

ORGA-LINE para TANDEM	604
Visión general – ORGA-LINE para TANDEM	605
Cajón/cajón interior	608
Cacerolero/cacerolero interior	616

SERVO-DRIVE para TANDEM


Foto simbólica

SERVO-DRIVE para TANDEM	624
Visión general – SERVO-DRIVE para TANDEM	625
Montaje, desmontaje y ajuste	666

TIP-ON para TANDEM


Foto simbólica

TIP-ON para TANDEM	672
Montaje y ajuste	674

Cautive a sus clientes con versatilidad y confort



El sistema de guías TANDEM es la solución ideal de Blum para cajones y extensiones de madera. La técnica de herrajes con montaje invisible permite crear muebles a la altura de las exigencias de sus clientes.

Gracias a su versatilidad, ofrecen numerosas posibilidades para la fabricación de muebles de madera funcionales y elegantes.

Una de las señas de calidad como es el deslizamiento ultraligero TANDEM, BLUMOTION integrado en el sistema de guías o las posibilidades de ajuste sin herramientas, garantizan un movimiento perfecto para sus muebles: suave y silencioso.



Programa
Programa sencillo para largos nominales de 250 a 750 mm. Las extracciones total o parcial pueden combinarse entre sí



Elevado confort de ajuste
El innovador sistema de ajuste de la inclinación y la altura permite modificar los frentes de los muebles de forma rápida, precisa y sin herramientas





Técnica de acoplamiento o encastre
Ambas técnicas de fijación facilitan el montaje y desmontaje y, por lo tanto, la limpieza de los módulos extraíbles y cajones

Una técnica que entusiasma

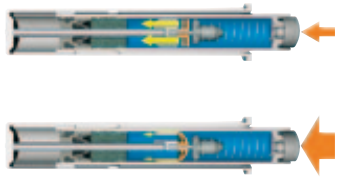

BLUMOTION
El sistema adaptable ofrece un movimiento de cierre suave y silencioso

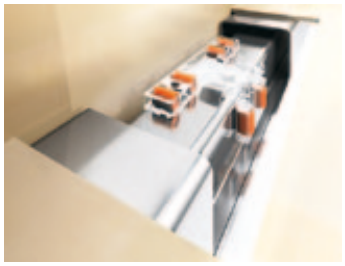

TANDEM, el deslizamiento ultraligero
Unos rodillos de plástico resistentes al desgaste son la base del inequívoco deslizamiento ultraligero de TANDEM



Valores de caída optimizados
El sistema de guías optimizado de la extracción total ofrece mejores valores de caída

TANDEM – elementos de base


Foto simbólica

Visión general – aplicaciones	572

a Accesorios


Foto simbólica

Tornillos	596
Broca de centrar	596
Amortiguador	596
Destornillador	597

Montaje, desmontaje y ajuste


Foto simbólica

Fijación guías de cuerpo de mueble	598
Cajón/cacerolero	600
Enganche y desenganche del cajón	600
Herraje de ajuste del frente	602
Entrepaño y extracto multimedia	602
Tope de extracción	602

i Pictogramas

- Artículo sólo a petición
- Accesorios
- Información general
- Armario despensa con puerta
- Cajón
- Cajón interior
- Cacerolero
- Cacerolero interior
- Entrepaño
- Extracto multimedia
- Extracción total
- Extracción parcial
- Guardacuerpo
- Módulo extraíble más profundo
- Técnica de acoplar
- Técnica de encastrar
- Capacidad de carga dinámica en kg
- Planificación
- Corte
- Elaboración
- Montaje, desmontaje y ajuste

Extracción total

Elementos de base	Cajón	Cajón interior
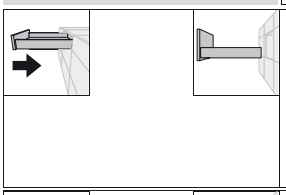	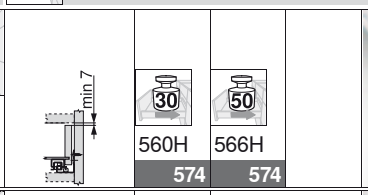	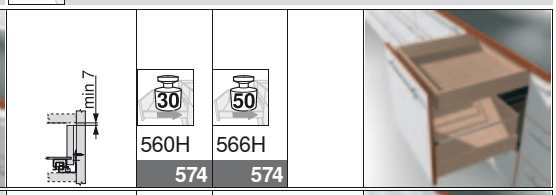
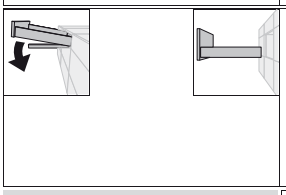	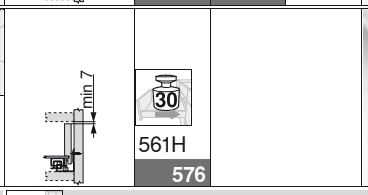	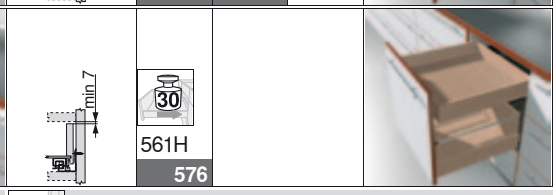

Elementos de base	Cacerolero	Cacerolero interior
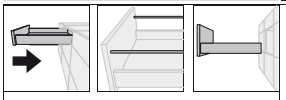 Guardacuerpo	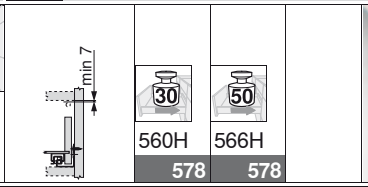	
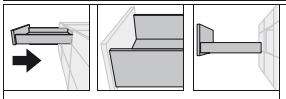 Módulo extraíble más profundo	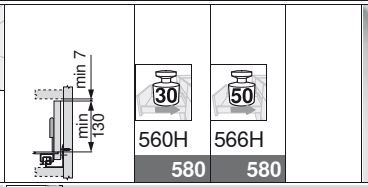	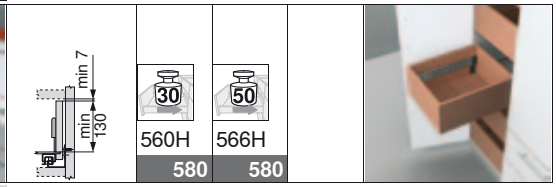

Elementos de base	Entrepaño
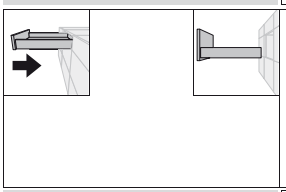	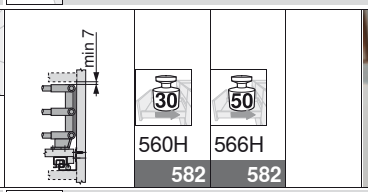

Elementos de base	Extracto multimedia Montaje del cuerpo de mueble	Extracto multimedia Montaje de sobre inferior
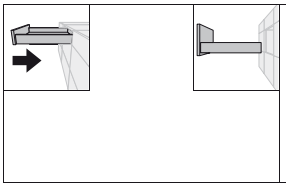	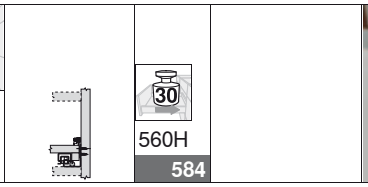	

Extracción parcial

Elementos de base	Cajón	Cajón interior
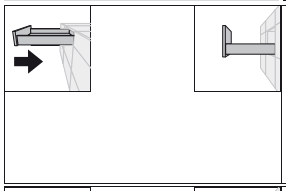	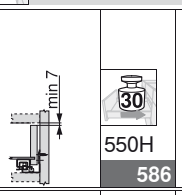	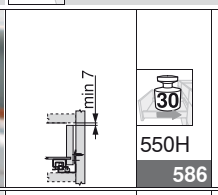
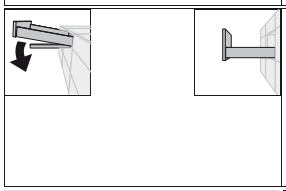	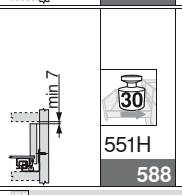	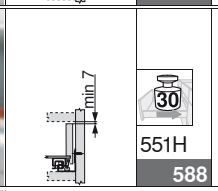

Elementos de base	Cacerolero
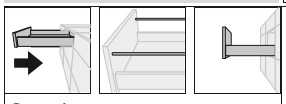 Guardacuerpo	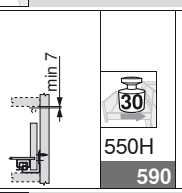

Elementos de base	Extracto multimedia Montaje del cuerpo de mueble	Extracto multimedia Montaje de sobre inferior
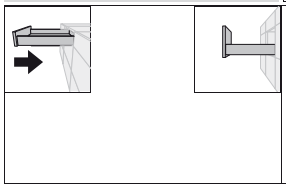	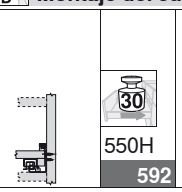	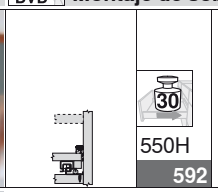

Armario despensa

Ancho cuerpo de mueble 400 - 600 mm	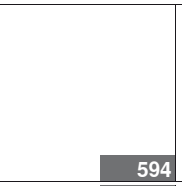

Infobox

Utilice el servicio gratuito de **DYNALOG limited** que se incluye en el DVD adjunto.

- DYNAPLAN – planificación del cuerpo a prueba de colisiones, incluyendo la selección de herrajes
- DYNACAT – catálogo electrónico de productos y exportación de datos CAD (dxf, dwg, igs, sat, x_t, jpg)
- DYNASHOP – función de cesta de la compra y pedidos





Cajón/cajón interior – 560H/566H

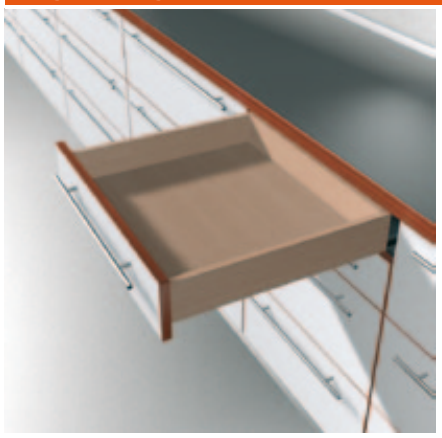

- TANDEM extracción total oculta con **BLUMOTION** integrado para un cierre suave y silencioso
- TANDEM inside – para el deslizamiento ligero durante toda la vida del mueble
- Ajuste de altura en el acoplamiento sin necesidad de herramientas
- Ajuste de la inclinación del frente sin herramientas
- Compensación de tolerancia de anchura y de profundidad
- Mecanismo de autocierre BLUMATIC

Espacio ocupado

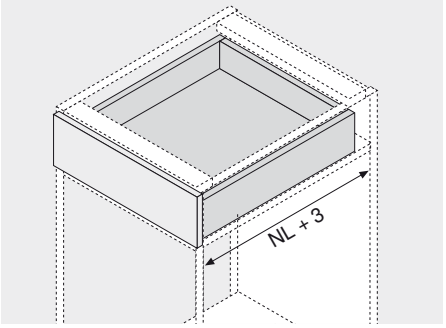

NL Largo nominal

Información de pedido

1 Guías izquierda/derecha

Largo nominal NL	TANDEM plus BLUMOTION 30 kg	TANDEM plus BLUMOTION 50 kg	TANDEM plus * 30 kg	TANDEM plus * 50 kg
250 mm	560H2500B		560H2500C	
270 mm	560H2700B		560H2700C	
300 mm	560H3000B		560H3000C	
320 mm	560H3200B		560H3200C	
350 mm	560H3500B		560H3500C	
380 mm	560H3800B		560H3800C	
400 mm	560H4000B		560H4000C	
420 mm	560H4200B		560H4200C	
450 mm	560H4500B	566H4500B01	560H4500C	566H4500C01
480 mm	560H4800B		560H4800C	
500 mm	560H5000B	566H5000B01	560H5000C	566H5000C01
520 mm	560H5200B	566H5200B01	560H5200C	566H5200C01
550 mm	560H5500B	566H5500B01	560H5500C	566H5500C01
580 mm		566H5800B01		566H5800C01
600 mm	560H6000B	566H6000B01	560H6000C	566H6000C01
650 mm		566H6500B01		566H6500C01
700 mm		566H7000B01		566H7000C01
750 mm		566H7500B01		566H7500C01

* Apto para pieza adicional TIP-ON

3 Acoplamiento izquierda/derecha

Plástico/cinc	naranja	T51.1700.04
Pedir para izquierda/derecha		

4 Herraje de ajuste del frente (opcional)

Plástico	color natural	295.1000

5 POSISTOP (opcional)

Plástico	RAL 7037 gris polvo	298.5500
Tope de profundidad sin TIP-ON		

6a TIP-ON izquierda/derecha (opcional)

30 kg	T55.7150S
50 kg	T55.9150S
Sólo es apto para TANDEM plus	

6b Sincronización de TIP-ON – juego de piñones (opcional)

Plástico	RAL 7037 gris polvo	T55.000R

6c Sincronización de TIP-ON – varilla (opcional)

Aluminio	T55.889W
Para cortar a medida, 889 mm, apto para anchos de cuerpo de mueble KB 1200 mm	
Corte	Ancho int. d. cuerpo LW - 277 mm

Cajón

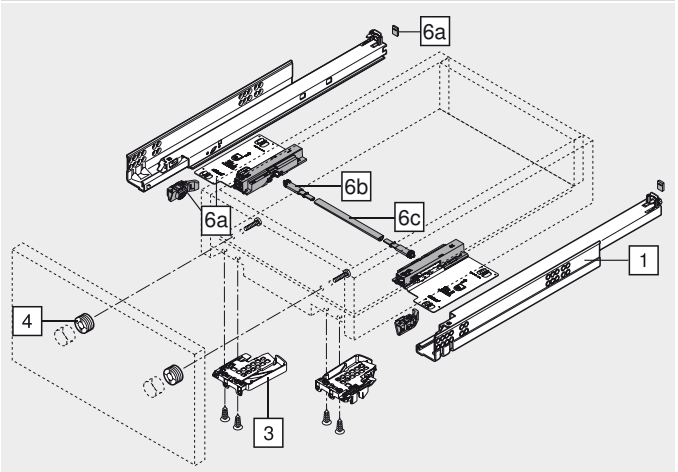

Cajón interior

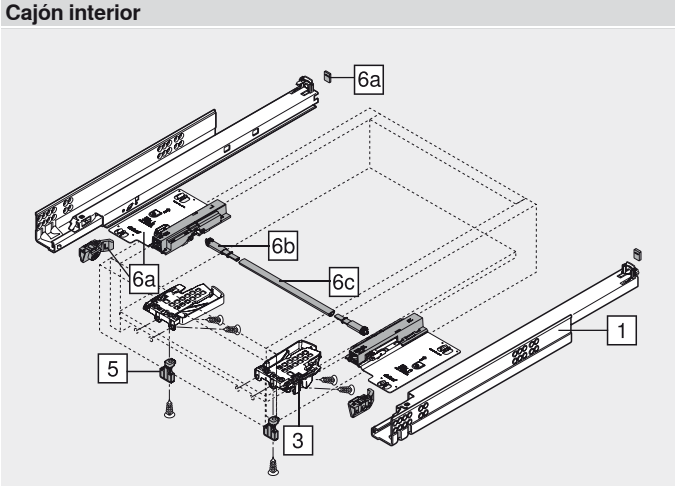

Cajón/cajón interior – 560H/566H

Planificación

Espacio ocupado en el cuerpo

* + 1 mm con TIP-ON

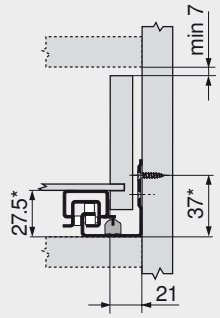

Cajón/cajón interior

SKW Ancho interior del cajón
LW Ancho interior cuerpo de mueble

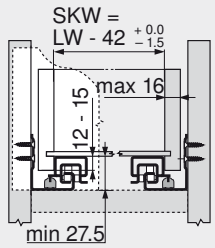

Cajón

SKL Largo de cajón
NL Largo nominal

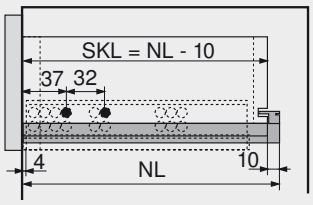

Cajón interior

ISKL Largo del cajón interior
SKL Largo de cajón
NL Largo nominal
* + 3 mm con TIP-ON
* + 2 mm con POSISTOP

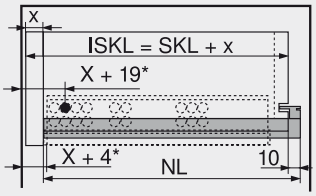

Posición de atornillado de las guías cuerpo de mueble

Largo nominal NL (mm)

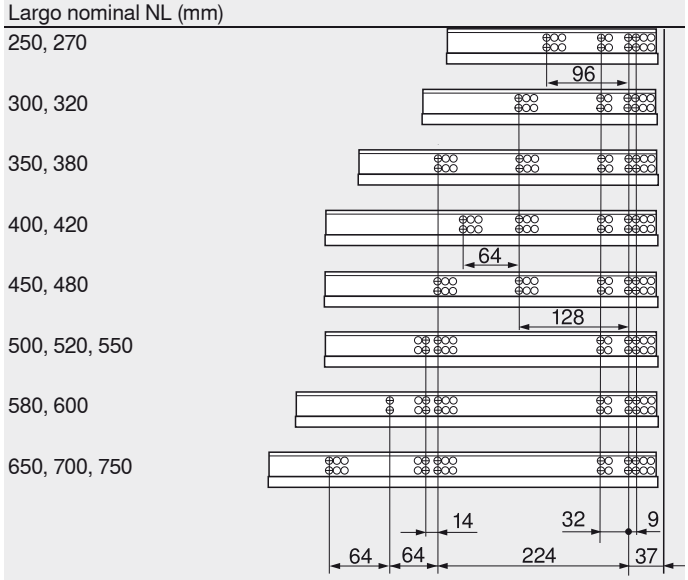

Trabajo del cajón

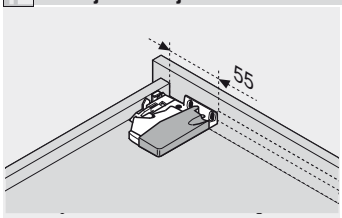

Utilizar el calibre de taladrar T65.1000.02

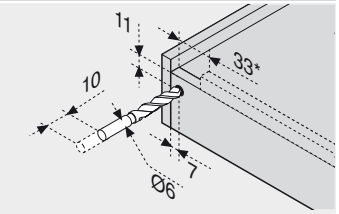

* 85 mm con TIP-ON
Utilizar calibre de taladrar T65.1000.02

Prof mín. Interior cuerpo del mueble = largo nominal NL + 3 mm

Indicaciones para los laterales

Visión general – TANDEM – elementos básicos	571	Montaje, desmontaje y ajuste	600
Visión general – ORGA-LINE para TANDEM	605	Visión general – ayudas de montaje	705
Visión general – SERVO-DRIVE para TANDEM	625	Para más información técnica	804
Visión general – TIP-ON para TANDEM	673		
Accesorios	596		
Fijación guías de cuerpo de mueble	598		

Infobox

Recomendamos la planificación del cuerpo a prueba de colisiones con DYNAPLAN que se incluye gratuitamente en el DVD DYNALOG limited.

TANDEM



Cajón/cajón interior – 561H



- TANDEM extracción total oculta con solapas encastrables y **BLUMOTION** integrado para un cierre suave y silencioso
- TANDEM inside – para el deslizamiento ligero durante toda la vida del mueble
- Seguro antidesenganche y ajuste en altura integrados en el sistema de guías
- Ajuste de la inclinación del frente sin herramientas
- Mecanismo de autocierre BLUMATIC

Espacio ocupado

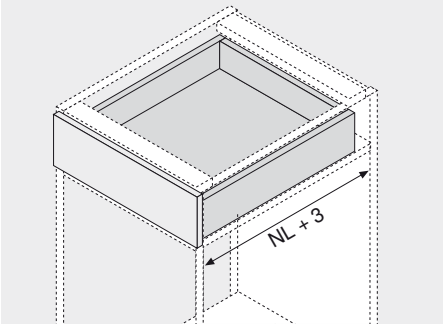

NL Largo nominal

Información de pedido

1	Guías izquierda/derecha	
Largo nominal NL	TANDEM plus BLUMOTION 30 kg	TANDEM plus * 30 kg
260 mm	☎ todos los artículos 561H2601B	☎ todos los artículos 561H2601C
285 mm	561H2851B	561H2851C
310 mm	561H3101B	561H3101C
335 mm	561H3351B	561H3351C
360 mm	561H3601B	561H3601C
385 mm	561H3851B	561H3851C
410 mm	561H4101B	561H4101C
435 mm	561H4351B	561H4351C
460 mm	561H4601B	561H4601C
485 mm	561H4851B	561H4851C
510 mm	561H5101B	561H5101C
535 mm	561H5351B	561H5351C
560 mm	561H5601B	561H5601C

* Apto para pieza adicional TIP-ON

Cajón

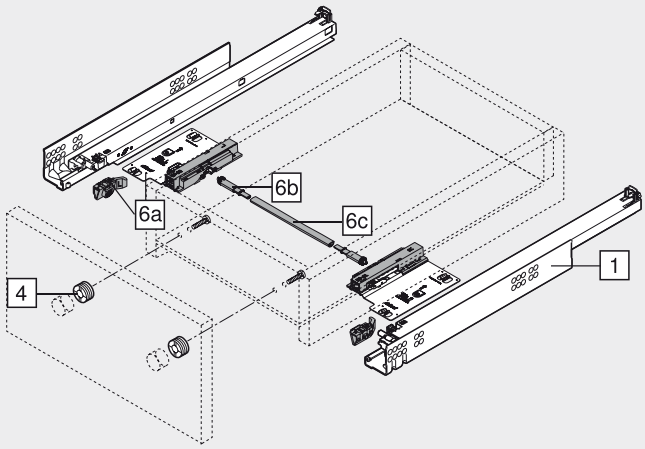

4	Herraje de ajuste del frente (opcional)		
	Plástico	color natural	295.1000

6a	TIP-ON izquierda/derecha (opcional)	
	30 kg	T55.7150S
	Sólo es apto para TANDEM plus	

6b	Sincronización de TIP-ON – juego de piñones (opcional)		
	Plástico	RAL 7037 gris polvo	T55.000R

6c	Sincronización de TIP-ON – varilla (opcional)	
	Aluminio	T55.889W
	Para cortar a medida, 889 mm, apto para anchos de cuerpo de mueble KB 1200 mm	
	Corte	Ancho int. d. cuerpo LW - 277 mm

Cajón interior

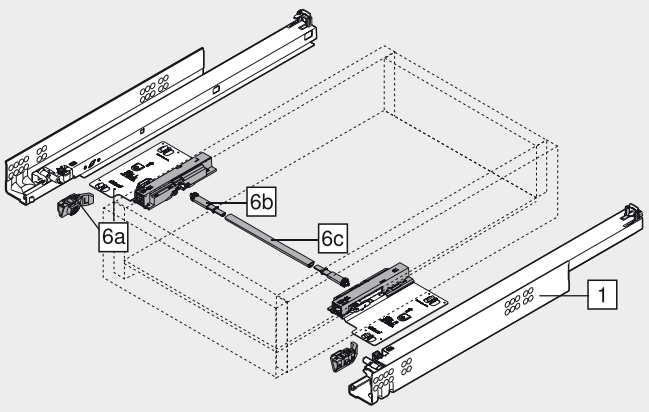

Cajón/cajón interior – 561H

Planificación

Espacio ocupado en el cuerpo

* + 1 mm con TIP-ON

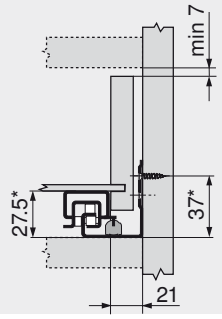

Cajón/cajón interior

SKW Ancho interior del cajón
LW Ancho interior cuerpo de mueble

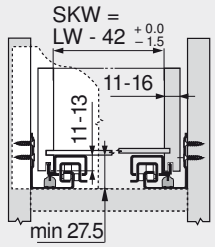

Cajón

SKL Largo de cajón
NL Largo nominal

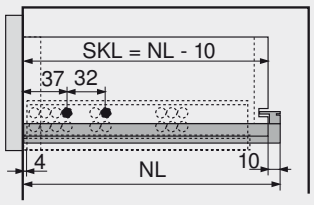

Cajón interior

ISKL Largo del cajón interior
SKL Largo de cajón
NL Largo nominal
* + 3 mm con TIP-ON

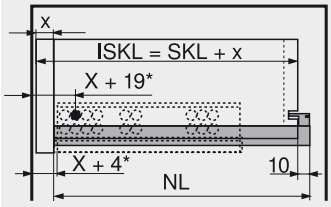

Posición de atornillado de las guías cuerpo de mueble

Largo nominal NL (mm)

260
285
310, 335
360, 385
410
435, 460, 485
510, 535
560

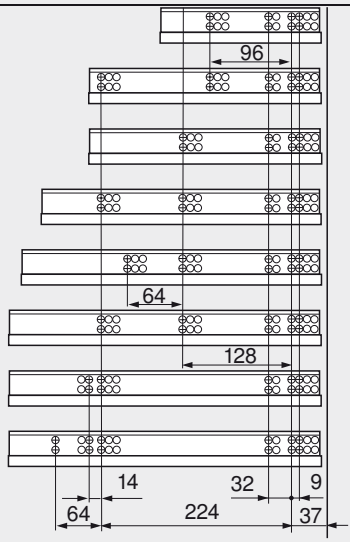

Prof mín. Interior cuerpo del mueble = largo nominal NL + 3 mm

Trabajo del cajón

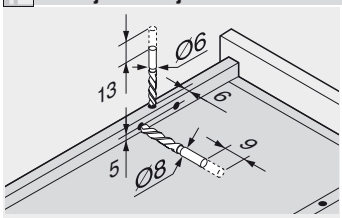

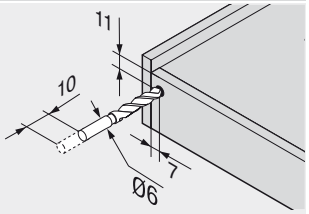

Utilizar el calibre de taladrar T65.1000.02

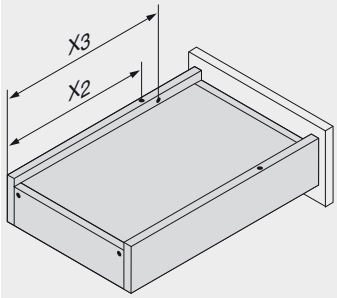

Largo nominal NL (mm)	Solapas encastrables X2 (mm)	Seguro antidesenganche X3 (mm)
260	205	185
285	220	200
310	230	242
335	245	257
360	275	287
385	285	297
410	300	344
435	310	354
460	335	379
485	350	394
510	360	436
535	375	451
560	405	481

Indicaciones para los laterales

Visión general – TANDEM – elementos básicos 571
Visión general – ORGA-LINE para TANDEM 605
Visión general – SERVO-DRIVE para TANDEM 625
Visión general – TIP-ON para TANDEM 673
Accesorios 596
Fijación guías de cuerpo de mueble 598
Montaje, desmontaje y ajuste 600
Visión general – ayudas de montaje 705
Para más información técnica 804

Infobox

Recomendamos la planificación del cuerpo a prueba de colisiones con DYNAPLAN que se incluye gratuitamente en el DVD DYNALOG limited.



Cacerolero – 560H/566H – guardacuerpo



- TANDEM extracción total oculta con **BLUMOTION** integrado para un cierre suave y silencioso
- TANDEM inside – para el deslizamiento ligero durante toda la vida del mueble
- Ajuste en altura sin herramientas mediante acoplamiento
- Ajuste de la inclinación del frente sin herramientas
- Compensación de tolerancia de anchura y de profundidad
- Mecanismo de autocierre BLUMATIC

Espacio ocupado

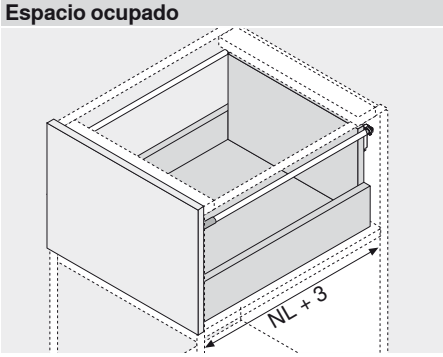

NL Largo nominal

Información de pedido

1 Guías izquierda/derecha

Largo nominal NL	TANDEM plus BLUMOTION 30 kg	TANDEM plus BLUMOTION 50 kg	TANDEM plus * 30 kg	TANDEM plus * 50 kg
400 mm	560H4000B		560H4000C	
450 mm	560H4500B	566H4500B01	560H4500C	566H4500C01
480 mm	560H4800B		560H4800C	
500 mm	560H5000B	566H5000B01	560H5000C	566H5000C01
520 mm	560H5200B	566H5200B01	560H5200C	566H5200C01
550 mm	560H5500B	566H5500B01	560H5500C	566H5500C01
580 mm		566H5800B01		566H5800C01
600 mm	560H6000B	566H6000B01	560H6000C	566H6000C01
650 mm		566H6500B01		566H6500C01

* Apto para pieza adicional TIP-ON

6c Sincronización de TIP-ON – varilla (opcional)

Aluminio	T55.889W
Para cortar a medida, 889 mm, apto para anchos de cuerpo de mueble KB 1200 mm	
Corte	Ancho int. d. cuerpo LW - 277 mm

7 Guardacuerpo longitudinal con adaptador trasera izquierda/derecha

Largo nominal NL	cromado
400 mm	ZRE.363A.ID
450 mm	ZRE.413A.ID
480 mm	ZRE.443A.ID
500 mm	ZRE.463A.ID
520 mm	ZRE.483A.ID
550 mm	ZRE.513A.ID
580 mm	ZRE.543A.ID
600 mm	ZRE.563A.ID
650 mm	ZRE.613A.ID

3 Acoplamiento izquierda/derecha

Plástico/cinc	naranja	T51.1700.04
Pedir para izquierda/derecha		

4 Herraje de ajuste del frente (opcional)

Plástico	color natural	295.1000

6a TIP-ON izquierda/derecha (opcional)

30 kg	T55.7150S
50 kg	T55.9150S
Sólo es apto para TANDEM plus	

6b Sincronización de TIP-ON – juego de piñones (opcional)

Plástico	RAL 7037 gris polvo	T55.000R

Cacerolero

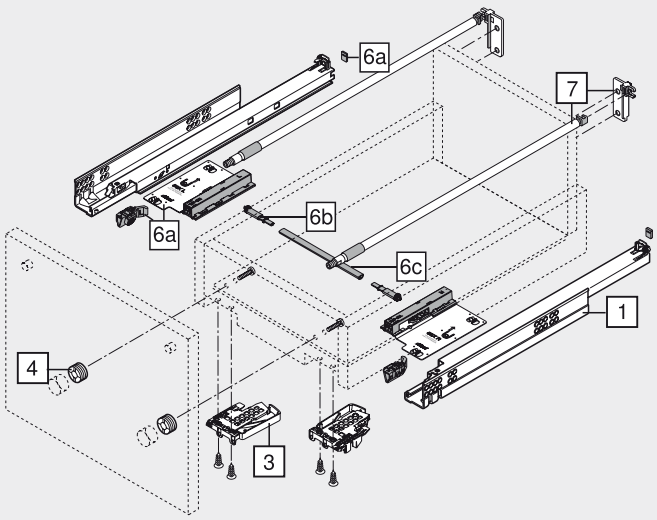

Cacerolero – 560H/566H – guardacuerpo

Planificación

Espacio ocupado en el cuerpo

* + 1 mm con TIP-ON

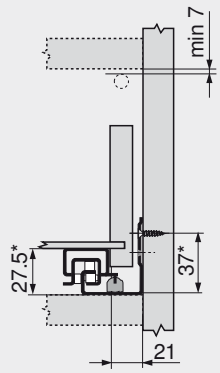

* + 1 mm con TIP-ON

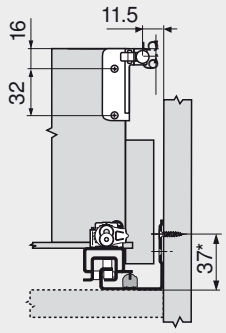

Cacerolero

SKW Ancho interior del cajón
LW Ancho interior cuerpo de mueble

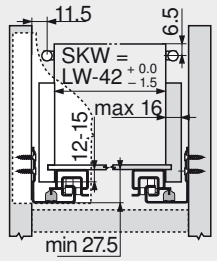

Cacerolero

SKL Largo de cajón
NL Largo nominal

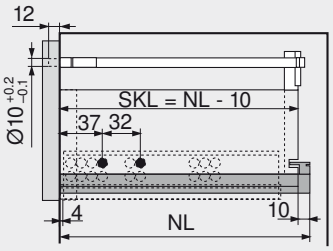

Posición de atornillado de las guías cuerpo de mueble

Largo nominal NL (mm)

400
450, 480
500, 520, 550
600
650

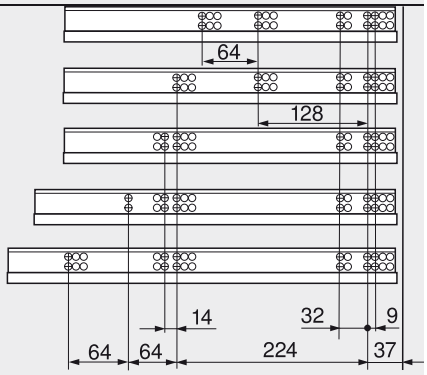

Trabajo del cajón

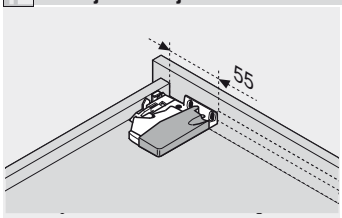

Utilizar el calibre de taladrar T65.1000.02

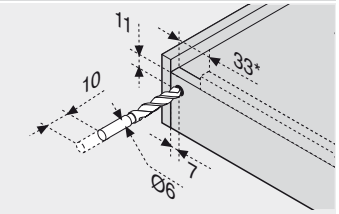

* 85 mm con TIP-ON
Utilizar calibre de taladrar T65.1000.02

Prof mín. Interior cuerpo del mueble = largo nominal NL + 3 mm

Indicaciones para los laterales

Visión general – TANDEM – elementos básicos	571	Visión general – ayudas de montaje	705
Visión general – SERVO-DRIVE para TANDEM	625	Para más información técnica	804
Visión general – TIP-ON para TANDEM	673		
Accesorios	596		
Accesorios – ORGA-LINE	621		
Fijación guías de cuerpo de mueble	598		
Montaje, desmontaje y ajuste	600		

Infobox

Recomendamos la planificación del cuerpo a prueba de colisiones con DYNAPLAN que se incluye gratuitamente en el DVD DYNALOG limited.

Cacerolero/cacerolero interior – 560H/566H – módulo extraíble más profundo



- TANDEM extensión total oculta con BLUMOTION integrado para un cierre suave y silencioso
- Con divisor lateral ORGA-LINE
- TANDEM inside – para el deslizamiento ligero durante la vida útil del mueble
- Ajuste de altura por el acoplamiento sin herramientas
- Ajuste integrado y sin herramientas de la inclinación del frente
- Compensación de tolerancia de anchura y de profundidad
- Mecanismo de autocierre BLUMATIC

Espacio ocupado

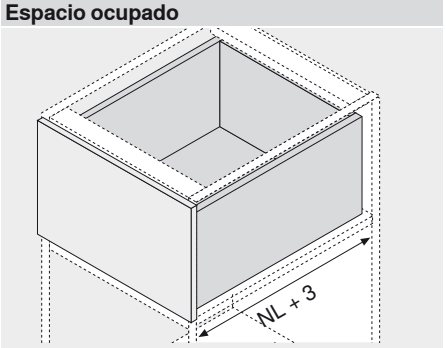

NL Largo nominal

Información de pedido

1 Guías izquierda/derecha

Largo nominal NL	TANDEM plus BLUMOTION 30 kg	TANDEM plus BLUMOTION 50 kg	TANDEM plus * 30 kg	TANDEM plus * 50 kg
450 mm	560H4500B	566H4500B01	560H4500C	566H4500C01
500 mm	560H5000B	566H5000B01	560H5000C	566H5000C01
550 mm	560H5500B	566H5500B01	560H5500C	566H5500C01

* Apto para pieza adicional TIP-ON

8 Piezas laterales

Largo nominal NL	gris Acero	Acero inoxidable
450 mm	ZHI.450SS65	ZHI.450SI65
500 mm	ZHI.500SS65	ZHI.500SI65
550 mm	ZHI.550SS65	ZHI.550SI65

3 Acoplamiento izquierda/derecha

Plástico/cinc	naranja	T51.1700.04
Pedir para izquierda/derecha		

4 Herraje de ajuste del frente (opcional)

Plástico	color natural	295.1000

5 POSISTOP (opcional)

Plástico	RAL 7037 gris polvo	298.5500
Tope de profundidad sin TIP-ON		

6a TIP-ON izquierda/derecha (opcional)

30 kg	T55.7150S
50 kg	T55.9150S
Sólo es apto para TANDEM plus	

6b Sincronización de TIP-ON – juego de piñones (opcional)

Plástico	RAL 7037 gris polvo	T55.000R

6c Sincronización de TIP-ON – varilla (opcional)

Aluminio	T55.889W
Para cortar a medida, 889 mm, apto para anchos de cuerpo de mueble KB 1200 mm	
Corte	Ancho int. d. cuerpo LW - 277 mm

Cacerolero

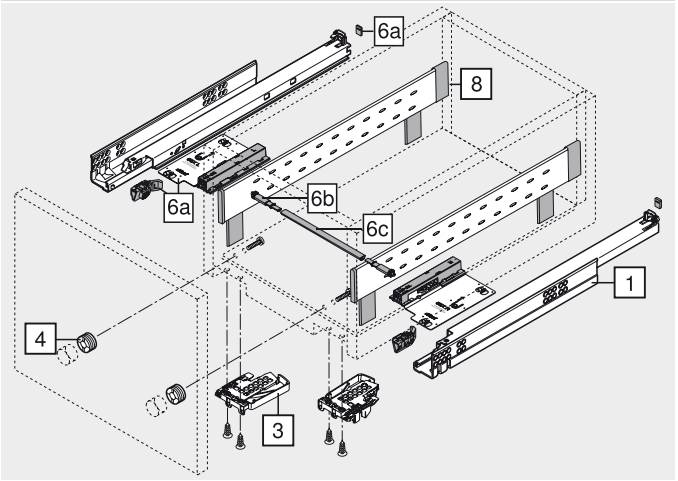

Cacerolero interior

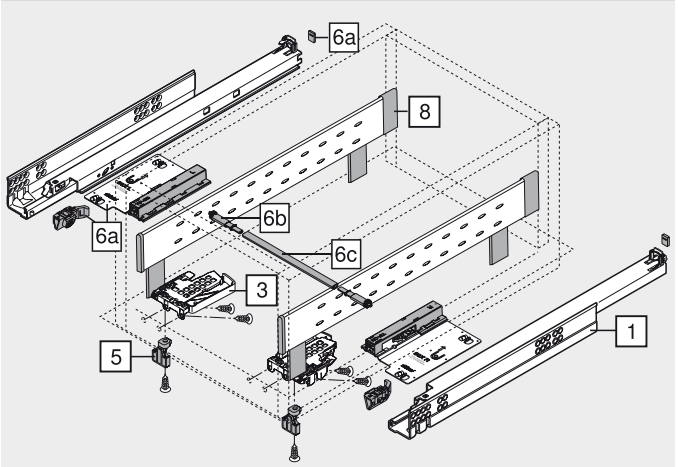

Cacerolero/cacerolero interior – 560H/566H – módulo extraíble más profundo

Planificación

Espacio ocupado en el cuerpo

* + 1 mm con TIP-ON

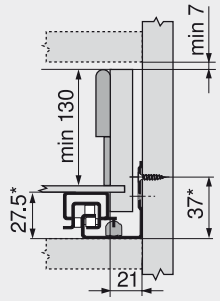

Cacerolero/cacerolero interior

SKW Ancho interior del cajón
LW Ancho interior cuerpo de mueble

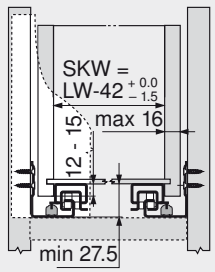

Cacerolero

SKL Largo de cajón
NL Largo nominal

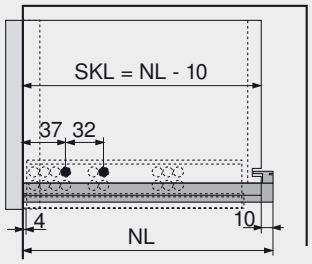

Cacerolero interior

ISKL Largo del cajón interior
SKL Largo de cajón
NL Largo nominal
* + 3 mm con TIP-ON
* + 2 mm con POSISTOP

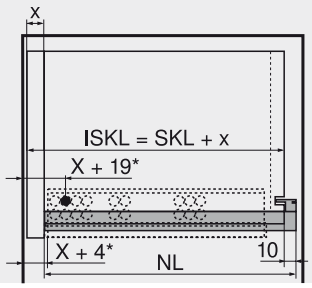

Posición de atornillado de las guías cuerpo de mueble

Largo nominal NL (mm)

450

500, 550

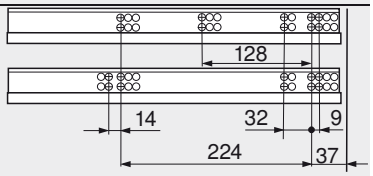

Trabajo del cajón

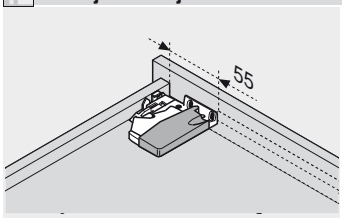

Utilizar el calibre de taladrar T65.1000.02

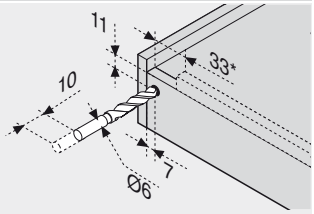

* 85 mm con TIP-ON
Utilizar calibre de taladrar T65.1000.02

Prof mín. Interior cuerpo del mueble = largo nominal NL + 3 mm

Indicaciones para los laterales

Visión general – TANDEM – elementos básicos	571	Montaje, desmontaje y ajuste	600
		Visión general – ayudas de montaje	705
Visión general – ORGA-LINE para TANDEM	605	Para más información técnica	804
Visión general – SERVO-DRIVE para TANDEM	625		
Visión general – TIP-ON para TANDEM	673		
Accesorios	596		
Fijación guías de cuerpo de mueble	598		

Infobox

Recomendamos la planificación del cuerpo a prueba de colisiones con DYNAPLAN que se incluye gratuitamente en el DVD DYNALOG limited.

Entrepaño – 560H/566H



- TANDEM extracción total oculta con **BLUMOTION** integrado para un cierre suave y silencioso
- TANDEM inside – para el deslizamiento ligero durante toda la vida del mueble
- Ajuste en altura sin herramientas mediante acoplamiento
- Compensación de tolerancia de anchura y de profundidad
- Ajuste de la inclinación del frente sin herramientas
- Mecanismo de autocierre BLUMATIC

Espacio ocupado

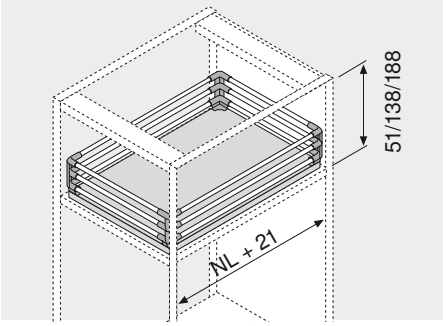

NL Largo nominal

Información de pedido

1 Guías izquierda/derecha

Largo nominal NL	TANDEM plus BLUMOTION 30 kg	TANDEM plus BLUMOTION 50 kg	TANDEM plus * 30 kg	TANDEM plus * 50 kg
250 mm	560H2500B		560H2500C	
270 mm	560H2700B		560H2700C	
300 mm	560H3000B		560H3000C	
320 mm	560H3200B		560H3200C	
350 mm	560H3500B		560H3500C	
380 mm	560H3800B		560H3800C	
400 mm	560H4000B		560H4000C	
420 mm	560H4200B		560H4200C	
450 mm	560H4500B	566H4500B01	560H4500C	566H4500C01
480 mm	560H4800B		560H4800C	
500 mm	560H5000B	566H5000B01	560H5000C	566H5000C01
520 mm	560H5200B	566H5200B01	560H5200C	566H5200C01
550 mm	560H5500B	566H5500B01	560H5500C	566H5500C01
580 mm		566H5800B01		566H5800C01
600 mm	560H6000B	566H6000B01	560H6000C	566H6000C01
650 mm		566H6500B01		566H6500C01
700 mm		566H7000B01		566H7000C01
750 mm		566H7500B01		566H7500C01

* Apto para pieza adicional TIP-ON

3 Acoplamiento izquierda/derecha

Plástico/cinc	naranja	T51.1700.04
Pedir para izquierda/derecha		

4 Soporte-guía (opcional)

Plástico	color natural	T51.7000

5 POSISTOP (opcional)

Plástico	RAL 7037 gris polvo	298.5500
Tope de profundidad sin TIP-ON		

6a TIP-ON izquierda/derecha (opcional)

30 kg	T55.7150S
50 kg	T55.9150S
Sólo es apto para TANDEM plus	

6b Sincronización de TIP-ON – juego de piñones (opcional)

Plástico	RAL 7037 gris polvo	T55.000R

6c Sincronización de TIP-ON – varilla (opcional)

Aluminio	T55.889W
Para cortar a medida, 889 mm, apto para anchos de cuerpo de mueble KB 1200 mm	
Corte	Ancho int. d. cuerpo LW - 277 mm

9 Soporte de esquina

Doble	ZTU.00Z0
Triple	ZTU.00D0
RAL 7037 gris polvo	

10 Guardacuerpo

cromado	ZRG.1094U
P. cortar a medida, 1094 mm	
Corte	Ancho cuerpo de mueble KB - 106 mm
Largo nominal NL - 64 mm	

Guardacuerpo triple

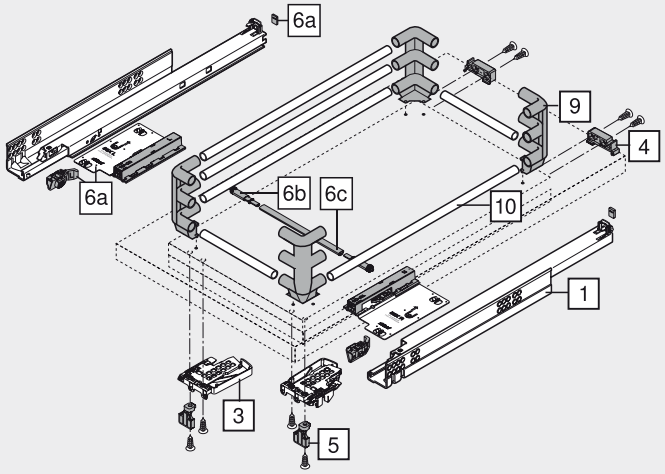

Entrepaño – 560H/566H

Planificación

Espacio ocupado en el cuerpo Sin guardacuerpo

* + 1 mm con TIP-ON

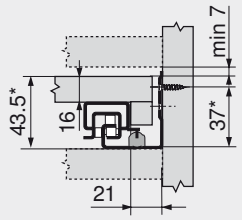

Espacio ocupado en el cuerpo Con guardacuerpo doble

* + 1 mm con TIP-ON

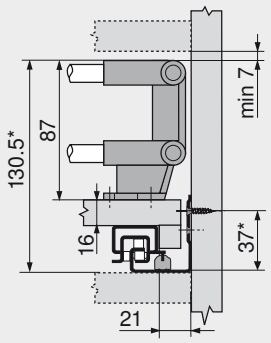

Espacio ocupado en el cuerpo Con guardacuerpo triple

* + 1 mm con TIP-ON

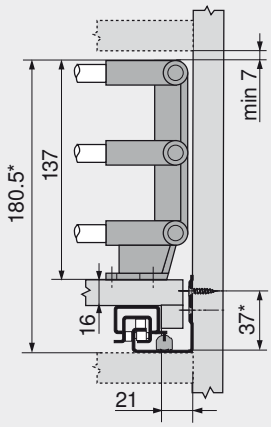

Dimensiones de instalación soportes de esquina

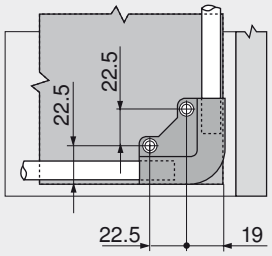

Posición de atornillado de las guías cuerpo de mueble

Largo nominal NL (mm)

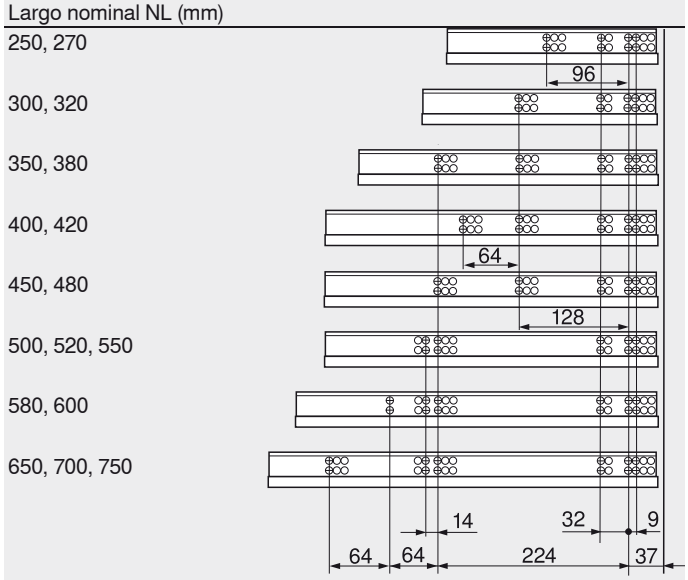

Entrepaño

TB Ancho de entrepaño
LW Ancho interior cuerpo de mueble

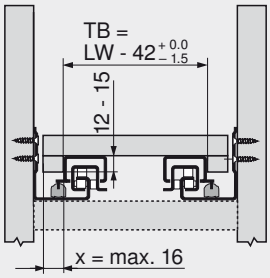

Entrepaño

TL Largo de entrepaño
NL Largo nominal
[1] Soporte-guía
* + 3 mm con TIP-ON
* + 2 mm con POSISTOP

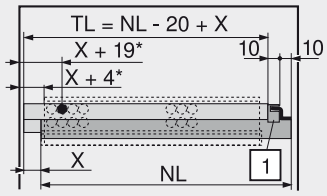

Prof mín. Interior cuerpo del mueble = largo nominal NL + 3 mm

Indicaciones para los laterales

Visión general – TANDEM – elementos básicos	571
Visión general – TIP-ON para TANDEM	673
Accesorios	596
Fijación guías de cuerpo de mueble	598
Montaje, desmontaje y ajuste	600
Visión general – ayudas de montaje	705
Para más información técnica	804

Infobox

Recomendamos la planificación del cuerpo a prueba de colisiones con DYNAPLAN que se incluye gratuitamente en el DVD DYNALOG limited.

Extracto multimedia de 560H



- TANDEM extracción total oculta con **BLUMOTION** integrado para un cierre suave y silencioso
- TANDEM inside – para el deslizamiento ligero durante toda la vida del mueble
- Ajuste en altura sin herramientas mediante acoplamiento
- Compensación de tolerancia de anchura y de profundidad
- Ajuste de la inclinación del frente sin herramientas
- Mecanismo de autocierre BLUMATIC
- Para el montaje del cuerpo de mueble y de los fondos

Espacio ocupado

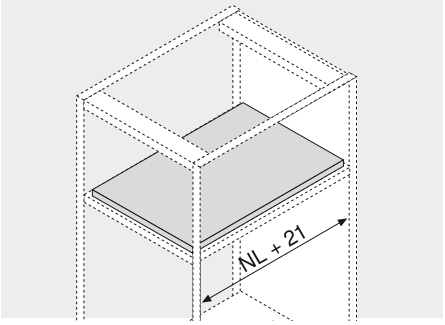

NL Largo nominal

Información de pedido

1 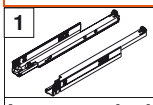

Guías para montaje de cuerpo de mueble izquierda/derecha

Largo nominal NL	TANDEM plus BLUMOTION
350 mm	560H3500B
400 mm	560H4000B

2 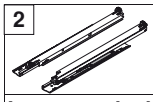

Guías para montaje sobre el fondo izquierda/derecha

Largo nominal NL	TANDEM plus BLUMOTION
350 mm	560H3500BU
400 mm	560H4000BU

3 

Acoplamiento izquierda/derecha

Plástico/cinc	naranja	T51.1700.04
Pedir para izquierda/derecha		

4 

Soporte-guía (opcional)

Plástico	color natural	T51.7000

5 

POSISTOP (opcional)

Plástico	RAL 7037 gris polvo	298.5500
Tope de profundidad sin TIP-ON		

11 

Tope de extracción (opcional)

color natural	295.5600
Plástico	

Montaje del cuerpo de mueble

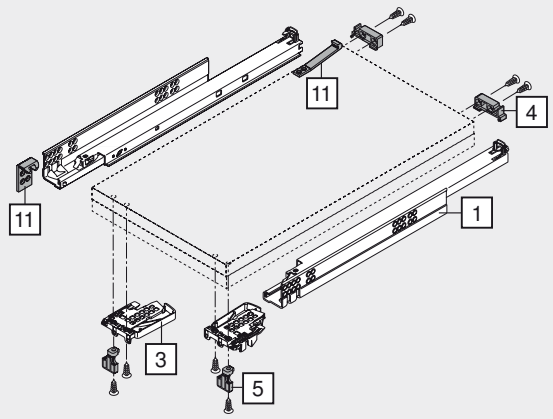

Montaje sobre el fondo

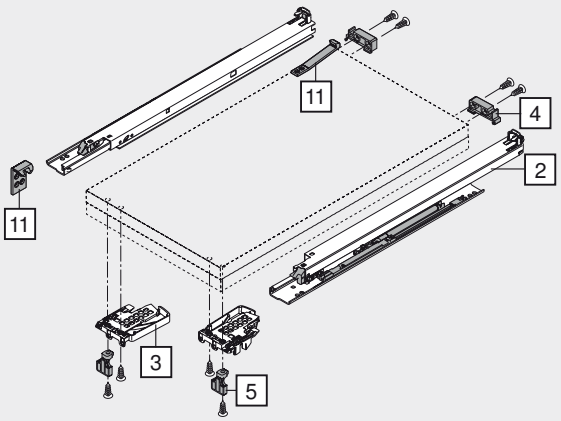

Extracto multimedia de 560H

Planificación

Espacio ocupado en el cuerpo – montaje del cuerpo del mueble

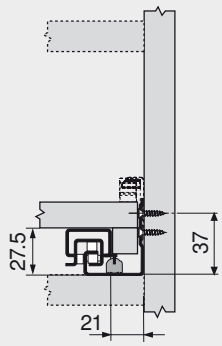

Espacio ocupado en el cuerpo – montaje sobre el fondo

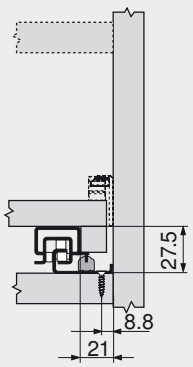

Extracto multimedia

TB Ancho de entrepaño
LW Ancho interior cuerpo de mueble

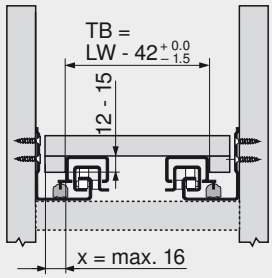

Extracto multimedia

TL Largo de entrepaño
NL Largo nominal
[1] Soporte-guía

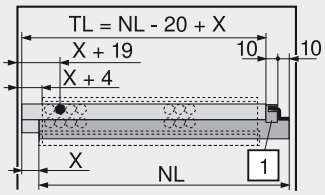

Posición de atornillado de las guías cuerpo de mueble

Montaje del cuerpo de mueble

Largo nominal NL (mm)

350

400

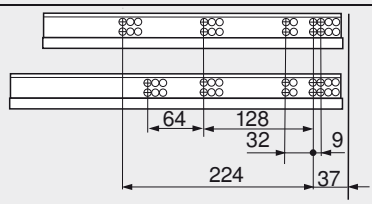

Montaje sobre el fondo

Largo nominal NL (mm)

350

400

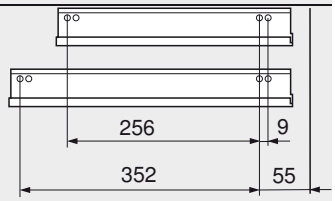

Prof mín. Interior cuerpo del mueble = largo nominal NL + 3 mm

Indicaciones para los laterales

Visión general – TANDEM – elementos básicos	571
Accesorios	596
Fijación guías de cuerpo de mueble	598
Montaje, desmontaje y ajuste	600
Montaje – tope de extracción	602
Visión general – ayudas de montaje	705
Para más información técnica	804

Infobox

Recomendamos la planificación del cuerpo a prueba de colisiones con DYNAPLAN que se incluye gratuitamente en el DVD DYNALOG limited.



Cajón/cajón interior – 550H



- TANDEM extracción parcial oculta con **BLUMOTION** integrado para un cierre suave y silencioso
- TANDEM inside – para el deslizamiento ligero durante toda la vida del mueble
- Ajuste de altura en el acoplamiento sin necesidad de herramientas
- Compensación de tolerancia de anchura y de profundidad
- Mecanismo de autocierre BLUMATIC

Espacio ocupado

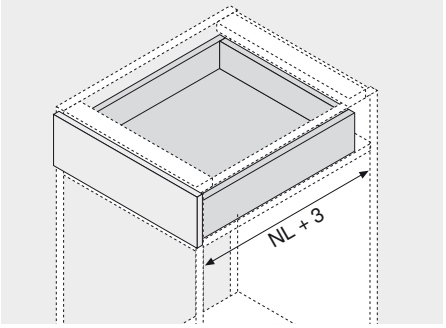

NL Largo nominal

Información de pedido

1	Guías izquierda/derecha	
Largo nominal NL	TANDEM BLUMOTION 30 kg	TANDEM * 30 kg
270 mm	550H2700B	550H2700.03
300 mm	550H3000B	550H3000.03
350 mm	550H3500B	550H3500.03
400 mm	550H4000B	550H4000.03
450 mm	550H4500B	550H4500.03
500 mm	550H5000B	550H5000.03
550 mm	550H5500B	550H5500.03
600 mm	550H6000B	550H6000.03
650 mm	550H6500B	550H6500.03

* Apto para pieza adicional TIP-ON

3	Acoplamiento izquierda/derecha		
	Plástico/cinc	naranja	T51.1700.04
	Pedir para izquierda/derecha		

4	Herraje de ajuste del frente (opcional)		
	Plástico	color natural	295.1000

5	POSISTOP (opcional)		
	Plástico	RAL 7037 gris polvo	298.5500
	Tope de profundidad sin TIP-ON		

6a	TIP-ON izquierda/derecha (opcional)	
	30 kg	T55.1150S
	Sólo es apto para TANDEM	

6b	Sincronización de TIP-ON – juego de piñones (opcional)		
	Plástico	RAL 7037 gris polvo	T55.000R

6c	Sincronización de TIP-ON – varilla (opcional)	
	Aluminio	T55.889W
	Para cortar a medida, 889 mm, apto para anchos de cuerpo de mueble KB 1200 mm	
	Corte	Ancho int. d. cuerpo LW - 277 mm

Cajón

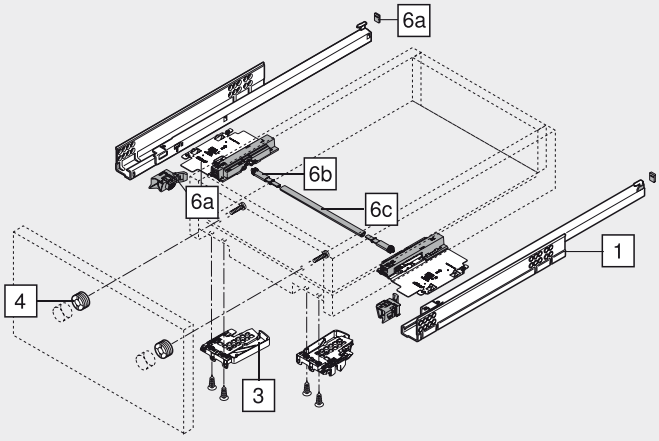

Cajón interior

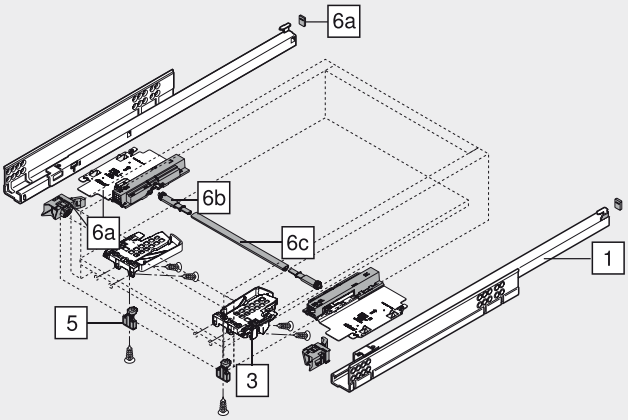

Cajón/cajón interior – 550H

Planificación

Espacio ocupado en el cuerpo

A Distancia de 3 mm para intercambiar con la extracción total

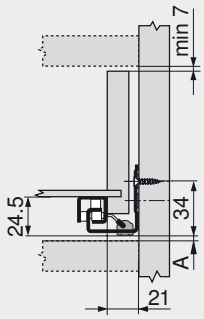

Cajón/cajón interior

SKW Ancho interior del cajón
LW Ancho interior cuerpo de mueble

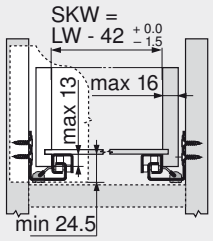

Cajón

SKL Largo de cajón
NL Largo nominal

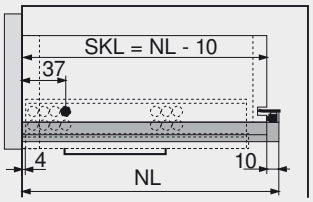

Cajón interior

ISKL Largo del cajón interior
SKL Largo de cajón
NL Largo nominal
* + 3 mm con TIP-ON
* + 2 mm con POSISTOP

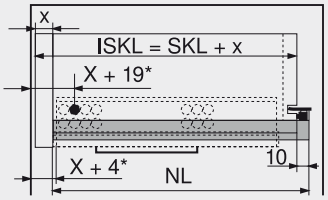

Posición de atornillado de las guías cuerpo de mueble

Largo nominal NL (mm)

270
300, 350, 400, 450
500, 550
600
650

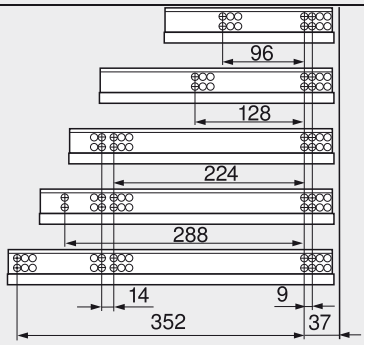

Trabajo del cajón

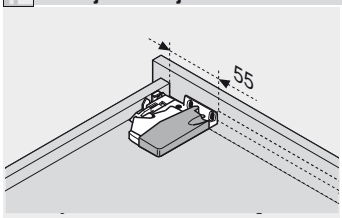

Utilizar el calibre de taladrar T65.1000.02

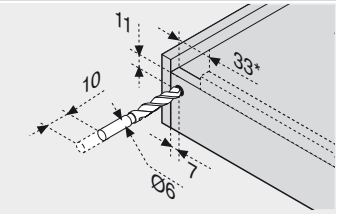

* 85 mm con TIP-ON
Utilizar calibre de taladrar T65.1000.02

Prof mín. Interior cuerpo del mueble = largo nominal NL + 3 mm

Indicaciones para los laterales

Visión general – TANDEM – elementos básicos	571	Montaje, desmontaje y ajuste	600
Visión general – ORGA-LINE para TANDEM	605	Visión general – ayudas de montaje	705
Visión general – SERVO-DRIVE para TANDEM	625	Para más información técnica	804
Visión general – TIP-ON para TANDEM	673		
Accesorios	596		
Fijación guías de cuerpo de mueble	598		

Infobox

Recomendamos la planificación del cuerpo a prueba de colisiones con DYNAPLAN que se incluye gratuitamente en el DVD DYNALOG limited.

Cajón/cajón interior – 551H



- TANDEM extracción parcial oculta con solapas encastrables y **BLUMOTION** integrado para un cierre suave y silencioso
- TANDEM inside – para el deslizamiento ligero durante toda la vida del mueble
- Seguro antidesenganche y ajuste en altura integrados en el sistema de guías
- Mecanismo de autocierre BLUMATIC

Espacio ocupado

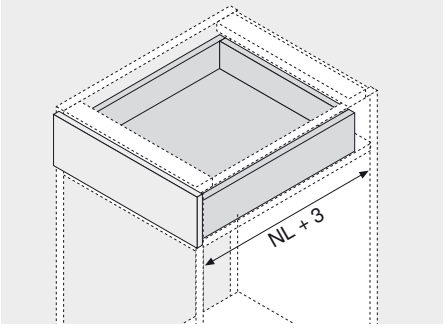

NL Largo nominal

Información de pedido

1	Guías izquierda/derecha	
Largo nominal NL	TANDEM BLUMOTION 30 kg	TANDEM * 30 kg
260 mm	☎ todos los artículos 551H2601B	☎ todos los artículos 551H2601
285 mm	551H2851B	551H2851
310 mm	551H3101B	551H3101
335 mm	551H3351B	551H3351
360 mm	551H3601B	551H3601
385 mm	551H3851B	551H3851
410 mm	551H4101B	551H4101
435 mm	551H4351B	551H4351
460 mm	551H4601B	551H4601
485 mm	551H4851B	551H4851
510 mm	551H5101B	551H5101
535 mm	551H5351B	551H5351
560 mm	551H5601B	551H5601

* Apto para pieza adicional TIP-ON

Cajón

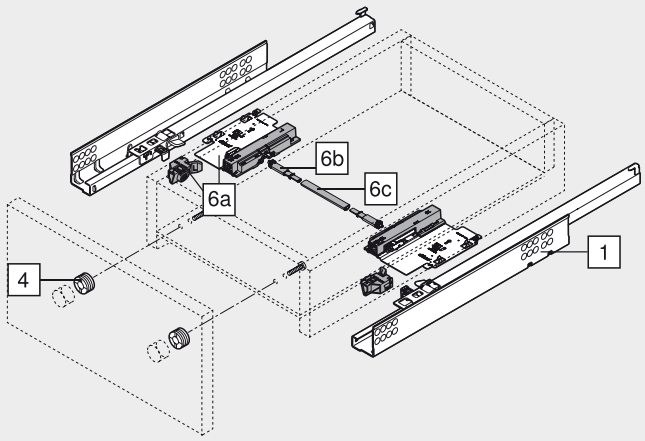

4	Herraje de ajuste del frente (opcional)		
	Plástico	color natural	295.1000

6a	TIP-ON izquierda/derecha (opcional)	
	30 kg	T55.3150S
	Sólo es apto para TANDEM	

6b	Sincronización de TIP-ON – juego de piñones (opcional)		
	Plástico	RAL 7037 gris polvo	T55.000R

6c	Sincronización de TIP-ON – varilla (opcional)	
	Aluminio	T55.889W
	Para cortar a medida, 889 mm, apto para anchos de cuerpo de mueble KB 1200 mm	
	Corte	Ancho int. d. cuerpo LW - 277 mm

Cajón interior

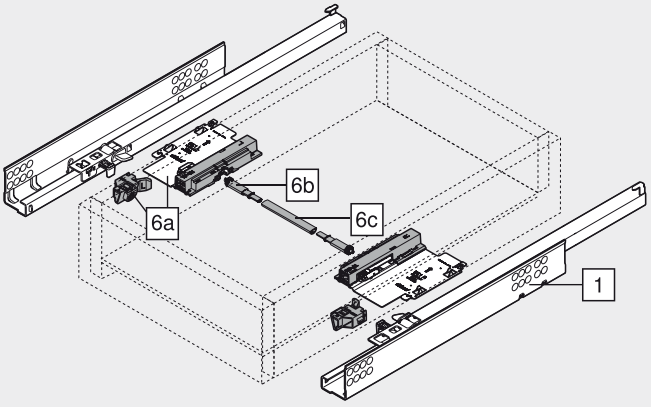

Cajón/cajón interior – 551H

Planificación

Espacio ocupado en el cuerpo

A Distancia de 3 mm para intercambiar con la extracción total

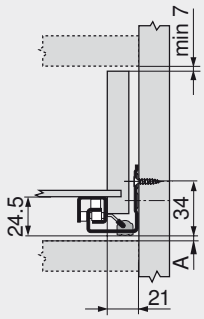

Cajón/cajón interior

SKW Ancho interior del cajón
LW Ancho interior cuerpo de mueble

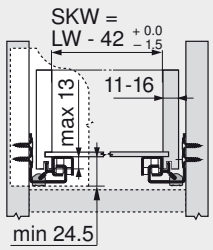

Cajón

SKL Largo de cajón
NL Largo nominal

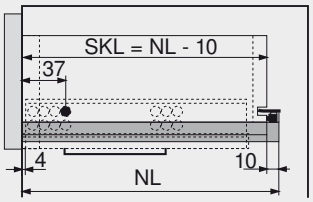

Cajón interior

ISKL Largo del cajón interior
SKL Largo de cajón
NL Largo nominal
* + 3 mm con TIP-ON

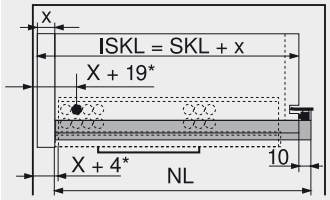

Posición de atornillado de las guías cuerpo de mueble

Largo nominal NL (mm)

260, 285

310, 335, 360, 385, 410, 435

460, 485

510, 535

560

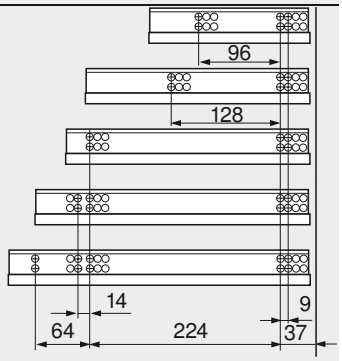

Prof mín. Interior cuerpo del mueble = largo nominal NL + 3 mm

Trabajo del cajón

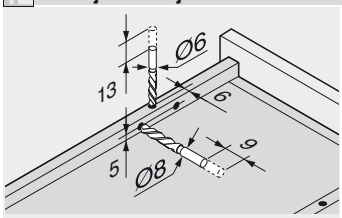

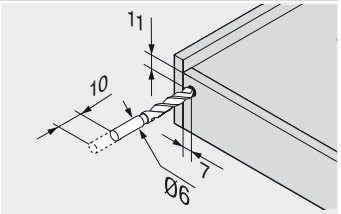

Utilizar el calibre de taladrar T65.1000.02

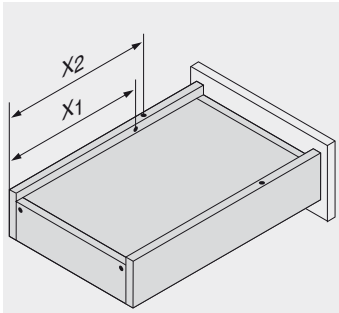

Largo nominal NL (mm)	Solapas encastrables X2 (mm)	Seguro antidesenganche X1 (mm)
260	205	185
285	220	200
310	230	210
335	245	225
360	275	255
385	285	265
410	300	280
435	310	290
460	335	315
485	350	330
510	360	340
535	375	355
560	405	385

Indicaciones para los laterales

Visión general – TANDEM – elementos básicos 571
Visión general – ORGA-LINE para TANDEM 605
Visión general – SERVO-DRIVE para TANDEM 625
Visión general – TIP-ON para TANDEM 673
Accesorios 596
Fijación guías de cuerpo de mueble 598
Montaje, desmontaje y ajuste 600
Visión general – ayudas de montaje 705
Para más información técnica 804

Infobox

Recomendamos la planificación del cuerpo a prueba de colisiones con DYNAPLAN que se incluye gratuitamente en el DVD DYNALOG limited.



Cacerolero – 550H – guardacuerpo



- TANDEM extracción parcial oculta con **BLUMOTION** integrado para un cierre suave y silencioso
- TANDEM inside – para el deslizamiento ligero durante toda la vida del mueble
- Ajuste en altura sin herramientas mediante acoplamiento
- Compensación de tolerancia de anchura y de profundidad
- Mecanismo de autocierre BLUMATIC

Espacio ocupado

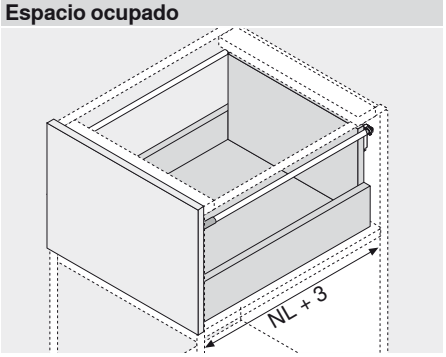

NL Largo nominal

Información de pedido

1	Guías izquierda/derecha	
	TANDEM BLUMOTION	TANDEM *
Largo nominal NL	30 kg	30 kg
400 mm	550H4000B	550H4000.03
450 mm	550H4500B	550H4500.03
500 mm	550H5000B	550H5000.03
550 mm	550H5500B	550H5500.03
600 mm	550H6000B	550H6000.03
650 mm	550H6500B	550H6500.03

* Apto para pieza adicional TIP-ON

7	Guardacuerpo longitudinal con adaptador trasera izquierda/derecha
Largo nominal NL	cromado
400 mm	ZRE.363A.ID
450 mm	ZRE.413A.ID
500 mm	ZRE.463A.ID
550 mm	ZRE.513A.ID
600 mm	ZRE.563A.ID
650 mm	ZRE.613A.ID

3	Acoplamiento izquierda/derecha		
	Plástico/cinc	naranja	T51.1700.04
	Pedir para izquierda/derecha		

4	Herraje de ajuste del frente (opcional)		
	Plástico	color natural	295.1000

6a	TIP-ON izquierda/derecha (opcional)	
	30 kg	T55.1150S
	Sólo es apto para TANDEM	

6b	Sincronización de TIP-ON – juego de piñones (opcional)		
	Plástico	RAL 7037 gris polvo	T55.000R

6c	Sincronización de TIP-ON – varilla (opcional)	
	Aluminio	T55.889W
	Para cortar a medida, 889 mm, apto para anchos de cuerpo de mueble KB 1200 mm	
	Corte	Ancho int. d. cuerpo LW - 277 mm

Cacerolero

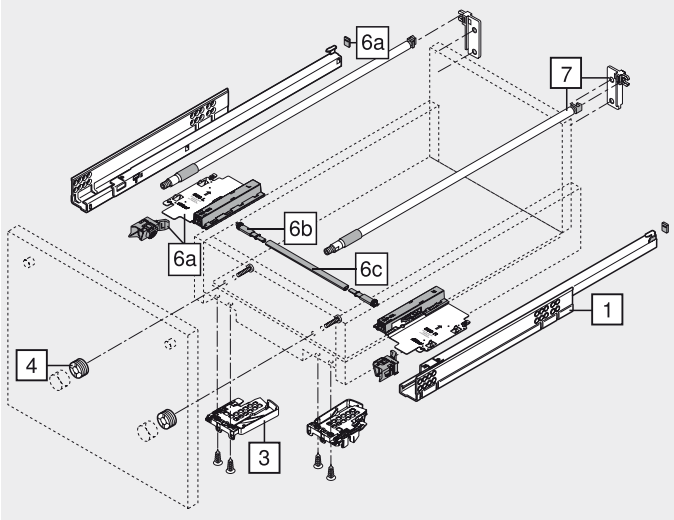

Cacerolero – 550H – guardacuerpo

Planificación

Espacio ocupado en el cuerpo

A Distancia de 3 mm para intercambiar con la extracción total

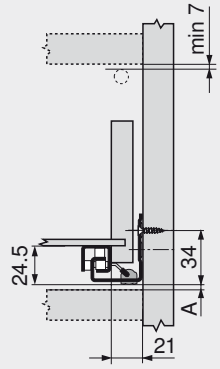

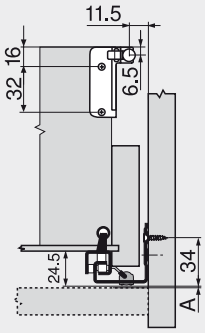

Cacerolero

SKW Ancho interior del cajón
LW Ancho interior cuerpo de mueble

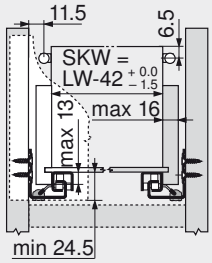

Cacerolero

SKL Largo de cajón
NL Largo nominal

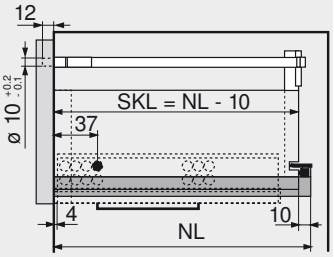

Posición de atornillado de las guías cuerpo de mueble

Largo nominal NL (mm)

400, 450
500, 550
600
650

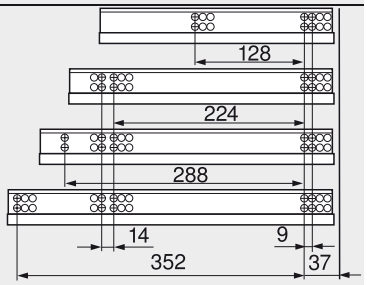

Trabajo del cajón

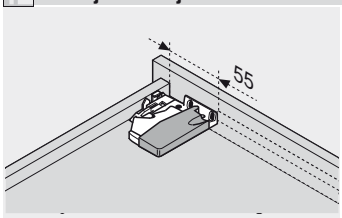

Utilizar el calibre de taladrar T65.1000.02

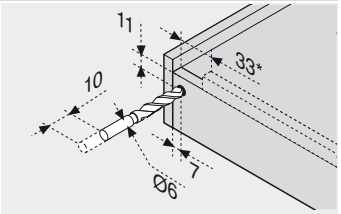

* 85 mm con TIP-ON
Utilizar calibre de taladrar T65.1000.02

Prof mín. Interior cuerpo del mueble = largo nominal NL + 3 mm

Indicaciones para los laterales

Visión general – TANDEM – elementos básicos	571	Visión general – ayudas de montaje	705
Visión general – SERVO-DRIVE para TANDEM	625	Para más información técnica	804
Visión general – TIP-ON para TANDEM	673		
Accesorios	596		
Accesorios – ORGA-LINE	621		
Fijación guías de cuerpo de mueble	598		
Montaje, desmontaje y ajuste	600		

Infobox

Recomendamos la planificación del cuerpo a prueba de colisiones con DYNAPLAN que se incluye gratuitamente en el DVD DYNALOG limited.

Extracto multimedia de 550H



- TANDEM extracción parcial oculta con **BLUMOTION** integrado para un cierre suave y silencioso
- TANDEM inside – para el deslizamiento ligero durante toda la vida del mueble
- Ajuste de altura en el acoplamiento sin necesidad de herramientas
- Compensación de tolerancia de anchura y de profundidad
- Mecanismo de autocierre BLUMATIC
- Para el montaje del cuerpo de mueble y de los fondos

Espacio ocupado

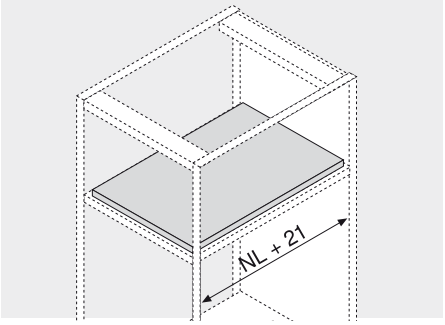

NL Largo nominal

Información de pedido

1	Guías para montaje de cuerpo de mueble izquierda/derecha		
Largo nominal NL	**TANDEM BLUMOTION**		
350 mm	550H3500B		
400 mm	550H4000B		

2	Guías para montaje sobre el fondo izquierda/derecha		
Largo nominal NL	**TANDEM BLUMOTION**		
350 mm	550H3500BU		
400 mm	550H4000BU		

3	Acoplamiento izquierda/derecha		
	Plástico/cinc	naranja	T51.1700.04
	Pedir para izquierda/derecha		

4	Soporte-guía (opcional)		
	Plástico	color natural	T51.7000

5	POSISTOP (opcional)		
	Plástico	RAL 7037 gris polvo	298.5500
	Tope de profundidad sin TIP-ON		

11	Tope de extracción (opcional)	
	color natural	295.5600
	Plástico	

Montaje del cuerpo de mueble

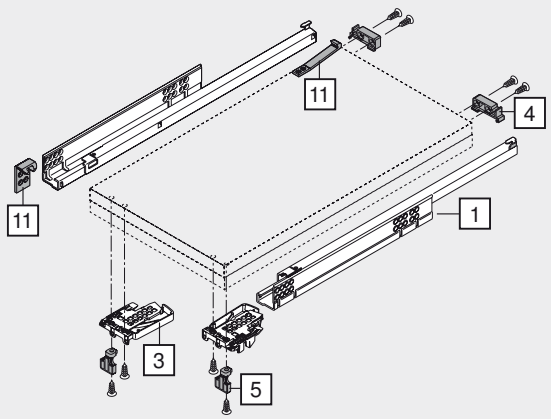

Montaje sobre el fondo

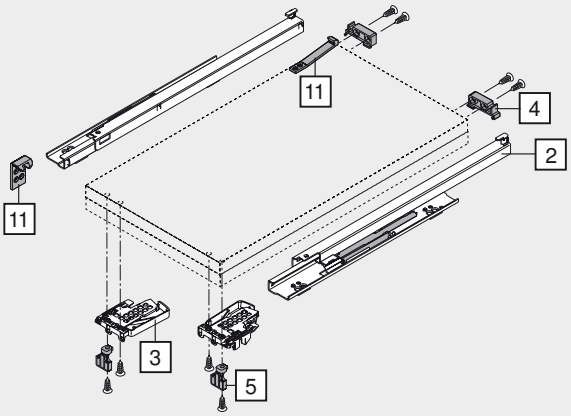

Extracto multimedia de 550H

Planificación

Espacio ocupado en el cuerpo – montaje del cuerpo del mueble

A Distancia de 3 mm para intercambiar con la extracción total

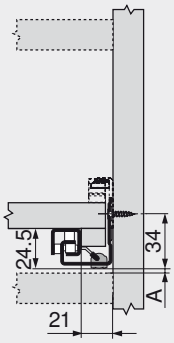

Espacio ocupado en el cuerpo – montaje sobre el fondo

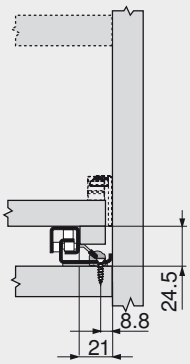

Extracto multimedia

TB Ancho de entrepaño
LW Ancho interior cuerpo de mueble

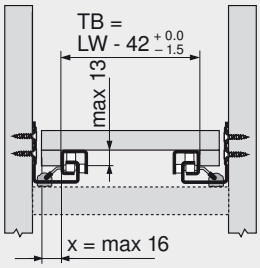

Extracto multimedia

TL Largo de entrepaño
NL Largo nominal
[1] Soporte-guía

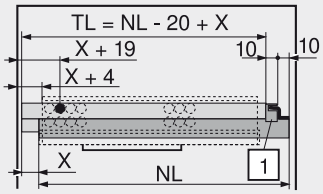

Posición de atornillado de las guías cuerpo de mueble

Montaje del cuerpo de mueble

Largo nominal NL (mm)	
350	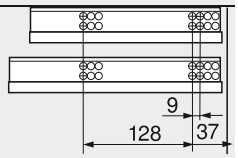
400	

Montaje sobre el fondo

Largo nominal NL (mm)	
350	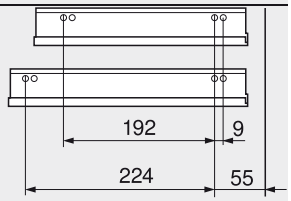
400	

Prof mín. Interior cuerpo del mueble = largo nominal NL + 3 mm

Indicaciones para los laterales

Visión general – TANDEM – elementos básicos	571
Accesorios	596
Fijación guías de cuerpo de mueble	598
Montaje, desmontaje y ajuste	600
Montaje – tope de extracción	602
Visión general – ayudas de montaje	705
Para más información técnica	804

Infobox

Recomendamos la planificación del cuerpo a prueba de colisiones con DYNAPLAN que se incluye gratuitamente en el DVD DYNALOG limited.

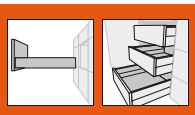

Armario despensa con puerta



- El ancho armario despensa contiene cacerole-ros interiores y en la zona superior, estantes
- Espacio suficiente y estabilidad, incluso para las piezas grandes y pesadas
- Las divisiones interiores ORGA-LINE procuran orden y visibilidad a los módulos extraíbles
- Hasta un 55 % más de espacio de almacenaje gracias a las traseras y costados altos
- Acceso posible desde cualquier lado
- Con **BLUMOTION** para un cierre suave y silencioso



Información de pedido

	Elementos de base
Cacerolero interior **Recomendaciones de uso**	
Cacerolero interior	580
Provisiones	616
Puerta	
Bisagra CLIP top de 155°	168

Anchos de cuerpo de mueble recomendados: 450 - 600 mm

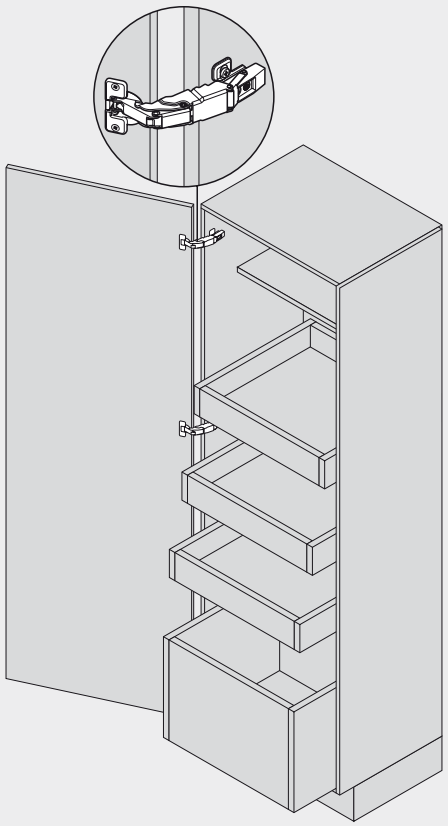

Indicaciones para los laterales

Visión general – TANDEM – elementos básicos	571
Bisagra CLIP top de 155°	168
BLUMOTION para puertas	153
Accesorios	596
Montaje, desmontaje y ajuste	600
Visión general – ayudas de montaje	705
Para más información técnica	804

Infobox

Recomendamos la planificación del cuerpo a prueba de colisiones con DYNAPLAN que se incluye gratuitamente en el DVD DYNALOG limited.

Armario despensa con puerta

Planificación

Espacio ocupado en el cuerpo

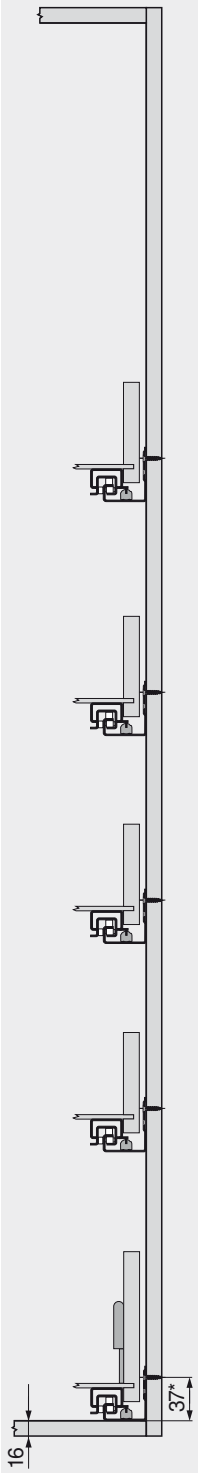

Cotas de taladrado frente

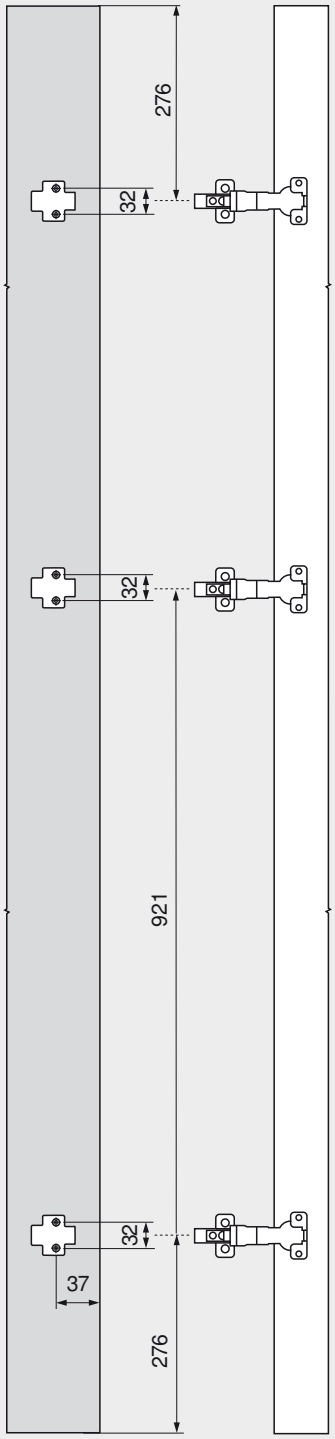

Todas las dimensiones se orientan de acuerdo con el sistema 32 mm.

* + 1 mm con TIP-ON

Indicaciones para los laterales

Cantidad de bisagras 812

Tornillos aglo Ø 3.5 mm

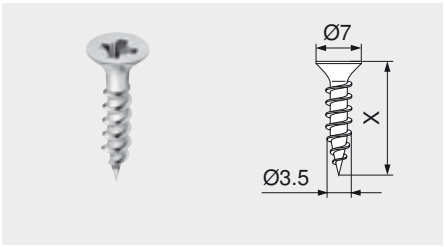

- Niquelado
- Ø 3.5 mm

Largo (X)	Ref.
15 mm	609.1500
17 mm	609.1700

Tornillos Euro Ø 6.0 mm

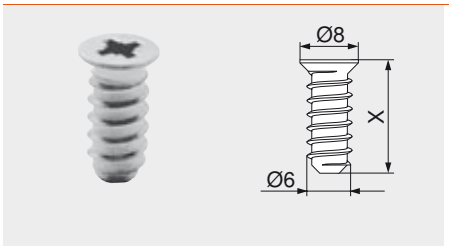

- Niquelado
- Ø 6 mm
- Diámetro de taladrado 5 mm

Largo (X)	Ref.
10 mm	661.1000.HG
11.5 mm	661.1150.HG
13 mm	661.1300.HG
14.5 mm	661.1450.HG
20 mm	661.2000.HG

Tornillos Euro especiales Ø 6.0 mm

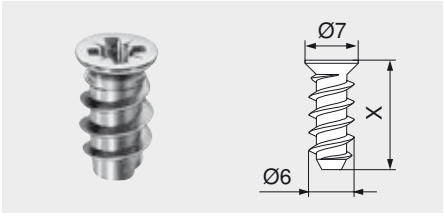

- Niquelado
- Ø 6 mm
- Diámetro de taladrado 5 mm

Largo (X)	Ref.
11.5 mm	662.1150.HG
13 mm	662.1300.HG
14.5 mm	662.1450.HG

Broca de centrar

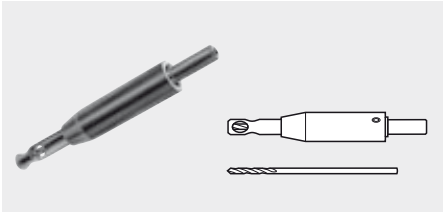

- Acero templado
- Ø 2.7 mm, largo de la broca 70 mm
- Para el taladro previo de tornillos aglo Ø 3.5 mm
- Profundidad de taladrado hasta 8 mm

	Ref.
Broca de centrar	M01.ZZ03
Broca de recambio	M01.ZZB3

Amortiguador autoadhesivo

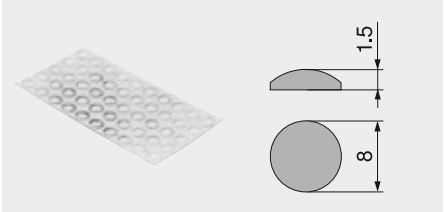

- Para armortiguar ruidos

Plástico	Ref.
color natural	993.710

Amortiguador taladro

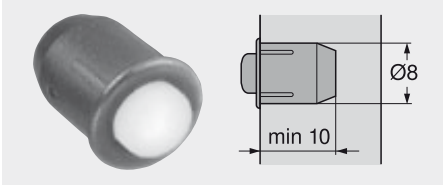

- Para armortiguar ruidos
- Juego lateral 2 mm
- En dos piezas

Plástico	Ref.
RAL 9006 aluminio blanco	993.706

Destornillador en cruz



- PZ (Pozi) tamaño 2
- Largo de hoja 100 mm
- Largo total 200 mm
- Mango de color naranja con impresión Blum

Plástico/acero	Ref.
naranja	303.756.1

Destornillador plano

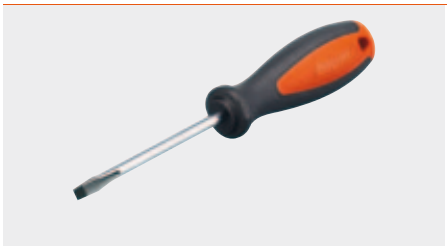

- Tamaño 1.0 x 5.5 mm
- Largo de hoja 125 mm
- Largo total 225 mm
- Mango de color naranja con impresión Blum

Plástico/acero	Ref.
naranja	314.928.1

Guía de cuerpo de mueble 560H – 30 kg

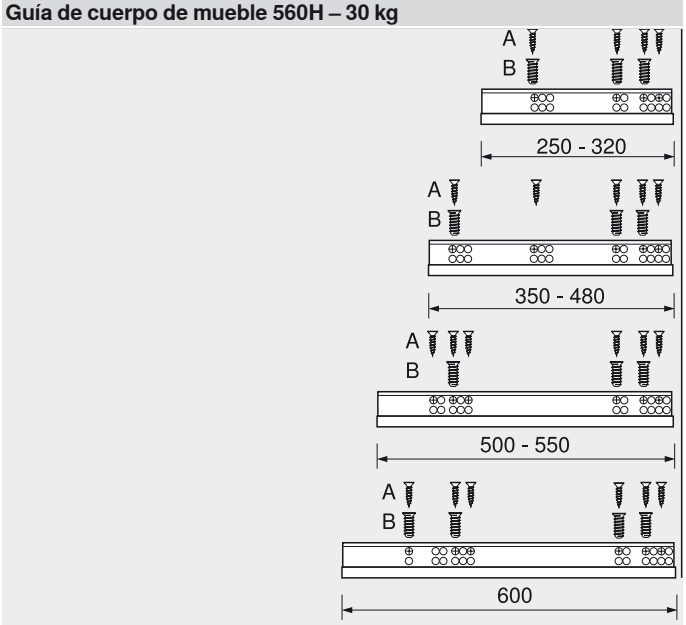

Fijación en el cuerpo de mueble
A Tornillo aglo Ø 4 x 15 mm
B Tornillos Euro Art. Nr. 661.145

Guía de cuerpo de mueble 560H – 30 kg – montaje sobre el fondo

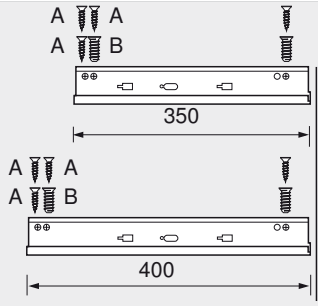

Fijación en el cuerpo de mueble
A Tornillo aglo Ø 4 x 15 mm
B Tornillos Euro Art. Nr. 661.145

Guía de cuerpo de mueble 566H – 50 kg

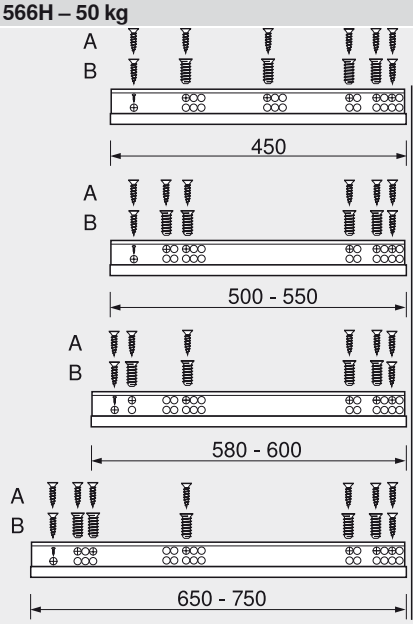

Fijación en el cuerpo de mueble
A Tornillo aglo Ø 4 x 15 mm
B Tornillos Euro Art. Nr. 661.145
La posición de atornillado situada al final garantiza la máxima estabilidad

Guía de cuerpo de mueble 561H – 30 kg

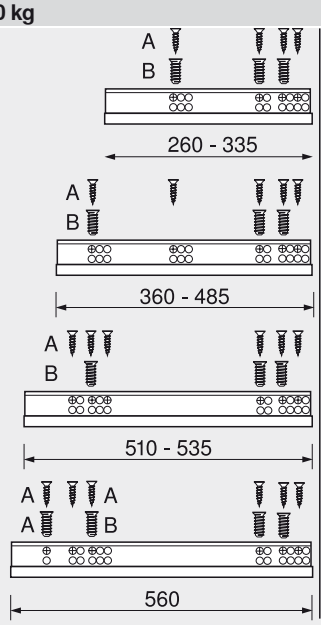

Fijación en el cuerpo de mueble
A Tornillo aglo Ø 4 x 15 mm
B Tornillos Euro Art. Nr. 661.145

Guía de cuerpo de mueble 550H – 30 kg

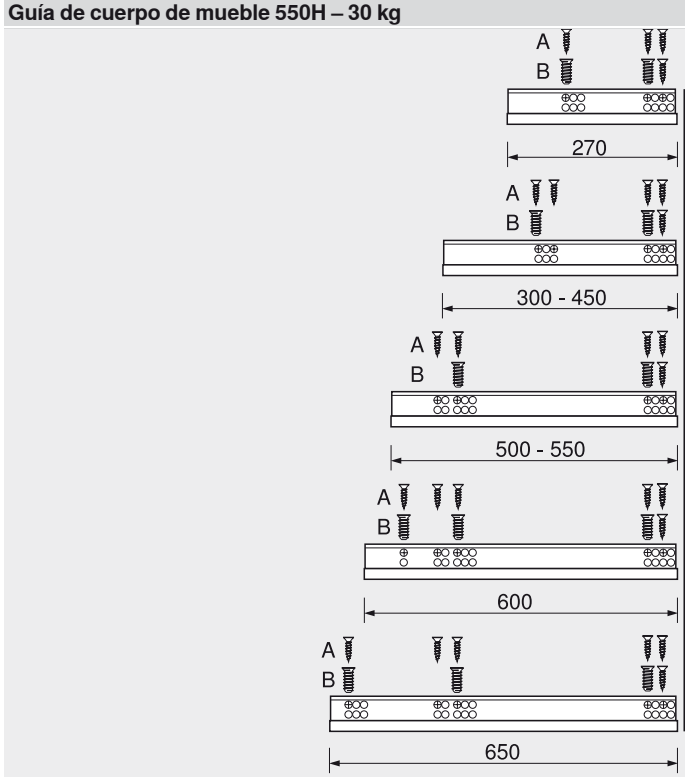

Fijación en el cuerpo de mueble
A Tornillo aglo Ø 4 x 15 mm
B Tornillos Euro Art. Nr. 661.145

Guía de cuerpo de mueble 550H – 30 kg – montaje sobre el fondo

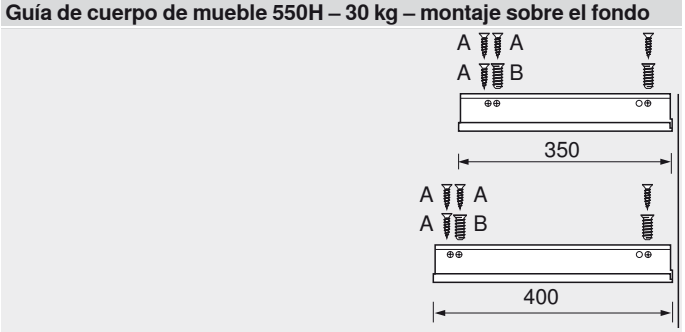

Fijación en el cuerpo de mueble
A Tornillo aglo Ø 4 x 15 mm
B Tornillos Euro Art. Nr. 661.145

Guía de cuerpo de mueble 551H – 30 kg

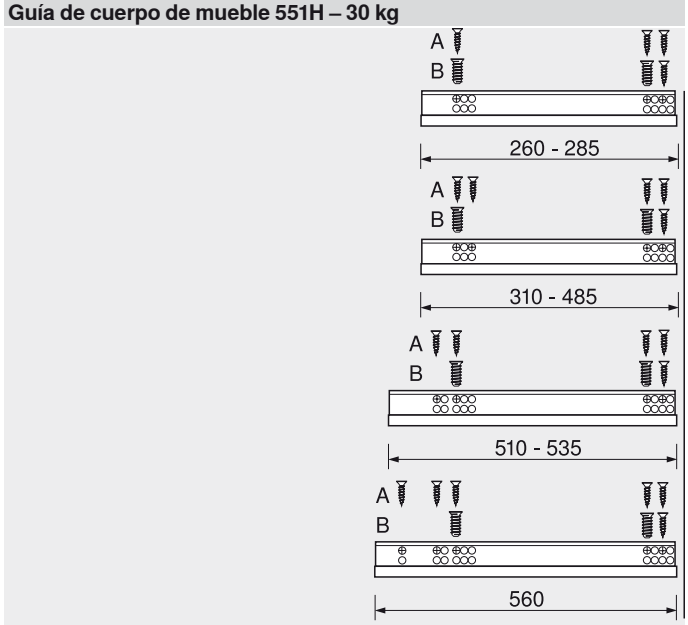

Fijación en el cuerpo de mueble
A Tornillo aglo Ø 4 x 15 mm
B Tornillos Euro Art. Nr. 661.145

Acoplamiento

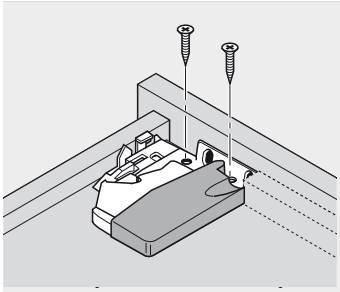

Cajón de 4 lados

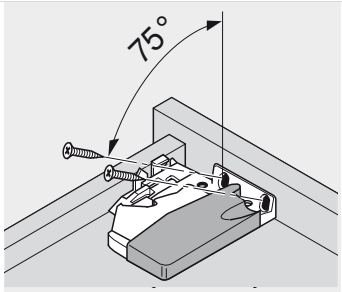

Cajón de 3 lados

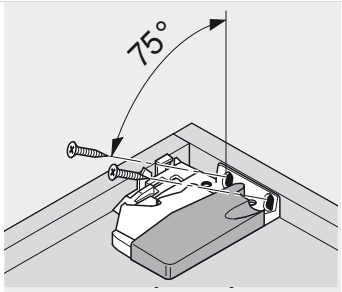

Cajón interior

Ajuste

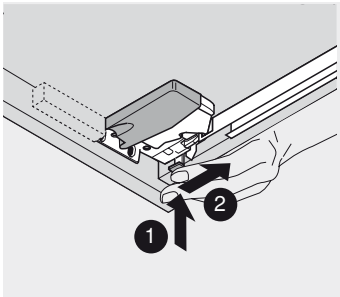

Ajuste altura: + 3 mm

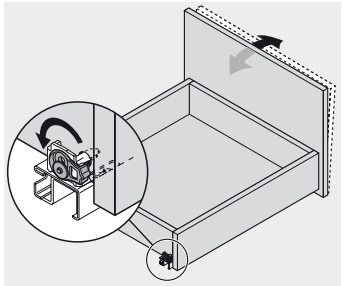

560/566/561: inclinación sobre guía

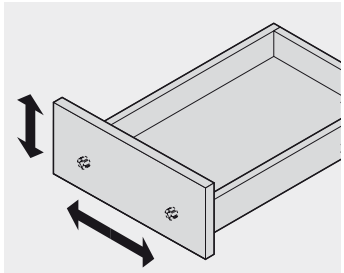

Ajuste de la altura y el lateral del herraje de ajuste del frente ± 2 mm

Cacerolero

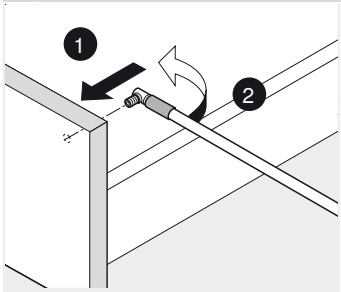

Montaje parte delantera

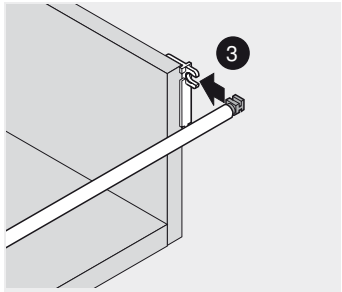

Montaje parte trasera

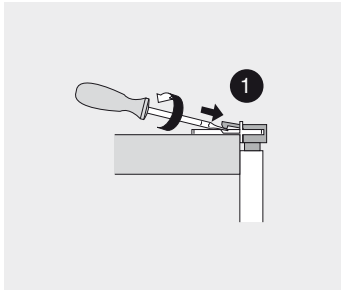

Desmontaje parte trasera

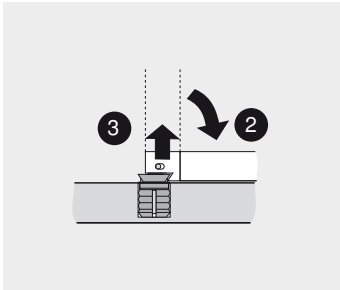

Desmontaje parte delantera

Enganche y desenganche del cajón (560H/566H/550H)

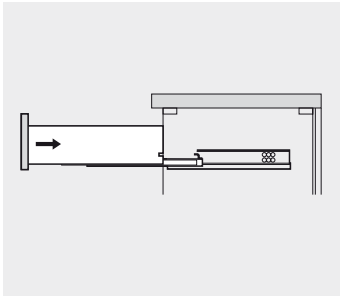

Colgar

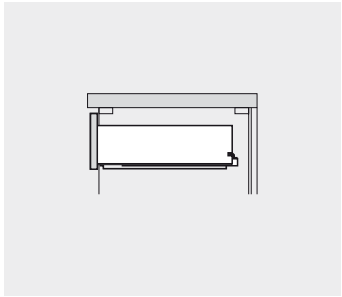

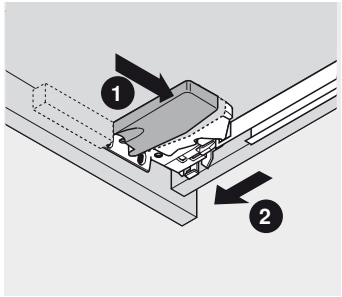

Desenganche

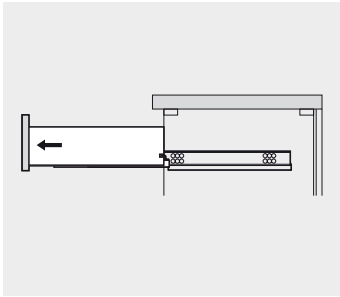

Enganchar el cajón (561/551H)

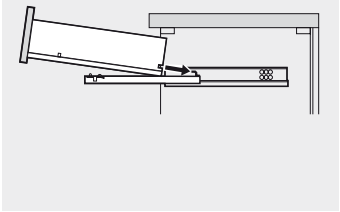

Colgar

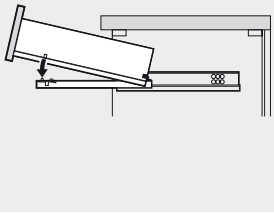

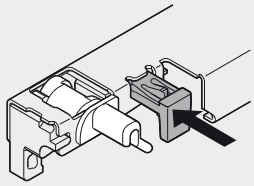

Asegurar 561H

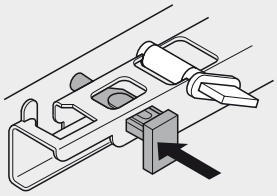

Asegurar 551H

Desenganchar cajón (561/551H)

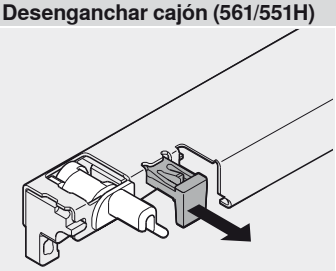

Desbloquear 561H

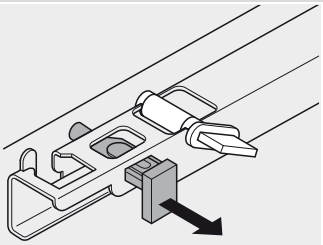

Desbloquear 551H

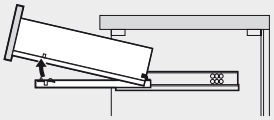

Desenganche

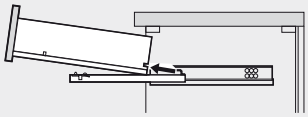

Ajuste en altura (561H/551H)

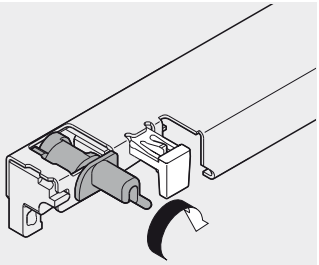

561H: + 2.5 mm

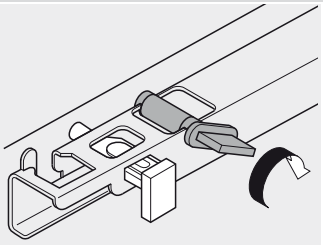

551H: + 2.5 mm

Herraje de ajuste del frente

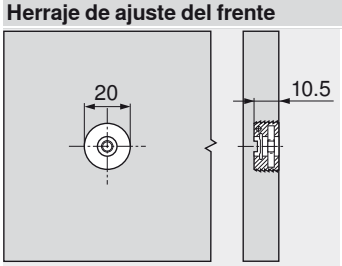

Matriz para MINIPRESS + PRO-CENTER MZM.0095

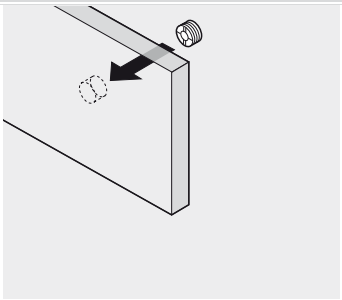

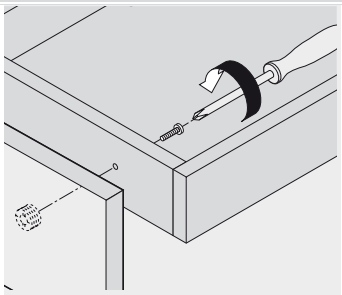

Usar tornillo M4x20

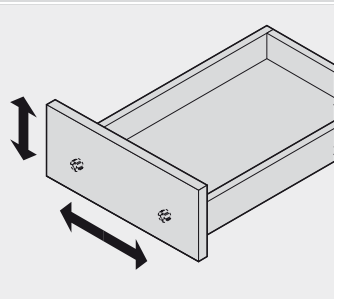

Ajuste de la altura y el lateral del herraje de ajuste del frente ± 2 mm

Entrepaño y extracto multimedia

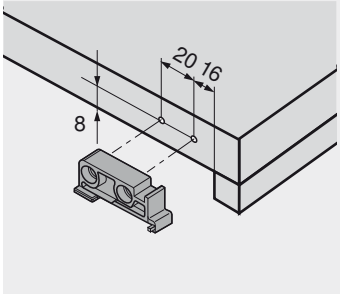

Montaje portaherramientas

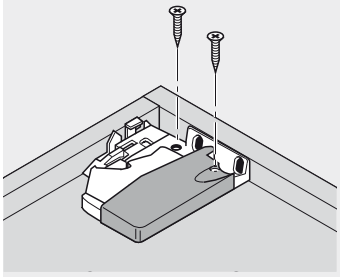

Montaje acoplamiento

POSISTOP – tope de profundidad

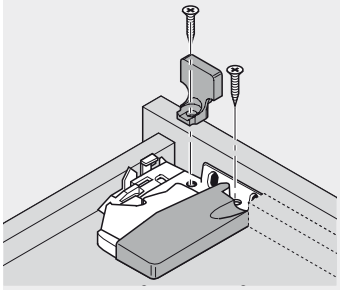

Cajón de 4 lados

Tope de extracción

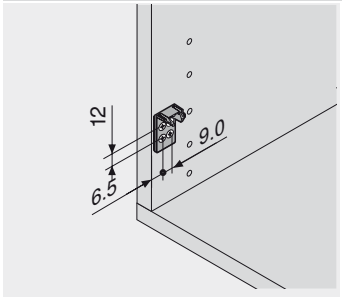

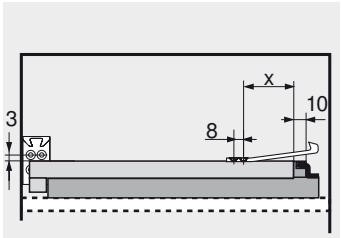

NL	X 560H	X 566H	X 550H
250	79	-	-
270	74	-	134
300	74	-	134
320	70	-	-
350	80	-	134
380	82	-	-
400	60	-	154
420	80	-	-
450	60	80	154
480	70	-	-
500	60	80	176

NL	X 560H	X 566H	X 550H
520	80	80	-
550	60	80	176
580	-	80	-
600	80	80	219
650	-	80	219
700	-	80	-
750	-	73	-

NL Largo nominal

Todo a la vista, todo a mano

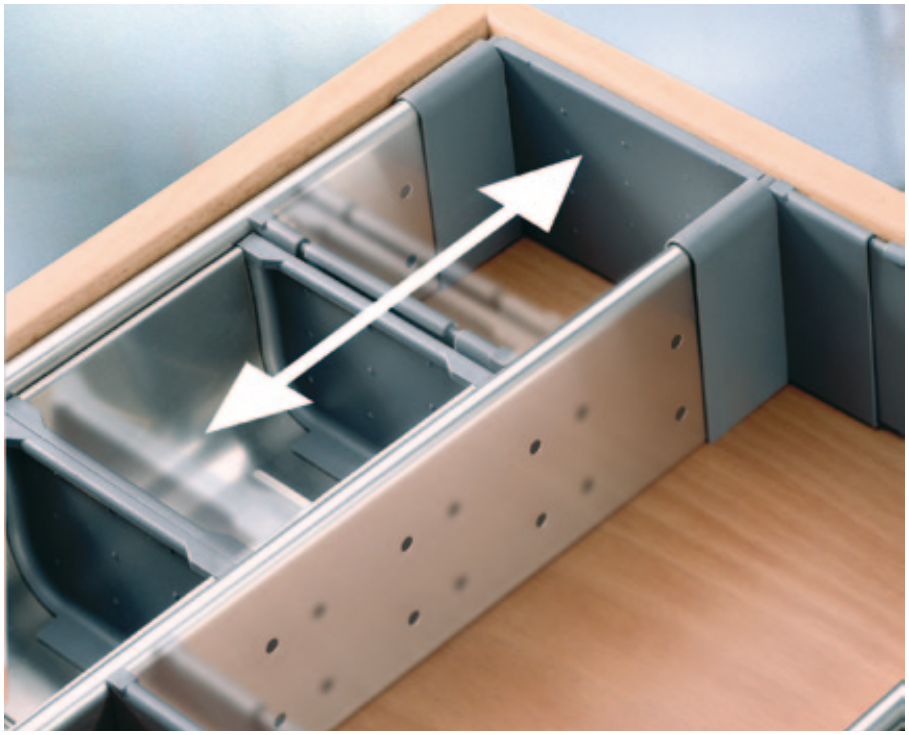

El sistema de divisiones internas de ORGA-LINE para TANDEM es flexible y se ajusta a las medidas de los cajones y módulos extraíbles. Están pensados para guardar de una forma optima cualquier artículo. Los divisores longitudinales y transversales se usan para los productos que se almacenan en los caceroleros. Las cubetas de acero inoxidable y los divisores de utensilios se usan para productos más pequeños.

Nuestros prácticos ayudantes de cocina ORGA-LINE facilitan muchas tareas en la cocina y ayuda a mantener el orden de forma imperceptible.



Iguala las longitudes y aumenta la visibilidad dentro del cajón



Facilita el acceso a todos los artículos



Con ORGA-LINE, se acabó el buscar. Las divisiones transversales y longitudinales permiten mantener el orden



En el módulo frontal elevado se pueden guardar especialmente botellas de todos los tamaños



Cortador de papel
- Papel sin arrugas gracias al soporte para papel
- Corte sencillo y preciso
- El papel se guarda ordenadamente en el cajón



Portacuchillos
- Almacenam. práct. de los cuchillos
- Se guarda de forma segura en el cajón
- Se guarda en los juegos ORGA-LINE



Soportes para platos
- Una solución ergonómica para guardar los platos en el módulo extraíble
- Óptima comodidad en el transporte



Especiero
- Las especias se colocan en un lugar visible
- P. todos los contenedores de esp.
- Se pueden sacar por completo del módulo extraíble

ORGA-LINE para TANDEM


Foto simbólica

Visión general – aplicaciones	606
Cubertería	608
Piezas pequeñas	608
Cubertería de cocina/cuchillos/electrodomésticos pequeños	608
Utensilios de cocina	608
Provisiones	616
Platos	616
Envases de plástico	616
Provisiones abiertas	616
Especias	616
Botellas	616
Cacerolas/tapas/sartenes/cubertería de cocina	618
Ingredientes para hornear	618

a Accesorios


Foto simbólica

Cajón/cajón interior	612
Juego de accesorios de cocina	612
Cacerolero/cacerolero interior	620
Guardacuerpo	621

Montaje, desmontaje y ajuste


Foto simbólica

Cajón/cajón interior	614
Cortador de papel	615
Portacuchillos	615
Módulo extraíble más profundo	622
Soportes para platos	622
Especiero	622

i Pictogramas

- Artículo sólo a petición
- Accesorios
- Información general
- Armario despensa con puerta
- Cajón
- Cajón interior
- Cacerolero
- Cacerolero interior
- Guardacuerpo
- Guardacuerpo doble
- Módulo extraíble más profundo
- DYNAMIC SPACE-zona de despensa
- DYNAMIC SPACE-zona de almacenaje
- DYNAMIC SPACE-zona de fregado
- DYNAMIC SPACE-zona de preparación
- DYNAMIC SPACE-zona de cocinado/horno
- Corte
- Montaje, desmontaje y ajuste
- Apto para el lavavajillas hasta 65°C

TANDEM – sistemas de guía

► ORGA-LINE para TANDEM

►► Visión general – aplicaciones

DYNAMIC SPACE-visibilidad de las zonas

En cada zona podrá organizar de forma óptima todos los artículos para guardar.

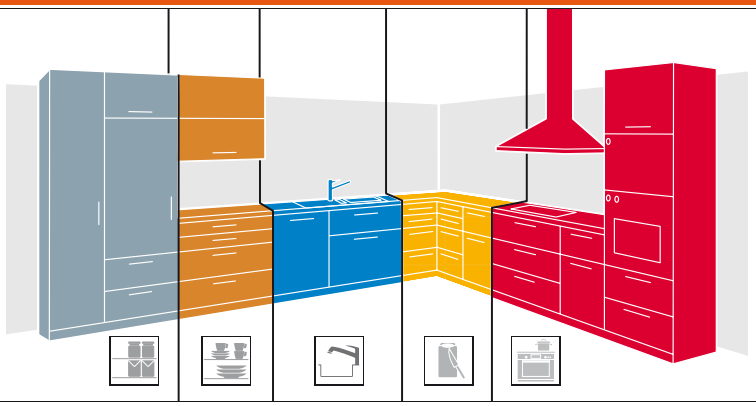

DYNAMIC SPACE®

Cajón/cajón interior

Aplicación – cubertería

Aplicación en cajones 608

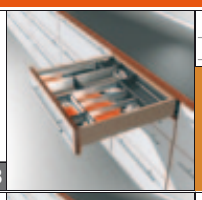

Aplicación – piezas pequeñas

Aplicación en cajones 608

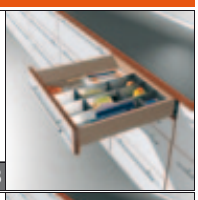

Aplicación – cubertería de cocina

Aplicación en cajones 608

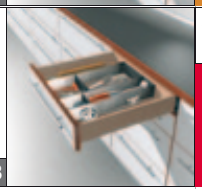

Aplicación – utensilios de cocina

Aplicación en cajones 608

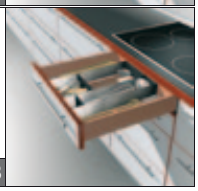

a Accesorios

Cortador de papel aluminio y papel film

612

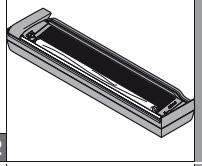

Cortador de papel aluminio

612

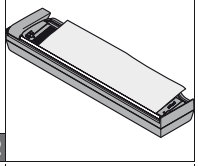

Portacuchillos

612

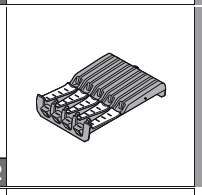

Componentes

Cubetas inox 612

Separadores transversales flexibles 612

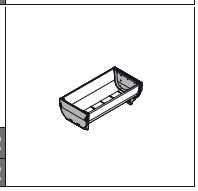

Juego de accesorios de cocina

612

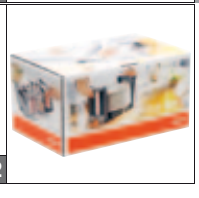

Cacerolero/cacerolero interior

Aplicación – provisiones



Aplicación en caceroleros 616

Aplicación – platos

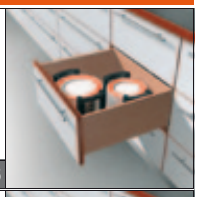

Aplicación en caceroleros 616

Aplicación – envases de plástico

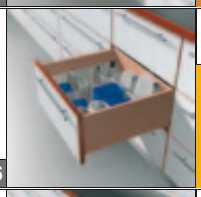

Aplicación en caceroleros 616

Aplicación – provisiones abiertas



Aplicación en caceroleros 616

Aplicación – especias

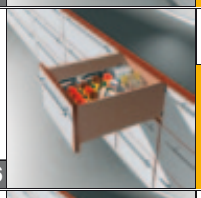

Aplicación en caceroleros 616

Aplicación – botellas



Aplicación en caceroleros 616

Aplicación – cacerolas/tapas/sartenes/cubertería de cocina



Aplicación en caceroleros 618

Aplicación – ingredientes para hornear

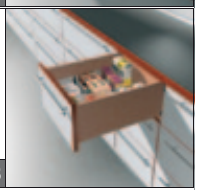

Aplicación en caceroleros 618

a Accesorios

Soportes para platos

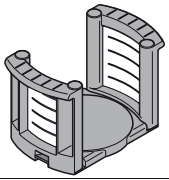

620

Especiero

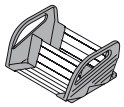

620

Juego de accesorios de cocina



620

TANDEM

Aplicación en cajones



- Cubetas inoxidables – aptas para el lavavajillas
- Cubetas inoxidables y separadores longitudinales de acero inoxidable de gran calidad, en combinación con piezas de plástico resistentes color RAL 7037 (gris polvo)
- Para cajones de madera con extensión total TANDEM
- Para largos nominales de 450 a 550 mm
- Recomendaciones: ancho cuerpo de mueble de 275 a 1200 mm

Elementos de base

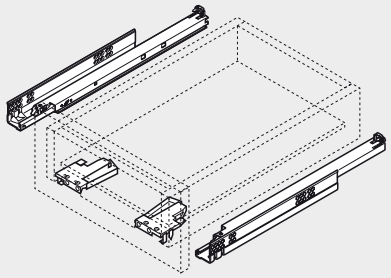

Aplicaciones

Almacenar



Cubertería

Almacenar



Piezas pequeñas

Preparación



Cubertería de cocina

Cocinar



Utensilios de cocina

Indicaciones para los laterales

Elementos de base		
560/566H	574	574
561H	576	576
Visión general – ORGA-LINE para TANDEM		605
Información de pedido		610
Accesorios		612
Dimensiones		611
Montaje, desmontaje y ajuste		614
Para más información técnica		804

Recomendaciones de pedido

Cubertería

Ancho cuerpo de mueble KB (mm)	Conjuntos ZHI.xxxBI1	ZHI.xxxBI3	ZHI.xxxFI3	ZHI.xxxKI2	ZHI.xxxMI3	ZHI.xxxKI4	ZHI.xxxTI5	
275 - 299	1 x							
300 - 399	2 x							
400 - 549		1 x						
550 - 699						1 x		
600							1 x	
700 - 899		1 x		1 x				
900 - 1199					1 x	1 x		
≥ 1200		2 x	1 x					

Mediante pedido, reemplazar xxx por los largos nominales NL - 63 deseados (NL 450 - 63 = **387**; NL 500 - 63 = **437**; NL 550 - 63 = **487**)!

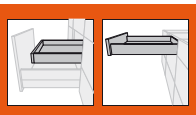

Aplicación en cajones

Recomendaciones de pedido

Piezas pequeñas

Ancho cuerpo de mueble KB (mm)	Conjuntos							
		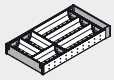	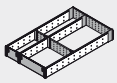	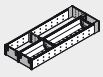	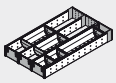			
	ZHI.xxxBI1	ZHI.xxxBI3	ZHI.xxxFI3	ZHI.xxxKI2	ZHI.xxxMI3			
275 - 349	1 x							
350 - 449				1 x				
450 - 699					1 x			
700 - 899			1 x	1 x				
900 - 1199			1 x		1 x			
≥ 1200		1 x	1 x		1 x			

Mediante pedido, reemplazar xxx por los largos nominales NL - 63 deseados (NL 450 - 63 = **387**; NL 500 - 63 = **437**; NL 550 - 63 = **487**)!

Cubertería de cocina

Ancho cuerpo de mueble KB (mm)	Conjuntos							
		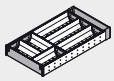		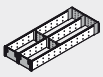	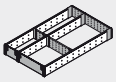	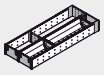	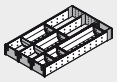	
	ZHI.xxxBI1	ZHI.xxxBI3	ZHI.xxxFI1	ZHI.xxxFI2	ZHI.xxxFI3	ZHI.xxxKI2	ZHI.xxxMI3	
275 - 349	1 x							
350 - 449			1 x					
450 - 599				1 x				
600 - 699					1 x			
700 - 899					1 x	1 x		
900 - 1199					1 x		1 x	
≥ 1200		1 x	1 x		1 x		1 x	

Mediante pedido, reemplazar xxx por los largos nominales NL - 63 deseados (NL 450 - 63 = **387**; NL 500 - 63 = **437**; NL 550 - 63 = **487**)!

Utensilios de cocina

Ancho cuerpo de mueble KB (mm)	Conjuntos							
	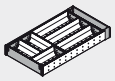	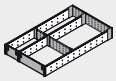	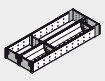	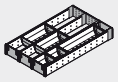				
	ZHI.xxxBI3	ZHI.xxxFI3	ZHI.xxxKI2	ZHI.xxxMI3				
600 - 699		1 x						
700 - 899		1 x	1 x					
900 - 1199		1 x		1 x				
≥ 1200	1 x	1 x		1 x				

Mediante pedido, reemplazar xxx por los largos nominales NL - 63 deseados (NL 450 - 63 = **387**; NL 500 - 63 = **437**; NL 550 - 63 = **487**)!

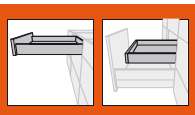

Aplicación en cajones

Información de pedido

Bandeja-cubertero

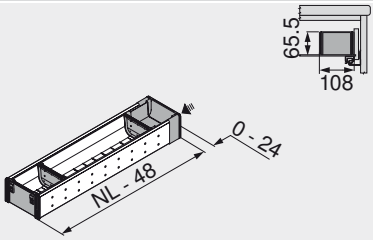

Foto simbólica, NL 500 mm

Largo nominal NL	Ref.
450 mm	ZHI.387BI1
500 mm	ZHI.437BI1
550 mm	ZHI.487BI1

Bandeja-cubertero

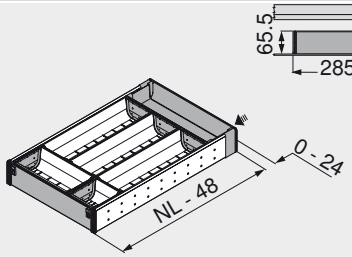

Foto simbólica, NL 500 mm

Largo nominal NL	Ref.
450 mm	ZHI.387BI3
500 mm	ZHI.437BI3
550 mm	ZHI.487BI3

Elemento de subdivisión

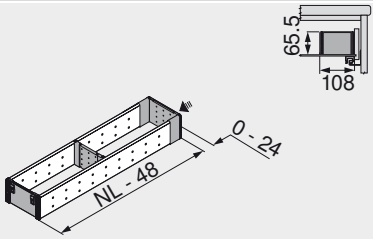

Foto simbólica, NL 500 mm

Largo nominal NL	Ref.
450 mm	ZHI.387FI1
500 mm	ZHI.437FI1
550 mm	ZHI.487FI1

Elemento de subdivisión

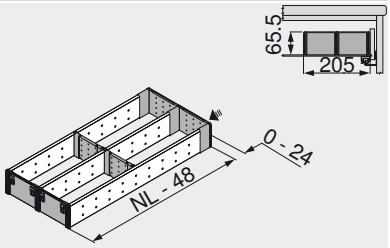

Foto simbólica, NL 500 mm

Largo nominal NL	Ref.
450 mm	ZHI.387FI2
500 mm	ZHI.437FI2
550 mm	ZHI.487FI2

Elemento de subdivisión

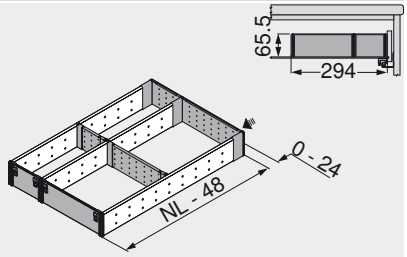

Foto simbólica, NL 500 mm

Largo nominal NL	Ref.
450 mm	ZHI.387FI3
500 mm	ZHI.437FI3
550 mm	ZHI.487FI3

Bandeja-cubertero y subdivisión

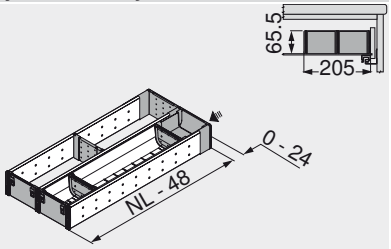

Foto simbólica, NL 500 mm

Largo nominal NL	Ref.
450 mm	ZHI.387KI2
500 mm	ZHI.437KI2
550 mm	ZHI.487KI2

Bandeja-cubertero y subdivisión

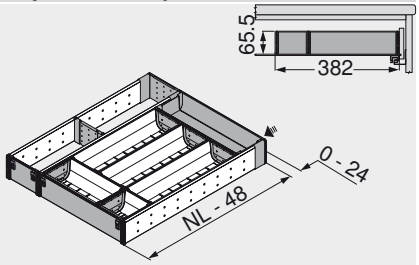

Foto simbólica, NL 500 mm

Largo nominal NL	Ref.
450 mm	ZHI.387KI4
500 mm	ZHI.437KI4
550 mm	ZHI.487KI4

Bandeja-cubertero y subdivisión

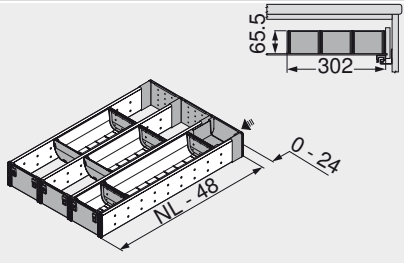

Foto simbólica, NL 500 mm

Largo nominal NL	Ref.
450 mm	ZHI.387MI3
500 mm	ZHI.437MI3
550 mm	ZHI.487MI3

Bandeja-cubertero y subdivisión

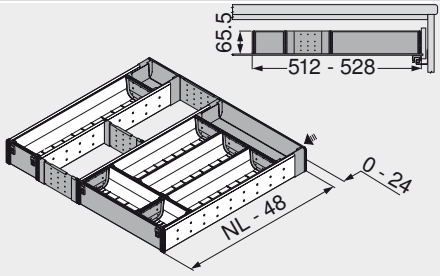

Foto simbólica, NL 500 mm

Largo nominal NL	Ref.
450 mm	ZHI.387TI5
500 mm	ZHI.437TI5
550 mm	ZHI.487TI5

Aplicación en cajones

Información de pedido

a Accesorios

Cortador de papel aluminio y papel film

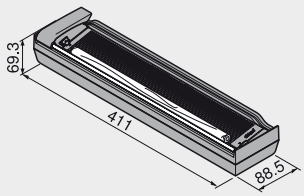

	Ref.
RAL 7037 gris polvo	ZSZ.01F0
Incluyendo el papel film	
Apto para largo nominal NL 500 y 550 mm	

Cortador de papel aluminio

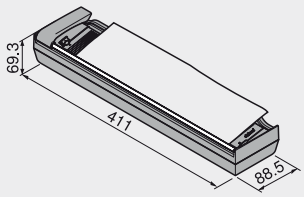

	Ref.
RAL 7037 gris polvo	ZSZ.02F0
Incluyendo el papel aluminio	
Apto para largo nominal NL 500 y 550 mm	

Portacuchillos

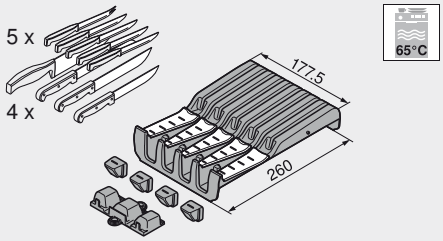

	Ref.
RAL 7037 gris polvo	ZSZ.02M0

Planificación

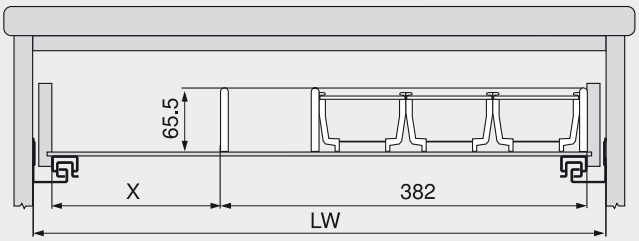

Para otros elementos:
P.ej. cuchillero de madera

Ejemplo:
Ancho cuerpo de mueble 600 mm
Bandeja de cubiertos con división en compartimentos ZHI.437KI4

X = ancho interior cuerpo de mueble LW - 382 mm - 42 mm

Indicaciones para los laterales

Visión general – ORGA-LINE para TANDEM 605
Recomendaciones de pedido 608
Accesorios 612
Montaje, desmontaje y ajuste 614
Para más información técnica 804



Cortador de papel aluminio y papel film

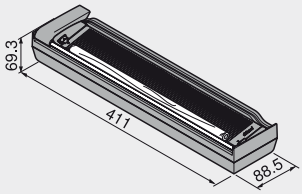

- Cortador de papel sólo para papel film
- Incluyendo el papel
- Soporte del rollo de papel para extraerlo sin formar arrugas
- El papel se guarda ordenadamente
- Se extrae mediante una fijación flexible al suelo
- Material: plástico, acero, aluminio

	Ref.
RAL 7037 gris polvo	ZSZ.01F0
Apto para largo nominal NL 500 y 550 mm	

Cortador de papel aluminio

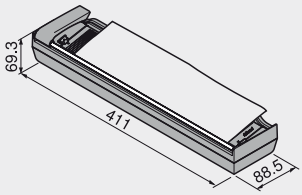

- Cortador de papel sólo para papel aluminio
- Incluyendo el papel
- El papel se guarda ordenadamente
- Se extrae mediante una fijación flexible al suelo
- Material: plástico, acero

	Ref.
RAL 7037 gris polvo	ZSZ.02F0
Apto para largo nominal NL 500 y 550 mm	

Portacuchillos

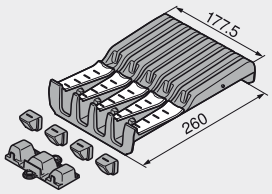

- Portacuchillos
- Para 4 cuchillos grandes y 5 pequeños
- Incluye base para el mango
- Seguro antideslizamiento mediante fijación en el suelo
- Apto para el lavavajillas hasta +65°C
- Material: plástico/acero inoxidable

	Ref.
RAL 7037 gris polvo	ZSZ.02M0

Cubetas inox

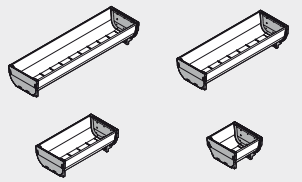

- Cubeta
- Apto para el lavavajillas hasta +65°C
- Material: plástico/acero inoxidable

	Ref.
88 x 88 mm	ZSI.010SI
88 x 176 mm	ZSI.020SI
88 x 264 mm	ZSI.030SI
88 x 352 mm	ZSI.040SI

Separadores transversales flexibles

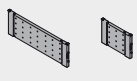

- Separador transversal flexible
- Material: plástico

	Ref.
88 mm	ZSI.010Q
176 mm	ZSI.020Q

Juego de accesorios de cocina



Juego de accesorios de cocina, que consta de:
- 1 x cortador de papel para papel film
- 1 x cortador de papel para papel aluminio
- 1 x soporte para cuchillos
- 2 soportes para platos
- 2 x especieros para un ancho de cuerpo KB de 300 mm

	Ref.
Juego de accesorios de cocina	ZOU.30U1I



Aplicación en cajones

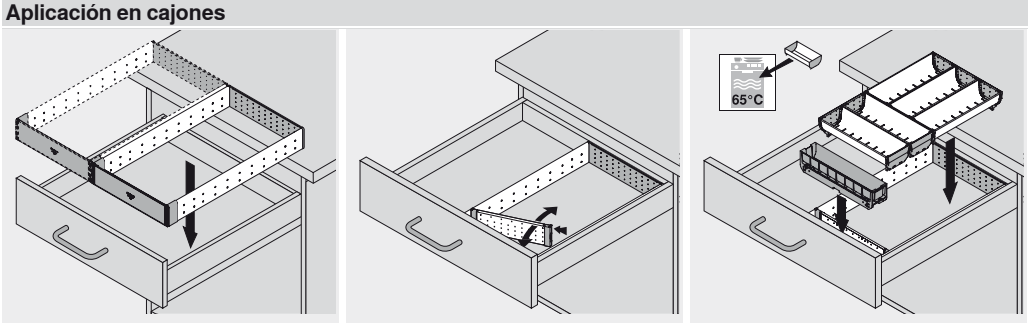

Aplicación en cajones

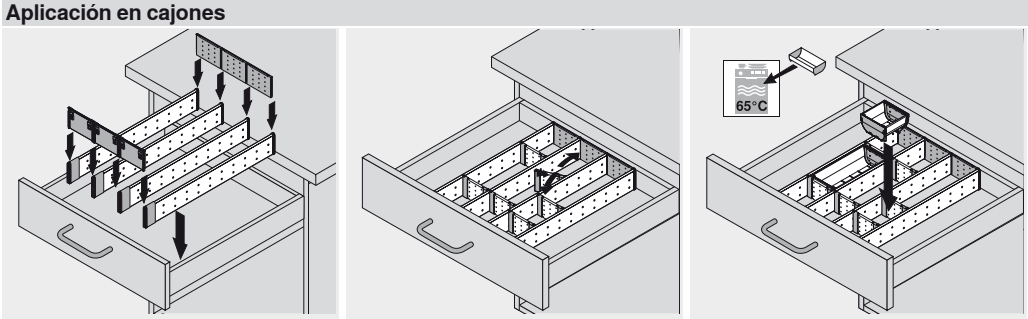

Cortador de papel – ZSZ.0xF0 con divisiones internas

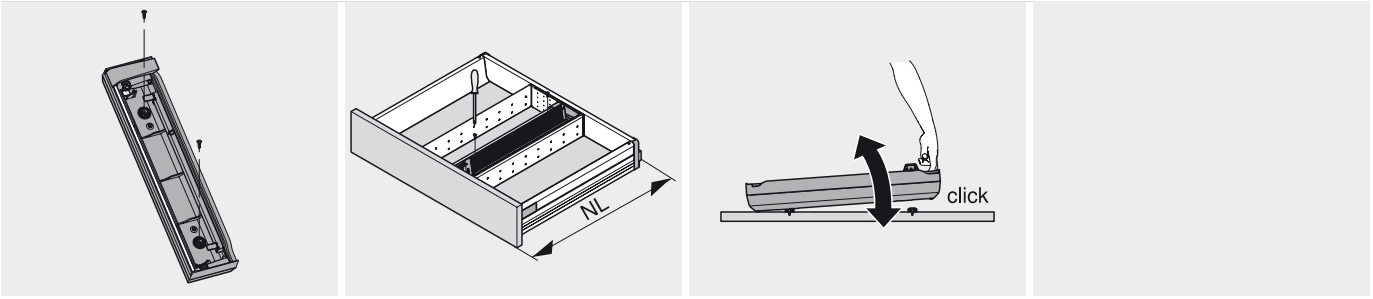

Montaje

Cortador de papel – ZSZ.0xF0 sin divisiones internas

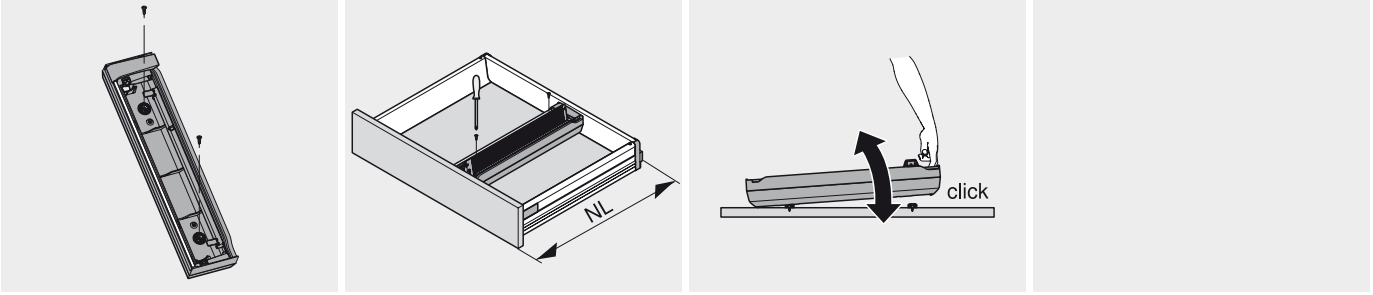

Montaje

Portacuchillos – ZSZ.02M0 con división en compartimentos

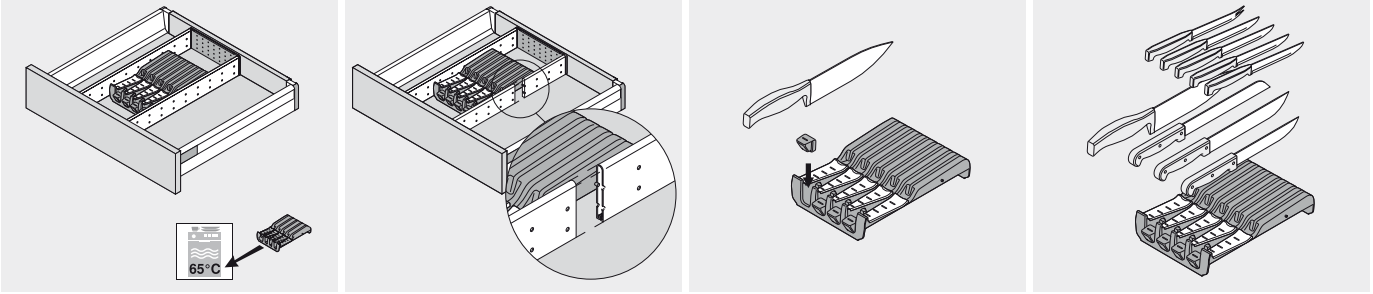

Montaje

Portacuchillos – ZSZ.02M0 sin división en compartimentos

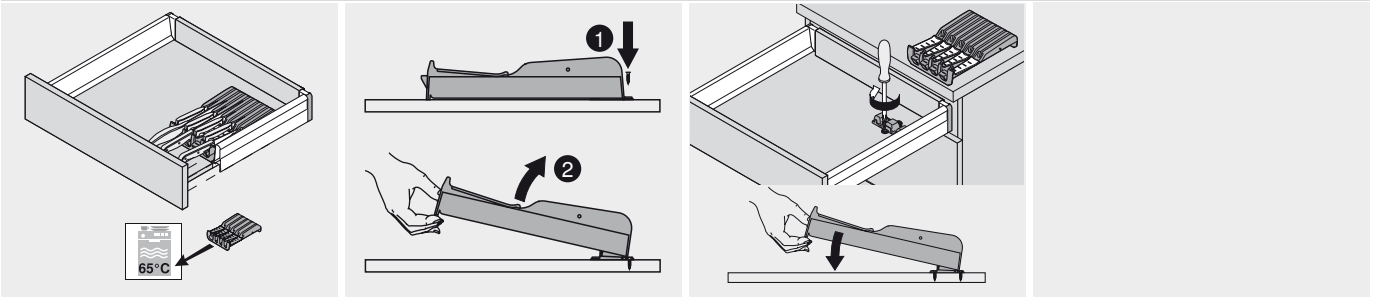

Montaje



Aplicación en caceroleros



- Sistema flexible de subdivisiones ORGA-LINE
- Con divisor lateral ORGA-LINE
- Con separador transversal para cortar a medida
- Se monta sin herramientas
- Para cacerolero frontal TANDEM, elemento base, módulo extraíble más profundo
- Para largos nominales de 450 a 650 mm
- Recomendaciones: ancho cuerpo de mueble de 300 a 1200 mm

Elementos de base

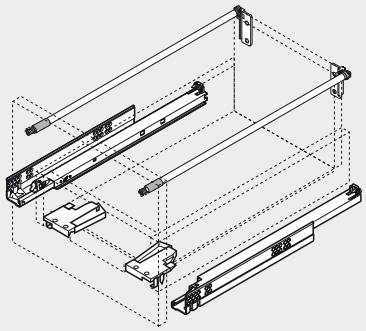

Aplicaciones

Despensa



Provisiones

Almacenar



Platos

Almacenar



Envases de plástico

Preparación



Provisiones abiertas

Preparación

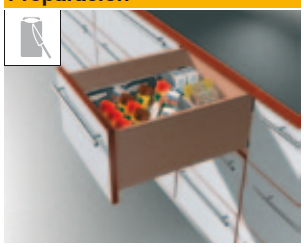

Especias

Preparación



Botellas

Indicaciones para los laterales

Elementos de base		
560/566H	580	578
Visión general – ORGA-LINE para TANDEM		605
Recomendaciones de pedido		618
Información de pedido		619
Accesorios		620
Montaje, desmontaje y ajuste		622
Para más información técnica		804

Recomendaciones de pedido

Provisiones

Largo nominal NL (mm)	Ancho cuerpo de mueble KB (mm)	Componentes importantes Z40H1077A	Z40H000A	Z43H100X				
450	300 - 449	1 x	2 x					
450	450 - 799	1 x	2 x	2 x				
450	800 - 1200	1 x	2 x	3 x				
500, 550	300 - 449	2 x	4 x					
500, 550	450 - 799	2 x	4 x	3 x				
500, 550	800 - 1200	2 x	4 x	6 x				

Aplicación en caceroleros

Recomendaciones de pedido

Platos

Largo nominal NL (mm)	Ancho cuerpo de mueble KB (mm)	Componentes importantes 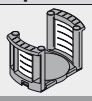 ZTH.0350						
450, 500, 550	de 400	2 x						
450, 500, 550	de 800	4 x						
450, 500, 550	de 1000	6 x						

Envases de plástico

Largo nominal NL (mm)	Ancho cuerpo de mueble KB (mm)	Componentes importantes  Z40H1077A	 Z40H000A	 Z43H100X				
450, 500, 550	300 - 449	1 x	2 x					
450, 500, 550	450 - 799	1 x	2 x	2 x				
450, 500, 550	800 - 1200	1 x	2 x	3 x				

Provisiones abiertas

Largo nominal NL (mm)	Ancho cuerpo de mueble KB (mm)	Componentes importantes  Z40H1077A	 Z40H000A	 Z43H100X				
450	300 - 449	1 x	2 x					
450	450 - 799	1 x	2 x	2 x				
450	800 - 1200	1 x	2 x	3 x				
500, 550	300 - 449	2 x	4 x					
500, 550	450 - 799	2 x	4 x	3 x				
500, 550	800 - 1200	2 x	4 x	6 x				

Especias

Largo nominal NL (mm)	Ancho cuerpo de mueble KB (mm)	Componentes importantes 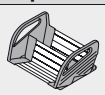 ZFZ.XXG0I	 Z40H1077A	 Z40H000A	 Z43H100X			
450, 500, 550	300	2 x	1 x	2 x				
450, 500, 550	400	2 x	1 x	2 x				
450, 500, 550	450	2 x	1 x	2 x	2 x			

Botellas

Largo nominal NL (mm)	Ancho cuerpo de mueble KB (mm)	Componentes importantes  Z40H1077A	 Z40H000A					
450	275 - 300	3 x	6 x					
500, 550	275 - 300	4 x	8 x					



Aplicación en caceroleros

Aplicaciones

Cocinar



Cacerolas/tapas/sartenes/cubertería de cocina

Cocinar



Ingredientes para hornear

Indicaciones para los laterales

Elementos de base		
560/566H	580	578
Visión general – ORGA-LINE para TANDEM		605
Recomendaciones de pedido		616
Información de pedido		619
Accesorios		620
Montaje, desmontaje y ajuste		622
Para más información técnica		804

Recomendaciones de pedido

Cacerolas/tapas/sartenes/cubertería de cocina

Largo nominal NL (mm)	Ancho cuerpo de mueble KB (mm)	Componentes importantes						
		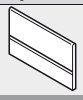 Z40H1077A	 Z40H000A	 Z43H100X				
450	600 - 799	1 x	2 x	2 x				
450	800 - 1200	1 x	2 x	3 x				
500, 550	600 - 799	2 x	4 x	3 x				
500, 550	800 - 1200	2 x	4 x	6 x				

Ingredientes para hornear

Largo nominal NL (mm)	Ancho cuerpo de mueble KB (mm)	Componentes importantes						
		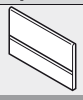 Z40H1077A	 Z40H000A	 Z43H100X				
450	300 - 449	1 x	2 x					
450	450 - 799	1 x	2 x	2 x				
450	800 - 1200	1 x	2 x	3 x				
500, 550	300 - 449	2 x	4 x					
500, 550	450 - 799	2 x	4 x	3 x				
500, 550	800 - 1200	2 x	4 x	6 x				

Aplicación en caceroleros

Información de pedido

Separador transversal para cortar a medida



Corte

Ancho int. d. cuerpo LW - 104 mm

Apto para anchos de cuerpo de mueble KB 1200 mm

P. cortar a medida, 1077 mm	Ref.
Aluminio	Z40H1077A
gris, niquelado	

Alojamiento de divisor transversal



Plástico	Ref.
RAL 7037 gris polvo	Z40H000A
Pedir 2 separadores transversales	

Separador longitudinal



Largo	gris Acero	Inox Acero inoxidable
100 mm	Z43H100S.01	Z43H100I.01

Indicaciones para los laterales	
Recomendaciones de pedido	616
Visión general – ORGA-LINE para TANDEM	605
Accesorios	620
Montaje, desmontaje y ajuste	622
Para más información técnica	804



Soportes para platos

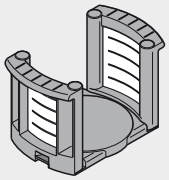

- Soportes para platos
- Se adapta a distintos tamaños de platos mediante el ajuste de los módulos
- Extraíble
- Material: plástico/acero inoxidable

	Ref.
RAL 7037 gris polvo	ZTH.0350
Diámetro de los platos	180 - 320 mm
Altura apilamiento de los platos	144 mm
Altura total	171 mm

Especiero

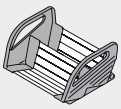

- Especiero
- Seguro antideslizamiento mediante fijación flexible en el suelo
- Extraíble
- Para especieros de todos los tamaños
- Material: plástico/acero inoxidable

Ancho cuerpo de mueble KB	Ancho	Ref.
300 mm	212 mm	ZFZ.30G0I
400 mm	312 mm	ZFZ.40G0I
450 mm	362 mm	ZFZ.45G0I
Acero inoxidable		

Juego de accesorios de cocina



Juego de accesorios de cocina, que consta de:
- 1 x cortador de papel para papel film
- 1 x cortador de papel para papel aluminio
- 1 x soporte para cuchillos
- 2 soportes para platos
- 2 x especieros para un ancho de cuerpo KB de 300 mm

	Ref.
Juego de accesorios de cocina	ZOU.30U1I

Guardacuerpo transversal para cortar a medida

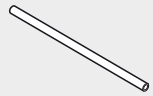

- Guardacuerpo transversal no ajustable para cortar a medida
- Material: aluminio

P. cortar a medida, 1094 mm	Ref.
gris, cromado	ZRG.1094U

Corte
Ancho int. d. cuerpo LW - 60 mm

Soporte de guardacuerpo transversal



- Soporte transversal para dos guardacuerpos transversales
- Unión del guardacuerpo con el soporte de guardacuerpo por inserción
- Fijación por inserción y atornillado
- Material: plástico

	Ref.
RAL 7037 gris polvo	ZRU.00Z0

Separador longitudinal



- División guardacuerpo
- Fijación mediante enchufe en el guardacuerpo
- Material: plástico

	Ref.
RAL 7037 gris polvo	ZRU.00F0

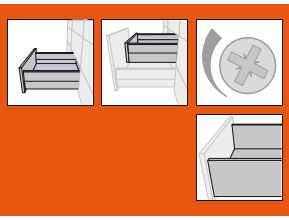

Provisiones/recip. de plástico/cacerolas/ingredientes de repostería

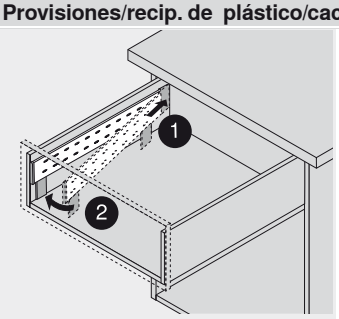



Soportes para platos – ZTH.0350

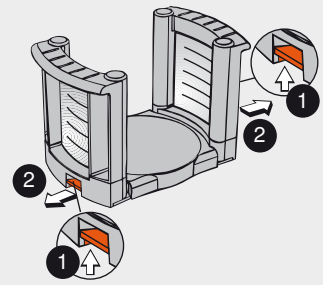

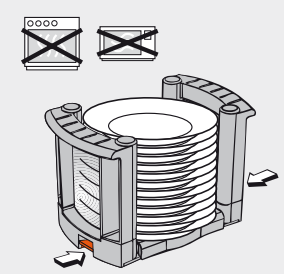

Especiero – ZFZ.xxG01

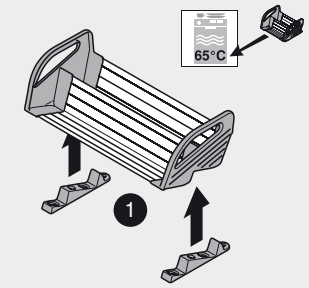

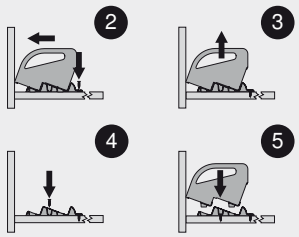

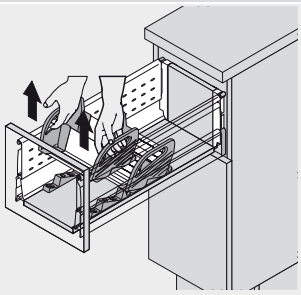

Mayor comodidad en la apertura para cada zona de su hogar



SERVO-DRIVE, el sistema eléctrico de apertura asistida, también está disponible para cajones y caceroleros de madera. De esta manera, sus clientes pueden disfrutar de una comodidad inigualable en todo el salón. BLUMOTION, el sistema de cierre suave y silencioso, completa la alta calidad del movimiento.

Basta una breve presión sobre el frente sin tirador o tirar suavemente del tirador para abrir automáticamente módulos extraíbles e incluso cajones pesados. No importa el lugar por el que se toque el frente para abrirlo. Tanto si los módulos extraíbles almacenan mucho o poco peso, si son anchos o estrechos, el sistema de apertura asistida proporciona un movimiento uniforme.

Así de fácil puede resultar la apertura



Basta presionar ligeramente los frentes y cajones para que éstos se abran como por arte de magia

Técnica de fácil integración y sólidas funciones



El equipo de accionamiento eléctrico se monta detrás del módulo extraíble



Cuando se utiliza SERVO-DRIVE no debe introducirse ningún cambio en el extensión



Los componentes más importantes de SERVO-DRIVE se instalan sin herramientas

SERVO-DRIVE para TANDEM


Foto simbólica

Cuerpo estándar 626
Mueble del fregadero 634
Dos cajones con frente continuo 640
Cuerpo de mueble con distintas profundidades de cajones 646
Cuerpo de mueble con cajón individual 654
Cuerpo de mueble con frentes interiores 660

Accesorios


Foto simbólica

Cable de sincronización 627
Soporte de cable 627

Montaje, desmontaje y ajuste


Foto simbólica

Construcción transversal horizontal 630
Construcción transversal vertical 633
Mueble del fregadero 638
Dos cajones con frente continuo 644
Cuerpo de mueble con distintas profundidades de cajones 652
Cuerpo de mueble con cajón individual 658
Cuerpo de mueble con frentes interiores 664
Montaje – transformador de Blum de 72 W 666
Cableado 667
Montaje y ajuste 669
Montaje – distanciador de amortiguación de Blum 669
Desmontaje 670

Infobox

Utilice el servicio gratuito de **DYNALOG limited** que se incluye en el DVD adjunto.

- DYNAPLAN – planificación del cuerpo a prueba de colisiones, incluyendo la selección de herrajes
- DYNACAT – catálogo electrónico de productos y exportación de datos CAD (dxf, dwg, igs, sat, x_t, jpg)
- DYNASHOP – función de cesta de la compra y pedidos



Pictogramas

- Artículo sólo a petición
- Información general
- Accesorios
- SERVO-DRIVE
- Mueble del fregadero
- Planificación
- Corte
- Elaboración
- Montaje, desmontaje y ajuste

Cuerpo estándar

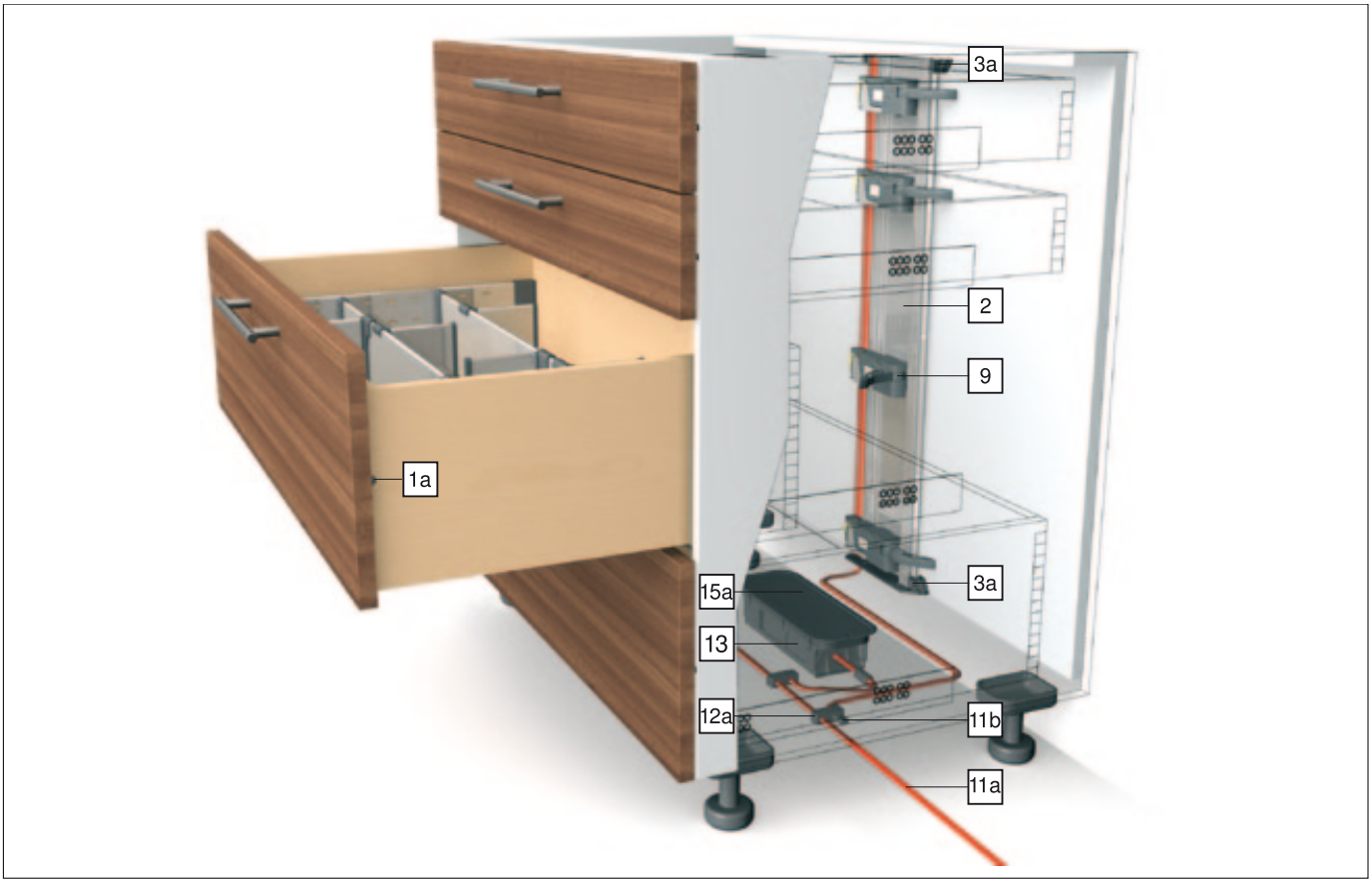

Información de pedido

1a	**Distanciador de amortiguación de Blum**	
	Ø 8 mm	993.0830.01
	Ø 5 mm	993.0530
	Hasta una altura del frente de 300 mm use 2 piezas	
	A partir de una altura del frente de 300 mm use 4 piezas	

1b	**Distanciador de amortiguación de Blum – cajón interior**	
	Ø 10 mm	993.2000
	Distanciador de amortiguación ajustable para cajones interiores y frentes internos	

2	**Perfil de soporte**	
	Aluminio	
	Largo 650 mm, con cable	Z10T650AA
	Largo 700 mm, con cable	Z10T700AA
	Largo 710 mm, con cable	☎ Z10T710AA
	Largo 750 mm, con cable	Z10T750AA
	Largo 800 mm, con cable	Z10T800AA
	P. cortar a medida, 1170 mm, sin cable	Z10T1170A

	Construcción transversal horizontal	
3a	**Fijación para perfil de soporte superior/inferior**	
	RAL 7037 gris polvo	Z10D01E0
	Plástico	

	Travesaño vertical – alternativa a 3a	
3b	**Fijación para perfil de soporte inferior/posterior**	
	RAL 7037 gris polvo	Z10D01EA
	Plástico	
	Incl. tapa para perfil de soporte	

9	**Equipo de accionamiento**	
	RAL 7037 gris polvo	Z10A3000.01

11	**El cable de distribución + protector del extremo del cable**	
	P. cortar a medida, 8 m	Z10K800AE
	Se puede utilizar como cable de distribución, cable para el perfil de soporte o cable de comunicación	
	Consta de:	
11a	Cable de distribución	1 x
11b	Protector de extremos de cable	5 x

12	**Empalme + protector de extremos de cable**	
	negro	Z10V100E
	Consta de:	
12a	Empalme	1 x
11b	Protector de extremos de cable	2 x

Cuerpo estándar

Información de pedido

13 Equipo de alimentación de Blum

72 W

Incluye instrucciones de uso y montaje



Idioma	Ref.
DE, EN, FR, IT, NL	Z10NE020A
DA, EN, FI, NO, SV	Z10NE020B
EN, EL, HR, SR, SL, TR	Z10NE020C
EN, FR, IT, ES, PT	Z10NE020D
PL, SK, CS, HU	Z10NE020E
BG, ET, LV, LT, RO, RU	Z10NE020F
EN (US, CA), FR, ES	Z10NE020G
ZH, EN	Z10NE020H

Definiciones lingüísticas conforme a la norma ISO-639

14 Cable de alimentación eléctrico



Países	
Europa	Z10M200E
CH	Z10M200C
US, CA	Z10M200U
JP	Z10M200J
BR	Z10M200S
BR	Z10M200S.01
UK	Z10M200B
DK	Z10M200D
IL	Z10M200I
AU	Z10M200K
CN	Z10M200N
AR	Z10M200A
IN	Z10M200H
CL	Z10M200L
TW	Z10M200T
ZA	Z10M200Z
Europa, sin enchufe	Z10M200E.OS
US, CA, sin enchufe	Z10M200U.OS

Montaje sobre el fondo

15a Sujeción del transformador



RAL 7037 gris polvo	Z10NG000
Con tapa	
Para transformador de Blum de 72 W	

Montaje en la pared – alternativa a 15a

15b Sujeción del transformador



gris claro	Z10NG120
Para transformador de Blum de 72 W	

a Accesorios

17 Cable de sincronización



Largo	
160 cm	Z10K160S
120 cm	Z10K120S
50 cm	Z10K050S
8 cm	Z10K008S
Dos equipos de accionamiento que funcionan simultáneamente deben estar vinculados mediante el cable de sincronización	

18 Soporte de cable



blanco	Z10K0009
Por ejemplo, para fijar el cable de distribución	

Indicaciones para los laterales

Visión general – SERVO-DRIVE para TANDEM	625	Montaje – travesaño horizontal	630
		Montaje – travesaño vertical	633
Visión general – TANDEM – elementos básicos	571	Montaje – transformador de Blum de 72 W	666
		Cableado	667
Visión general – TIP-ON para TANDEM	673	Ajuste	669
		Montaje – distanciador de amortiguación de Blum	669
Visión general – ORGA-LINE para TANDEM	605	Desmontaje	670
		Visión general – ayudas de montaje	705
Planificación – travesaño horizontal	628	Para más información técnica	804
Planificación – travesaño vertical	631		

i Infobox

Recomendamos la planificación del cuerpo a prueba de colisiones con DYNAPLAN que se incluye gratuitamente en el DVD DYNALOG limited.

Cuerpo estándar

Planificación – travesaño horizontal

Cotas cuerpo de mueble

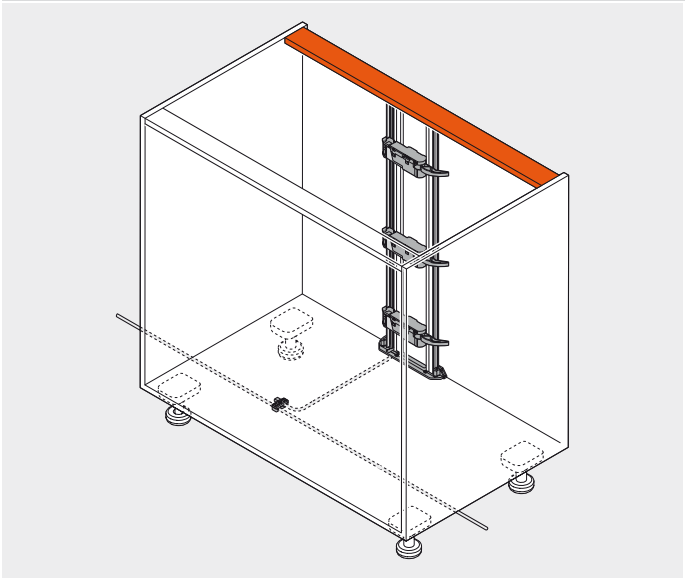

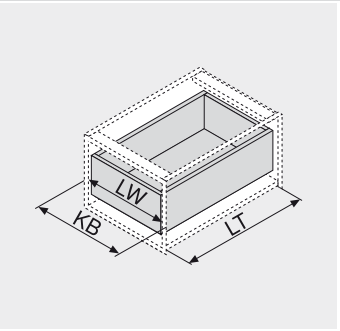

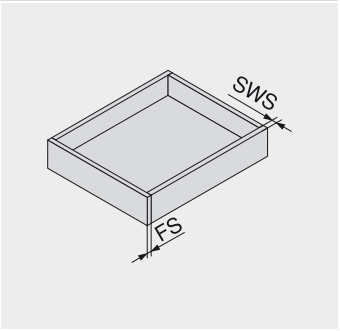

KB	Ancho de cuerpo de mueble	SWS	Espesor del lateral
LW	Ancho interior cuerpo de mueble	FS	Espesor del frente
LT	Profundidad interior cuerpo de mueble		
NL	Largo nominal		

Cotas de taladrado fondo/soporte transversal

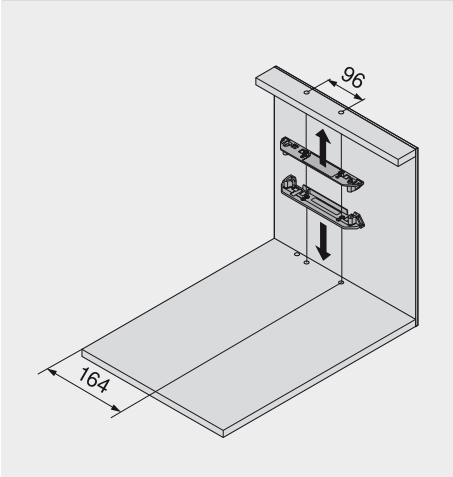

Ancho interior cuerpo de mueble LW de 225 - 245 mm

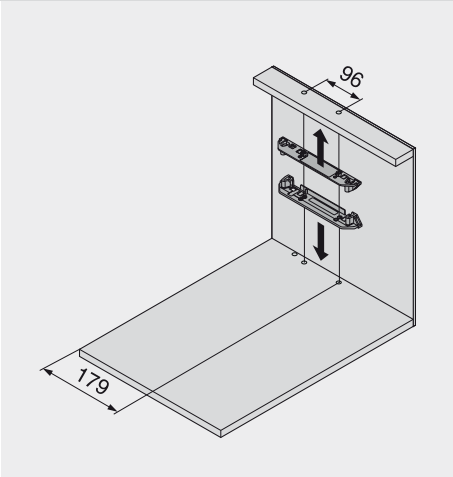

Ancho interior cuerpo de mueble LW de 246 - 340 mm

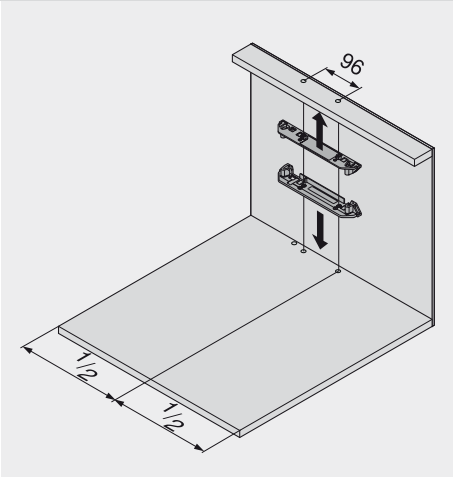

Ancho interior cuerpo de mueble LW > 340 mm

Cuerpo de mueble con frente solapado

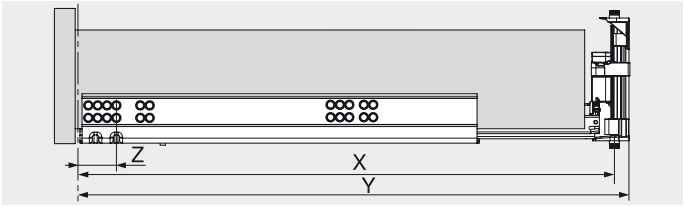

X Posición de taladrado
Y Requerimiento mínimo de espacio
Z Distancia del canto frontal del cuerpo hasta el taladro

X NL + 16 mm
Y min. LT = NL + 30 mm
Z 37 mm

Cajón interior

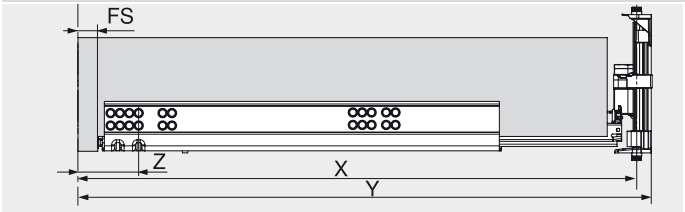

X NL + Z - 21 mm
Y min. LT = FS + NL + 33 mm
Z FS + 39.5 mm

Cuerpo estándar

Planificación – travesaño horizontal

Esquema de taladrado para el fondo

Cableado inferior

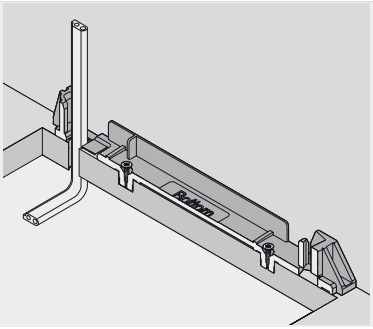

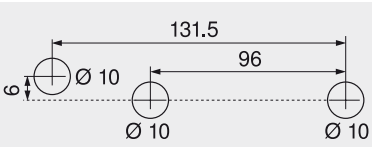

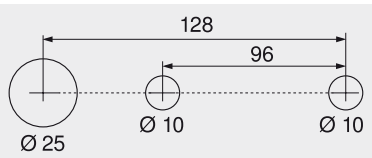

Esquema de taladrado alternativo para PRO-CENTER y MINIPRESS

Cableado posterior

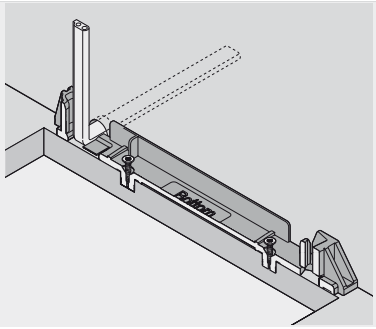

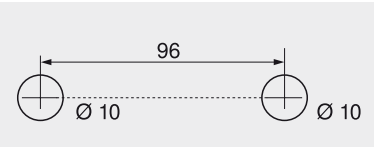

Trabajo del frente – posición del distanciador de amortiguación de Blum

Cuerpo de mueble con frente solapado

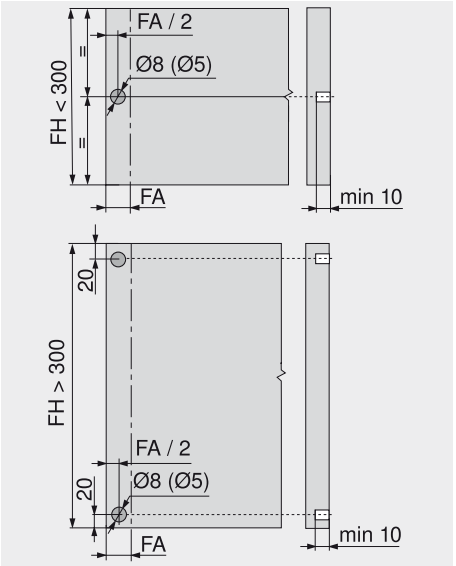

El distanciador de amortiguación garantiza una distancia de reacción necesaria de 2 mm

FA Recubrimiento del frente
FH Altura del frente

Indicaciones para los laterales

Montaje – travesaño horizontal	630	Cableado	667
Montaje – transformador de Blum de 72 W	666	Montaje – distanciador de amortiguación de Blum	669

Corte del perfil de soporte

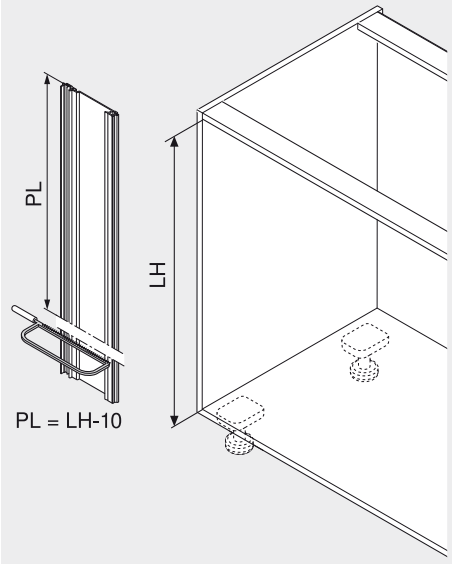

LH Altura interior de cuerpo de mueble
PL Largo del perfil de soporte

Posición – equipo de accionamiento

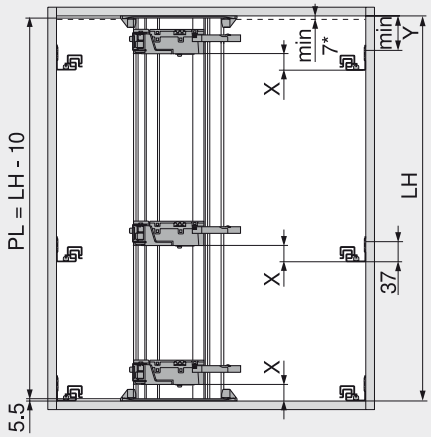

* Distancia del cajón hasta el sobre superior

Ancho int. d. cuerpo LW	X (mm)	Y (mm)
≤ 420 mm	50	71
> 420 mm	35	68

Cajón interior

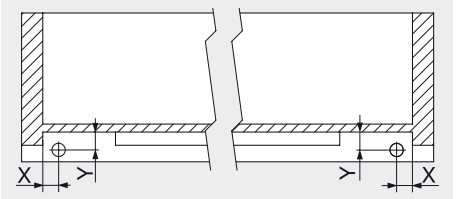

Sistema de guía	X (mm)	Y (mm)
56XH	16.5 ± 1	18.5 ± 0.5
55XH	12.0 ± 1	13.5 ± 0.5

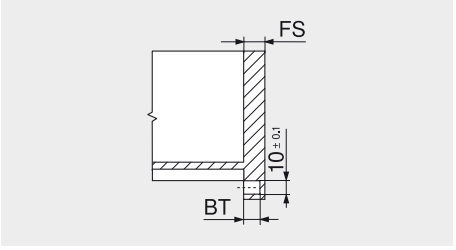

Espesor del frente FS	Profund. d. taladrado BT	Ajuste
13.0 mm	10.0 mm	+1.75/-0.25
a partir de 14.5 mm	11.5 mm	±1.75

Los taladros frontales deben realizarse antes de montar el cajón

Cuerpo estándar

Cable del perfil de soporte

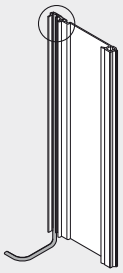

Equipamiento del perfil de soporte

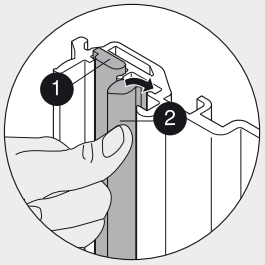

1 Cable del perfil de soporte
2 Cable de comunicación



Perfil de soporte con ambos cables

Equipo de accionamiento

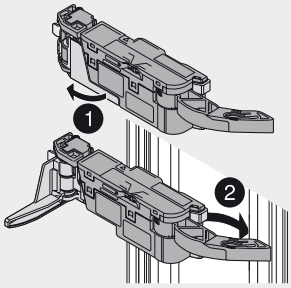

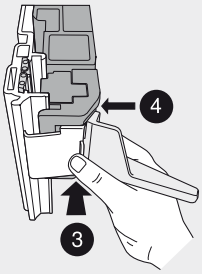

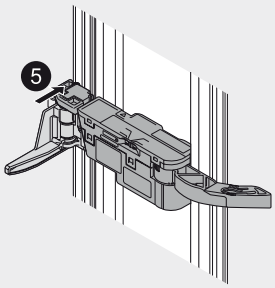

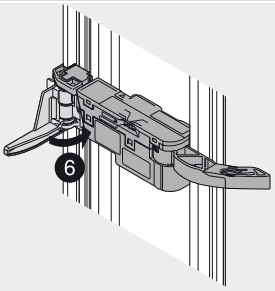

Montaje

Perfil de soporte

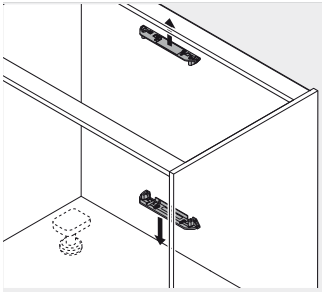

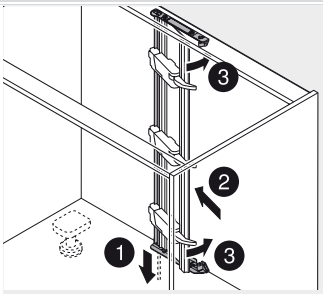

Montaje

Cuerpo estándar

Planificación – travesaño vertical

Cotas cuerpo de mueble

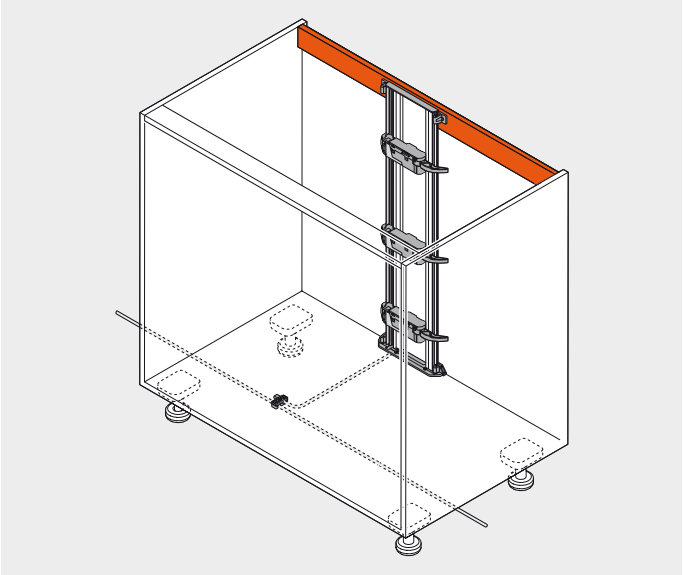

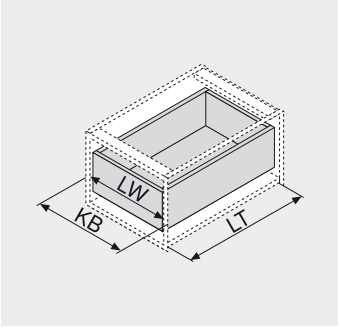

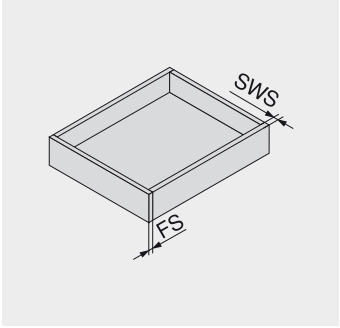

KB	Ancho de cuerpo de mueble
LW	Ancho interior cuerpo de mueble
LT	Profundidad interior cuerpo de mueble
NL	Largo nominal

SWS	Espesor del lateral
FS	Espesor del frente

Cotas de taladrado fondo/soporte transversal

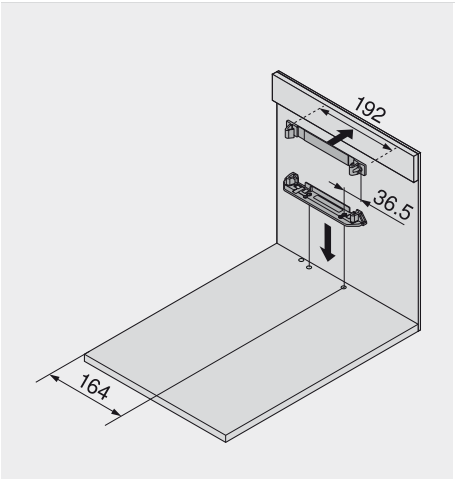

Ancho interior cuerpo de mueble LW de 225 - 245 mm

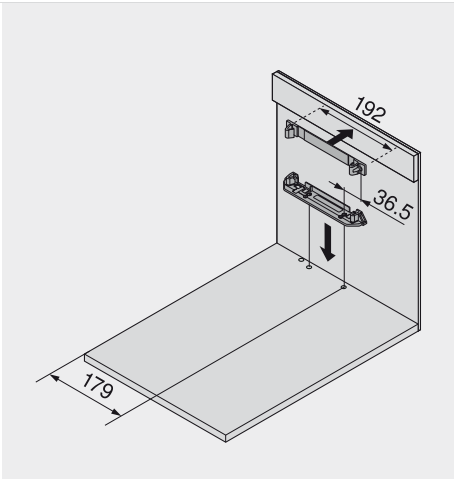

Ancho interior cuerpo de mueble LW de 246 - 340 mm

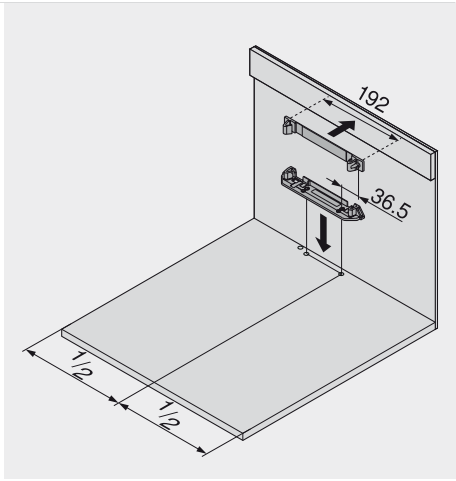

Ancho interior cuerpo de mueble LW > 340 mm

Cuerpo de mueble con frente solapado

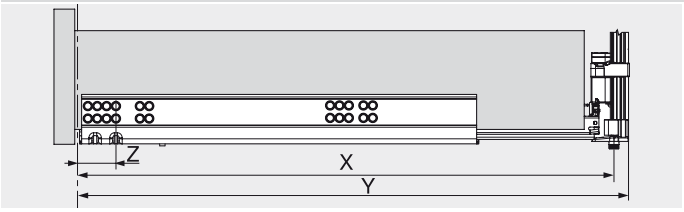

X Posición de taladrado
Y Requerimiento mínimo de espacio
Z Distancia del canto frontal del cuerpo hasta el taladro

X NL + 16 mm
Y LT = NL + 31 mm
Z 37 mm

Cajón interior

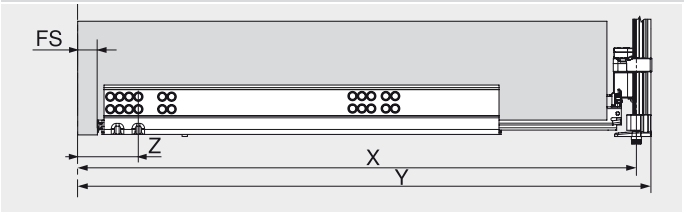

X NL + Z - 21 mm
Y LT = FS + NL + 33.5 mm
Z FS + 39.5 mm



Cuerpo estándar

Planificación – travesaño vertical

Esquema de taladrado para el fondo

Cableado inferior

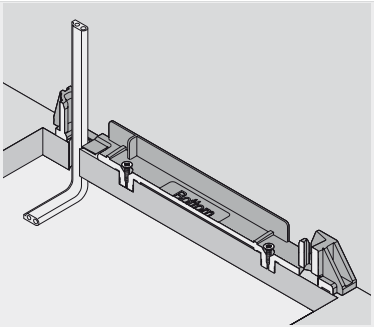

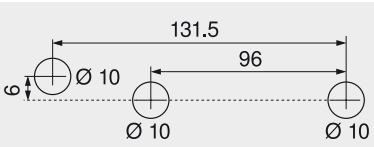

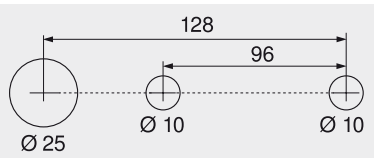

Cableado posterior

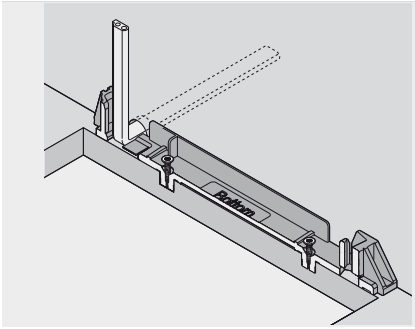

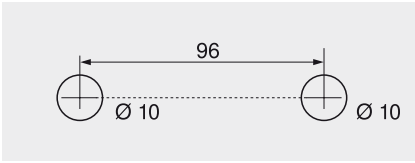

Esquema de taladrado alternativo para PRO-CENTER y MINIPRESS

Trabajo del frente – posición del distanciador de amortiguación de Blum

Cuerpo de mueble con frente solapado

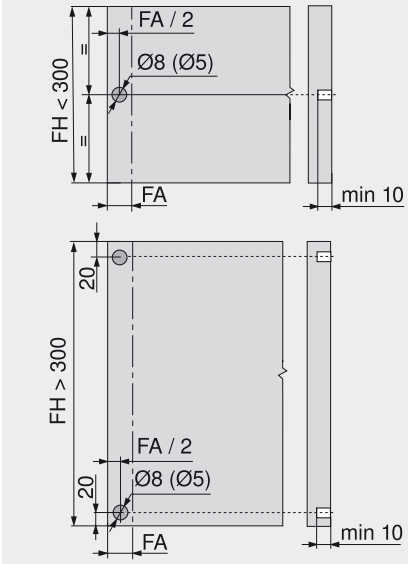

El distanciador de amortiguación garantiza una distancia de reacción necesaria de 2 mm

FA Recubrimiento del frente

FH Altura del frente

Indicaciones para los laterales

Montaje – travesaño vertical	633	Cableado	667
Montaje – transformador de Blum de 72 W	666	Montaje – distanciador de amortiguación de Blum	669

Corte del perfil de soporte

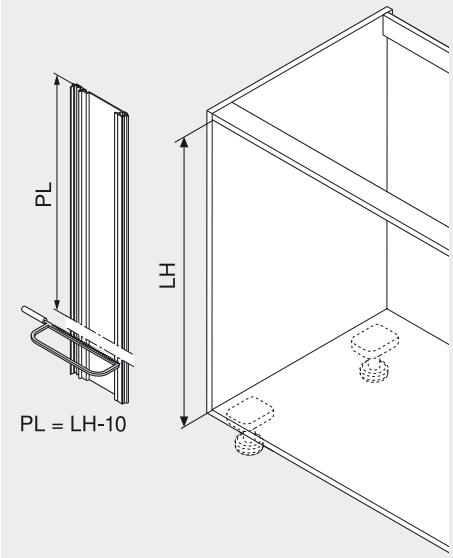

LH Altura interior de cuerpo de mueble

PL Largo del perfil de soporte

Posición – equipo de accionamiento

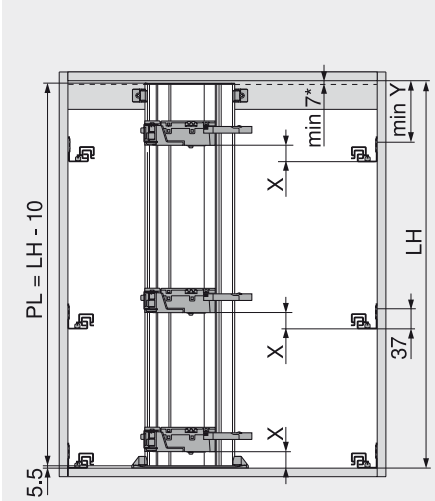

* Distancia del cajón hasta el sobre superior

Ancho int. d. cuerpo LW	X (mm)	Y (mm)
< 420 mm	50	91
> 420 mm	35	76

Cajón interior

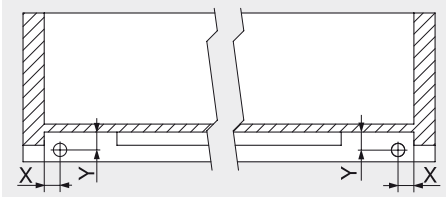

Sistema de guía	X (mm)	Y (mm)
56XH	16.5 ± 1	18.5 ± 0.5
55XH	12.0 ± 1	13.5 ± 0.5

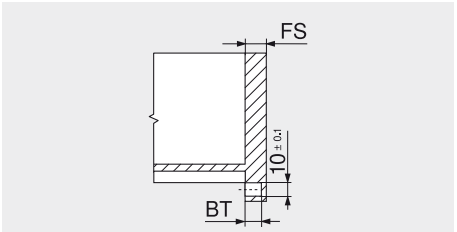

Espesor del frente FS	Profund. d. taladrado BT	Ajuste
13.0 mm	10.0 mm	+1.75/-0.25
a partir de 14.5 mm	11.5 mm	±1.75

Los taladros frontales deben realizarse antes de montar el cajón

Cuerpo estándar

Cable del perfil de soporte

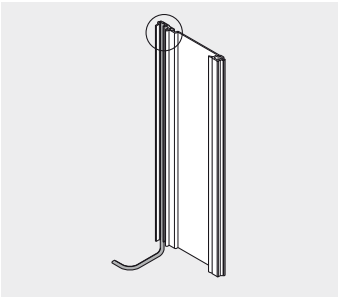

Equipamiento del perfil de soporte

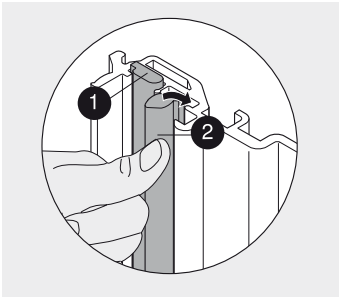

1 Cable del perfil de soporte
2 Cable de comunicación

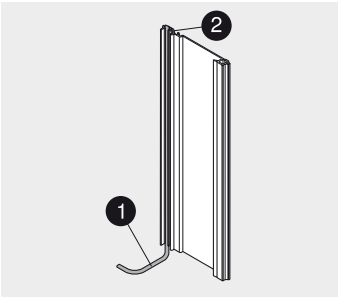

Perfil de soporte con ambos cables

Equipo de accionamiento

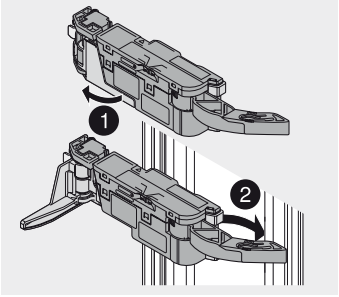

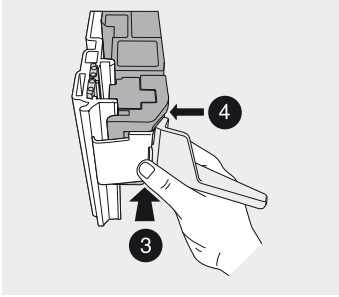

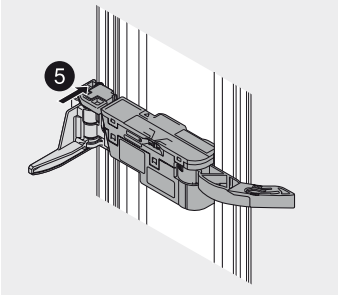

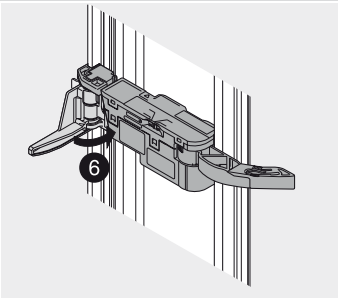

Montaje

Perfil de soporte

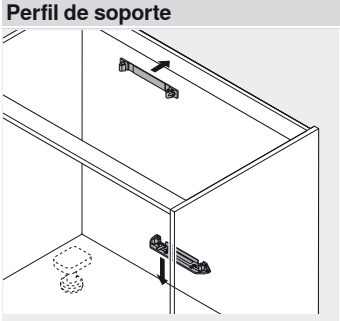

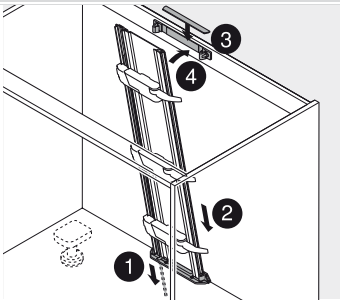

Montaje

Mueble del fregadero

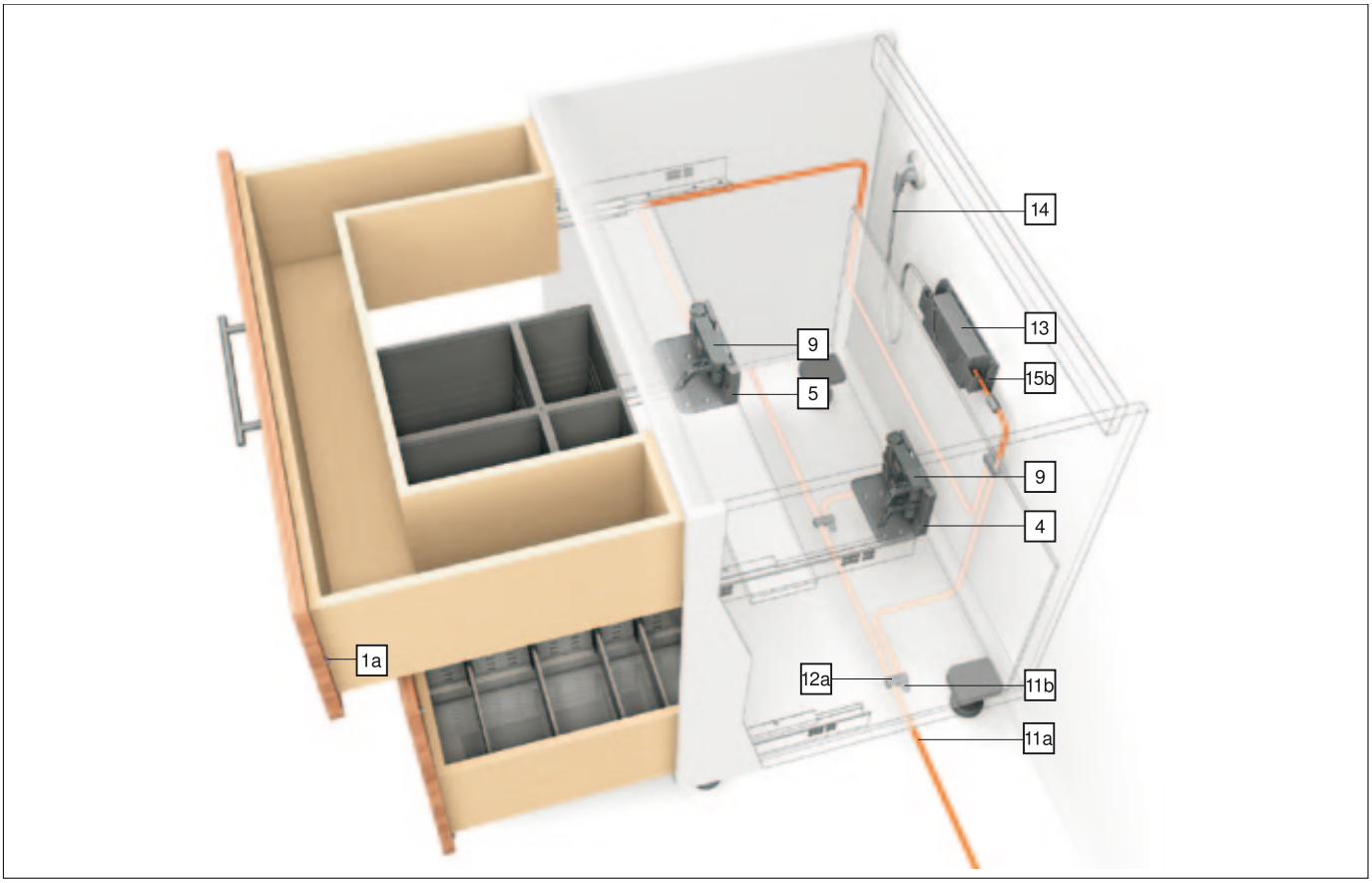

Información de pedido

1a	**Distanciador de amortiguación de Blum**	
	Ø 8 mm	993.0830.01
	Ø 5 mm	993.0530
	Hasta una altura del frente de 300 mm use 2 piezas	
	A partir de una altura del frente de 300 mm use 4 piezas	

4	**Soporte de fijación, doble**	
	RAL 7037 gris polvo/cincado	Z10D7201
	Plástico	

5	**Soporte de fijación, individual**	
	RAL 7037 gris polvo/cincado	Z10D7101
	Plástico	

9	**Equipo de accionamiento**	
	RAL 7037 gris polvo	Z10A3000.01

11	**El cable de distribución + protector del extremo del cable**	
	P. cortar a medida, 8 m	Z10K800AE
	Se puede utilizar como cable de distribución, cable para el perfil de soporte o cable de comunicación	
	Consta de:	
11a	Cable de distribución	1 x
11b	Protector de extremos de cable	5 x

12	**Empalme + protector de extremos de cable**	
	negro	Z10V100E
	Consta de:	
12a	Empalme	1 x
11b	Protector de extremos de cable	2 x

Mueble del fregadero

Información de pedido

13 Equipo de alimentación de Blum

72 W

Incluye instrucciones de uso y montaje



Idioma	Ref.
DE, EN, FR, IT, NL	Z10NE020A
DA, EN, FI, NO, SV	Z10NE020B
EN, EL, HR, SR, SL, TR	Z10NE020C
EN, FR, IT, ES, PT	Z10NE020D
PL, SK, CS, HU	Z10NE020E
BG, ET, LV, LT, RO, RU	Z10NE020F
EN (US, CA), FR, ES	Z10NE020G
ZH, EN	Z10NE020H

Definiciones lingüísticas conforme a la norma ISO-639

14 Cable de alimentación eléctrico



Países	
Europa	Z10M200E
CH	Z10M200C
US, CA	Z10M200U
JP	Z10M200J
BR	Z10M200S
BR	Z10M200S.01
UK	Z10M200B
DK	Z10M200D
IL	Z10M200I
AU	Z10M200K
CN	Z10M200N
AR	Z10M200A
IN	Z10M200H
CL	Z10M200L
TW	Z10M200T
ZA	Z10M200Z
Europa, sin enchufe	Z10M200E.OS
US, CA, sin enchufe	Z10M200U.OS

Montaje sobre el fondo

15a Sujeción del transformador



RAL 7037 gris polvo	Z10NG000
Con tapa	
Para transformador de Blum de 72 W	

Montaje en la pared – alternativa a 15a

15b Sujeción del transformador



gris claro	Z10NG120
Para transformador de Blum de 72 W	

a Accesorios

18 Soporte de cable



blanco	Z10K0009
Por ejemplo, para fijar el cable de distribución	

Indicaciones para los laterales

Visión general – SERVO-DRIVE para TANDEM	625	Montaje – transformador de Blum de 72 W	666
		Cableado	667
Visión general – TANDEM – elementos básicos	571	Ajuste	669
		Montaje – distanciador de amortiguación de Blum	669
Visión general – TIP-ON para TANDEM	673	Desmontaje	670
		Visión general – ayudas de montaje	705
Visión general – ORGA-LINE para TANDEM	605	Para más información técnica	804
Planificación	636		
Montaje	638		

i Infobox

Recomendamos la planificación del cuerpo a prueba de colisiones con DYNAPLAN que se incluye gratuitamente en el DVD DYNALOG limited.

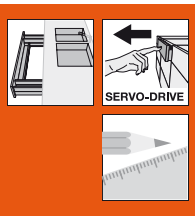

Mueble del fregadero

Planificación

Cotas cuerpo de mueble

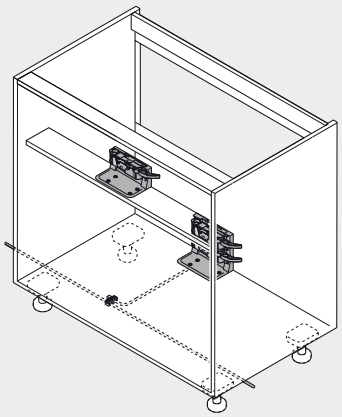

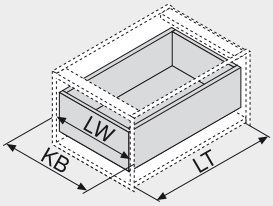

KB Ancho de cuerpo de mueble
LW Ancho interior cuerpo de mueble
LT Profundidad interior cuerpo de mueble
NL Largo nominal

Cotas de taladrado del fondo

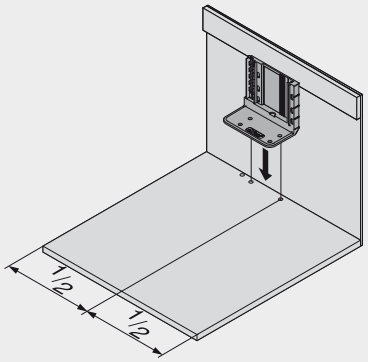

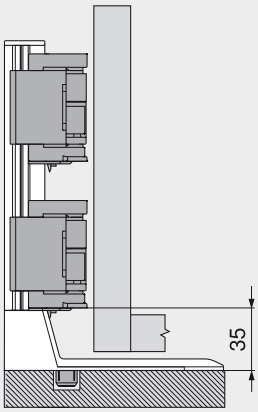

Ancho cuerpo de mueble KB desde 900 mm

Cuerpo de mueble con frente solapado

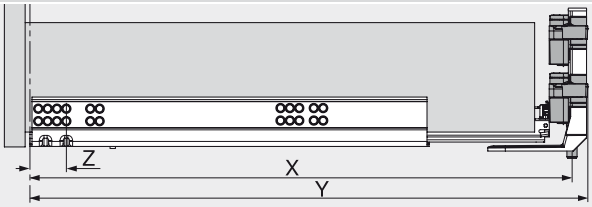

X Posición de taladrado
Y Requerimiento mínimo de espacio
Z Distancia del canto frontal del cuerpo hasta el taladro

X NL + 16 mm
Y min. LT = NL + 30 mm
Z 37 mm

Mueble del fregadero

Planificación

Esquema de taladrado para el fondo

Cableado inferior

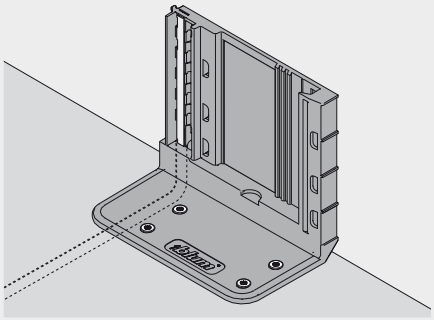

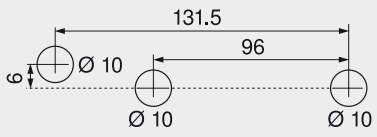

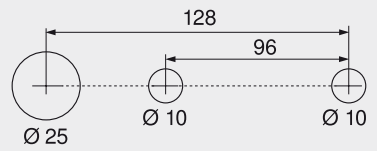

Esquema de taladrado alternativo para PRO-CENTER y MINIPRESS

Trabajo del frente – posición del distanciador de amortiguación de Blum

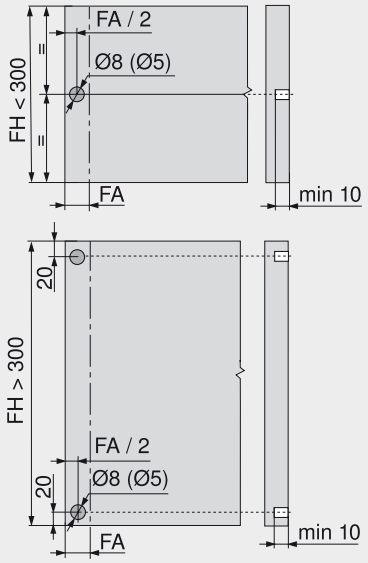

El distanciador de amortiguación garantiza una distancia de reacción necesaria de 2 mm

FA Recubrimiento del frente

FH Altura del frente

Indicaciones para los laterales

Montaje	638	Cableado	667
Montaje – transformador de Blum de 72 W	666	Montaje – distanciador de amortiguación de Blum	669

Travesaño diagonal – soporte de fijación individual

Posición

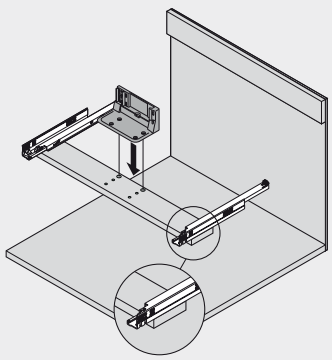

Ancho cuerpo de mueble KB desde 900 mm

Esquema de taladrado – vista desde arriba

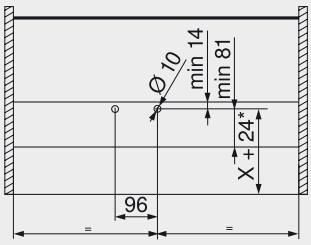

Profundidad de taladrado de 8 mm

* Medido desde el canto frontal del cuerpo de mueble

Posición del taladrado en el cuerpo del mueble

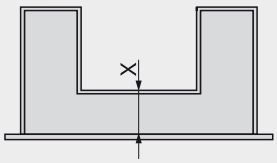

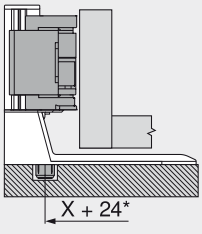

* Medido desde el canto frontal de cuerpo de mueble



Mueble del fregadero

Soporte de fijación, doble

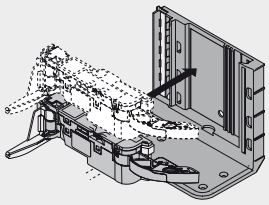

De forma opcional, se puede montar un segundo equipo de accionamiento

Soporte de fijación, individual

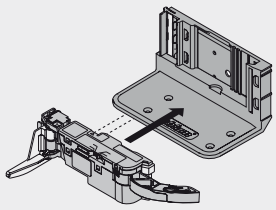

Equipo de accionamiento

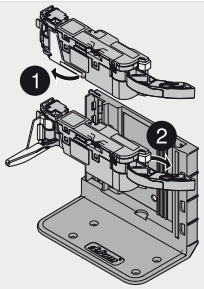

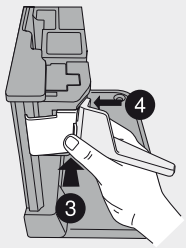

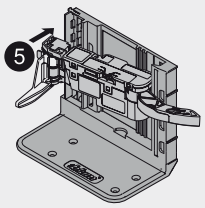

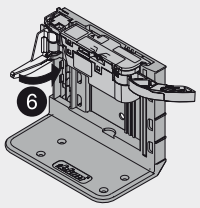

Montaje

Dos cajones con frente continuo

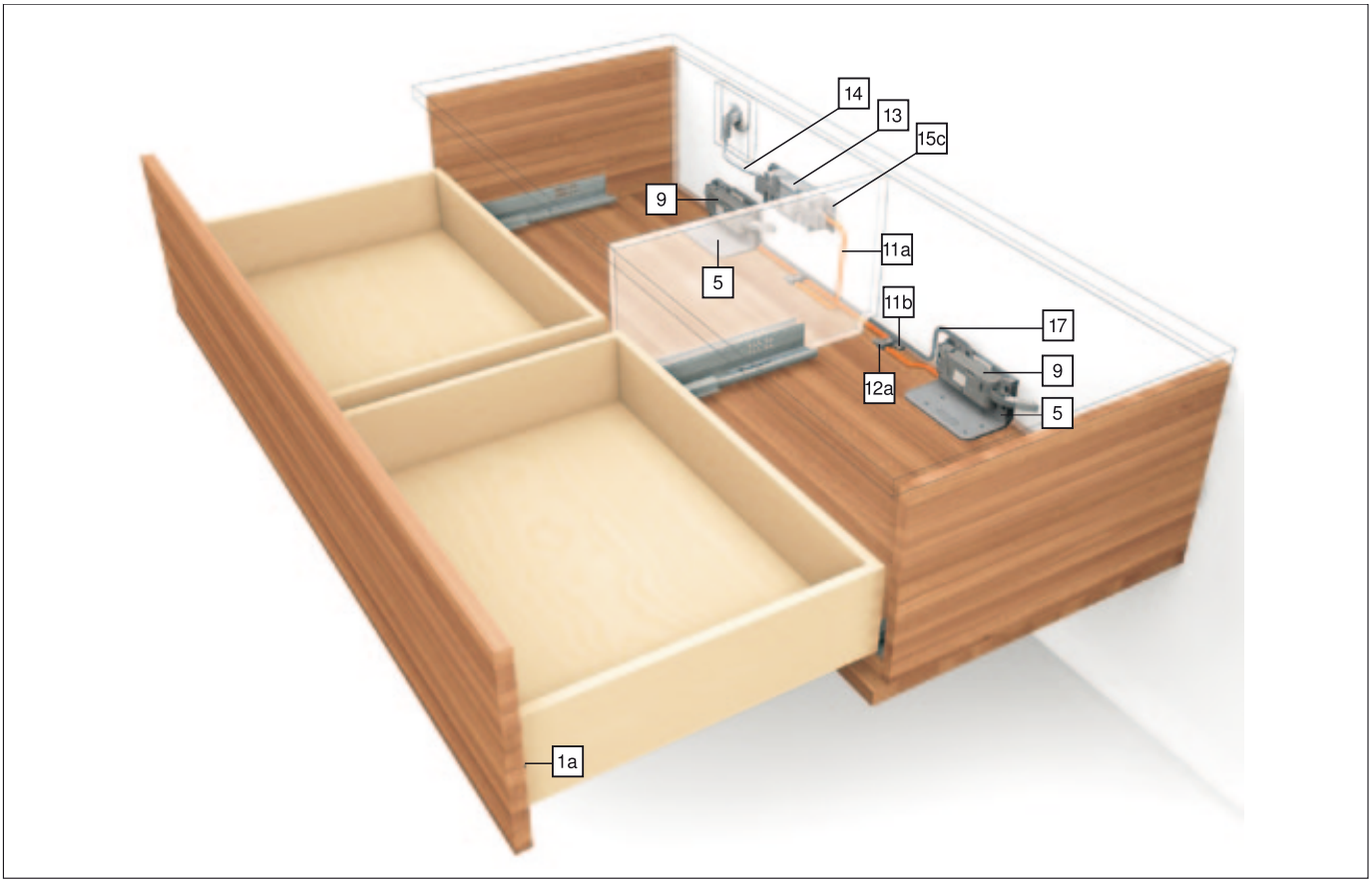

Información de pedido

1a	**Distanciador de amortiguación de Blum**	
	Ø 8 mm	993.0830.01
	Ø 5 mm	993.0530
	Hasta una altura del frente de 300 mm use 2 piezas	
	A partir de una altura del frente de 300 mm use 4 piezas	

5	**Soporte de fijación, individual**	
	RAL 7037 gris polvo/cincado	Z10D7101
	Plástico	

9	**Equipo de accionamiento**	
	RAL 7037 gris polvo	Z10A3000.01

11	**El cable de distribución + protector del extremo del cable**	
	P. cortar a medida, 8 m	Z10K800AE
	Se puede utilizar como cable de distribución, cable para el perfil de soporte o cable de comunicación	
	Consta de:	
11a	Cable de distribución	1 x
11b	Protector de extremos de cable	5 x

12	**Empalme + protector de extremos de cable**	
	negro	Z10V100E
	Consta de:	
12a	Empalme	1 x
11b	Protector de extremos de cable	2 x

Dos cajones con frente continuo

Información de pedido

13 Equipo de alimentación de Blum

72 W

Incluye instrucciones de uso y montaje



Idioma	Ref.
DE, EN, FR, IT, NL	Z10NE020A
DA, EN, FI, NO, SV	Z10NE020B
EN, EL, HR, SR, SL, TR	Z10NE020C
EN, FR, IT, ES, PT	Z10NE020D
PL, SK, CS, HU	Z10NE020E
BG, ET, LV, LT, RO, RU	Z10NE020F
EN (US, CA), FR, ES	Z10NE020G
ZH, EN	Z10NE020H

Definiciones lingüísticas conforme a la norma ISO-639

14 Cable de alimentación eléctrico



Países	
Europa	Z10M200E
CH	Z10M200C
US, CA	Z10M200U
JP	Z10M200J
BR	Z10M200S
BR	Z10M200S.01
UK	Z10M200B
DK	Z10M200D
IL	Z10M200I
AU	Z10M200K
CN	Z10M200N
AR	Z10M200A
IN	Z10M200H
CL	Z10M200L
TW	Z10M200T
ZA	Z10M200Z
Europa, sin enchufe	Z10M200E.OS
US, CA, sin enchufe	Z10M200U.OS

Montaje sobre el fondo

15a Sujeción del transformador



RAL 7037 gris polvo	Z10NG000
Con tapa	
Para transformador de Blum de 72 W	

Montaje en la pared – alternativa a 15a

15b Sujeción del transformador



gris claro	Z10NG120
Para transformador de Blum de 72 W	

a Accesorios

17 Cable de sincronización



Largo	
160 cm	Z10K160S
120 cm	Z10K120S
50 cm	Z10K050S
8 cm	Z10K008S
Dos equipos de accionamiento que funcionan simultáneamente deben estar vinculados mediante el cable de sincronización	

18 Soporte de cable



blanco	Z10K0009
Por ejemplo, para fijar el cable de distribución	

Indicaciones para los laterales

Visión general – SERVO-DRIVE para TANDEM	625	Montaje – transformador de Blum de 72 W	666
		Cableado	667
Visión general – TANDEM – elementos básicos	571	Ajuste	669
		Montaje – distanciador de amortiguación de Blum	669
Visión general – TIP-ON para TANDEM	673	Desmontaje	670
		Visión general – ayudas de montaje	705
Visión general – ORGA-LINE para TANDEM	605	Para más información técnica	804
Planificación	642		
Montaje	644		

i Infobox

Recomendamos la planificación del cuerpo a prueba de colisiones con DYNAPLAN que se incluye gratuitamente en el DVD DYNALOG limited.



Dos cajones con frente continuo

Planificación

Cotas cuerpo de mueble

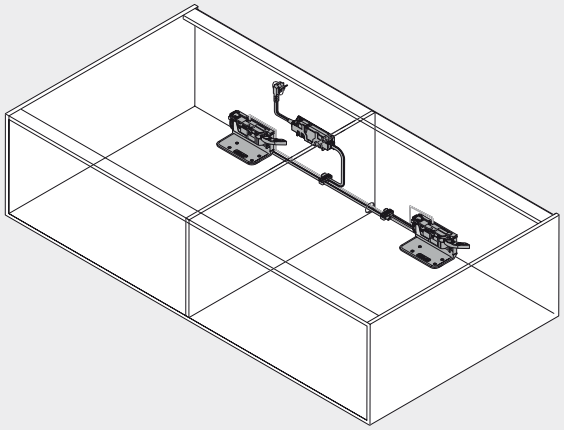

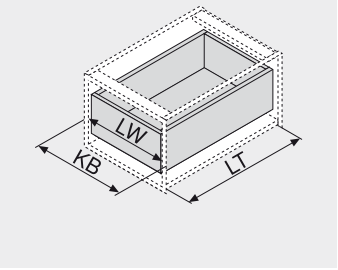

KB Ancho de cuerpo de mueble
LW Ancho interior cuerpo de mueble
LT Profundidad interior cuerpo de mueble
NL Largo nominal

Cotas de taladrado fondo/soporte transversal

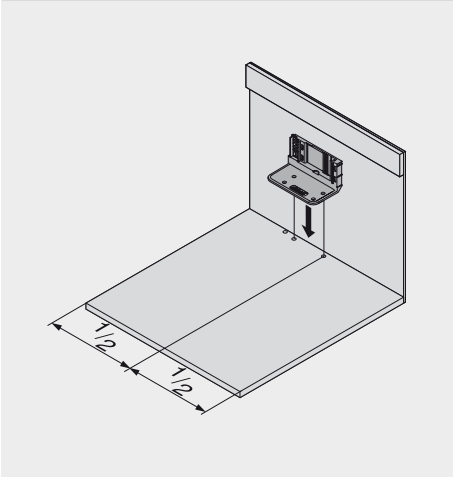

Ancho interior cuerpo de mueble LW > 340 mm

Cuerpo de mueble con frente solapado

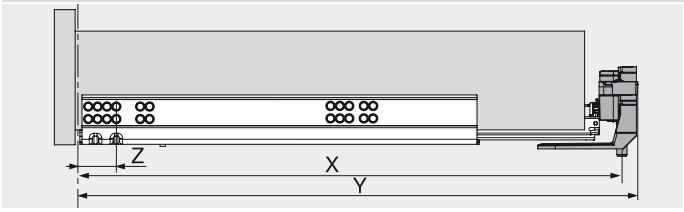

X Posición de taladrado
Y Requerimiento mínimo de espacio
Z Distancia del canto frontal del cuerpo hasta el taladro

X NL + 16 mm
Y min. LT = NL + 30 mm
Z 37 mm

Dos cajones con frente continuo

Planificación

Cableado del cuerpo de mueble

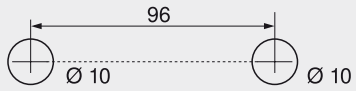

Trabajo del frente – posición del distanciador de amortiguación de Blum

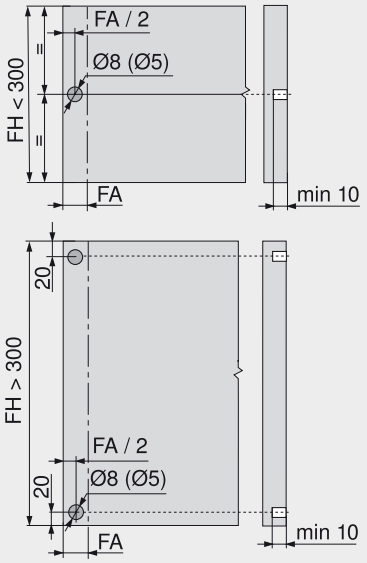

El distanciador de amortiguación garantiza una distancia de reacción necesaria de 2 mm

FA Recubrimiento del frente

FH Altura del frente

Indicaciones para los laterales

Montaje	644	Montaje – distanciador de amortiguación de Blum	669
Cableado	667		

Dos cajones con frente continuo

Equipo de accionamiento

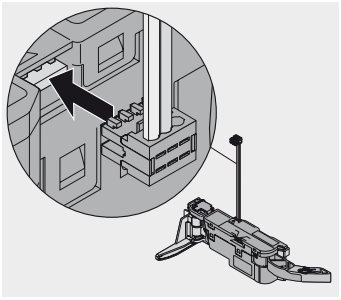

Conectar el cable de sincronización

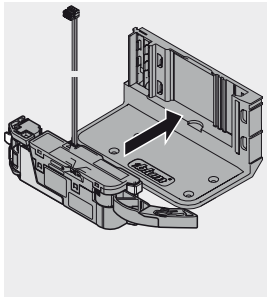

Montaje del equipo de accionamiento

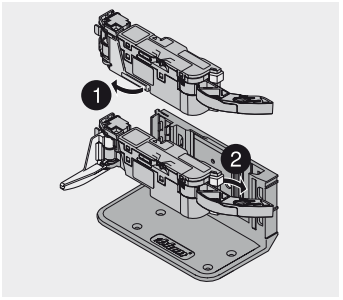

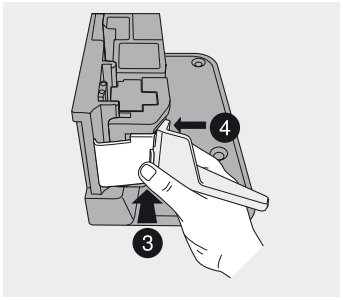

Equipo de accionamiento



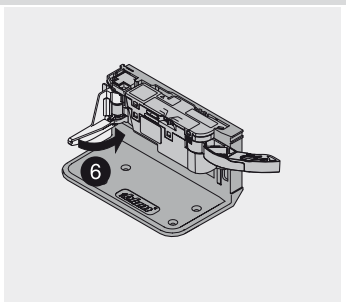

Soporte de fijación, individual

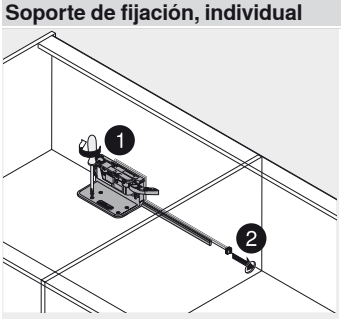

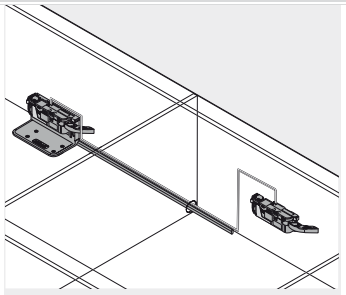

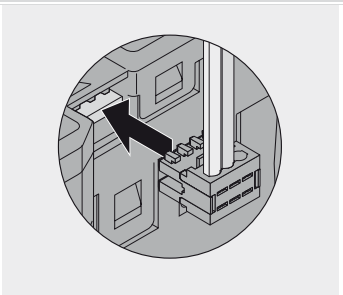

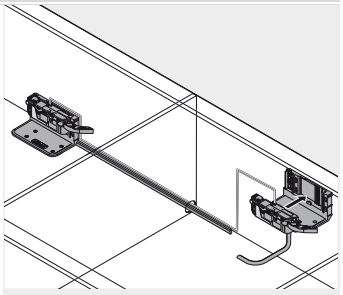

Montaje

Soporte de fijación, individual

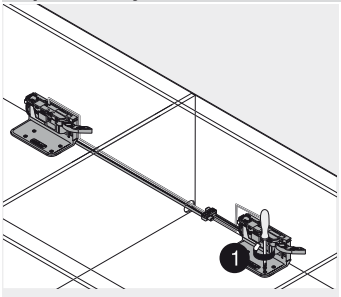

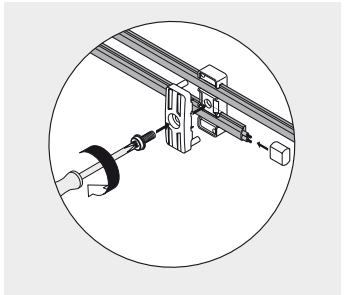

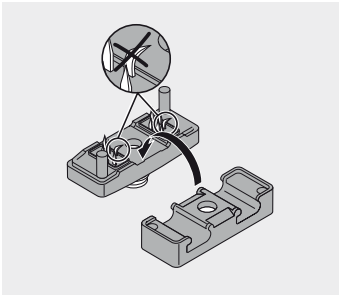

No deteriorar las puntas afiladas


SERVO-DRIVE

Cuerpo de mueble con distintas profundidades de cajones

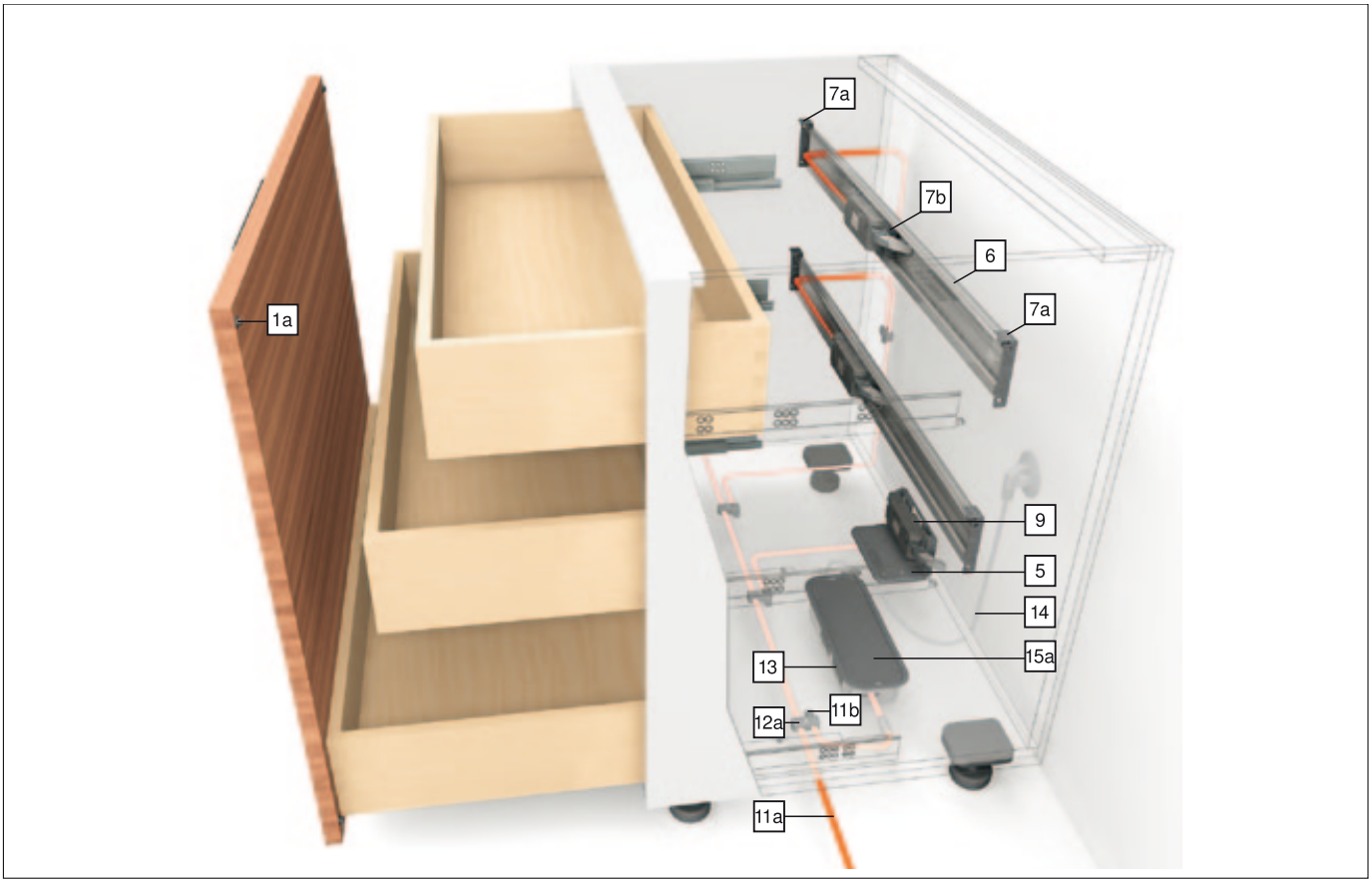

Información de pedido

1a	**Distanciador de amortiguación de Blum**	
	Ø 8 mm	993.0830.01
	Ø 5 mm	993.0530
	Hasta una altura del frente de 300 mm use 2 piezas	
	A partir de una altura del frente de 300 mm use 4 piezas	

1b	**Distanciador de amortiguación de Blum – cajón interior**	
	Ø 10 mm	993.2000
	Distanciador de amortiguación ajustable para cajones interiores y frentes internos	

4	**Soporte de fijación, doble**	
	RAL 7037 gris polvo/cincado	Z10D7201
	Plástico	

5	**Soporte de fijación, individual**	
	RAL 7037 gris polvo/cincado	Z10D7101
	Plástico	

6	**Perfil de soporte horizontal**	
	Aluminio, para cortar a la medida, 1143 mm	Z10T1143B
	Para ancho cuerpo de mueble KB 275 - 1200 mm	

7	**Fijación para perfil de soporte izquierda/derecha**	
	RAL 7037 gris polvo	Z10D5210
	Se pueden utilizar tornillos de aglomerado o tornillos Euro	
	Consta de:	
7a	Fijación para perfil de soporte izquierda/derecha	1 x
7b	Adaptador de perfil de soporte horizontal	1 x

9	**Equipo de accionamiento**	
	RAL 7037 gris polvo	Z10A3000.01

11	**El cable de distribución + protector del extremo del cable**	
	P. cortar a medida, 8 m	Z10K800AE
	Se puede utilizar como cable de distribución, cable para el perfil de soporte o cable de comunicación	
	Consta de:	
11a	Cable de distribución	1 x
11b	Protector de extremos de cable	5 x

Cuerpo de mueble con distintas profundidades de cajones

Información de pedido

12	Empalme + protector de extremos de cable	
	negro	Z10V100E

Consta de:

12a	Empalme	1 x
11b	Protector de extremos de cable	2 x

13	Equipo de alimentación de Blum	
	72 W	
	Incluye instrucciones de uso y montaje	
	**Idioma**	**Ref.**
	DE, EN, FR, IT, NL	Z10NE020A
	DA, EN, FI, NO, SV	Z10NE020B
	EN, EL, HR, SR, SL, TR	Z10NE020C
	EN, FR, IT, ES, PT	Z10NE020D
	PL, SK, CS, HU	Z10NE020E
	BG, ET, LV, LT, RO, RU	Z10NE020F
	EN (US, CA), FR, ES	Z10NE020G
	ZH, EN	Z10NE020H

Definiciones lingüísticas conforme a la norma ISO-639

14	Cable de alimentación eléctrico	
	Países	
	Europa	Z10M200E
	CH	Z10M200C
	US, CA	Z10M200U
	JP	Z10M200J
	BR	Z10M200S
	BR	Z10M200S.01
	UK	Z10M200B
	DK	Z10M200D
	IL	Z10M200I
	AU	Z10M200K
	CN	Z10M200N
	AR	Z10M200A
	IN	Z10M200H
	CL	Z10M200L
	TW	Z10M200T
	ZA	Z10M200Z
	Europa, sin enchufe	Z10M200E.OS
	US, CA, sin enchufe	Z10M200U.OS

Montaje sobre el fondo		
15a	**Sujeción del transformador**	
	RAL 7037 gris polvo	Z10NG000
	Con tapa	
	Para transformador de Blum de 72 W	

Montaje en la pared – alternativa a 15a		
15b	**Sujeción del transformador**	
	gris claro	Z10NG120
	Para transformador de Blum de 72 W	

a Accesorios

18	Soporte de cable	
	blanco	Z10K0009
	Por ejemplo, para fijar el cable de distribución	

Indicaciones para los laterales

Visión general – SERVO-DRIVE para TANDEM	625	Montaje – transformador de Blum de 72 W	666
		Cableado	667
Visión general – TANDEM – elementos básicos	571	Ajuste	669
		Montaje – distanciador de amortiguación de Blum	669
Visión general – TIP-ON para TANDEM	673	Desmontaje	670
		Visión general – ayudas de montaje	705
Visión general – ORGA-LINE para TANDEM	605	Para más información técnica	804
Planificación	648		
Montaje	652		

i Infobox

Recomendamos la planificación del cuerpo a prueba de colisiones con DYNAPLAN que se incluye gratuitamente en el DVD DYNALOG limited.



Cuerpo de mueble con distintas profundidades de cajones

Planificación – ángulo de alojamiento individual o doble

Cotas cuerpo de mueble

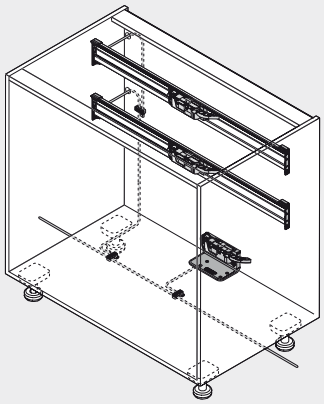

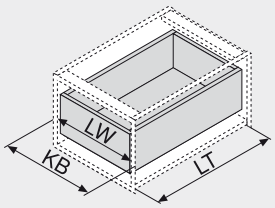

KB Ancho de cuerpo de mueble
LW Ancho interior cuerpo de mueble
LT Profundidad interior cuerpo de mueble
NL Largo nominal

Cotas de taladrado fondo/soporte transversal

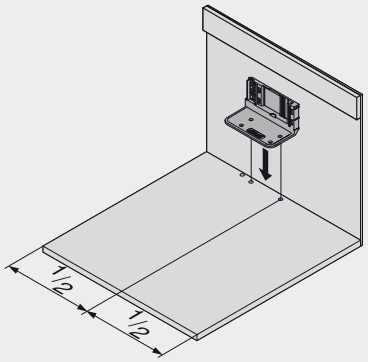

Ancho interior cuerpo de mueble LW > 340 mm

Cuerpo de mueble con frente solapado

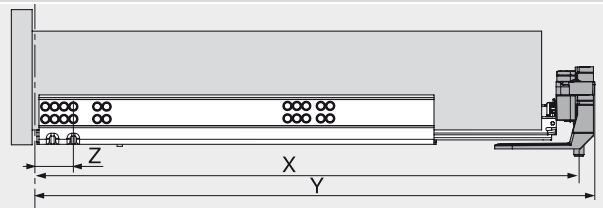

X Posición de taladrado
Y Requerimiento mínimo de espacio
Z Distancia del canto frontal del cuerpo hasta el taladro

X NL + 16 mm
Y min. LT = NL + 30 mm
Z 37 mm

Cuerpo de mueble con distintas profundidades de cajones

Planificación – ángulo de alojamiento individual o doble

Esquema de taladrado para el fondo

Cableado inferior

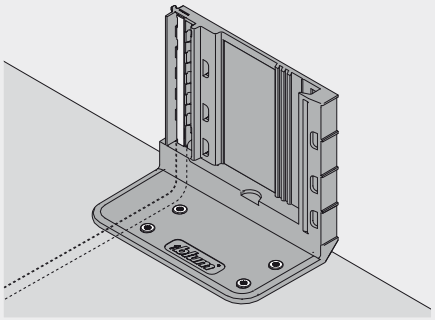

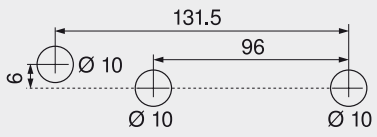

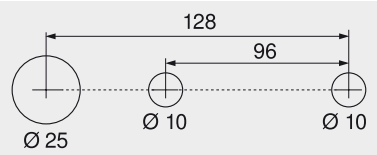

Cableado posterior

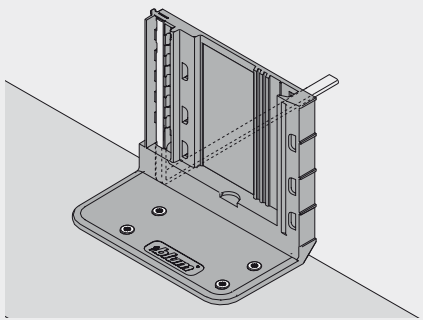

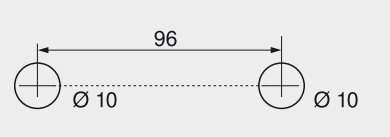

Esquema de taladrado alternativo para PRO-CENTER y MINIPRESS

Trabajo del frente – posición del distanciador de amortiguación de Blum

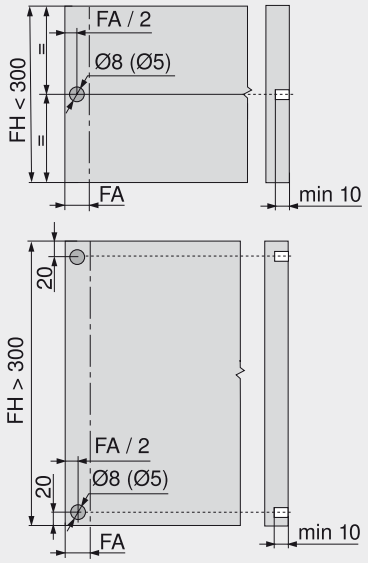

El distanciador de amortiguación garantiza una distancia de reacción necesaria de 2 mm

FA Recubrimiento del frente
FH Altura del frente

Indicaciones para los laterales

Montaje	652	Cableado	667
Montaje – transformador de Blum de 72 W	666	Montaje – distanciador de amortiguación de Blum	669

Posición – equipo de accionamiento

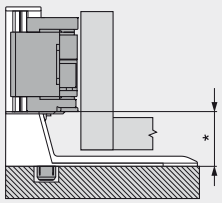

Ancho int. d. cuerpo LW	Ángulo de alojamiento	* (mm)
≤ 420 mm	Doble	50
> 420 mm	Individual	35

Cuerpo de mueble con distintas profundidades de cajones

Cota de trabajo – perfil de soporte horizontal

Cotas cuerpo de mueble

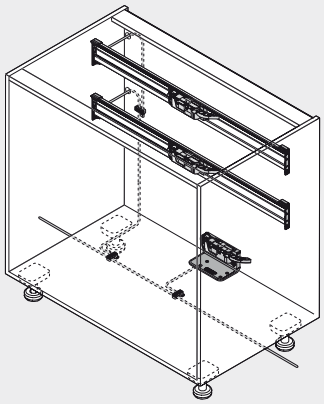

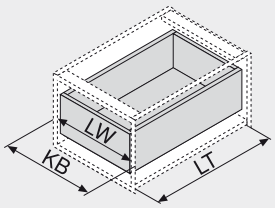

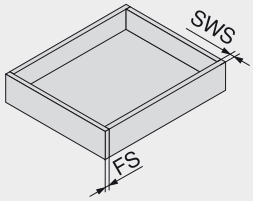

KB	Ancho de cuerpo de mueble	SWS	Espesor del lateral
LW	Ancho interior cuerpo de mueble	FS	Espesor del frente
LT	Profundidad interior cuerpo de mueble		
NL	Largo nominal		

Cajón interior

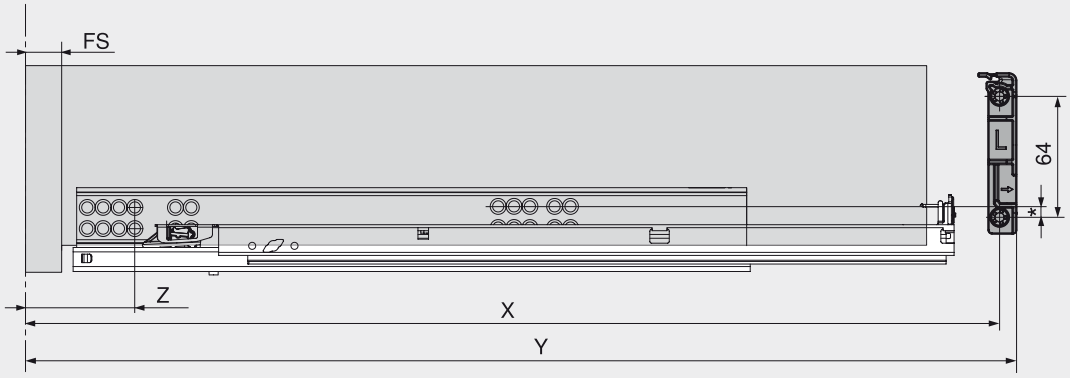

X	Posición de taladrado
Y	Requerimiento mínimo de espacio
Z	Distancia del canto frontal del cuerpo hasta el taladro

X	NL + Z - 13 mm
Y	min. LT = FS + NL + 36 mm
Z	FS + 39.5 mm

Ancho int. d. cuerpo LW	* (mm)
≤ 420 mm	4
> 420 mm	19

Cuerpo de mueble con distintas profundidades de cajones

Cota de trabajo – perfil de soporte horizontal

Trabajo del frente – posición del distanciador de amortiguación de Blum

Cajón interior

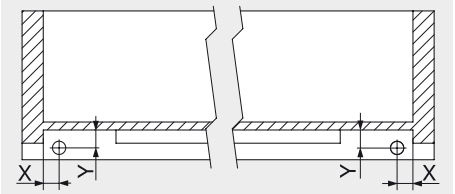

Sistema de guía	X (mm)	Y (mm)
56XH	16.5 ± 1	18.5 ± 0.5
55XH	12.0 ± 1	13.5 ± 0.5

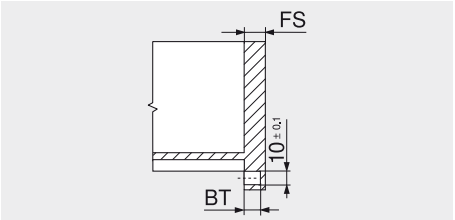

Espesor del frente FS	Profund. d. taladrado BT	Ajuste
13.0 mm	10.0 mm	+1.75/-0.25
a partir de 14.5 mm	11.5 mm	±1.75

Los taladros frontales deben realizarse antes de montar el cajón

Corte del perfil de soporte

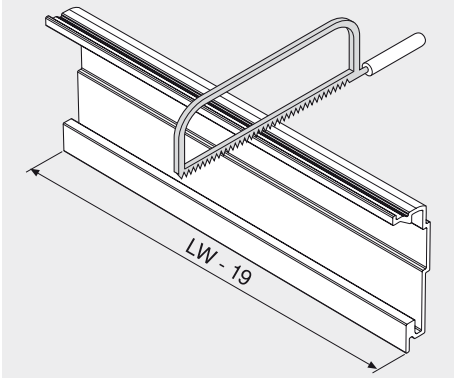

LW Ancho interior cuerpo de mueble

Indicaciones para los laterales

Montaje	652	Cableado	667
Montaje – transformador de Blum de 72 W	666	Montaje – distanciador de amortiguación de Blum	669

Posición – equipo de accionamiento

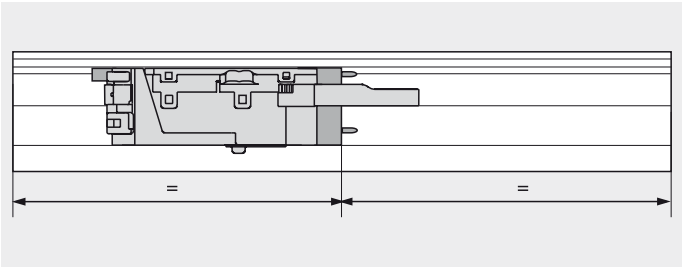

Ancho interior cuerpo de mueble LW > 390 mm

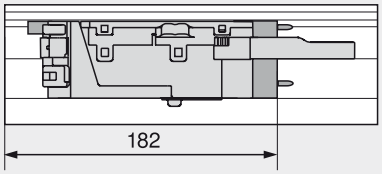

Ancho interior cuerpo de mueble LW < 390 mm

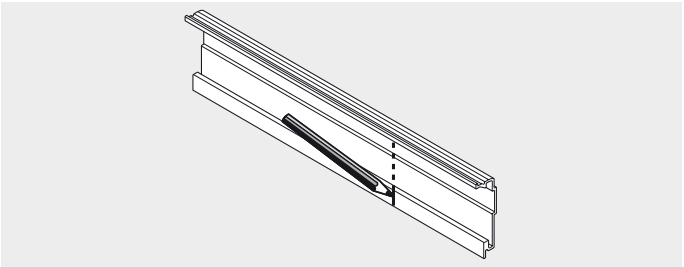

Cuerpo de mueble con distintas profundidades de cajones

Soporte de fijación, doble

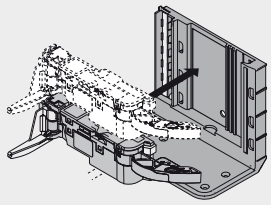

De forma opcional, se puede montar un segundo equipo de accionamiento

Soporte de fijación, individual

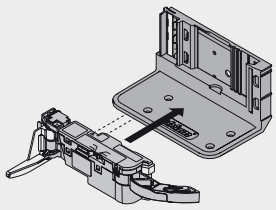

Equipo de accionamiento

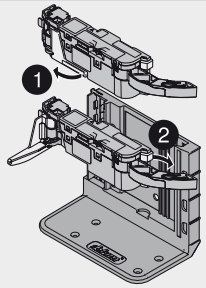

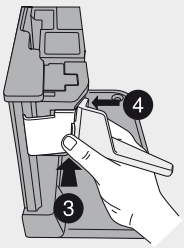

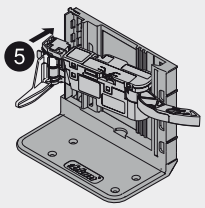

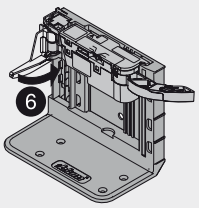

Montaje

Cuerpo de mueble con distintas profundidades de cajones

Cable del perfil de soporte

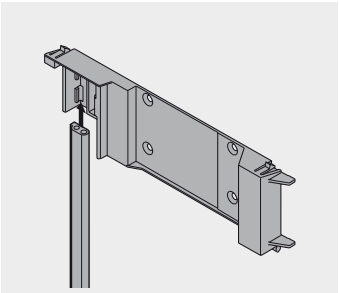

Equipamiento del adaptador del perfil de soporte

Equipo de accionamiento

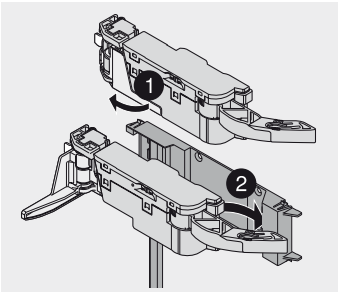

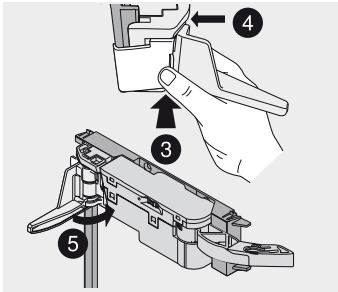

Montaje

Adaptador del perfil de soporte

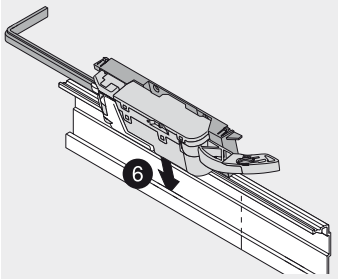

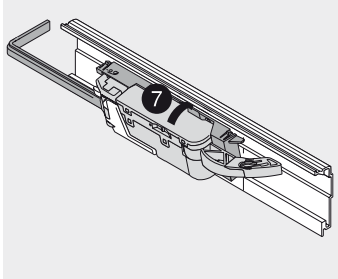

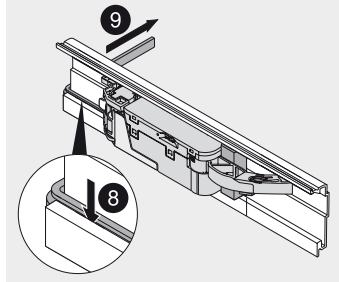

Montaje

Perfil de soporte

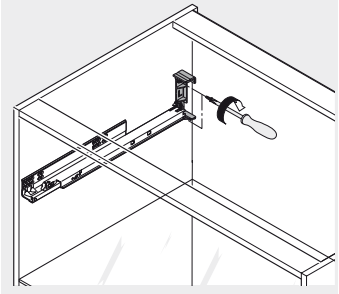

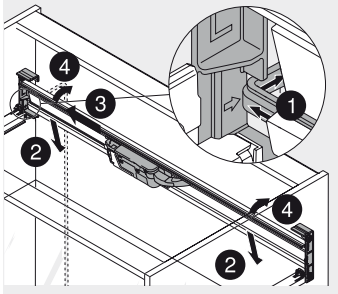

Se pueden utilizar tornillos de aglomerado o tornillos Euro

Cuerpo de mueble con cajón individual



Información de pedido

1a	**Distanciador de amortiguación de Blum**	
	Ø 8 mm	993.0830.01
	Ø 5 mm	993.0530
	Hasta una altura del frente de 300 mm use 2 piezas	
	A partir de una altura del frente de 300 mm use 4 piezas	

1b	**Distanciador de amortiguación de Blum – cajón interior**	
	Ø 10 mm	993.2000
	Distanciador de amortiguación ajustable para cajones interiores y frentes internos	

8	**Soporte de fijación superior**	
	RAL 7037 gris polvo/cincado	Z10D6252
	Con adaptador premontado para el equipo de accionamiento	

9	**Equipo de accionamiento**	
	RAL 7037 gris polvo	Z10A3000.01

11	**El cable de distribución + protector del extremo del cable**	
	P. cortar a medida, 8 m	Z10K800AE
	Se puede utilizar como cable de distribución, cable para el perfil de soporte o cable de comunicación	
	Consta de:	
11a	Cable de distribución	1 x
11b	Protector de extremos de cable	5 x

12	**Empalme + protector de extremos de cable**	
	negro	Z10V100E
	Consta de:	
12a	Empalme	1 x
11b	Protector de extremos de cable	2 x

Cuerpo de mueble con cajón individual

Información de pedido

13 Equipo de alimentación de Blum

72 W

Incluye instrucciones de uso y montaje



Idioma	Ref.
DE, EN, FR, IT, NL	Z10NE020A
DA, EN, FI, NO, SV	Z10NE020B
EN, EL, HR, SR, SL, TR	Z10NE020C
EN, FR, IT, ES, PT	Z10NE020D
PL, SK, CS, HU	Z10NE020E
BG, ET, LV, LT, RO, RU	Z10NE020F
EN (US, CA), FR, ES	Z10NE020G
ZH, EN	Z10NE020H

Definiciones lingüísticas conforme a la norma ISO-639

14 Cable de alimentación eléctrico



Países	
Europa	Z10M200E
CH	Z10M200C
US, CA	Z10M200U
JP	Z10M200J
BR	Z10M200S
BR	Z10M200S.01
UK	Z10M200B
DK	Z10M200D
IL	Z10M200I
AU	Z10M200K
CN	Z10M200N
AR	Z10M200A
IN	Z10M200H
CL	Z10M200L
TW	Z10M200T
ZA	Z10M200Z
Europa, sin enchufe	Z10M200E.OS
US, CA, sin enchufe	Z10M200U.OS

Montaje sobre el fondo

15a Sujeción del transformador



RAL 7037 gris polvo	Z10NG000
Con tapa	
Para transformador de Blum de 72 W	

Montaje en la pared – alternativa a 15a

15b Sujeción del transformador



gris claro	Z10NG120
Para transformador de Blum de 72 W	

a Accesorios

18 Soporte de cable



blanco	Z10K0009
Por ejemplo, para fijar el cable de distribución	

Indicaciones para los laterales

Visión general – SERVO-DRIVE para TANDEM	625	Montaje – transformador de Blum de 72 W	666
		Cableado	667
Visión general – TANDEM – elementos básicos	571	Ajuste	669
		Montaje – distanciador de amortiguación de Blum	669
Visión general – TIP-ON para TANDEM	673	Desmontaje	670
		Visión general – ayudas de montaje	705
Visión general – ORGA-LINE para TANDEM	605	Para más información técnica	804
Planificación	656		
Montaje	658		

i Infobox

Recomendamos la planificación del cuerpo a prueba de colisiones con DYNAPLAN que se incluye gratuitamente en el DVD DYNALOG limited.



Cuerpo de mueble con cajón individual

Planificación

Cotas cuerpo de mueble

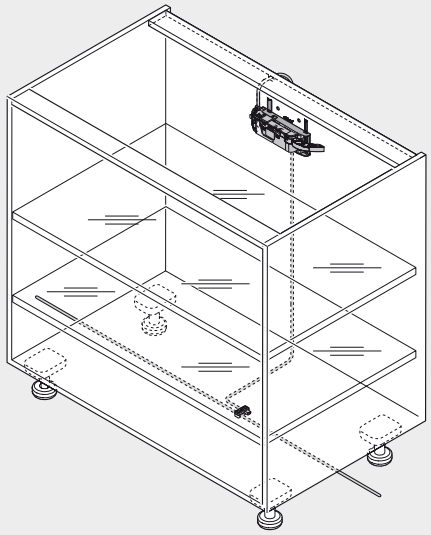

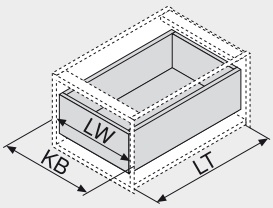

KB Ancho de cuerpo de mueble
LW Ancho interior cuerpo de mueble
LT Profundidad interior cuerpo de mueble
NL Largo nominal

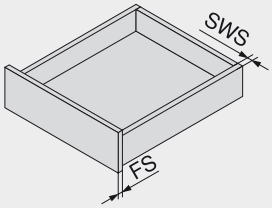

SWS Espesor del lateral
FS Espesor del frente

Cotas de taladrado fondo/soporte transversal

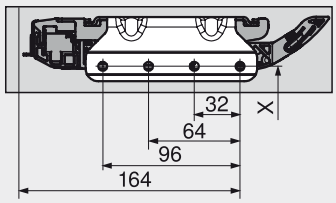

Ancho interior cuerpo de mueble LW de 245 - 340 mm

Por razones de solidez, el travesaño debe estar fijado a la mesa de trabajo o a la cubierta

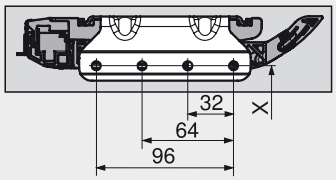

Ancho interior cuerpo de mueble LW > 340 mm

Por razones de solidez, el travesaño debe estar fijado a la mesa de trabajo o a la cubierta

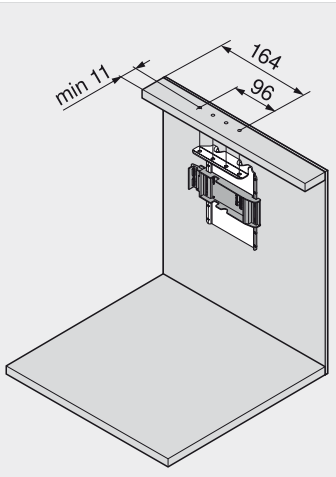

Ancho interior cuerpo de mueble LW de 245 - 340 mm

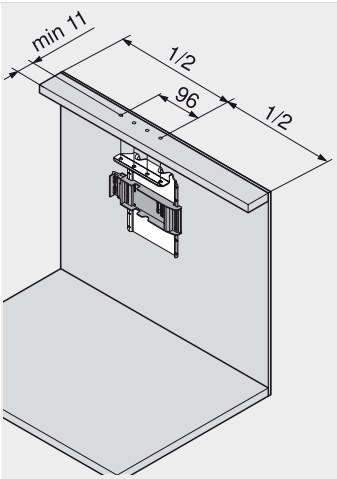

Ancho interior cuerpo de mueble LW > 340 mm

Cuerpo de mueble con frente solapado

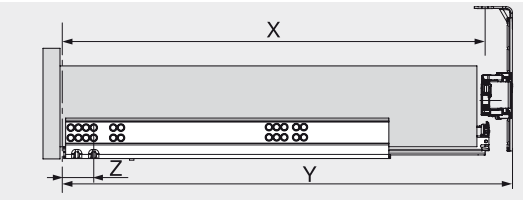

X Posición de taladrado
Y Requerimiento mínimo de espacio
Z Distancia del canto frontal del cuerpo hasta el taladro

X NL - 5 mm
Y min. LT = NL + 30 mm
Z 37 mm

Cajón interior

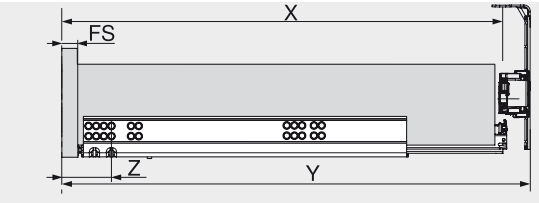

X NL + Z - 42 mm
Y min. LT = FS + NL + 31 mm
Z FS + 39.5 mm

Cuerpo de mueble con cajón individual

Planificación

Trabajo del frente – posición del distanciador de amortiguación de Blum

Cuerpo de mueble con frente solapado

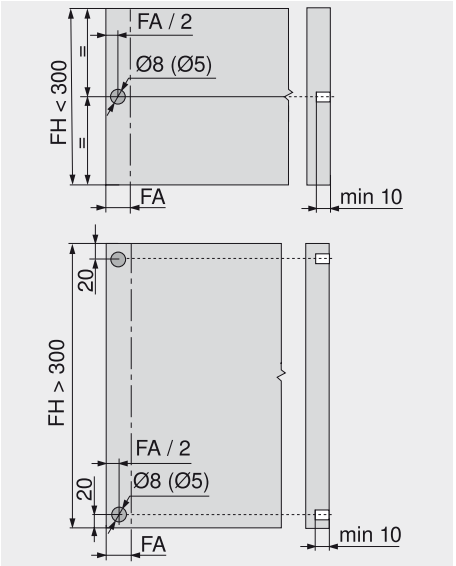

El distanciador de amortiguación garantiza una distancia de reacción necesaria de 2 mm

FA Recubrimiento del frente

FH Altura del frente

Indicaciones para los laterales

Montaje	658	Cableado	667
Montaje – transformador de Blum de 72 W	666	Montaje – distanciador de amortiguación de Blum	669

Posición – equipo de accionamiento

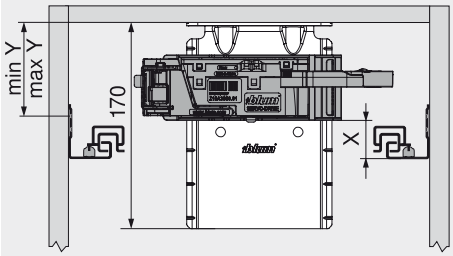

Ancho int. d. cuerpo LW	X (mm)	min. Y (mm)	max. Y (mm)
≤ 420 mm	50	91	181
> 420 mm	35	76	166

Cajón interior

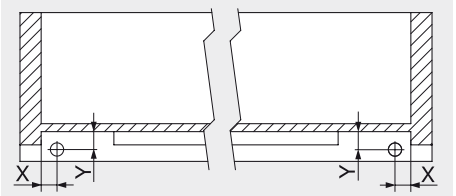

Sistema de guía	X (mm)	Y (mm)
56XH	16.5 ± 1	18.5 ± 0.5
55XH	12.0 ± 1	13.5 ± 0.5

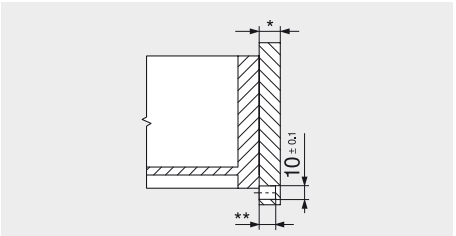

Espesor del frente FS	Profund. d. taladrado BT	Ajuste
13.0 mm	10.0 mm	+1.75/-0.25
a partir de 14.5 mm	11.5 mm	±1.75

* Distancia del cajón hasta el sobre superior

Cuerpo de mueble con cajón individual

Soporte de fijación superior

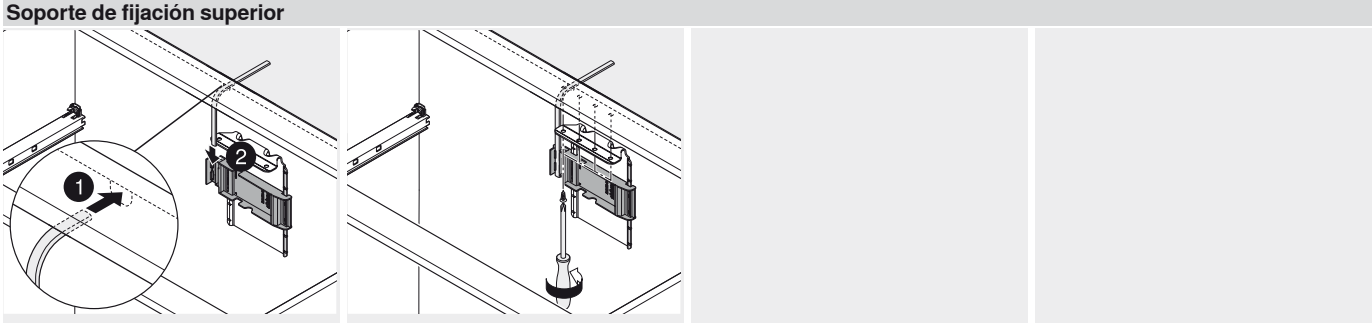

Montaje

Equipo de accionamiento

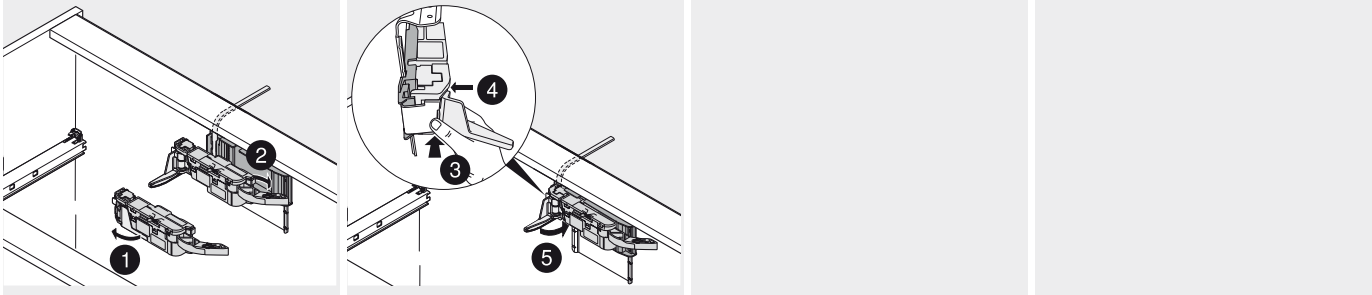

Montaje


SERVO-DRIVE

Cuerpo de mueble con frentes interiores

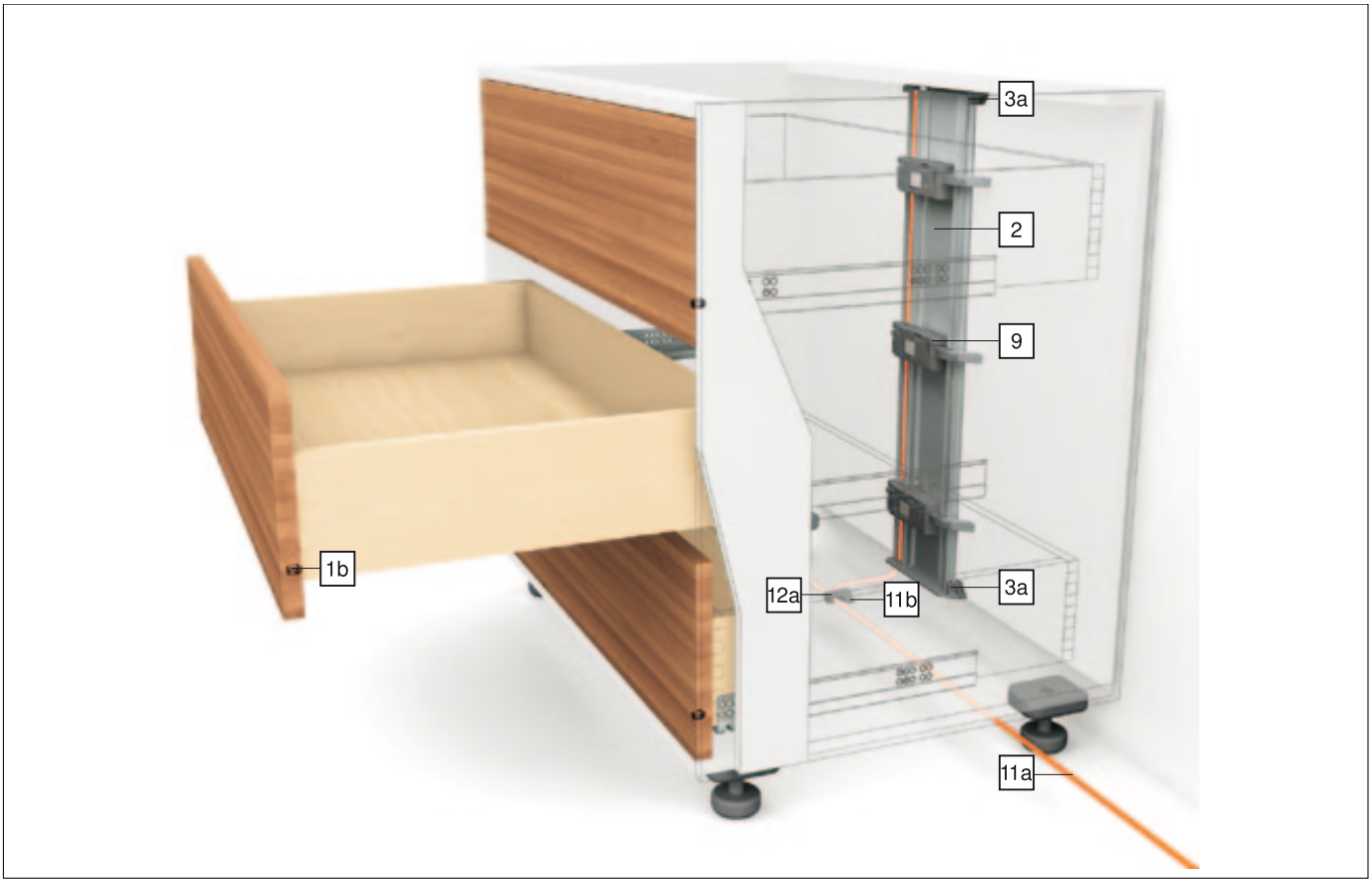

Información de pedido

1b	**Distanciador de amortiguación de Blum – cajón interior**	
	Ø 10 mm	993.2000
	Distanciador de amortiguación ajustable para cajones interiores y frentes internos	

9	**Equipo de accionamiento**	
	RAL 7037 gris polvo	Z10A3000.01

2	**Perfil de soporte**	
	Aluminio	
	Largo 650 mm, con cable	Z10T650AA
	Largo 700 mm, con cable	Z10T700AA
	Largo 710 mm, con cable	☎ Z10T710AA
	Largo 750 mm, con cable	Z10T750AA
	Largo 800 mm, con cable	Z10T800AA
	P. cortar a medida, 1170 mm, sin cable	Z10T1170A

11	**El cable de distribución + protector del extremo del cable**	
	P. cortar a medida, 8 m	Z10K800AE
	Se puede utilizar como cable de distribución, cable para el perfil de soporte o cable de comunicación	
	Consta de:	
11a	Cable de distribución	1 x
11b	Protector de extremos de cable	5 x

Construcción transversal horizontal

3a	**Fijación para perfil de soporte superior/inferior**	
	RAL 7037 gris polvo	Z10D01E0
	Plástico	

12	**Empalme + protector de extremos de cable**	
	negro	Z10V100E
	Consta de:	
12a	Empalme	1 x
11b	Protector de extremos de cable	2 x

Travesaño vertical – alternativa a 3a

3b	**Fijación para perfil de soporte inferior/posterior**	
	RAL 7037 gris polvo	Z10D01EA
	Plástico	
	Incl. tapa para perfil de soporte	

Cuerpo de mueble con frentes interiores

Información de pedido

13 Equipo de alimentación de Blum

72 W

Incluye instrucciones de uso y montaje



Idioma	Ref.
DE, EN, FR, IT, NL	Z10NE020A
DA, EN, FI, NO, SV	Z10NE020B
EN, EL, HR, SR, SL, TR	Z10NE020C
EN, FR, IT, ES, PT	Z10NE020D
PL, SK, CS, HU	Z10NE020E
BG, ET, LV, LT, RO, RU	Z10NE020F
EN (US, CA), FR, ES	Z10NE020G
ZH, EN	Z10NE020H

Definiciones lingüísticas conforme a la norma ISO-639

14 Cable de alimentación eléctrico



Países	
Europa	Z10M200E
CH	Z10M200C
US, CA	Z10M200U
JP	Z10M200J
BR	Z10M200S
BR	Z10M200S.01
UK	Z10M200B
DK	Z10M200D
IL	Z10M200I
AU	Z10M200K
CN	Z10M200N
AR	Z10M200A
IN	Z10M200H
CL	Z10M200L
TW	Z10M200T
ZA	Z10M200Z
Europa, sin enchufe	Z10M200E.OS
US, CA, sin enchufe	Z10M200U.OS

Montaje sobre el fondo

15a Sujeción del transformador



RAL 7037 gris polvo	Z10NG000
Con tapa	
Para transformador de Blum de 72 W	

Montaje en la pared – alternativa a 15a

15b Sujeción del transformador



gris claro	Z10NG120
Para transformador de Blum de 72 W	

a Accesorios

18 Soporte de cable



blanco	Z10K0009
Por ejemplo, para fijar el cable de distribución	

Indicaciones para los laterales

Visión general – SERVO-DRIVE para TANDEM	625	Montaje – transformador de Blum de 72 W	666
		Cableado	667
Visión general – TANDEM – elementos básicos	571	Ajuste	669
		Montaje – distanciador de amortiguación de Blum	669
Visión general – TIP-ON para TANDEM	673	Desmontaje	670
		Visión general – ayudas de montaje	705
Visión general – ORGA-LINE para TANDEM	605	Para más información técnica	804
Planificación	662		
Montaje	664		

i Infobox

Recomendamos la planificación del cuerpo a prueba de colisiones con DYNAPLAN que se incluye gratuitamente en el DVD DYNALOG limited.



Cuerpo de mueble con frentes interiores

Planificación

Cotas cuerpo de mueble

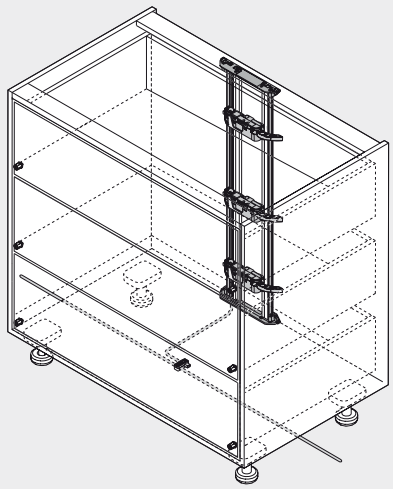

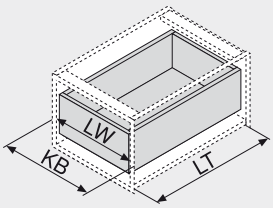

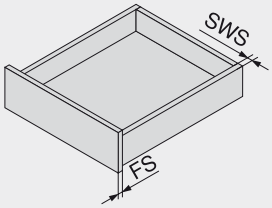

KB	Ancho de cuerpo de mueble	SWS	Espesor del lateral
LW	Ancho interior cuerpo de mueble	FS	Espesor del frente
LT	Profundidad interior cuerpo de mueble		
NL	Largo nominal		

Cotas de taladrado fondo/soporte transversal

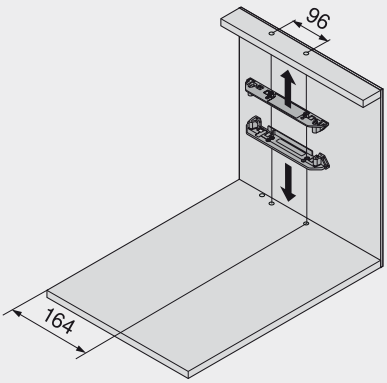

Ancho interior cuerpo de mueble LW de 225 - 245 mm

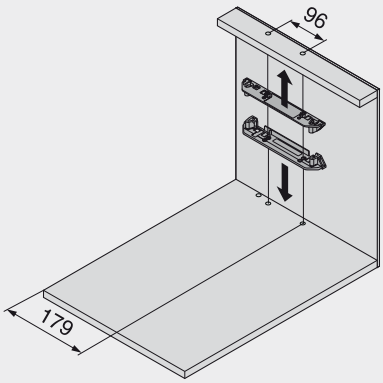

Ancho interior cuerpo de mueble LW de 246 - 340 mm

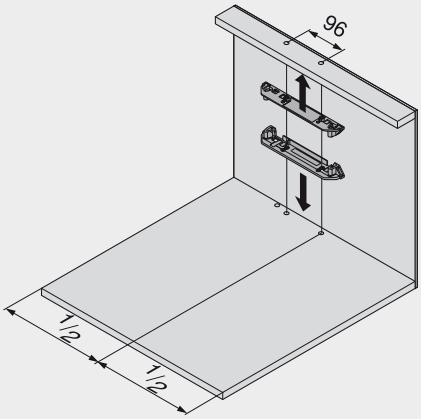

Ancho interior cuerpo de mueble LW > 340 mm

Cajón interior

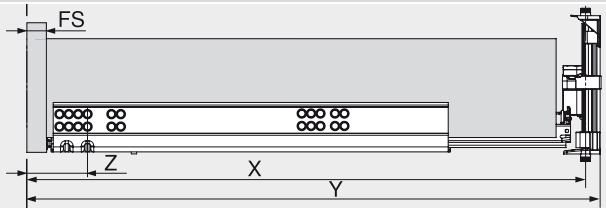

X Posición de taladrado
Y Requerimiento mínimo de espacio
Z Distancia del canto frontal del cuerpo hasta el taladro

X NL + Z - 21 mm
Y min. LT = FS + NL + 33 mm
Z FS + 39.5 mm

Cuerpo de mueble con frentes interiores

Planificación

Esquema de taladrado para el fondo

Cableado inferior

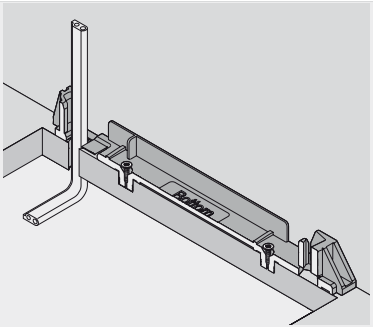

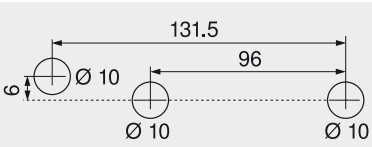

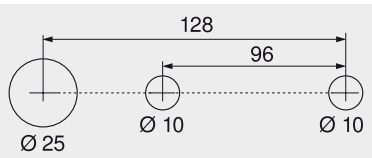

Esquema de taladrado alternativo para PRO-CENTER y MINIPRESS

Cableado posterior

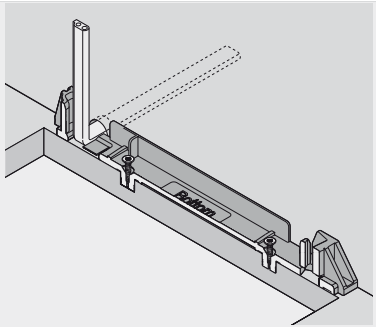

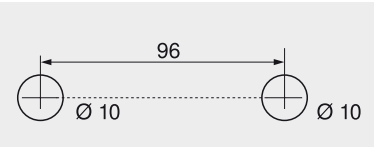

Trabajo del frente – posición del distanciador de amortiguación de Blum

El distanciador de amortiguación garantiza una distancia de reacción necesaria de 2 mm.

Indicaciones para los laterales

Montaje	664	Cableado	667
Montaje – transformador de Blum de 72 W	666	Montaje – distanciador de amortiguación de Blum	669

Corte del perfil de soporte

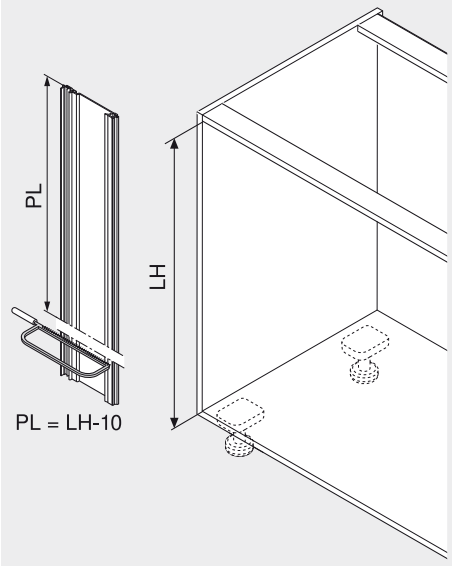

LH Altura interior de cuerpo de mueble
PL Largo del perfil de soporte

Posición – equipo de accionamiento

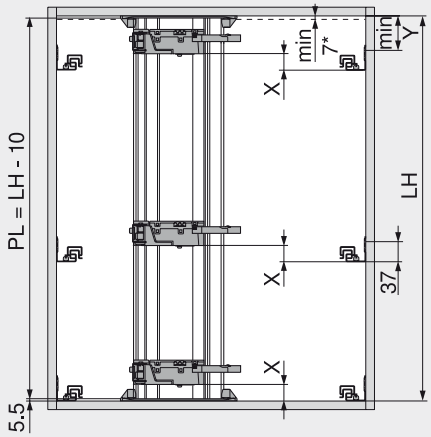

* Distancia del cajón hasta el sobre superior

Cajón interior

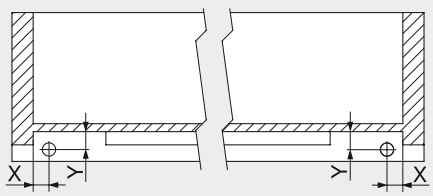

Sistema de guía	X (mm)	Y (mm)
56XH	16.5 ± 1	18.5 ± 0.5
55XH	12.0 ± 1	13.5 ± 0.5

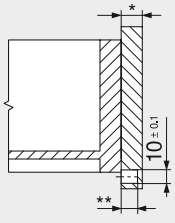

Espesor del frente FS	Profund. d. taladrado BT	Ajuste
13.0 mm	10.0 mm	+1.75/-0.25
a partir de 14.5 mm	11.5 mm	±1.75

Ancho int. d. cuerpo LW	X (mm)	Y (mm)
≤ 420 mm	50	71
> 420 mm	35	68

Cuerpo de mueble con frentes interiores

Cable del perfil de soporte

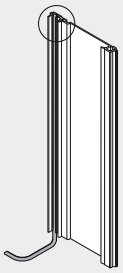

Equipamiento del perfil de soporte

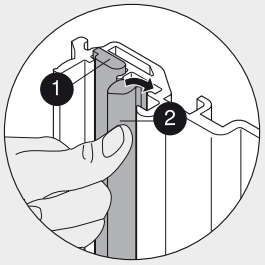

1 Cable del perfil de soporte
2 Cable de comunicación



Perfil de soporte con ambos cables

Equipo de accionamiento

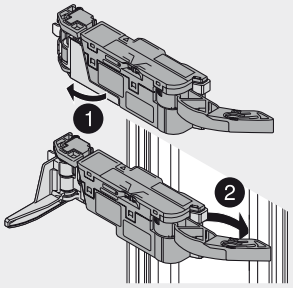

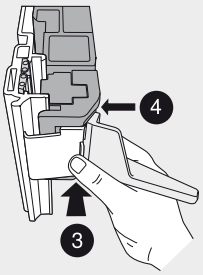

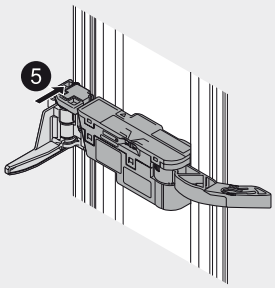

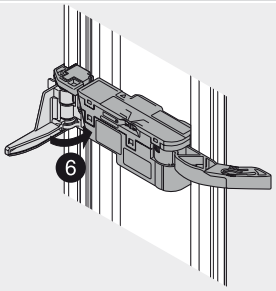

Montaje

Perfil de soporte

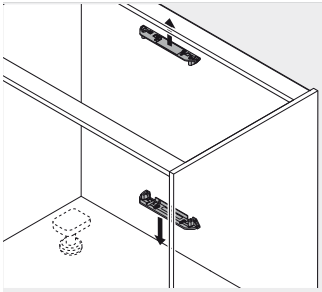

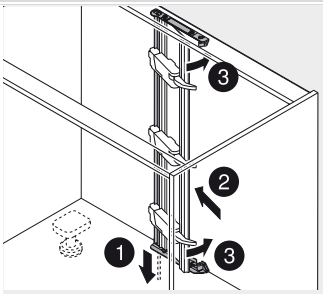

Montaje


SERVO-DRIVE

Equipo de alimentación de Blum 72 W



Montaje sobre el fondo



Montaje en la pared

Espacio ocupado y distancia de seguridad

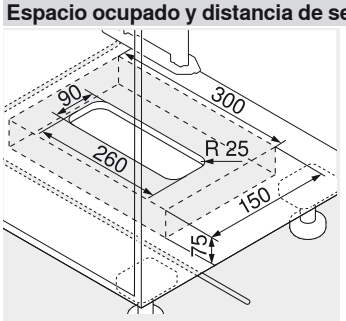

Montaje sobre el fondo

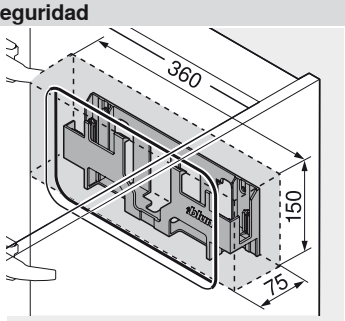

Montaje en la pared

Mantener una distancia de seguridad de 30 mm entre el canto inferior (montaje sobre el fondo) o el frente (montaje en la pared) y el borde lateral de la carcasa del transformador con cualquier objeto cercano

Facilitar la circulación de aire para que el transformador de Blum no se sobrecaliente

Montaje sobre el fondo

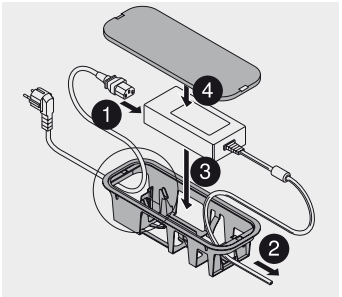

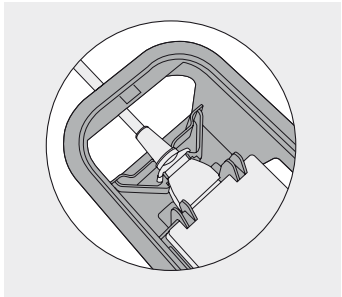

Seg. antidesenganche

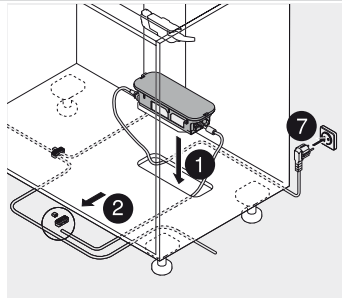

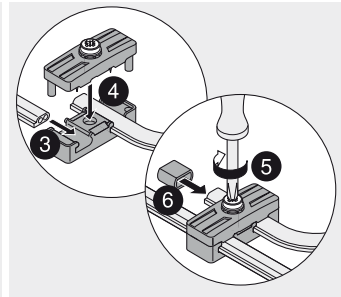

Montaje en la pared

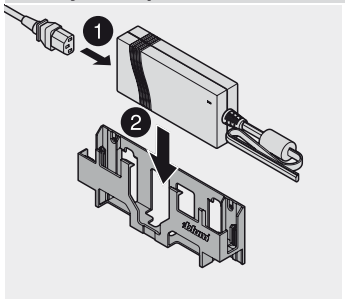

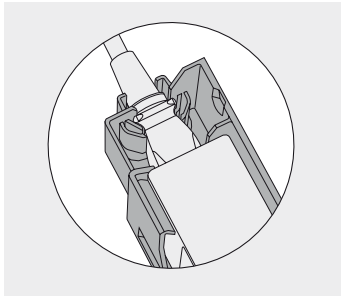

Seg. antidesenganche

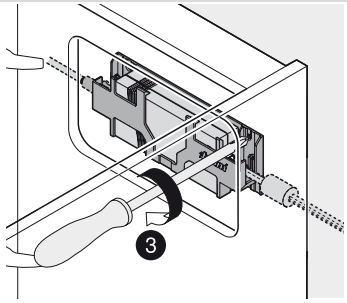

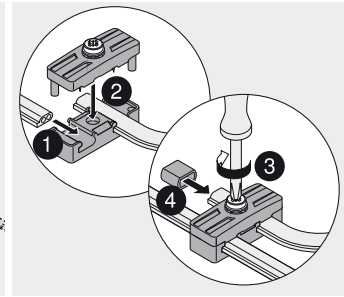

Cuerpo de mueble estándar – cableado inferior

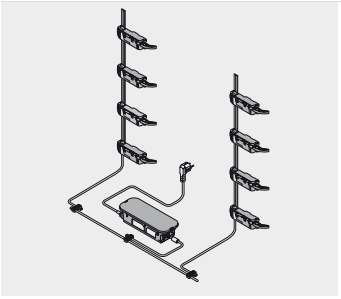

Montaje sobre el fondo

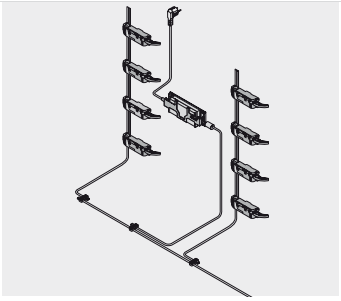

Montaje en la pared

Sólo se puede conectar un transformador de Blum a cada cable de distribución.

Cuerpo de mueble estándar – cableado trasero

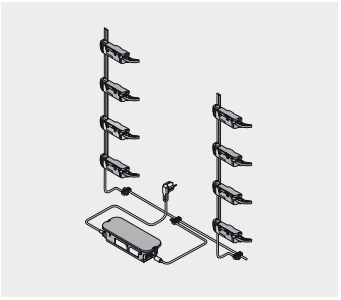

Montaje sobre el fondo

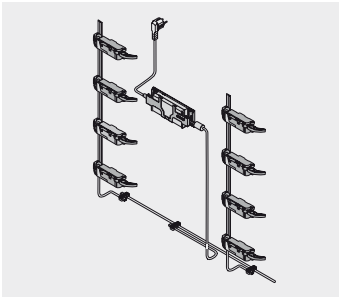

Montaje en la pared

Mueble del fregadero

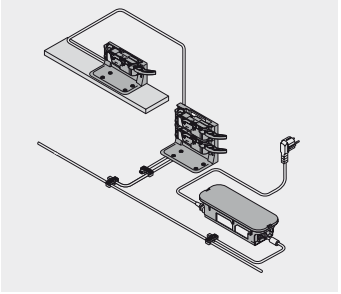

Montaje sobre el fondo

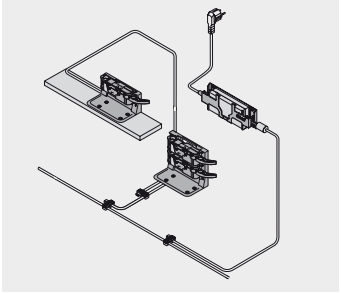

Montaje en la pared

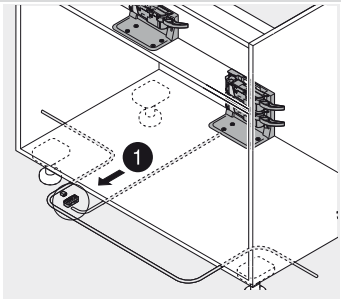

Cableado inferior

Cableado

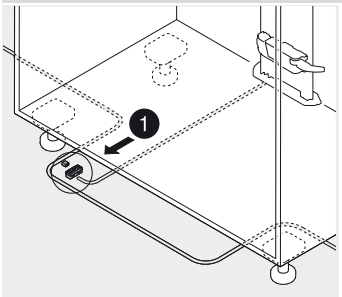

Cableado inferior

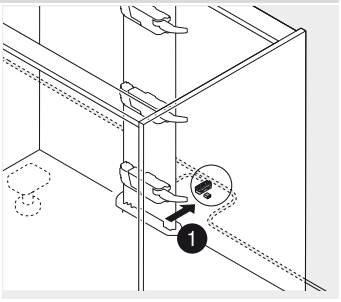

Cableado posterior

Empalme

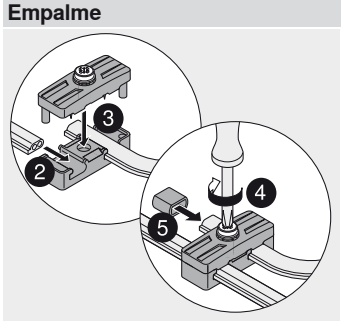

Montaje

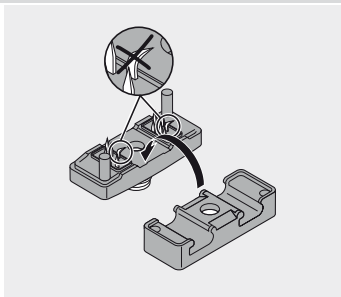

No deteriorar las puntas afiladas

Empalme

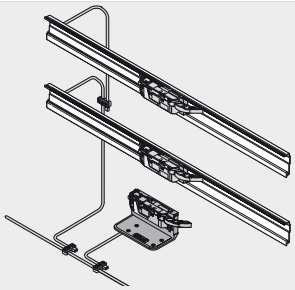

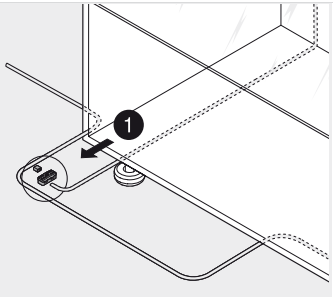

Sólo se puede conectar un transformador de Blum a cada cable de distribución.

Cableado inferior

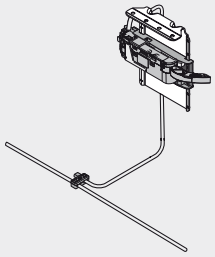

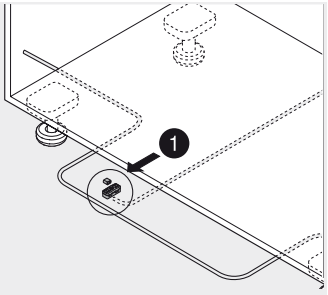

Cableado inferior

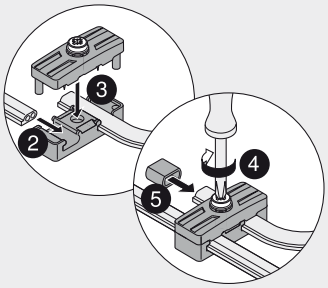

Montaje

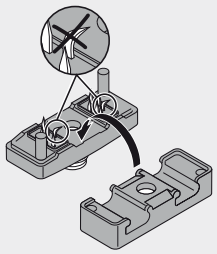

No deteriorar las puntas afiladas

Equipo de accionamiento

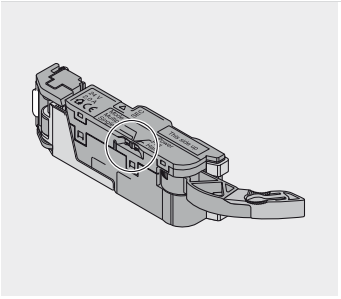

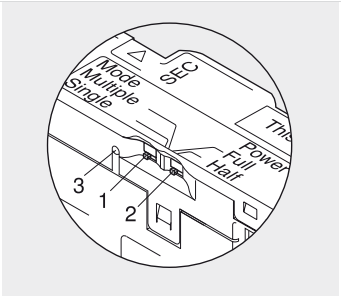

Colocar el selector

Selector Mode (1)
Single: configuración estándar, sólo se activa una unidad
Multiple: los equipos de accionamiento configurados en la posición „Multiple“ se activan simultáneamente

Selector Power (2)
Full: Configuración estándar
Half: Para longitudes nominales cortas, el módulo extraíble recorre un trayecto corto

Indicador luminoso de operación (LED) (3)

Extensión de la palanca

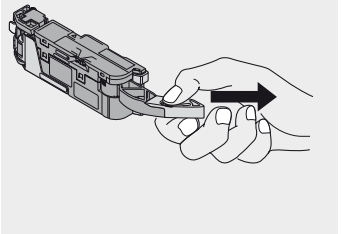

Desmontaje

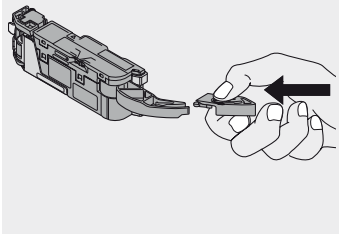

Montaje

El equipo de accionamiento se distribuye con extensión de palanca. Con un ancho interior cuerpo de mueble hasta 234 mm es preciso desmontar la extensión de la palanca

Cable de sincronización

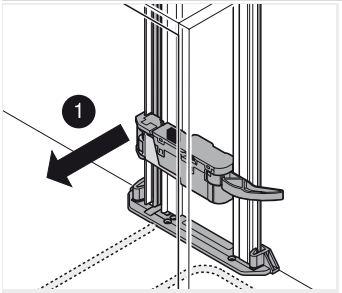

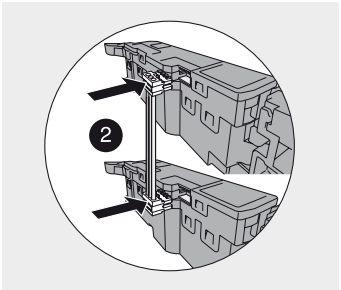

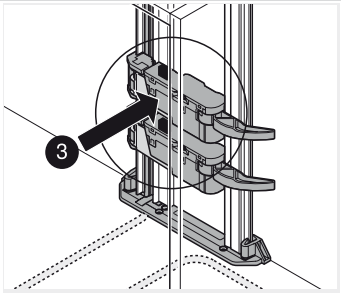

Dos equipos de accionamiento que funcionan simultáneamente deben estar vinculados mediante el cable de sincronización

Distanciador de amortiguación de Blum

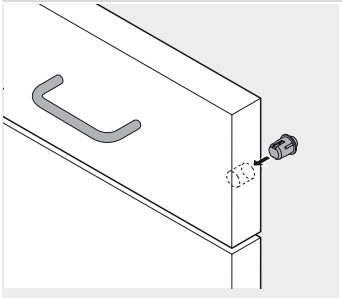

Distanciador de amortiguación de Blum (no encolar)



Perfil de soporte

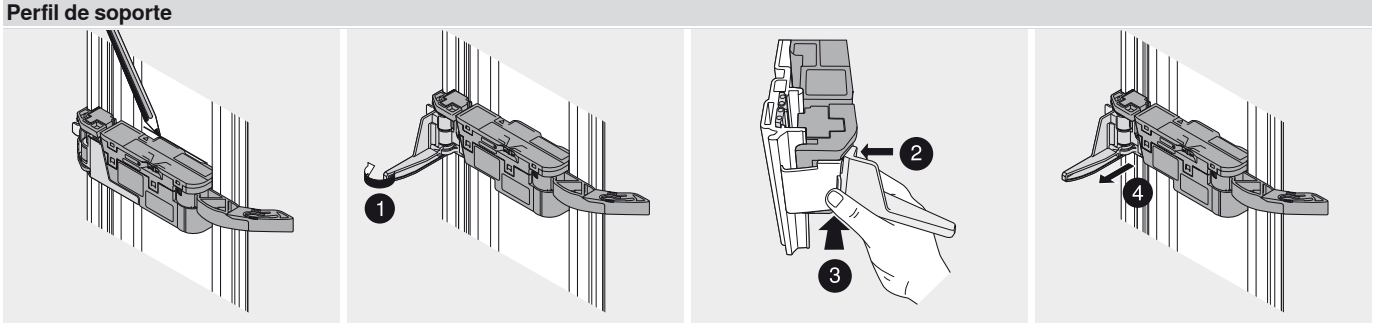

Desmontaje

Soporte de fijación, doble

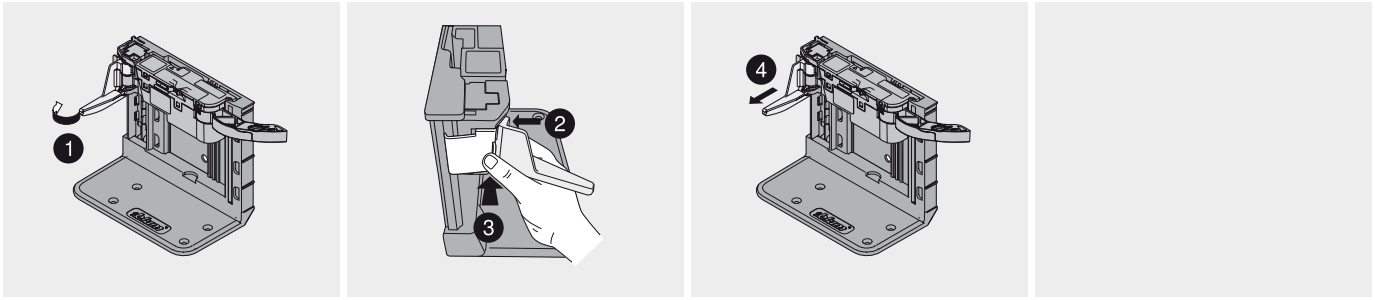

Desmontaje

Perfil de soporte horizontal

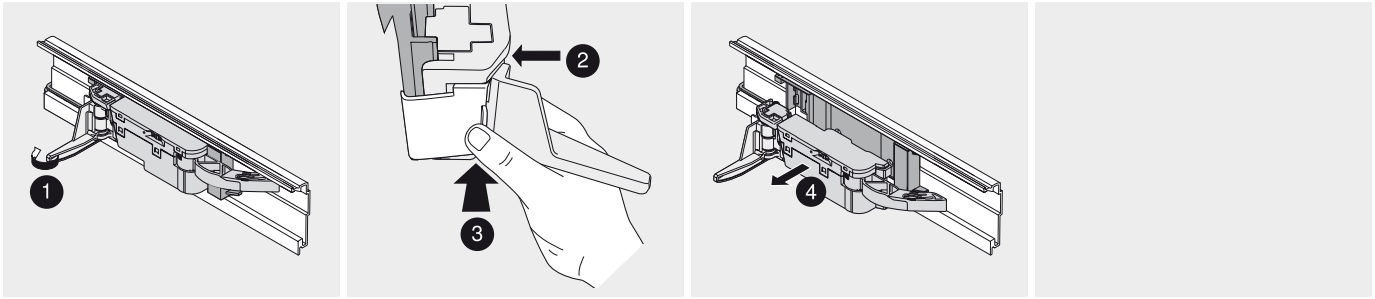

Desmontaje

Soporte de fijación superior

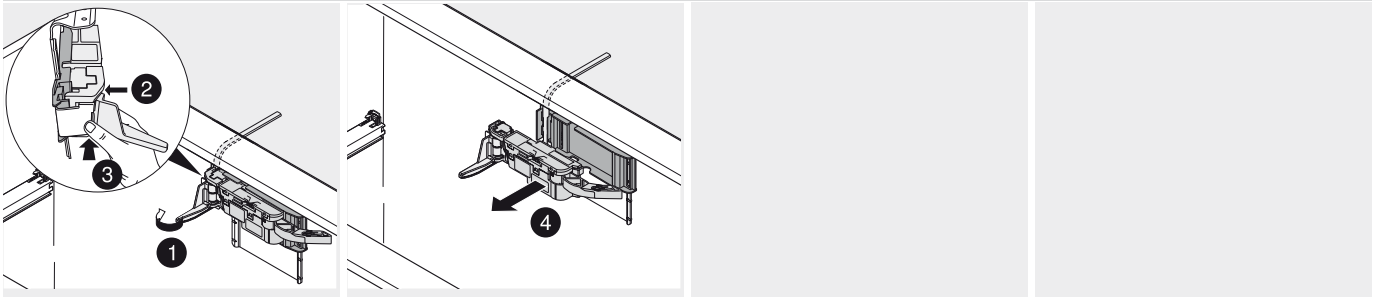

Desmontaje

Perfil de soporte

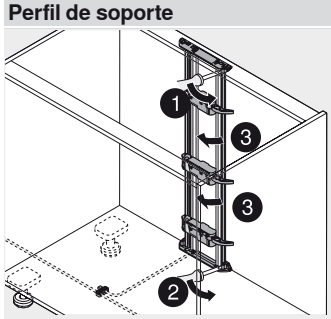

Travesaño horizontal

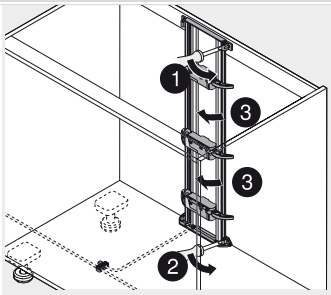

Travesaño vertical

Perfil de soporte horizontal

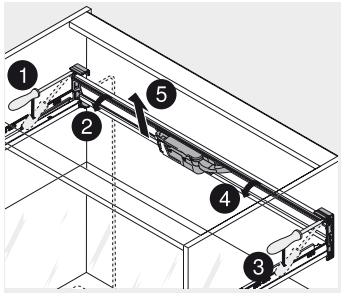

Desmontaje

Equipo de alimentación de Blum 72 W

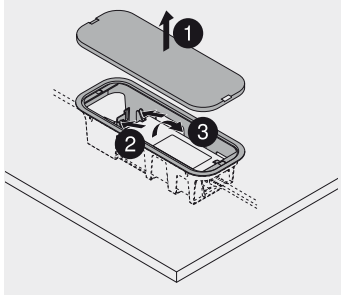

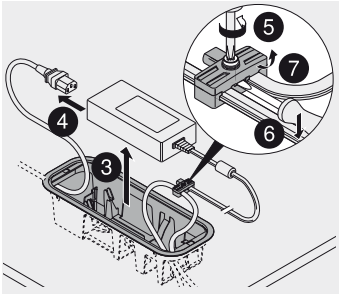

Montaje sobre el fondo

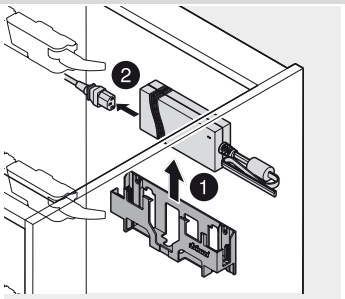

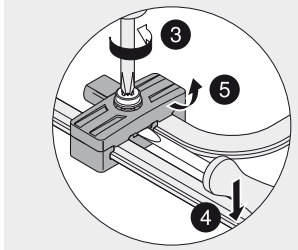

Montaje en la pared

Comodidad en la apertura de frentes sin tiradores



En el salón se utilizan con mayor frecuencia los muebles sin tiradores. Con TIP-ON ponemos a su disposición un mecanismo de apertura asistida para frentes sin tiradores. Sus clientes pueden abrir módulos extraíbles sin tiradores con un esfuerzo mínimo y cerrarlos con comodidad.
La nueva sincronización para TIP-ON para TANDEM ofrece una apertura segura incluso en frentes anchos. Una ligera presión en cualquier punto del frente sin tirador permite abrir el módulo extraíble.



Basta una ligera presión para abrir el módulo extraíble sin esfuerzo



La puerta se abre en un espacio cómodo para el usuario



Para cerrar el módulo extraíble, presiónelo ligeramente o ciérrelo con un movimiento suave



TIP-ON se puede combinar con facilidad con TANDEM extensión parcial y total sin BLUMOTION, y se puede montar sin herramientas



Sincronización (opcional)
Para una apertura fiable de frentes anchos.
Montaje sin herramientas y recomendado para un ancho de cuerpo desde 600 mm

TIP-ON



- Carga dinámica 30 o 50 kg
- TANDEM inside – para el deslizamiento ligero durante la vida útil del mueble
- Ajuste de altura por el acoplamiento sin herramientas
- Ajuste integrado y sin herramientas de la inclinación del frente
- Compensación de tolerancia de anchura y de profundidad
- Sincronización opcional desde anchos de cuerpo de mueble de 600 mm

Información de pedido

Extracción total – 560H/561H			
6a	**TIP-ON izquierda/derecha**		
	30 kg		T55.7150S
	Sólo es apto para TANDEM plus		
Extracción total – 566H			
6a	**TIP-ON izquierda/derecha**		
	50 kg		T55.9150S
	Sólo es apto para TANDEM plus		
Extracción parcial – 550H			
6a	**TIP-ON izquierda/derecha**		
	30 kg		T55.1150S
	Sólo es apto para TANDEM		
Extracción parcial – 551H			
6a	**TIP-ON izquierda/derecha**		
	30 kg		T55.3150S
	Sólo es apto para TANDEM		
6b	**Sincronización de TIP-ON – juego de piñones (opcional)**		
	Plástico	RAL 7037 gris polvo	T55.000R
6c	**Sincronización de TIP-ON – varilla (opcional)**		
	Aluminio		T55.889W
	Para cortar a medida, 889 mm, apto para anchos de cuerpo de mueble KB 1200 mm		
	Corte	Ancho int. d. cuerpo LW - 277 mm	

Distancia de reacción

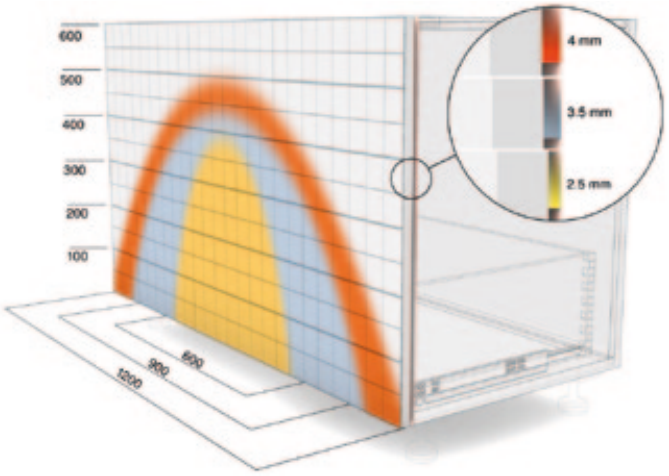

Ejemplo para 560H, largo nominal NL 500 mm, cajones de 4 lados ¡Debido a las tolerancias del acabado, la trayectoria de la apertura puede variar si hay peso o si se realizan ajustes!

Planificación

Extracción total – 560H/566H/561H

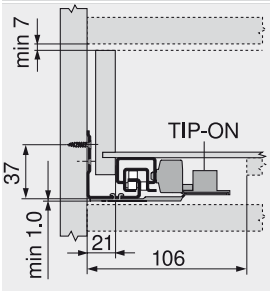

Extracción parcial – 550H/551H

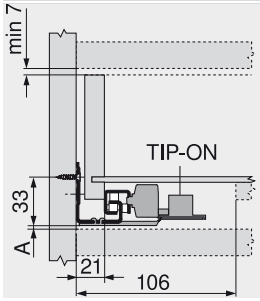

A Distancia de 5 mm para intercambiar con la extracción total

Indicaciones para los laterales

Cajón 560H/566H	574
Cajón 561H	576
Cacerolero 560H/566H	578
Cajón 550H	586
Cajón 551H	588
Cacerolero 550H	590
Montaje y ajuste	674

TIP-ON – 56XH

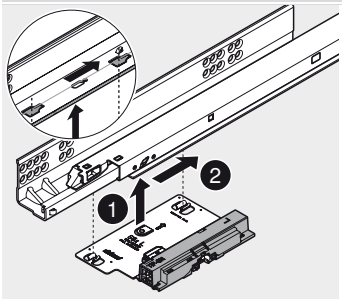

Montaje

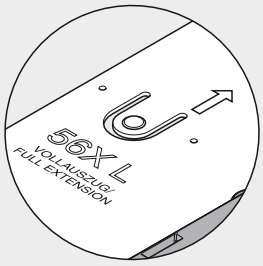

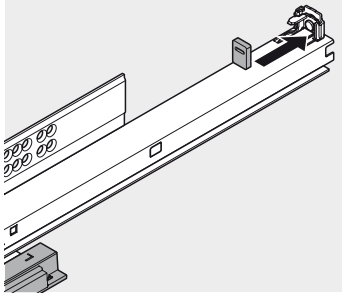

Sólo para 560H/566H

TIP-ON – 56XH

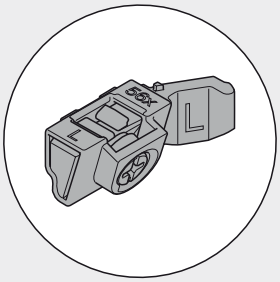

Tope de arrastre

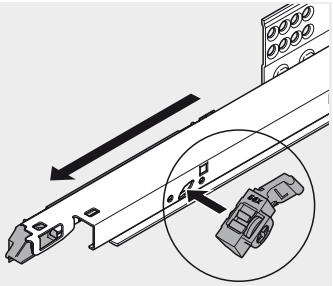

Montaje

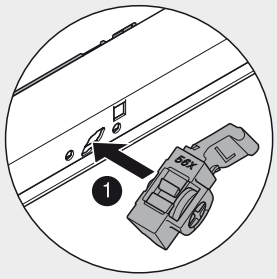

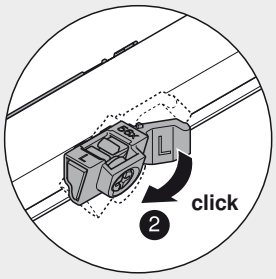

TIP-ON – 550H

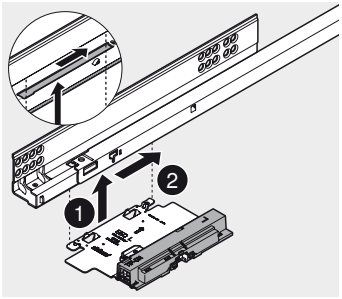

Montaje



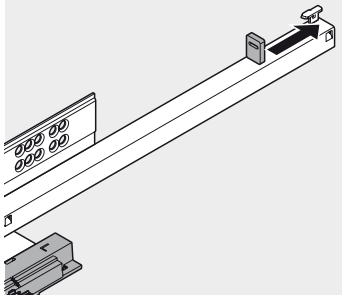

Sólo para 550H

TIP-ON – 550H

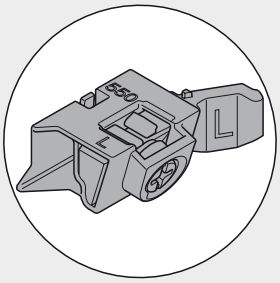

Tope de arrastre

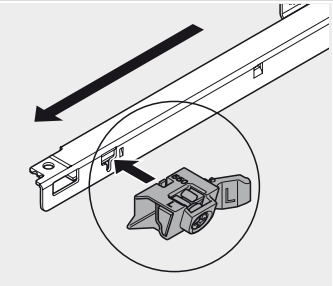

Montaje

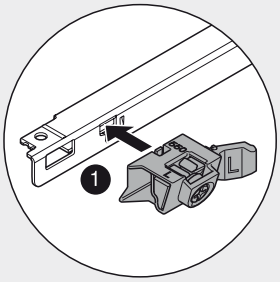

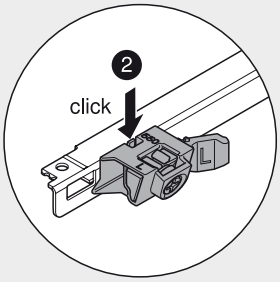

TIP-ON – 551H

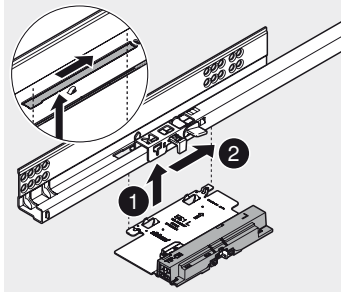



Montaje

TIP-ON – 551H

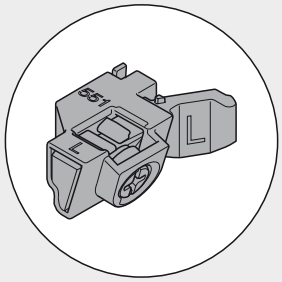

Tope de arrastre

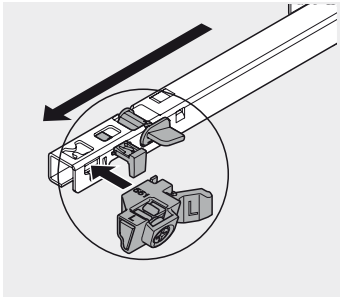

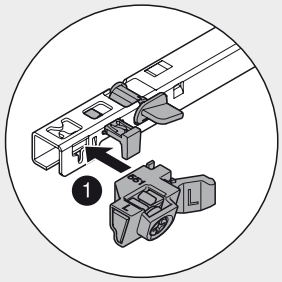

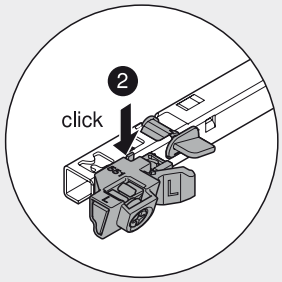

Montaje

Sincronización

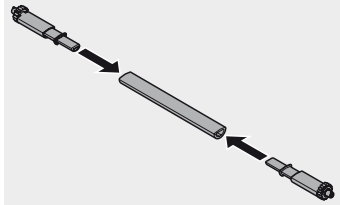

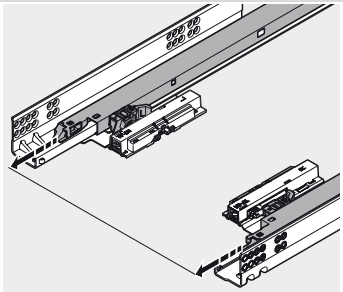

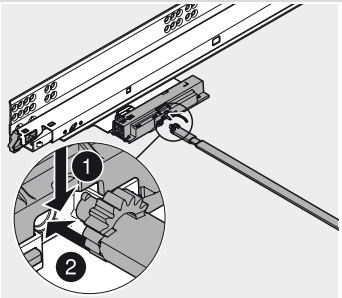

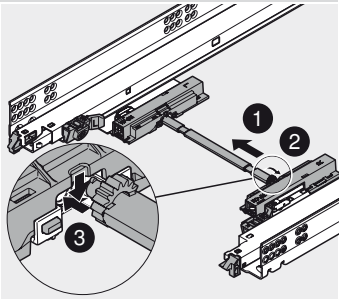

Montaje

Ajuste

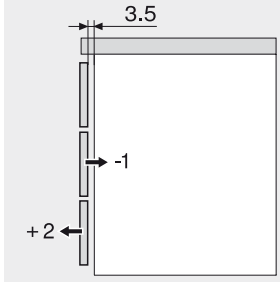

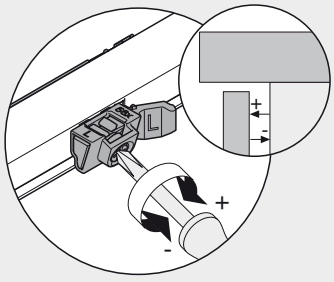

Ajuste en profundidad – TIP-ON
56XH/550H/551H

TANDEM

STANDARD – sistemas de guía

El eterno complemento para muebles de madera



La técnica de las guías STANDARD está respaldada por varias décadas de experiencia. Se trata de un producto de entrada óptimo para el sector del mueble de madera funcional.

El éxito de STANDARD se basa en un concepto sencillo. Los puntos clave son:

- Buenas propiedades de deslizamiento
- Alta estabilidad lateral
- Extensión total o parcial

Calidad durante toda la vida del mueble
Como todos los productos de Blum, STANDARD también satisface las más altas exigencias, establecidas por nosotros mismos.

Extracción total 430E – 30 kg

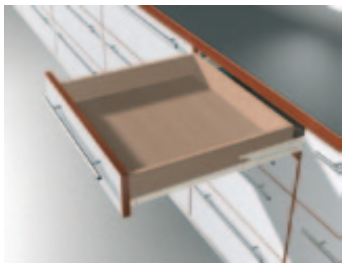

Cajón



Entrepaño

Extracción parcial 230M/E – 25 kg

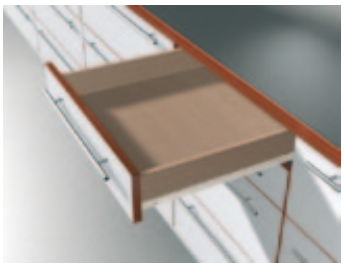

Cajón



Entrepaño

STANDARD – elementos de base


Foto simbólica

Extracción total		Extracción parcial	
Cajón 430E	678	Cajón 230M/E	682
Entrepaño 430E	680	Entrepaño 230M/E	684

Accesorios


Foto simbólica

Tornillos	686
Broca de centrar	686
Amortiguador	686
Destornillador	687

Montaje, desmontaje y ajuste


Foto simbólica

Fijación guías de cuerpo de mueble	688
Extracción total 430E – 30 kg	689
Extracción parcial 230M/E – 25 kg	689
Herraje de ajuste del frente	689
Elemento de ajuste del frente	690
Tope de puerta	690

Infobox

Utilice el servicio gratuito de **DYNALOG limited** que se incluye en el DVD adjunto.

- DYNAPLAN – planificación del cuerpo a prueba de colisiones, incluyendo la selección de herrajes
- DYNACAT – catálogo electrónico de productos y exportación de datos CAD (dxf, dwg, igs, sat, x_t, jpg)
- DYNASHOP – función de cesta de la compra y pedidos



Pictogramas

- Artículo sólo a petición
- Información general
- Accesorios
- Cajón
- Entrepaño
- Extracción total
- Extracción parcial
- Capacidad de carga dinámica en kg
- Planificación
- Corte
- Montaje, desmontaje y ajuste

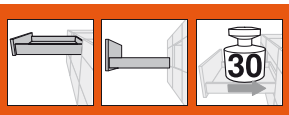

Cajón 430E



- Mecanismo de autocierre BLUMATIC con asiento de retención
- Revestimiento de plástico, blanco crema (RAL 9001) o marrón
- Capacidad de carga dinámica extracción total 30 kg
- Tope de enganche integrado
- Seguro antidesenganche integrado, a partir de 300 mm
- Conducción bilateral reforzada

Espacio ocupado

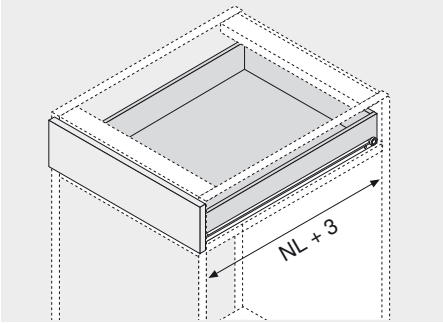

NL Largo nominal

Información de pedido

1 	Guía cuerpo de mueble, guía elemento intermedio y guía del cajón izquierda/derecha	
Largo nominal NL	**RAL 9001 Acero**	**marrón Acero**
250 mm	430E2500	430E2500
300 mm	430E3000V	430E3000V
350 mm	430E3500V	430E3500V
400 mm	430E4000V	430E4000V
450 mm	430E4500V	430E4500V
500 mm	430E5000V	430E5000V
550 mm	430E5500V	430E5500V
600 mm	430E6000V	430E6000V
650 mm	430E6500V	
700 mm	430E7000V	
750 mm	430E7500V	
800 mm	430E8000V	

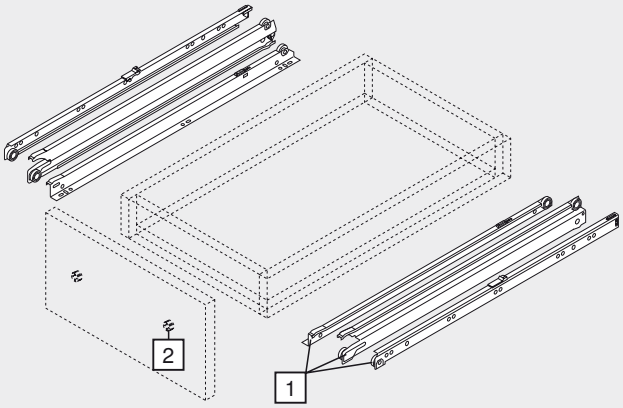

2 	Herraje de ajuste del frente	
	color natural	295.1000
	Plástico	

STANDARD

Cajón 430E

Planificación

Espacio ocupado en el cuerpo

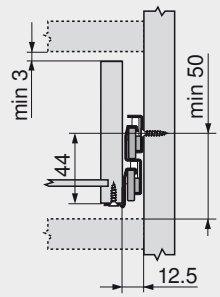

Posición de atornillado de las guías cuerpo de mueble

Largo nominal NL (mm)

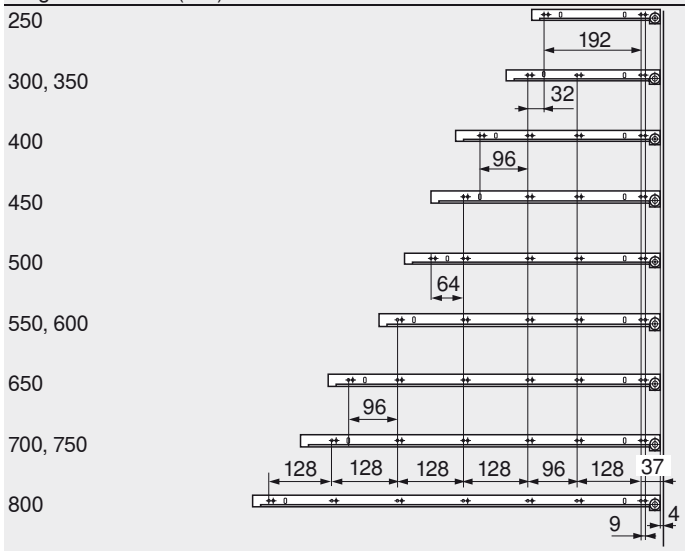

Prof mín. Interior cuerpo del mueble = largo nominal NL + 3 mm

Cotas de corte tableros aglo de 16 mm

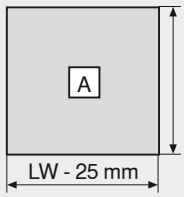

Fondo
NL

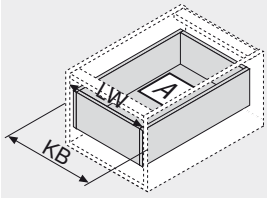

KB Ancho de cuerpo de mueble
LW Ancho interior cuerpo de mueble
NL Largo nominal

Indicaciones para los laterales

Visión general – STANDARD – elementos básicos	677
Accesorios	686
Fijación guías de cuerpo de mueble	688
Montaje, desmontaje y ajuste	689
Visión general – ayudas de montaje	705
Para más información técnica	804

Infobox

Recomendamos la planificación del cuerpo a prueba de colisiones con DYNAPLAN que se incluye gratuitamente en el DVD DYNALOG limited.

Entrepaño 430E



- Mecanismo de autocierre BLUMATIC con asiento de retención
- Revestimiento de plástico, blanco crema (RAL 9001) o marrón
- Capacidad de carga dinámica extracción total 30 kg
- Tope de enganche integrado
- Seguro antidesenganche integrado, a partir de 300 mm
- Conducción bilateral reforzada
- Sistema de guardacuerpos para entrepaño

Espacio ocupado

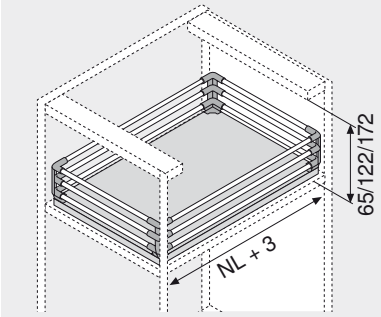

NL Largo nominal

Información de pedido

1 Guía cuerpo de mueble, guía elemento intermedio y guía del cajón izquierda/derecha

Largo nominal NL	RAL 9001 Acero	marrón Acero
250 mm	430E2500	430E2500
300 mm	430E3000V	430E3000V
350 mm	430E3500V	430E3500V
400 mm	430E4000V	430E4000V
450 mm	430E4500V	430E4500V
500 mm	430E5000V	430E5000V
550 mm	430E5500V	430E5500V
600 mm	430E6000V	430E6000V
650 mm	430E6500V	
700 mm	430E7000V	
750 mm	430E7500V	
800 mm	430E8000V	

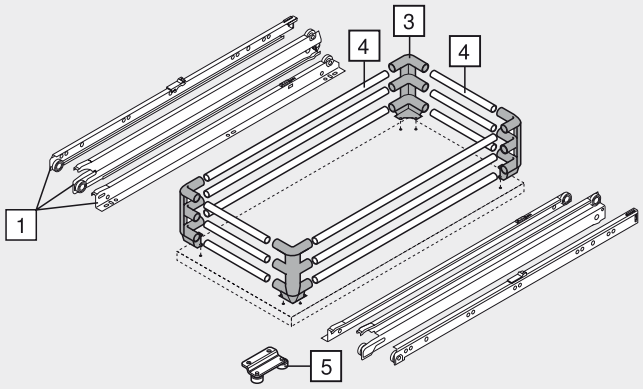

3 Soporte de esquina

Doble	ZTU.00Z0
Triple	ZTU.00D0
RAL 7037 gris polvo, RAL 9001 blanco crema	

4 Guardacuerpo

P. cortar a medida, 1094 mm	
cromado	ZRG.1094U
P. cortar a medida, 1104 mm	
RAL 9001 blanco crema	ZRG.1104U
Corte	
Guardacuerpo longitudinal: largo nominal NL - 60 mm	
Guardacuerpo transversal: ancho int. d. cuerpo LW - 58 mm	

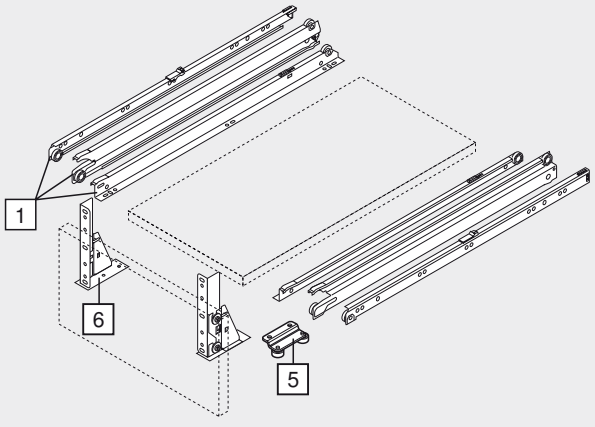

5 Tope de puerta (opcional)

RAL 9001 blanco crema	298.2200
Acero	

6 Elemento de ajuste del frente izquierda/derecha

RAL 9001 blanco crema	296.4500
Acero	

Entrepaño 430E

Planificación

Espacio ocupado en el cuerpo

* + 15 mm con tope de puerta 298.2200

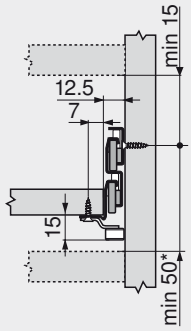

Espacio ocupado en el cuerpo Con guardacuerpo doble

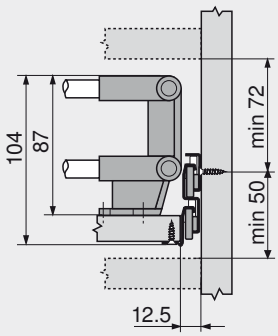

Espacio ocupado en el cuerpo Con guardacuerpo triple

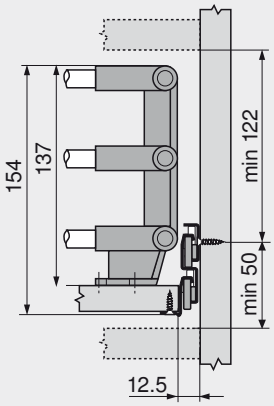

Dim. d. instal. soportes d. esquina/elemento d. ajuste del frente

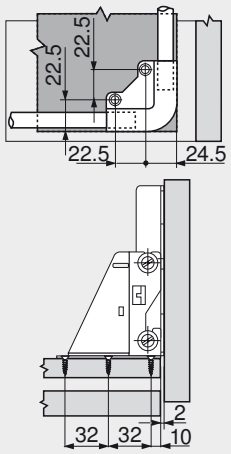

Posición de atornillado de las guías cuerpo de mueble

Largo nominal NL (mm)

250
300, 350
400
450
500
550, 600
650
700, 750
800

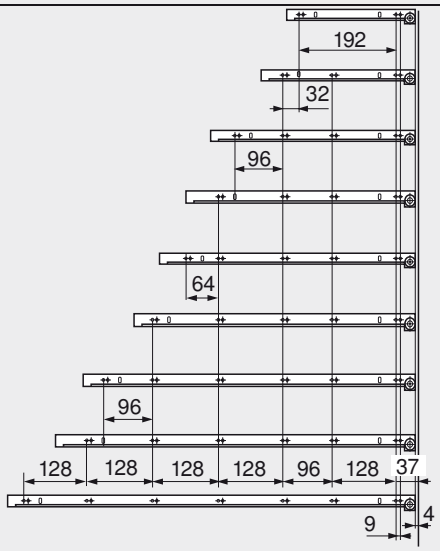

Espacio ocupado en el cuerpo

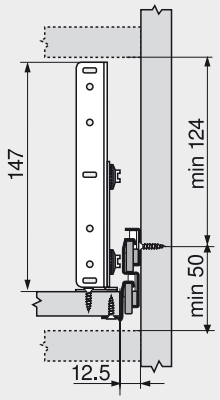

Cotas de montaje frente

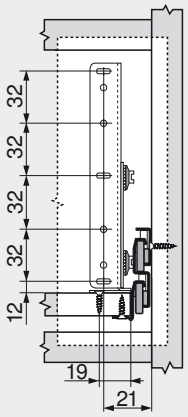

Cotas de corte tableros aglo de 16 mm

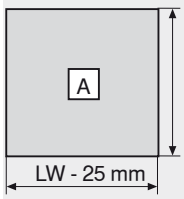

Fondo
NL

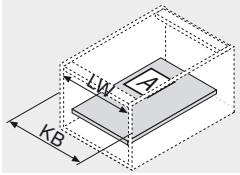

KB Ancho de cuerpo de mueble
LW Ancho interior cuerpo de mueble
NL Largo nominal

Prof mín. Interior cuerpo del mueble = largo nominal NL + 3 mm

Indicaciones para los laterales

Visión general – STANDARD – elementos básicos	677
Accesorios	686
Fijación guías de cuerpo de mueble	688
Montaje, desmontaje y ajuste	689
Visión general – ayudas de montaje	705
Para más información técnica	804

Infobox

Recomendamos la planificación del cuerpo a prueba de colisiones con DYNAPLAN que se incluye gratuitamente en el DVD DYNALOG limited.

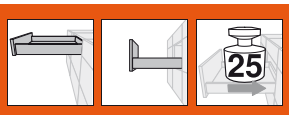

Cajón 230M/E



- Mecanismo de autocierre BLUMATIC (230M) o asiento de retención (230E)
- Revestimiento de plástico, blanco crema (RAL 9001) o marrón
- Capacidad de carga dinámica extracción parcial 25 kg
- Inmovilización de la extracción
- Conducción unilateral reforzada

Espacio ocupado

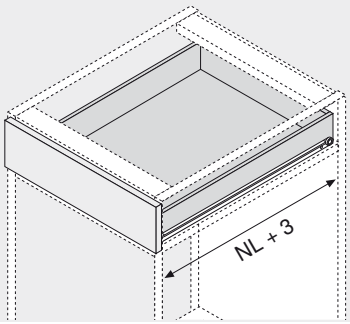

NL Largo nominal

Información de pedido

1 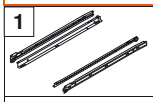	Guía cuerpo de mueble y guía del cajón izquierda/ derecha	
Largo nominal NL	**RAL 9001 Acero**	**marrón Acero**
250 mm	230M2500	230M2500
300 mm	230M3000	230M3000
350 mm	230M3500	230M3500
400 mm	230M4000	230M4000
450 mm	230M4500	230M4500
500 mm	230M5000	230M5000
550 mm	230M5500	230M5500
600 mm	230M6000	230M6000
650 mm	230M6500	
700 mm	230E7000	
750 mm	230E7500	
800 mm	230E8000	

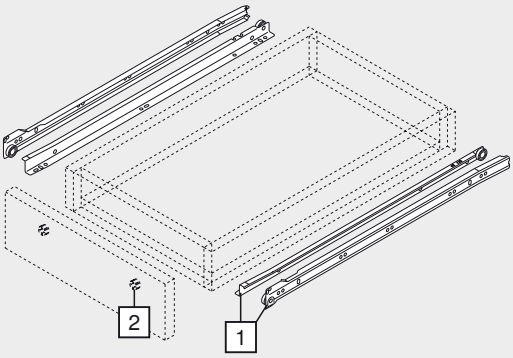

2 	Herraje de ajuste del frente	
	color natural	295.1000
	Plástico	

STANDARD

Cajón 230M/E

Planificación

Espacio ocupado en el cuerpo

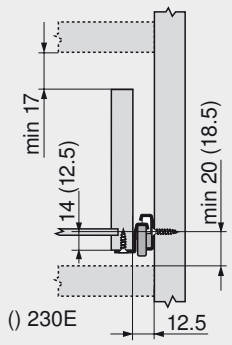

Posición de atornillado de las guías cuerpo de mueble

Largo nominal NL (mm)

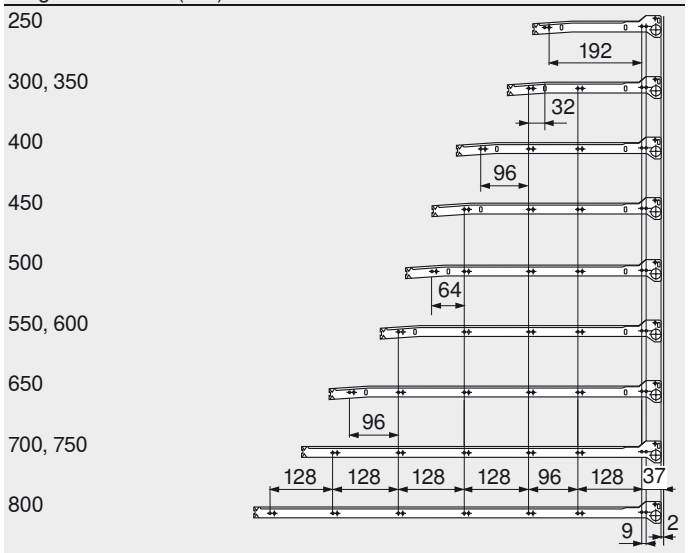

Prof mín. Interior cuerpo del mueble = largo nominal NL + 3 mm

Cotas de corte tableros aglo de 16 mm

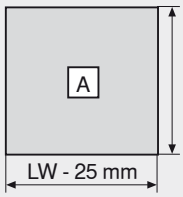

Fondo
NL

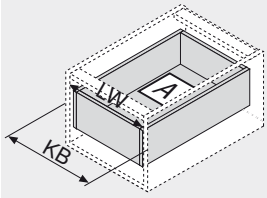

KB Ancho de cuerpo de mueble
LW Ancho interior cuerpo de mueble
NL Largo nominal

Indicaciones para los laterales

Visión general – STANDARD – elementos básicos	677
Accesorios	686
Fijación guías de cuerpo de mueble	688
Montaje, desmontaje y ajuste	689
Visión general – ayudas de montaje	705
Para más información técnica	804

Infobox

Recomendamos la planificación del cuerpo a prueba de colisiones con DYNAPLAN que se incluye gratuitamente en el DVD DYNALOG limited.

Entrepaño 230M/E



- Mecanismo de autocierre BLUMATIC (230M) o asiento de retención (230E)
- Revestimiento de plástico, blanco crema (RAL 9001) o marrón
- Capacidad de carga dinámica extracción parcial 25 kg
- Inmovilización de la extracción
- Conducción unilateral reforzada
- Sistema de guardacuerpos para entrepaño

Espacio ocupado

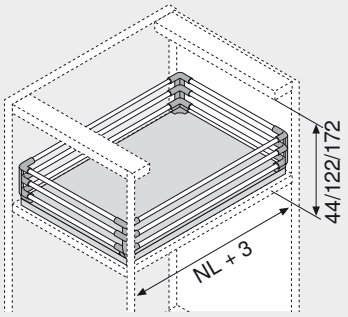

NL Largo nominal

Información de pedido

1 Guía cuerpo de mueble y guía del cajón izquierda/derecha

Largo nominal NL	RAL 9001 Acero	marrón Acero
250 mm	230M2500	230M2500
300 mm	230M3000	230M3000
350 mm	230M3500	230M3500
400 mm	230M4000	230M4000
450 mm	230M4500	230M4500
500 mm	230M5000	230M5000
550 mm	230M5500	230M5500
600 mm	230M6000	230M6000
650 mm	230M6500	
700 mm	230E7000	
750 mm	230E7500	
800 mm	230E8000	

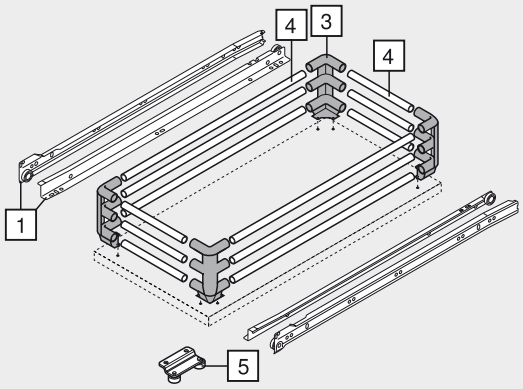

3 Soporte de esquina

Doble	ZTU.00Z0
Triple	ZTU.00D0
RAL 7037 gris polvo, RAL 9001 blanco crema	

4 Guardacuerpo

P. cortar a medida, 1094 mm	
cromado	ZRG.1094U
P. cortar a medida, 1104 mm	
RAL 9001 blanco crema	ZRG.1104U
Corte	
Guardacuerpo longitudinal: largo nominal NL - 60 mm	
Guardacuerpo transversal: ancho int. d. cuerpo LW - 58 mm	

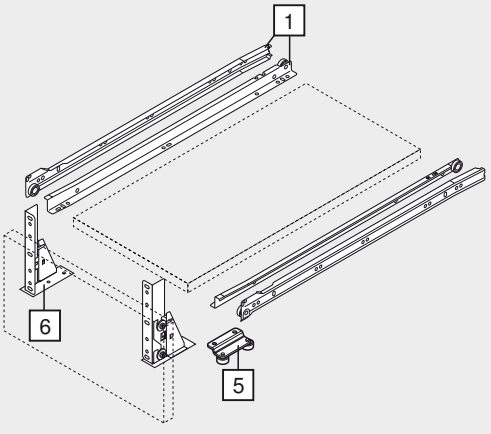

5 Tope de puerta (opcional)

RAL 9001 blanco crema	298.2200
Acero	

6 Elemento de ajuste del frente izquierda/derecha

RAL 9001 blanco crema	296.4500
Acero	

Entrepaño 230M/E

Planificación

Espacio ocupado en el cuerpo

* + 15 mm con tope de puerta
298.2200

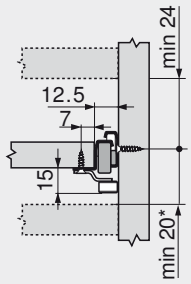

Espacio ocupado en el cuerpo
Con guardacuerpo doble

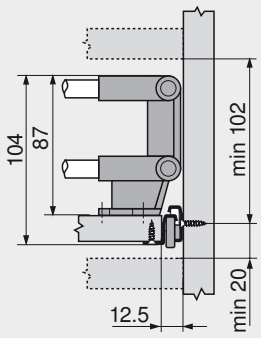

Espacio ocupado en el cuerpo
Con guardacuerpo triple

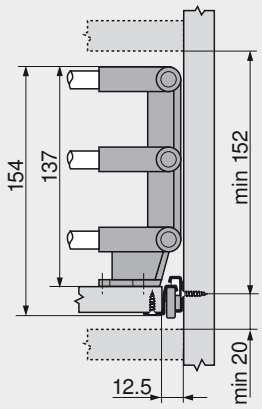

Dim. d. instal. soportes d. esquina/elemento d. ajuste del frente

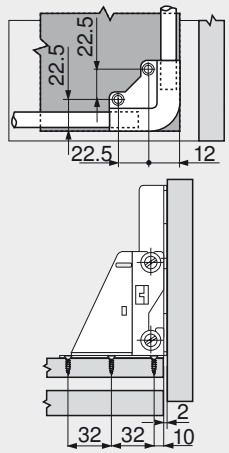

Posición de atornillado de las guías cuerpo de mueble

Largo nominal NL (mm)

250
300, 350
400
450
500
550, 600
650
700, 750
800

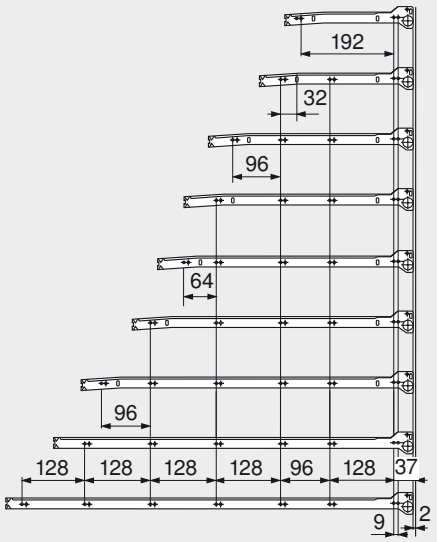

Prof mín. Interior cuerpo del mueble = largo nominal NL + 3 mm

Espacio ocupado en el cuerpo

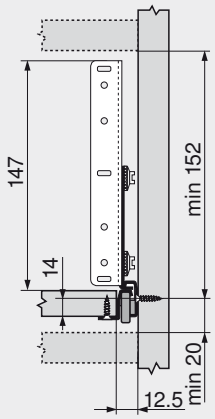

Cotas de montaje frente

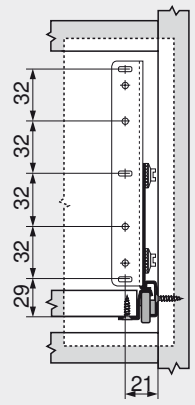

Cotas de corte tableros aglo de 16 mm

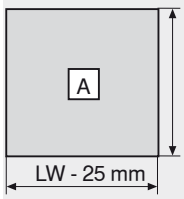

Fondo
NL

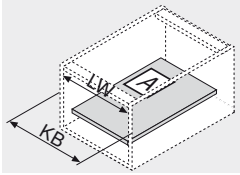

KB Ancho de cuerpo de mueble
LW Ancho interior cuerpo de mueble
NL Largo nominal

Indicaciones para los laterales

Visión general – STANDARD – elementos básicos	677
Accesorios	686
Fijación guías de cuerpo de mueble	688
Montaje, desmontaje y ajuste	689
Visión general – ayudas de montaje	705
Para más información técnica	804

Infobox

Recomendamos la planificación del cuerpo a prueba de colisiones con DYNAPLAN que se incluye gratuitamente en el DVD DYNALOG limited.

STANDARD

Tornillos aglo Ø 3.5 mm

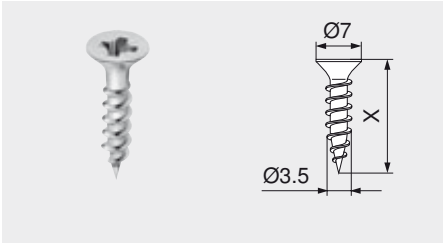

- Niquelado
- Ø 3.5 mm

Largo (X)	Ref.
15 mm	609.1500
17 mm	609.1700

Tornillos Euro Ø 6.0 mm

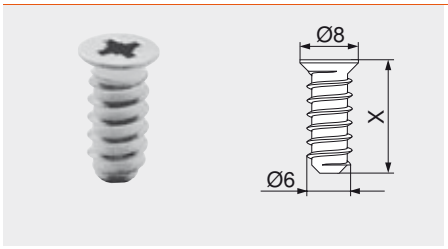

- Niquelado
- Ø 6 mm
- Diámetro de taladrado 5 mm

Largo (X)	Ref.
10 mm	661.1000.HG
11.5 mm	661.1150.HG
13 mm	661.1300.HG
14.5 mm	661.1450.HG
20 mm	661.2000.HG

Tornillos Euro especiales Ø 6.0 mm

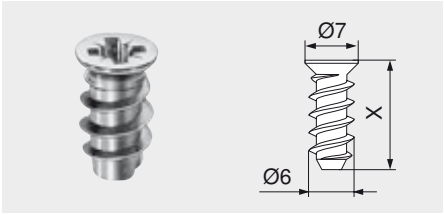

- Niquelado
- Ø 6 mm
- Diámetro de taladrado 5 mm

Largo (X)	Ref.
11.5 mm	662.1150.HG
13 mm	662.1300.HG
14.5 mm	662.1450.HG

Broca de centrar

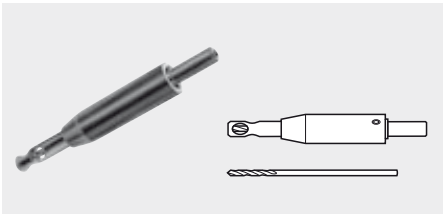

- Acero templado
- Ø 2.7 mm, largo de la broca 70 mm
- Para el taladro previo de tornillos aglo Ø 3.5 mm
- Profundidad de taladrado hasta 8 mm

	Ref.
Broca de centrar	M01.ZZ03
Broca de recambio	M01.ZZB3

Amortiguador autoadhesivo

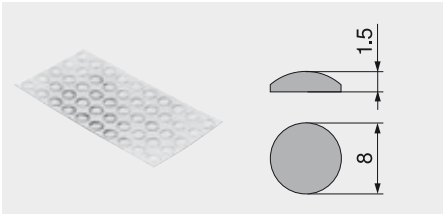

- Para armortiguar ruidos

Plástico	Ref.
color natural	993.710

Amortiguador taladro

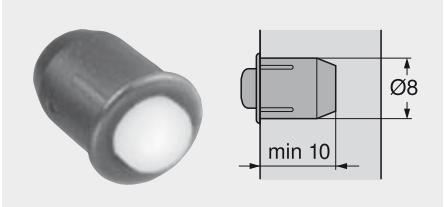

- Para armortiguar ruidos
- Juego lateral 2 mm
- En dos piezas

Plástico	Ref.
RAL 9006 aluminio blanco	993.706

STANDARD

Destornillador en cruz



- PZ (Pozi) tamaño 2
- Largo de hoja 100 mm
- Largo total 200 mm
- Mango de color naranja con impresión Blum

Plástico/acero	Ref.
naranja	303.756.1

Destornillador plano

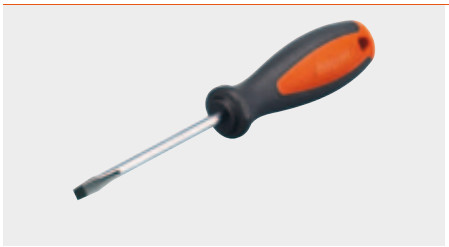

- Tamaño 1.0 x 5.5 mm
- Largo de hoja 125 mm
- Largo total 225 mm
- Mango de color naranja con impresión Blum

Plástico/acero	Ref.
naranja	314.928.1

Guía de cuerpo de mueble 230M/E – 25 kg

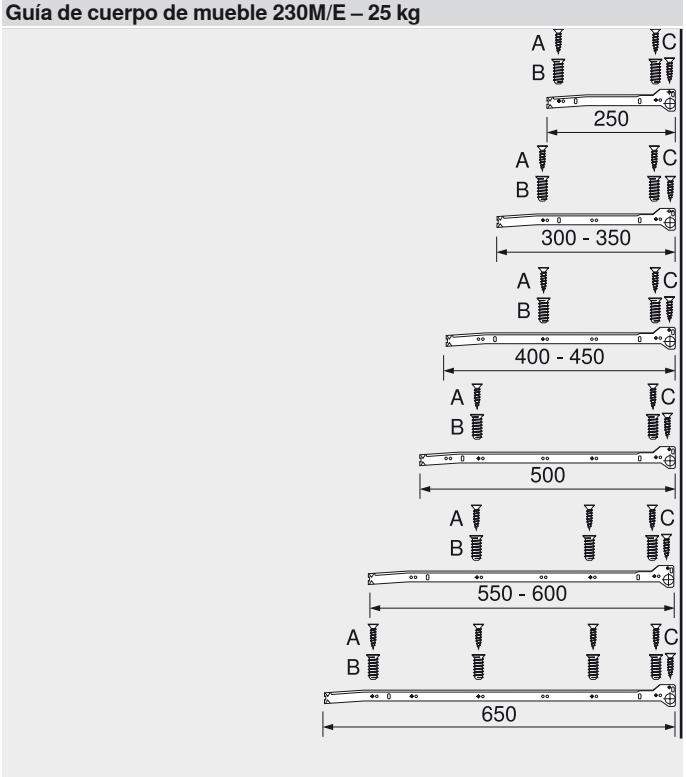

Fijación en el cuerpo de mueble
A Tornillo aglo Ø 4 x 15 mm
B Tornillos Euro Art. Nr. 661.145
C Tornillo aglo Ø 3.5 x 15 mm con cesto extraíble

Guía de cuerpo de mueble 230M/E – 25 kg

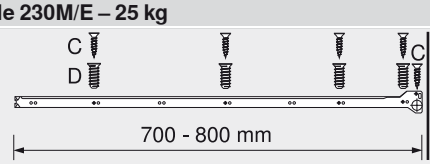

Fijación en el cuerpo de mueble
C Tornillo aglo Ø 3.5 x 15 mm
D Tornillos Euro especiales Art. Nr. 662.1450.HG

Guía de cuerpo de mueble 430E – 30 kg

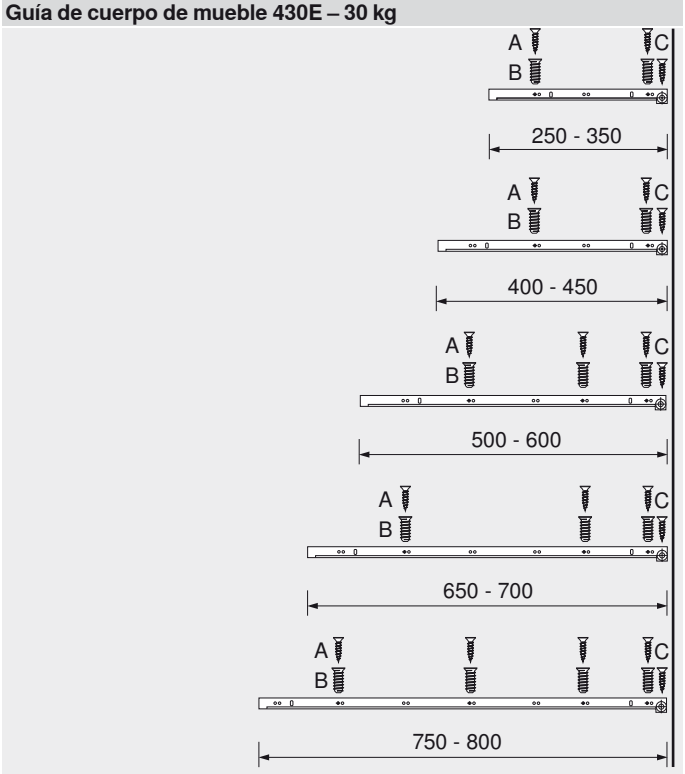

Fijación en el cuerpo de mueble
A Tornillo aglo Ø 4 x 15 mm
B Tornillos Euro Art. Nr. 661.145
C Tornillo aglo Ø 3.5 x 15 mm con cesto extraíble

Extracción total 430E – 30 kg



Montaje

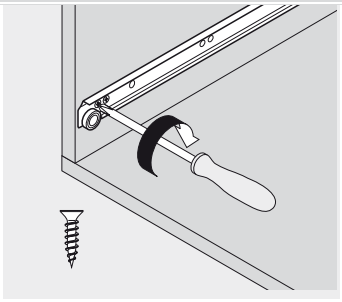

Para más de 15 kg: usar el tornillo complementario

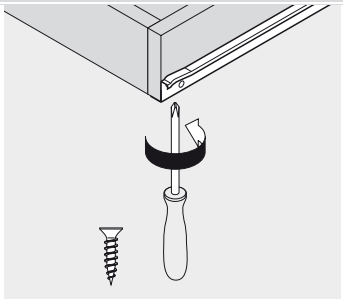

Extracción total 430E – 30 kg



Colocar y fijar el elemento intermedio 430E

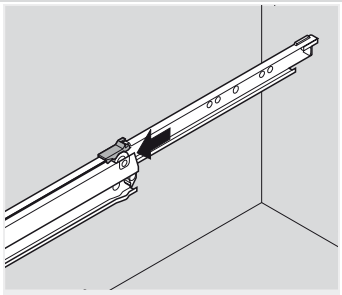

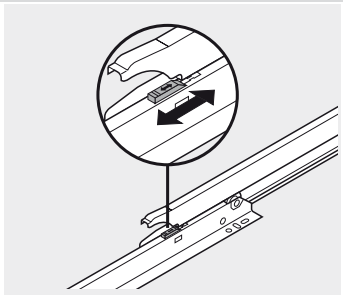

Seg. antidesenganche

Extracción parcial 230M/E – 25 kg



Montaje

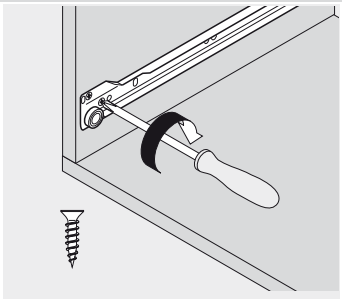

Para más de 15 kg: usar el tornillo complementario sobre el rodillo

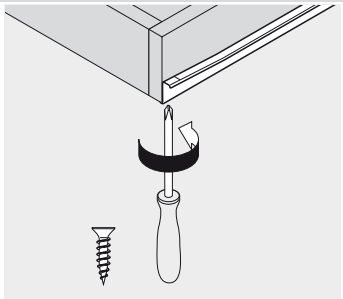

Herraje de ajuste del frente

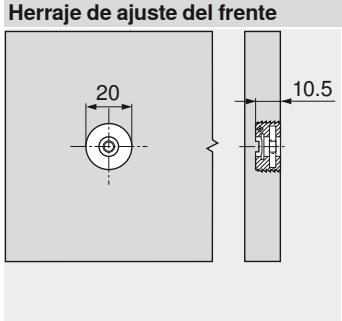

Matriz para MINIPRESS + PRO-CENTER MZM.0095

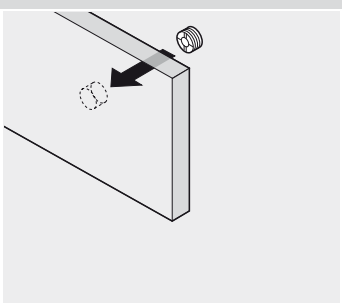

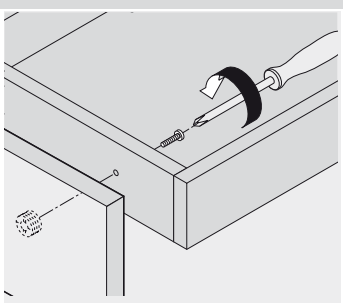

Usar tornillo M4x20

STANDARD

Elemento de ajuste del frente

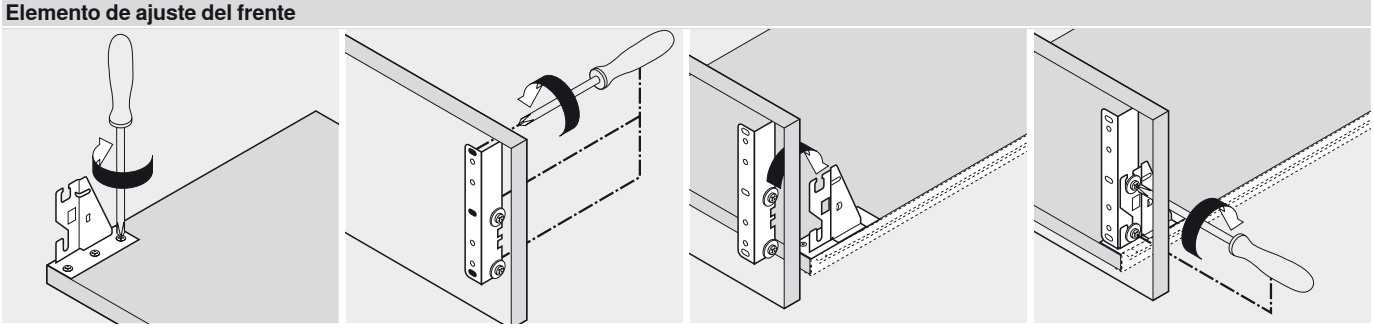

Montaje

Elemento de ajuste del frente

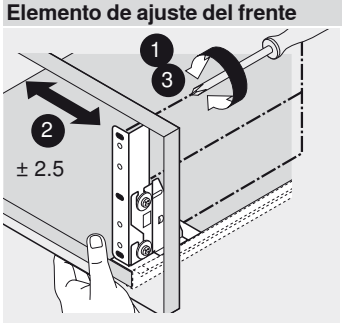

Ajuste al lado

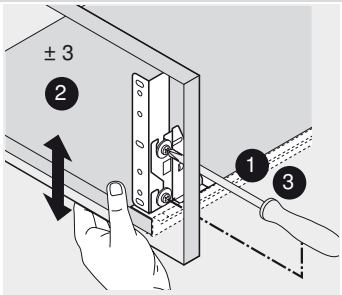

Ajuste altura

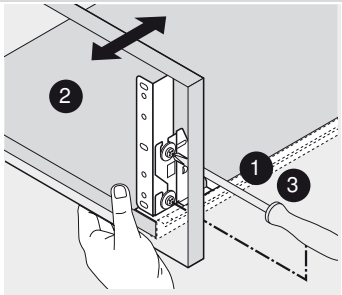

Ajuste de la inclinación

Tope de puerta

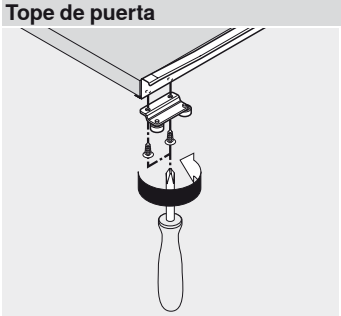

Montaje

Otros productos



Herraje de puerta escamoteable



POCKET DOOR
El herraje de mueble práctico para una vista libre en el interior del armario, p.ej. para muebles de televisión. Las puertas desaparecen en el cuerpo de mueble



FLIPPER DOOR
Con esta solución, las puertas no sobresalen penetrando en el espacio. Pueden empujarse/girarse debajo del sobre superior del cuerpo de mueble

Herrajes de suspensión



Los herrajes de suspensión de Blum soportan las cargas con seguridad. ¡Esta fiabilidad es muy importante con muebles a plena carga!

Unión



En el programa de Blum se hallan conectores para diferentes tipos de muebles

Otros productos

Visión general

Herraje de puerta escamoteable


Foto simbólica

POCKET DOOR	694
POCKET DOOR – montaje	698
FLIPPER DOOR	696
FLIPPER DOOR – montaje	698

Herrajes de suspensión


Foto simbólica

Para atornillar	699
Para encajar a presión	699

Unión


Foto simbólica

Para atornillar	700
Para encajar a presión	700
Con tornillo	701
Tetón con espiga extensible	702
Con elemento de ensamblado	702
Con elemento de ensamblado sistema 32	703

Pictogramas

- Artículo sólo a petición
- Accesorios
- Información general
- POCKET DOOR
- FLIPPER DOOR
- Herrajes de suspensión
- Conectores para muebles
- Bisagra con brazo recto
- Bisagra con brazo superacodado
- Recubrimiento angular
- Montaje interior
- Apoyo interior con brazo recto
- Matriz para cazoleta de encaje a presión
- Planificación
- Montaje, desmontaje y ajuste

POCKET DOOR



- Herraje de puerta escamoteable
- Guías en acero, revestidas de plástico
- Bisagras CLIP top para puertas perfiladas y bases en cruz con ajuste en altura excéntrica
- Fijación en lateral del cuerpo
- Para recubrimiento angular e interior
- Conducción bilateral reforzada

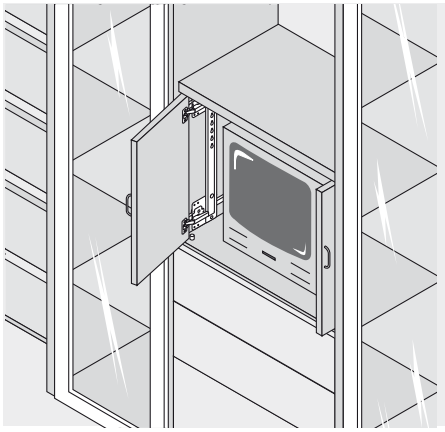

Información de pedido

Juego POCKET DOOR derecha o izquierda

Largo nominal NL	Ref. dcha	Ref. izqda
350 mm	270E3500.02	270E3500.03
400 mm	270E4000.02	270E4000.03
450 mm	270E4500.02	270E4500.03
500 mm	270E5000.02	270E5000.03
550 mm	270E5500.02	270E5500.03
600 mm	270E6000.02	270E6000.03

Consta de:

1	Guías de cuerpo de mueble, marrón	2 x
2	Bisagras para puertas perfiladas CLIP top	2 x
3	CLIP top-bases	2 x
4	Ni M5x11.5 mm, cabeza avellanada	4 x
5	M5x7 mm, cabeza plana	6 x
6	Placas distanciadoras, marrón	2 x
7	Excéntrica, marrón	2 x
8	Perfiles distanciadores 270E	2 x
9	Rodillos FLIPPER DOOR	2 x

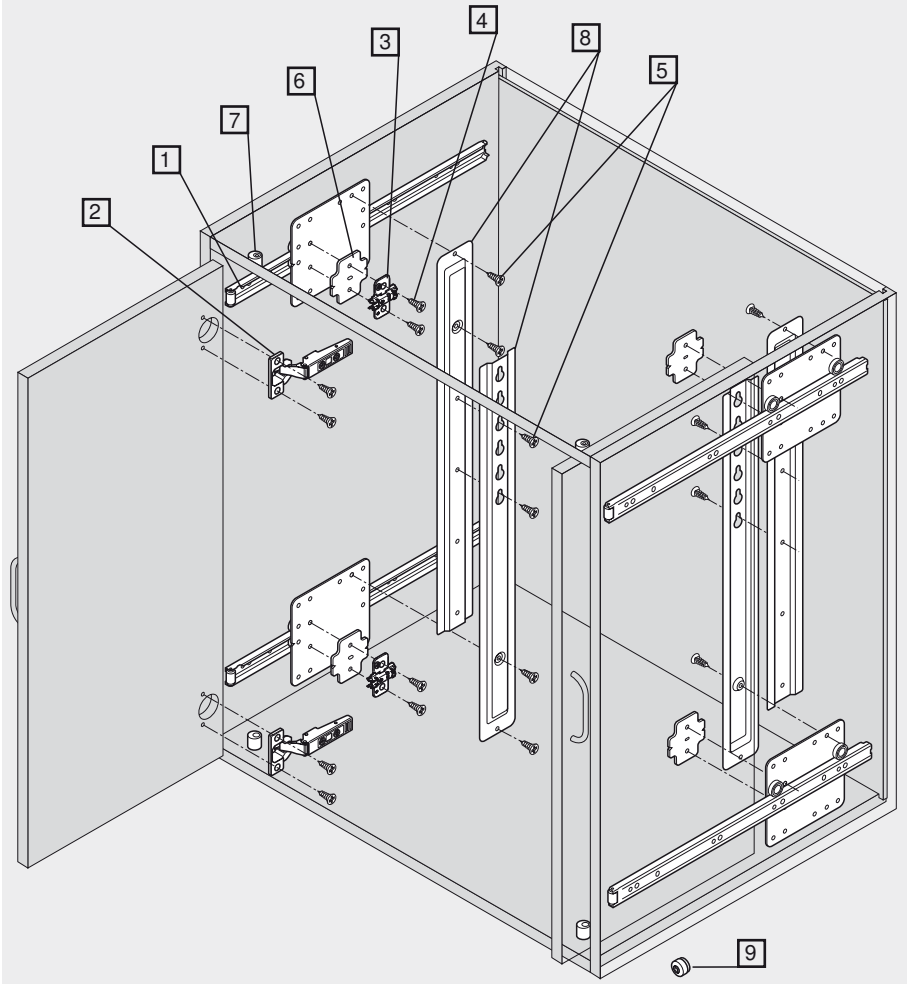

Indicaciones para los laterales	
Visión general – otros productos	693
Montaje, desmontaje y ajuste	698
Visión general – ayudas de montaje	705
Para más información técnica	804

POCKET DOOR

Planificación

Fijación guías de cuerpo de mueble

	Profundidad mín. interior del cuerpo de mueble		
	Montaje interior		Tope apoyado
Largo nominal NL	Puertas de 16 mm	Puertas de 19 mm	
350 mm	369 mm	372 mm	353 mm
400 mm	419 mm	422 mm	403 mm
450 mm	469 mm	472 mm	453 mm
500 mm	519 mm	522 mm	503 mm
550 mm	569 mm	572 mm	553 mm
600 mm	619 mm	622 mm	603 mm

Para montaje interior:
Profundidad mín. interior cuerpo de mueble = largo nominal NL + 3 mm + espesor de puerta

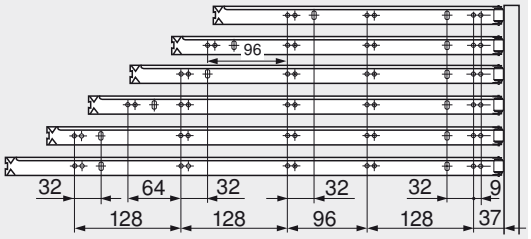

Apoyo interior con brazo recto



Peso máx. de la puerta 6 kg!

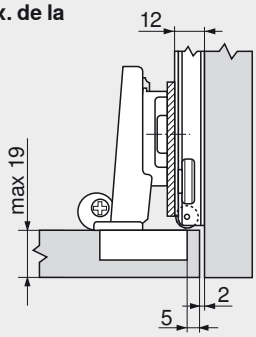

Placa distanciadora = 3 mm y base = 3 mm

Montaje interior



Peso máx. de la puerta 6 kg!

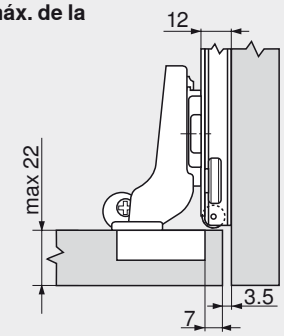

Bisagras de mueble 71T9650 (9.5 mm acodadas) y bases 175H9100 (elevadas 0 mm) deben pedirse por separado.
¡No utilizar una placa distanciadora!
Base = 0 mm

Recubrimiento angular



Peso máx. de la puerta 6 kg!

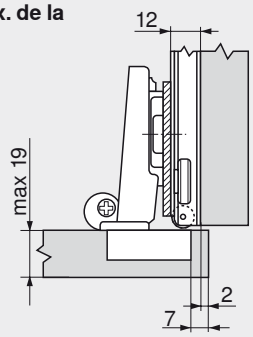

Espesor de puerta 16 mm:
El recubrimiento del frente máximo de la puerta de 5 mm se consigue al girar el tornillo de ajuste lateral en 2 mm.
Placa distanciadora = 3 mm, base = 0 mm
Espesor de puerta 19 mm:
El recubrimiento del frente máximo de la puerta de 2 mm se consigue al girar el tornillo de ajuste lateral en 2 mm.
Placa distanciadora = 3 mm, base = 3 mm

Ajuste

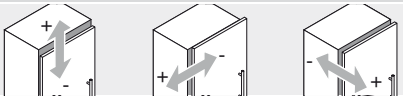

max. ± 2.0 mm
Ver las bases

± 2.0 mm

+ 3.0 mm
- 2.0 mm

Fijación

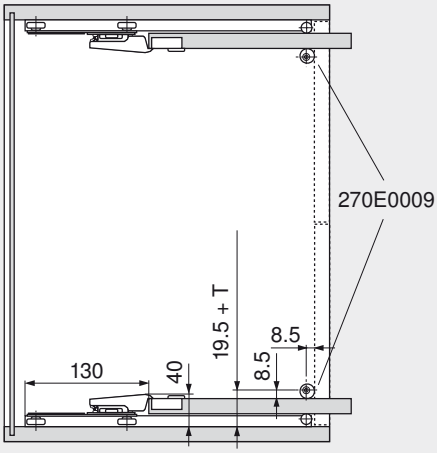

T Espesor de puerta

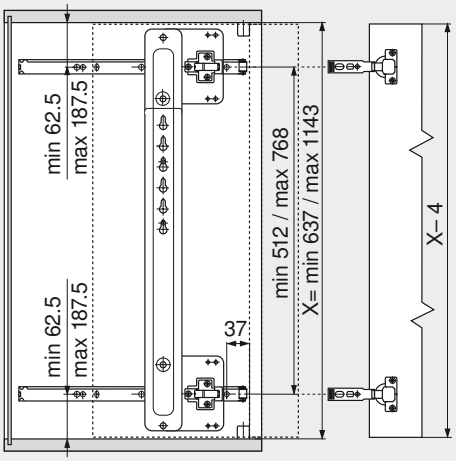

X Altura interior

FLIPPER DOOR



- Herraje de puerta escamoteable
- Guías en acero, revestidas de plástico
- Bisagras CLIP top para puertas perfiladas y bases en cruz con ajuste en altura excéntrica
- Fijación en fondo superior
- Para recubrimiento angular e interior
- Conducción bilateral reforzada

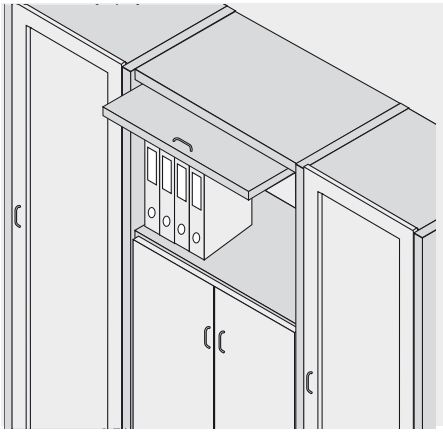

Información de pedido

FLIPPER DOOR

Largo nominal NL	Ref.
350 mm	270E3500.03
400 mm	270E4000.03
450 mm	270E4500.03
500 mm	270E5000.03
550 mm	270E5500.03
600 mm	270E6000.03

Consta de:		
1	Guías de cuerpo de mueble, marrón	2 x
2	Bisagras para puertas perfiladas CLIP top	2 x
3	CLIP top-bases	2 x
4	Ni M5x11.5 mm, cabeza avellanada	4 x
5	M5x7 mm, cabeza plana	6 x
6	Placas distanciadoras, marrón	2 x
7	Excéntrica, marrón	2 x
8	Perfiles distanciadores 270E	2 x
9	Rodillos FLIPPER DOOR	2 x

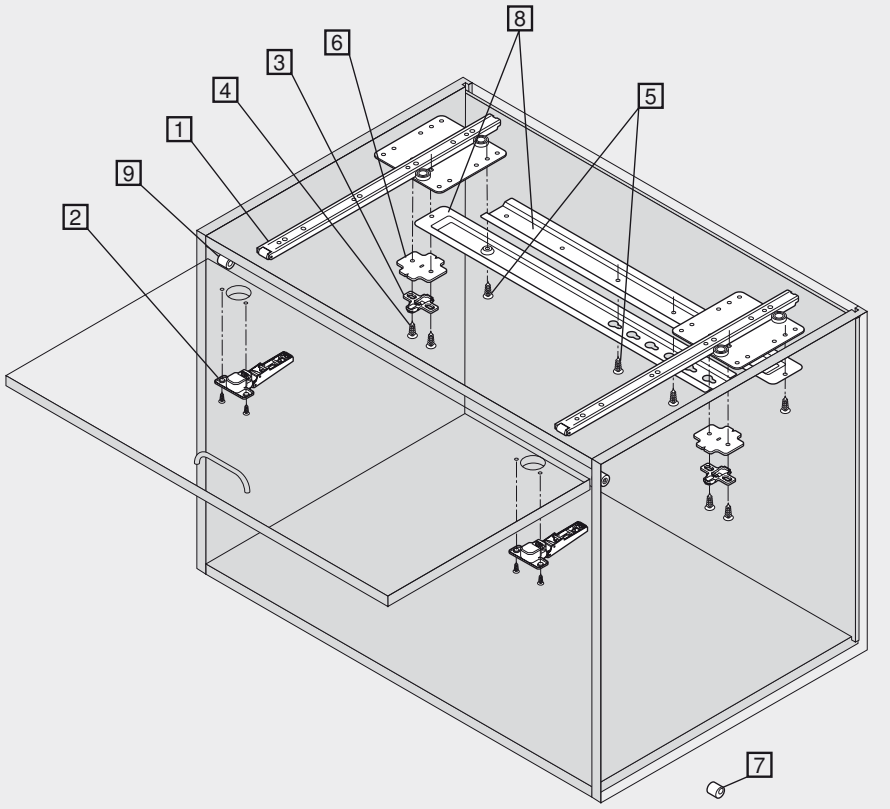

Indicaciones para los laterales	
Visión general – otros productos	693
Montaje, desmontaje y ajuste	698
Visión general – ayudas de montaje	705
Para más información técnica	804

FLIPPER DOOR

Planificación

Fijación guías de cuerpo de mueble

	Profundidad mín. interior del cuerpo de mueble		
	Montaje interior		Tope apoyado
Largo nominal NL	Puertas de 16 mm	Puertas de 19 mm	
350 mm	369 mm	372 mm	353 mm
400 mm	419 mm	422 mm	403 mm
450 mm	469 mm	472 mm	453 mm
500 mm	519 mm	522 mm	503 mm
550 mm	569 mm	572 mm	553 mm
600 mm	619 mm	622 mm	603 mm

Para montaje interior:
Profundidad mín. interior cuerpo de mueble = largo nominal NL + 3 mm + espesor de puerta

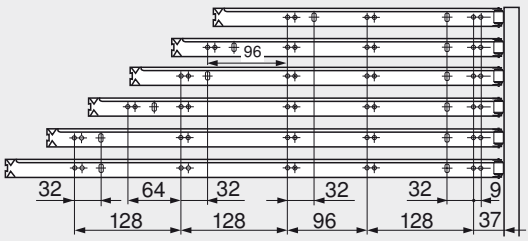

Apoyo interior con brazo recto



Peso máx. de la puerta 6 kg!

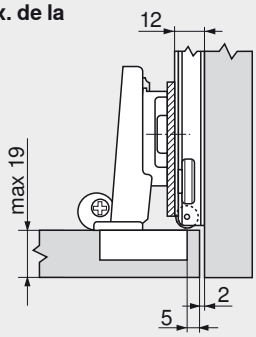

Placa distanciadora = 3 mm y base = 3 mm

Montaje interior



Peso máx. de la puerta 6 kg!

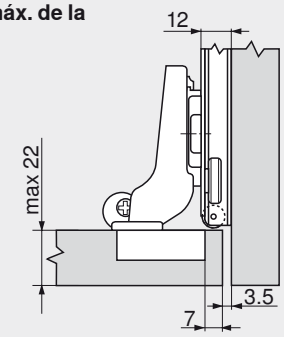

Bisagras de mueble 71T9650 (9.5 mm acodadas) y bases 175H9100 (elevadas 0 mm) deben pedirse por separado.
¡No utilizar una placa distanciadora!
Base = 0 mm

Recubrimiento angular



Peso máx. de la puerta 6 kg!

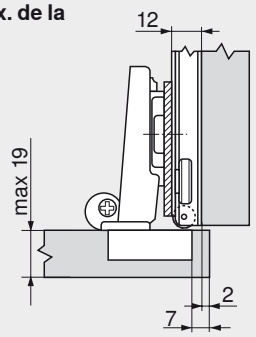

Espesor de puerta 16 mm:
El recubrimiento del frente máximo de la puerta de 5 mm se consigue al girar el tornillo de ajuste lateral en 2 mm.
Placa distanciadora = 3 mm, base = 0 mm
Espesor de puerta 19 mm:
El recubrimiento del frente máximo de la puerta de 2 mm se consigue al girar el tornillo de ajuste lateral en 2 mm.
Placa distanciadora = 3 mm, base = 3 mm

Ajuste

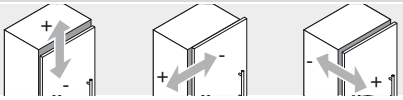

max. ± 2.0 mm
Ver las bases

± 2.0 mm

+ 3.0 mm
- 2.0 mm

Fijación

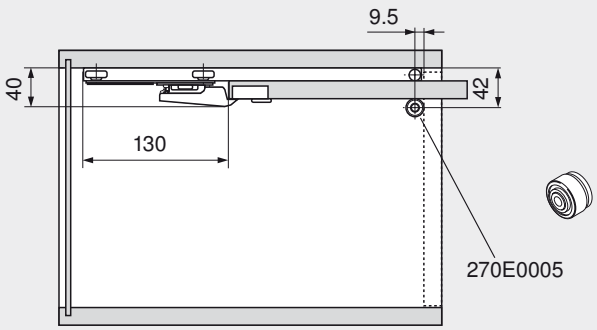

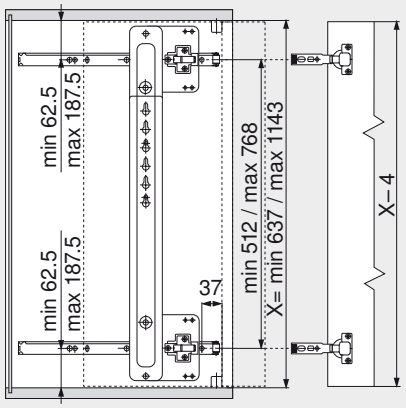

X Altura interior

Atención:
¡En lugar de las excéntricas (270E0009), utilizar los rodillos FLIPPER DOOR (270E0005)!
Peso máximo de la puerta: 6 kg!



POCKET DOOR

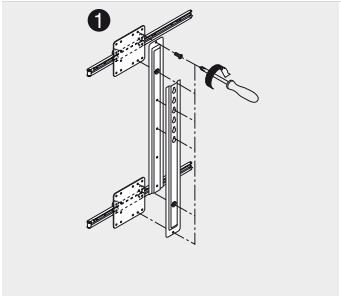

Adaptado al tamaño de la puerta:
Usar tornillos avellanados 647.0700

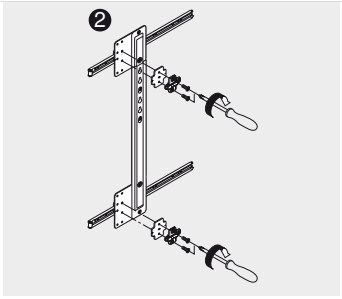

Usar tornillos de cabeza avellanada 642.1150

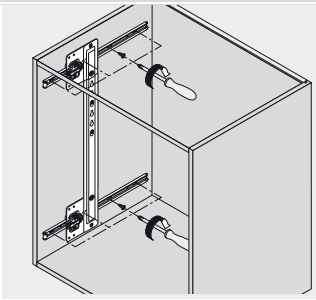

Montaje de las guías de cuerpo de mueble:
Usar tornillos aglo 609.1500 o 609.1700

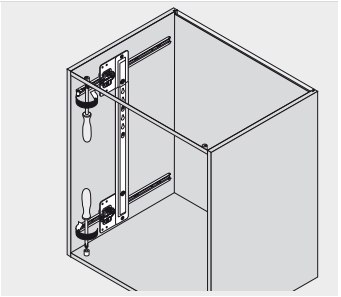

Montaje de las excéntricas:
Utilizar los tornillos aglo 609.1500 ó 609.1700

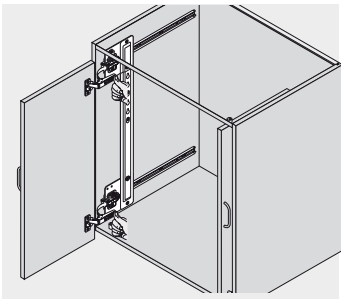

Engatillar la puerta

FLIPPER DOOR

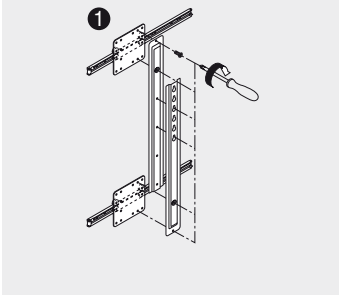

Adaptado al tamaño de la puerta:
Usar tornillos avellanados 647.0700

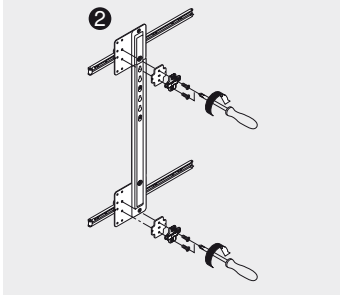

Usar tornillos de cabeza avellanada 642.1150

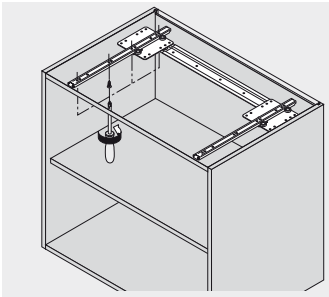

Montar la guía de cuerpo de mueble

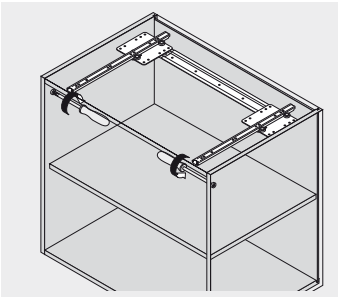

Montaje de los rodillos FLIPPER DOOR

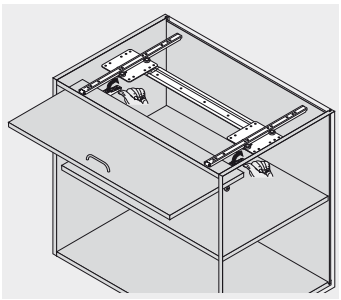

Engatillar la puerta

Herraje de suspensión para atornillar



- Envoltura de plástico con estribo de suspensión de acero cincado
- Ajustable en 3 dimensiones
- Carga de 130 kg por par según DIN 68840

blanco, marrón, RAL 9001	Ref.
derecha	48N0510.02
izquierda	48N0510.03

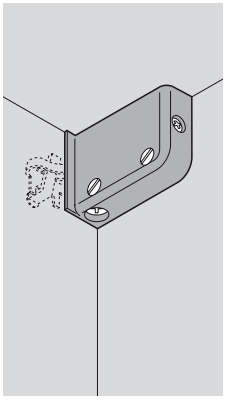

Montaje

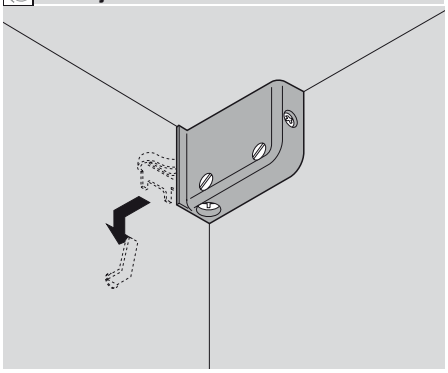

Planificación

Espacio ocupado

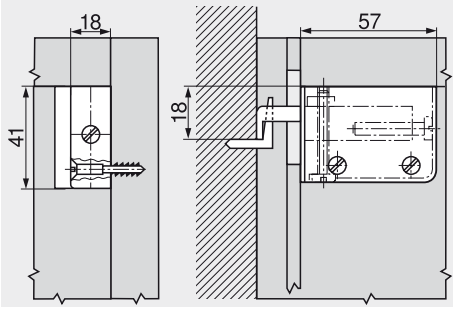

Posiciones de fijación

En el lado de cuerpo de mueble y en la trasera

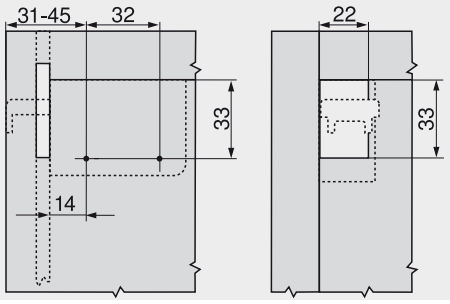

Ajuste

- Hacia abajo 7 mm
- Hacia arriba 11 mm
- Hacia atrás 3.5 mm
- Hacia delante 12.5 mm

Indicaciones para los laterales	
Prescripciones relativas al ensayo	808

Herraje de suspensión para encajar a presión



- Envoltura de plástico con estribo de suspensión de acero cincado
- Ajustable en 3 dimensiones
- Carga de 130 kg por par según DIN 68840

blanco, marrón, RAL 9001	Ref.
derecha	48N0610.02
izquierda	48N0610.03
MINIPRESS + PRO-CENTER	
78 Envoltura	MZM.0078

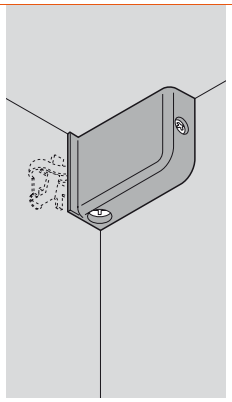

Montaje

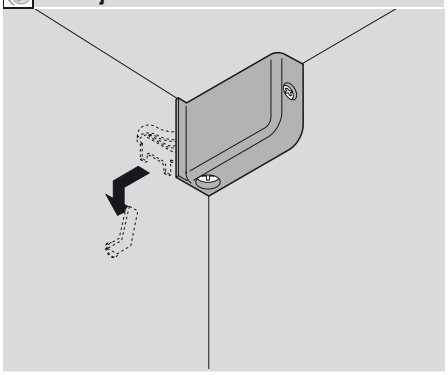

Planificación

Espacio ocupado

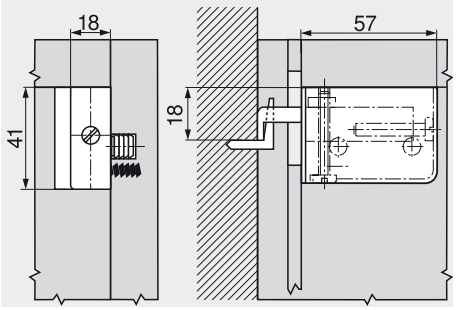

Posiciones de fijación

En el lado de cuerpo de mueble y en la trasera

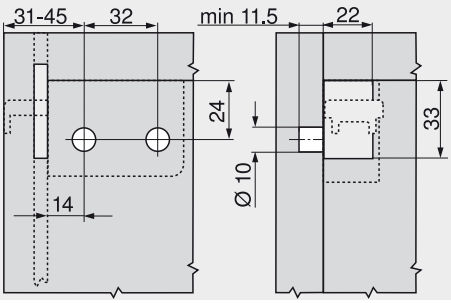

Ajuste

- Hacia abajo 7 mm
- Hacia arriba 11 mm
- Hacia atrás 3.5 mm
- Hacia delante 12.5 mm

Indicaciones para los laterales	
Prescripciones relativas al ensayo	808

Conectores para muebles para atornillar



- Envoltura de plástico con excéntrica premontada de cinc
- Elemento de ensamblado de plástico

	Ref.
blanco, marrón	40.2000

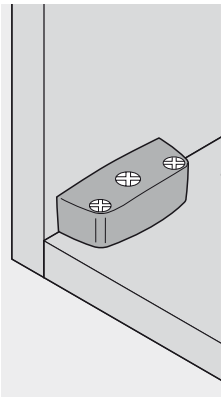

Montaje

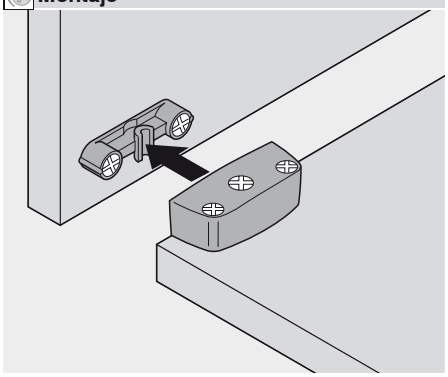

Planificación

Fondo

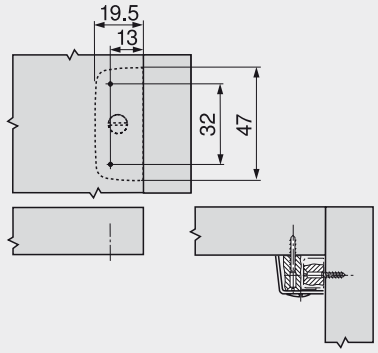

Lado de cuerpo de mueble

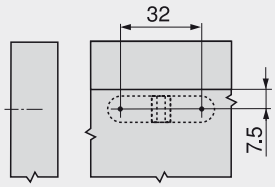

Conectores para muebles para prensar



- Envoltura de plástico con excéntrica premontada de cinc
- Elemento de ensamblado de plástico

	Ref.
blanco, marrón	40.2100.02
MINIPRESS + PRO-CENTER	
72 Envoltura	MZM.0072
73 Conectores para muebles	MZM.0073

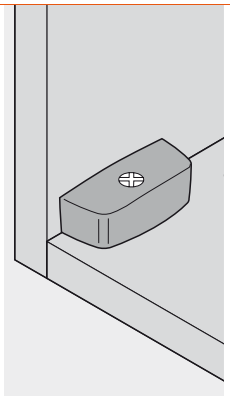

Montaje

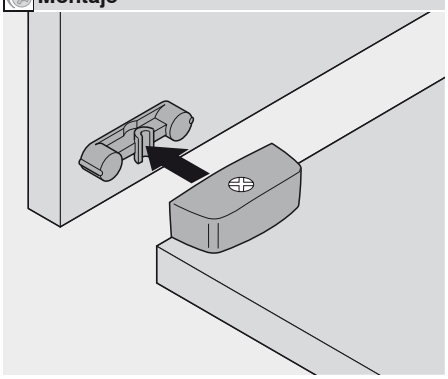

Planificación

Fondo

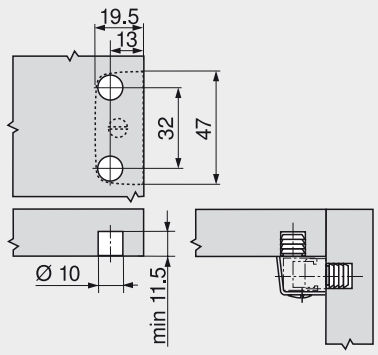

Lado de cuerpo de mueble

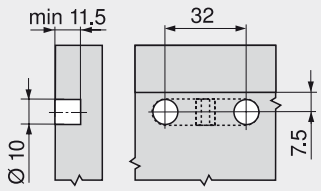

Conectores para muebles con tornillo ensamblado



- Envoltura de plástico con excéntrica premontada de cinc
- Tornillo de ensamblado de cinc colado a presión

	Ref.
blanco, marrón	42.0700.01
MINIPRESS + PRO-CENTER	
77 Envoltura	MZM.0077

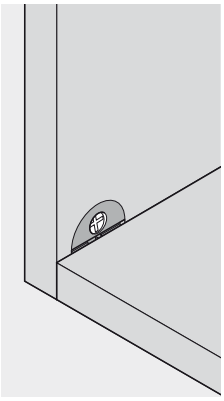

Montaje

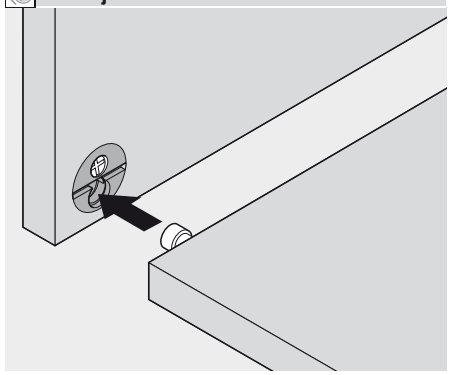

Planificación

Fondo

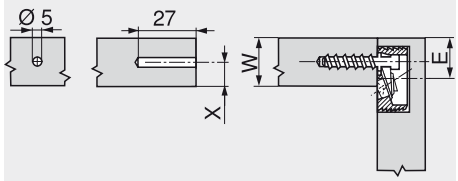

Lado de cuerpo de mueble

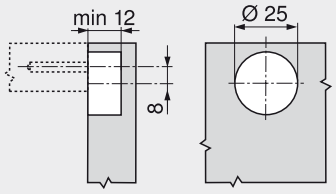

E = W - X + 8 mm
X max. = 9.5 mm

Conectores para muebles con tornillo ensamblado



- Envoltura de plástico con excéntrica premontada de cinc
- Tornillo de ensamblado de cinc colado a presión

	Ref.
blanco, marrón	40.0700N
MINIPRESS + PRO-CENTER	
70 Envoltura	MZM.0070

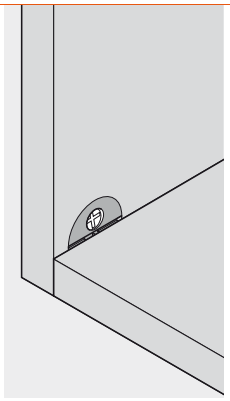

Montaje

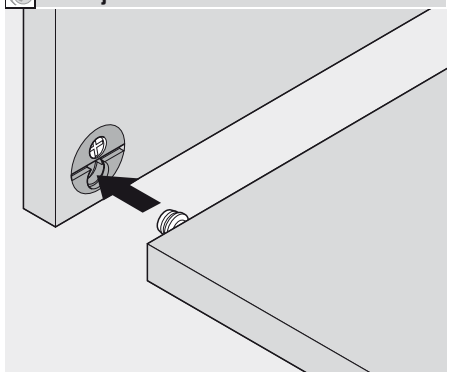

Planificación

Fondo

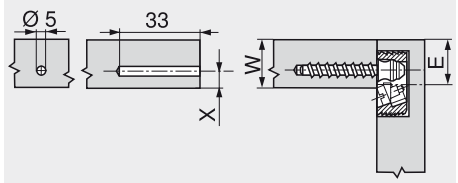

Lado de cuerpo de mueble

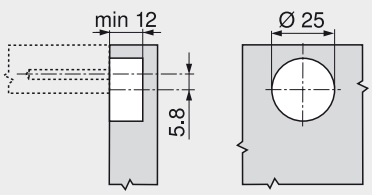

E = W - X + 5.8 mm
X max. = 8 mm

Conectores para muebles con tetón y espiga extensible

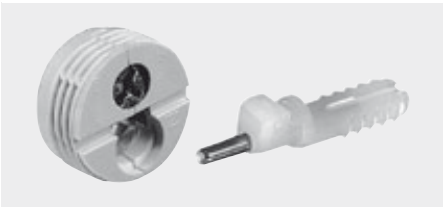

- Envoltura de plástico con excéntrica premontada de cinc
- Téton de ensamblado de plástico con espiga extensible de acero

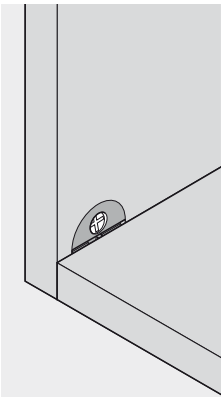

Montaje

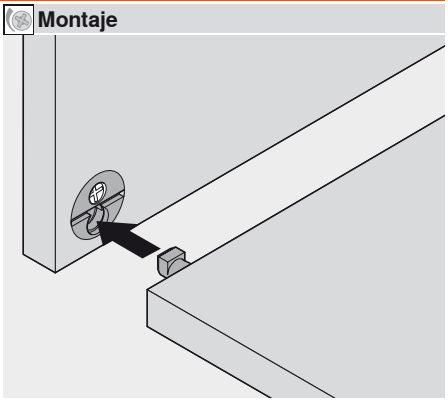

	Ref.
blanco, marrón	40.0200N
MINIPRESS + PRO-CENTER	
70 Envoltura	MZM.0070

Planificación

Fondo

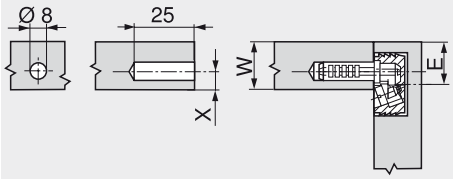

Lado de cuerpo de mueble

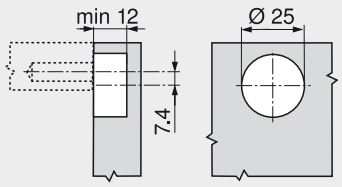

E = W - X + 7.4 mm
X max. = 9 mm

Conectores para muebles con elemento de ensamblado

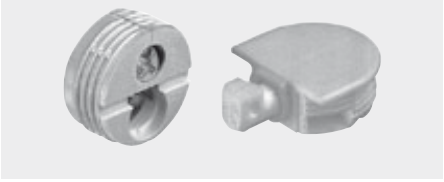

- Envoltura de plástico con excéntrica premontada de cinc
- Elemento de ensamblado de plástico

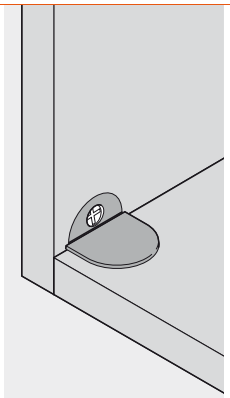

Montaje

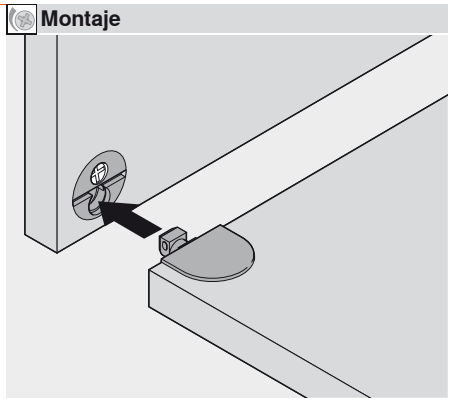

	Ref.
blanco, marrón	40.0500N
MINIPRESS + PRO-CENTER	
70 Envoltura	MZM.0070
71 Conectores para muebles	MZM.0071

Planificación

Fondo

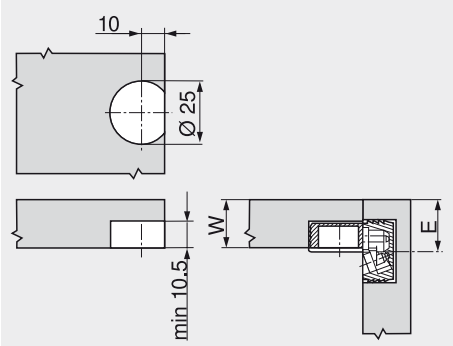

Lado de cuerpo de mueble

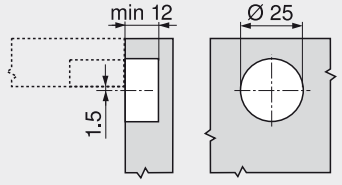

E = W + 1.5 mm

Conectores para muebles con elemento de ensamblado System 32

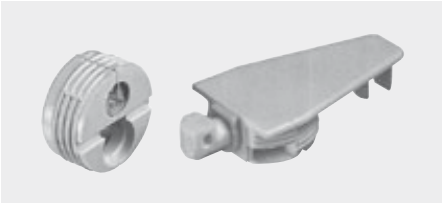

- Envoltura de plástico con excéntrica premontada de cinc
- Elemento de ensamblado de plástico

	Ref.
blanco, marrón	40.0600N
MINIPRESS + PRO-CENTER	
70 Envoltura	MZM.0070
71 Conectores para muebles	MZM.0071

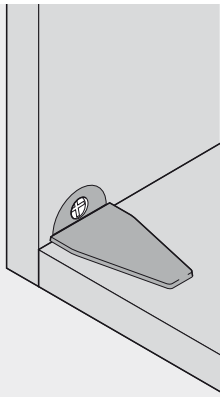

Montaje

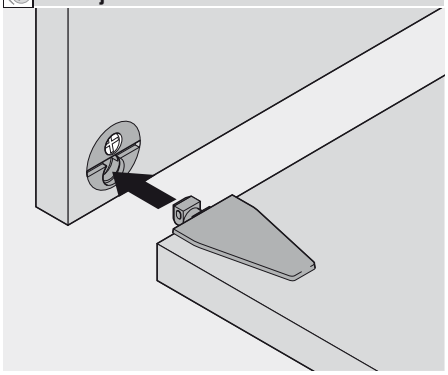

Planificación

Fondo

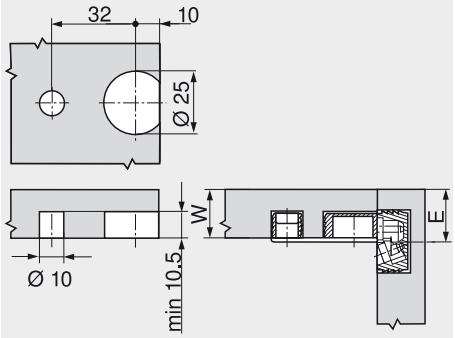

Lado de cuerpo de mueble

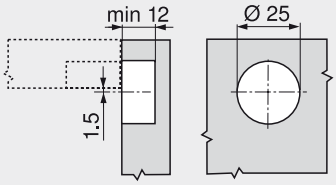

E = W + 1.5 mm

Ayudas de montaje

Un movimiento perfecto requiere un montaje preciso



En Blum deseamos que el montaje de nuestros productos le resulte tan sencillo y eficaz como sea posible, puesto que el movimiento perfecto requiere un ajuste preciso.

Cada una de nuestras ayudas de montaje le asistirán de forma óptima en el montaje de nuestros productos: Mediante instrucciones sencillas, gran facilidad de uso y una larga durabilidad.

Ponemos mucho énfasis en la seguridad: Nuestras ayudas de montaje son comprobadas y por ello cumplen con los exigentes requerimientos de seguridad establecidos por la normativa europea.



DYNALOG – sólo hay que diseñar y realizar el pedido
DYNALOG es el software de BLUM para el diseño de cuerpos de mueble y para realizar pedidos de herrajes



Plantillas, ayudas de montaje y dispositivos de montaje
Con nuestros calibres y ayudas de montaje, podrá montar nuestros productos fácilmente, manteniendo la exactitud en el montaje



Máquinas p. taladrar y encajar a presión
Con nuestra gama de máquinas para taladrar e instalar herrajes estará perfectamente preparado para cualquier situación de montaje

Ayudas de montaje

Visión general

Catálogo de productos electrónico y ayuda de diseño


Foto simbólica

DYNALOG – planificación de cuerpos de mueble y más	706
DYNALOG 2.8	707
Información de pedido	707
DYNALOG de un vistazo	707
DYNALOG – aplicación	708

Calibres, ayudas de montaje y dispositivos de montaje


Foto simbólica

Calibres, ayudas de montaje y dispositivos de montaje	710
Visión general	711

Máquinas para taladrar e instalar herrajes


Foto simbólica

Máquinas para taladrar e instalar herrajes	750
Visión general	751
Visión general – posibilidades de montaje	752
PRO-CENTER	756
MINIPRESS PRO	768
MINIPRESS P	780
MINIPRESS M	792

DYNALOG – planificación de cuerpos de mueble y más



Una planificación sencilla de los cuerpos de mueble y un fácil sistema de pedidos de los herrajes facilita el trabajo, proporcionando más tiempo para la atención de los clientes.

DYNALOG, nuestro software de planificación y pedidos, ofrece ventajas adicionales: Con el nuevo módulo CABMAX, resulta posible planificar cocinas siguiendo los criterios de DYNAMIC SPACE. Un asesoramiento competente mantiene satisfechos a sus clientes.

DYNALOG se aprende rápidamente y su uso es sencillo, aunque sólo se trabaje con él en escasas ocasiones. Los ensayos de colisión automáticos garantizan la versatilidad y ahorran la necesidad de realizar pruebas de colisión.



Para estar permanentemente al día con DYNALOG, le ofrecemos las últimas actualizaciones disponibles en Internet. Se informará a los usuarios registrados en la versión completa de DYNALOG de la existencia de actualizaciones que podrán descargar de Internet de forma gratuita

Las ventajas de un vistazo



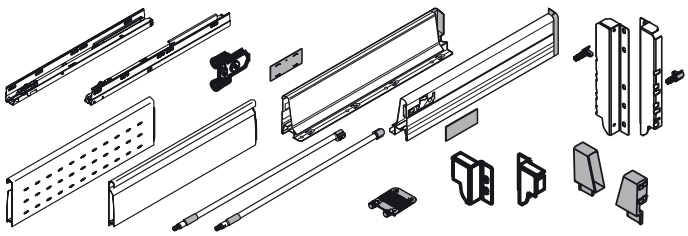

- Fácil planificación de cuerpos de mueble
- Datos completos para la fabricación y el pedido
- No son necesarias las pruebas de montaje gracias a los ensayos de colisión
- Esto evita cometer errores en los pedidos mediante la elaboración de listas completas de pedido
- Fácil asignación de productos mediante la incorporación de las listas de herrajes a las secuencias de envío
- Posibilidad de conexión con los números de referencia y precios de los artículos del distribuidor de herrajes
- Reutilización de los datos en otros programas
- Posibilidad de visualización tridimensional en AutoCAD®

DYNALOG 2.8



DYNALOG contiene 3 módulos:

- DYNACAT (catálogo electrónico de productos)
- DYNASHOP (cesta de la compra)
- DYNAPLAN (programa de diseño de cuerpos de mueble)

El diseño modular garantiza la facilidad de uso y sirve de gran ayuda en la elección y el pedido de los productos, así como en la planificación de los cuerpos de mueble.

Información de pedido	
	Ref.
DYNALOG	DYA.2842

Indicaciones para los laterales	
DYNALOG – aplicación	708

DYNAPLAN – diseñador de cuerpos
Con DYNAPLAN cuenta con diferentes posibilidades de planificación de cuerpos de mueble, pudiendo elegir los herrajes más adecuados en cada caso. Además, resulta posible visualizar los cuerpos de mueble planificados en AutoCAD® para realizar nuevos ajustes.

DYNACAT – catálogo electrónico de productos
DYNACAT le ofrece asesoramiento durante la elección de los herrajes y aporta información adicional para la fabricación y el montaje de los mismos.

DYNASHOP – cesta de la compra
Los herrajes indicados en DYNAPLAN y DYNACAT se pueden pedir fácilmente a través de DYNASHOP. Asimismo, encontrará una serie de funciones adicionales de gran utilidad.

DYNALOG de un vistazo

DYNAPLAN
Diseñador de cuerpos
- Nuevo: CABMAX
- Biblioteca de cuerpos DYNAMIC SPACE
- Diseño libre de cuerpos
- Bibliotecas personales

Diseño de cuerpos, incluida la selección de herrajes

- Ilustraciones de fabricación
- Cotas de corte
- Lista de herrajes

CABMAX le envía
- Plano horizontal
- Lista de cuerpos de mueble
- Planes de colocación

Soporte para construcción, fabricación y venta

Lista de piezas de los herrajes

DYNASHOP
Cesta de la compra
Opcional:
- Números de artículo del proveedor de herrajes
- Precios del proveedor de herrajes

Pedido
- Por fax o por correo electrónico
- Posibilidad de conectarse al sistema de pedidos online del proveedor

DYNACAT
Catálogo de productos electrónico
- Selección de herrajes

- Datos CAD de los herrajes en 2D y 3D
- Indicaciones de ajuste y montaje

Soporte para construcción, fabricación y montaje

DYNALOG 2.8

Correcta y ergonómica planific. de las cocinas, almacenamiento óptimo de los artículos

La última novedad en DYNAPLAN consiste en que con CABMAX (gestor de cuerpos de mueble) se pueden planificar las cocinas fácil y cómodamente. Dependiendo de la cantidad de artículos a colocar, CABMAX presenta las soluciones de armarios óptimas y asigna los artículos para guardar a cinco zonas de cocina de acuerdo con DYNAMIC SPACE.



Utilización de CABMAX

- Fácil planificación de cocinas
- Ayuda en la planificación y en la fabricación de las cocinas
- Asignación óptima de los artículos
- Software fácil de usar

DYNALOG 2.8

Interfaz DYNAPLAN – programas CAD

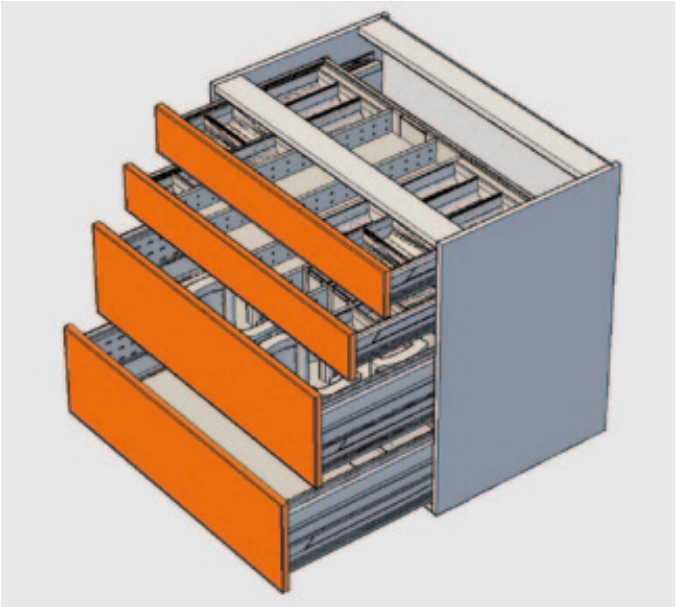

DYNAPLAN – AutoCAD®

Con la nueva interfaz DYNAPLAN – AutoCAD® se pueden abrir y modificar los cuerpos creados en DYNAPLAN usando AutoCAD®. Los cuerpos elaborados en 3D contienen la información más relevante, como son las piezas de madera, los taladros y todos los herrajes de Blum, incluyendo las divisiones internas.

Exporte a DYNAPLAN los cuerpos que haya creado en AutoCAD® y añada posteriormente encimeras, zócalos, pantallas frontales y tiradores. Aproveche las innumerables prestaciones que AutoCAD® pone a su disposición. De esta manera, en pocos pasos podrá visualizar los espacios de forma profesional.

Mediante la visualización en 3D se puede observar el espacio desde las distintas perspectivas disponibles (plano horizontal, plano vertical, etc.). Las capas predefinidas sirven para crear con mayor precisión los componentes de los cuerpos de mueble. Con los módulos adicionales de AutoCAD® pueden utilizarse los datos de forma sencilla en aplicaciones CNC.



Uso de la interfaz

- Creación en 3D de cuerpos de mueble sometidos a ensayo de colisión en AutoCAD® (incluyendo piezas de herraje)
- Visualización en 3D/Presentación
- Elevada flexibilidad gracias a las numerosas funciones AutoCAD®
- La estructura inteligente de capas facilita la creación de los distintos componentes de los cuerpos de mueble
- Sencilla visualización de los distintos planos (plano horizontal, plano vertical, etc.)
- Valor añadido gracias a los módulos adicionales AutoCAD® (por ejemplo, mecanización de piezas CNC)

Ayudas de montaje

► Calibres, ayudas de montaje y dispositivos de montaje

Un movimiento perfecto requiere un montaje preciso

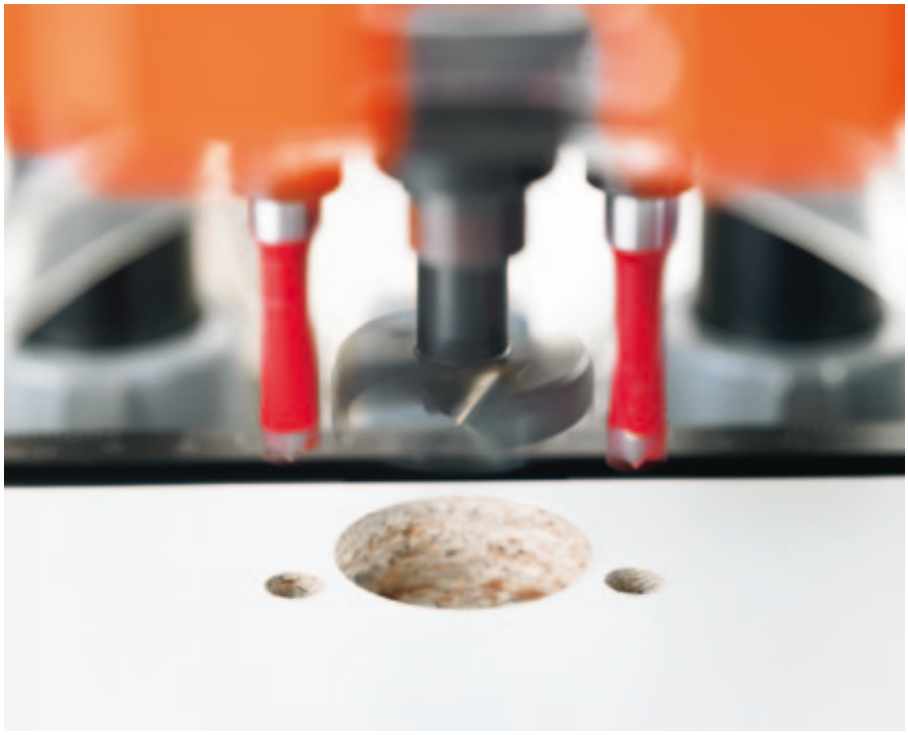

Calibres y ayudas de montaje: Ayuda inteligente para cada situación
Con nuestros calibres y ayudas de montaje, podrá montar nuestros productos fácilmente, manteniendo la exactitud en el montaje.

Dispositivos de montaje: TANDEMBOX – montaje fácil
Optimice el montaje de TANDEMBOX incluso en series pequeñas con nuestras ayudas de montaje prácticas y adaptadas a sus necesidades.

Plantillas, ayudas de montaje y dispositivos de montaje



Plantillas y ayudas de montaje



Dispositivos de montaje

Ayuda de montaje óptima para todos nuestros productos



Sistemas de puertas



Sistemas de bisagras



Sistemas de módulos extraíbles y guías



Otros productos

Calibres, ayudas de montaje y dispositivos de montaje


Foto simbólica

Montaje de AVENTOS	712
Montaje de CLIP top BLUMOTION/CLIP top	712
Montaje de MODUL	713
Montaje de TANDEMBOX intivo/TANDEMBOX plus	713
Montaje de METABOX	714
Montaje de TANDEM	714
Montaje de STANDARD	715
Montaje de otros productos	715

Máquinas para taladrar e instalar herrajes


Foto simbólica

Visión general – posibilidades de montaje	752
PRO-CENTER	756
MINIPRESS PRO	768
MINIPRESS P	780
MINIPRESS M	792

Pictogramas

- Artículo sólo a petición
- Accesorios
- Información general
- Montaje de compases abatibles
- Montaje de los sistemas de bisagras
- Montaje de BLUMOTION para puertas
- Montaje de TIP-ON para puertas
- Montaje de SERVO-DRIVE
- Montaje del cajón
- Trabajo del cajón
- Trabajo del frente
- Montaje del cuerpo del mueble

Ayudas de montaje

► Calibres, ayudas de montaje y dispositivos de montaje

►► Visión general

Montaje de AVENTOS

Trabajo del frente

Calibre de taladrar universal 735

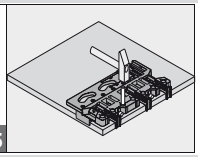

Montaje del cuerpo del mueble

Plantilla individual universal 733

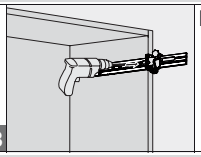

Plantilla-guía universal 732

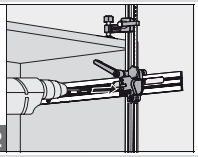

Montaje de los sistemas de bisagras

Calibre para bases 720

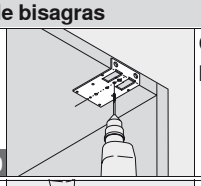

Calibre de taladrar para bisagras INSERTA 719

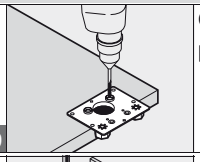

Calibre de taladrar para placas de montaje 721

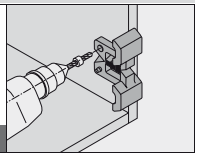

ECODRILL 716

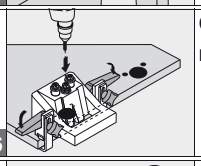

Calibre-guía para sistemas de bisagras 717

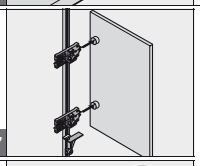

Punzón para bisagras 726

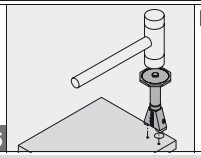

Punzón para bases 727

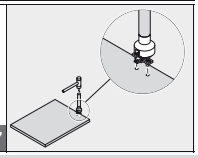

Montaje de SERVO-DRIVE

Calibre de taladrar para el amortiguador de distancia 736

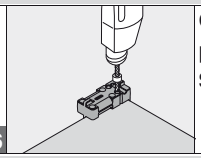

Calibre de taladrar para el interruptor de SERVO-DRIVE 728

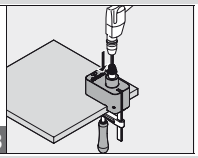

Montaje de TIP-ON

Plantilla de posicionamiento para placa adhesiva 725

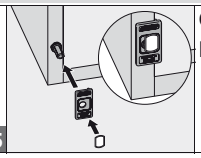

Calibre de taladrar para BLUMOTION/TIP-ON 722

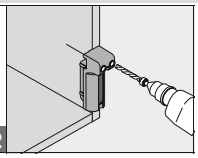

Montaje de CLIP top BLUMOTION/CLIP top

Montaje de los sistemas de bisagras

Calibre para bases 720

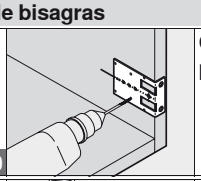

Calibre de taladrar para bisagras INSERTA 719

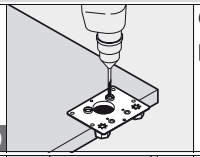

Calibre de taladrar para placas de montaje 721

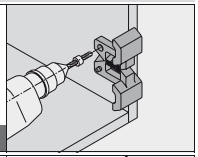

ECODRILL 716

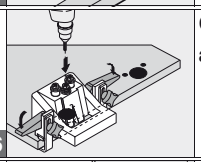

Calibre p. cuerpos en ángulo 724

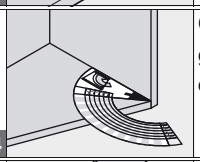

Calibres guía para bisagras de puertas acristaladas CRISTALLO 718

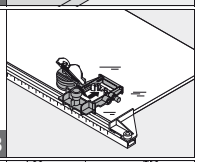

Plantilla individual universal 733

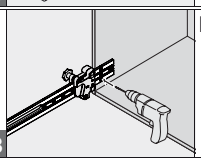

Plantilla-guía universal 732

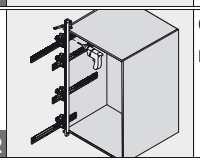

Calibre-guía para sistemas de bisagras 717

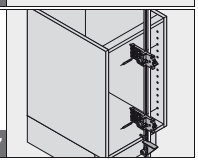

Montaje de CLIP top BLUMOTION/CLIP top

Montaje de los sistemas de bisagras

Punzón para bisagras 726

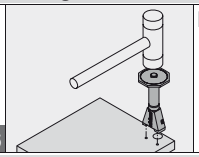

Punzón para bases 727

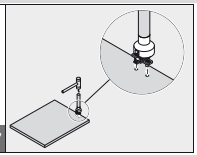

Montaje de BLUMOTION

Calibre de taladrar para BLUMOTION/TIP-ON 722

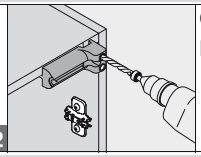

Calibre de taladrar para BLUMOTION 723

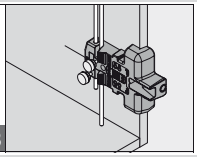

Montaje de TIP-ON

Plantilla de posicionamiento para placa adhesiva 725

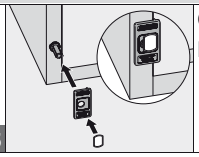

Calibre de taladrar para BLUMOTION/TIP-ON 722

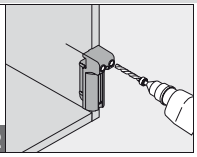

Montaje de MODUL

Montaje de los sistemas de bisagras

Calibre para bases 720

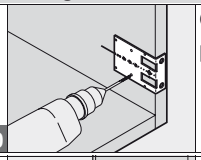

Calibre de taladrar para placas de montaje 721

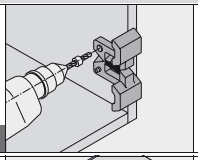

ECODRILL 716

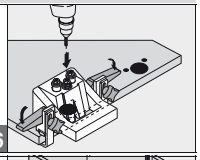

Plantilla individual universal 733

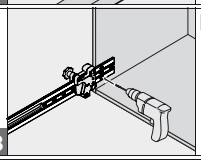

Plantilla-guía universal 732

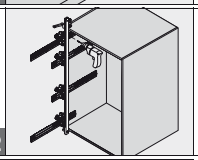

Calibre-guía para sistemas de bisagras 717

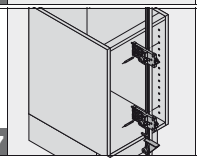

Punzón para bisagras 726

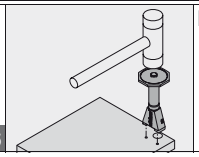

Punzón para bases 727

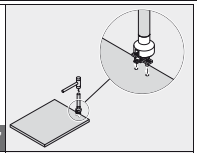

Montaje de TANDEMBOX intivo/TANDEMBOX plus

Trabajo del frente

Calibre de trazar 739

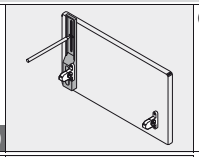

Calibre de granete 738

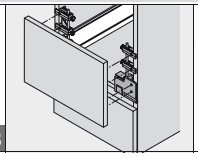

Calibre de taladrar universal 735

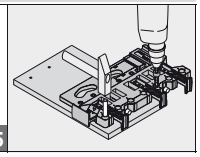

Punzón para sistemas de extracción 748

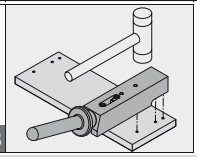

Montaje del cuerpo del mueble

Plantilla individual universal 733

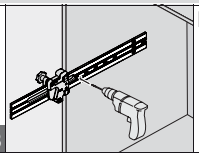

Plantilla-guía universal 732

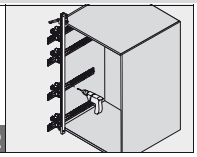

Ayudas de montaje

► Calibres, ayudas de montaje y dispositivos de montaje

►► Visión general

Montaje de TANDEMBOX intivo/TANDEMBOX plus

Trabajo del cajón

Calibre de taladrar universal 735

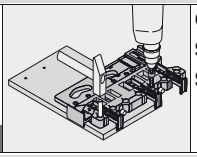

Calibre de taladrado para SPACE CORNER con SYNCROMOTION 744

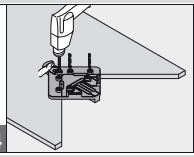

Set de corte de vidrio 747

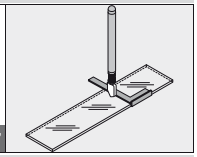

Montaje del cajón

BOXFIX M 730

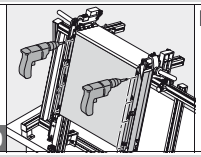

BOXFIX PRO 731

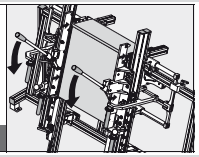

Montaje de SERVO-DRIVE

Calibre de taladrar para el amortiguador de distancia 736

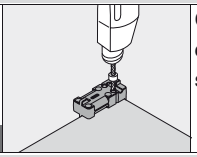

Calibre de talad. para el alojam. del perfil de soporte SERVO-DRIVE 745

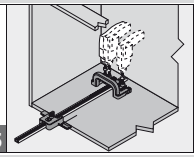

Enchufe de prueba para SERVO-DRIVE 746

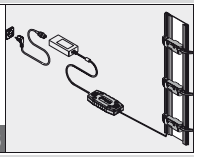

Montaje de TIP-ON

Calibre de taladrar para TIP-ON para TANDEMBOX 737

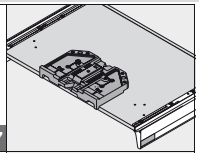

Montaje de METABOX

Trabajo del frente

Calibre de trazar 739

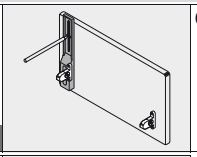

Calibre de granete 738

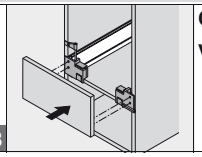

Calibre de taladrar universal 735

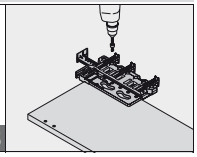

Punzón para sistemas de extracción 748

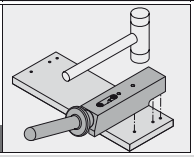

Montaje del cuerpo del mueble

MINIFIX 734

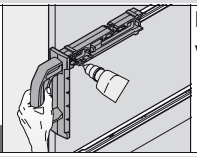

Plantilla individual universal 733

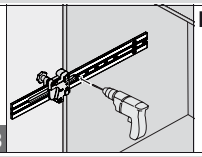

Plantilla-guía universal 732

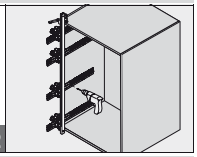

Trabajo del cajón

Calibre de taladrar universal 735

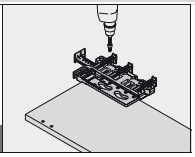

Montaje de TANDEM

Trabajo del frente

Calibre de taladrar universal 735

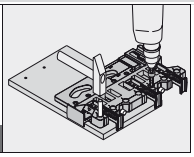

Montaje de TANDEM

Montaje del cuerpo del mueble

Plantilla individual universal 733

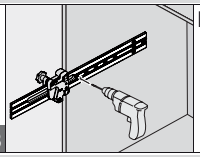

Plantilla-guía universal 732

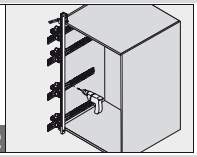

Trabajo del cajón

Calibre de taladrar para soportes de esquina 742

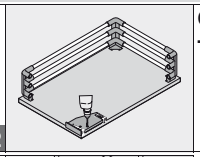

Calibre de taladrar para TANDEM 740

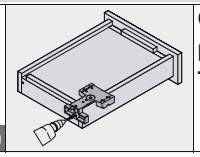

Calibre de taladrar para la fijación frontal de TANDEM 743

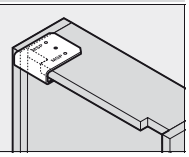

Granete 741

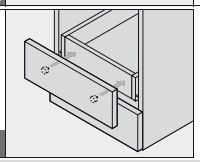

Montaje de SERVO-DRIVE

Calibre de taladrar para el amortiguador de distancia 736

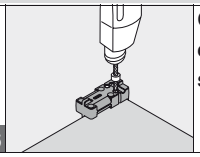

Calibre de talad. para el alojam. del perfil de soporte SERVO-DRIVE 745

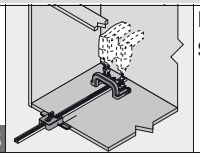

Enchufe de prueba para SERVO-DRIVE 746

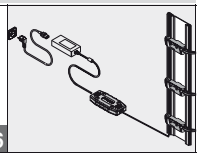

Montaje de STANDARD

Montaje del cuerpo del mueble

MINIFIX 734

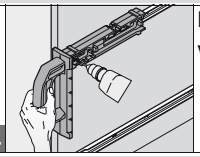

Plantilla individual universal 733

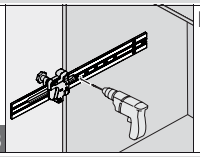

Plantilla-guía universal 732

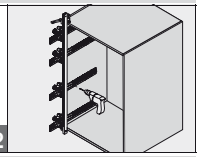

Trabajo del cajón

Calibre de taladrar para soportes de esquina 742

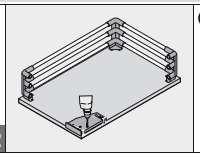

Granete 741

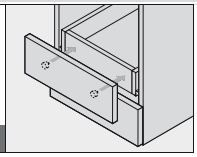

Montaje de otros productos

Montaje del cuerpo del mueble

Calibre de taladrado para conectores 729

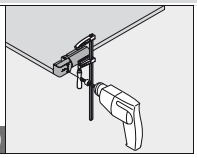

ECODRILL

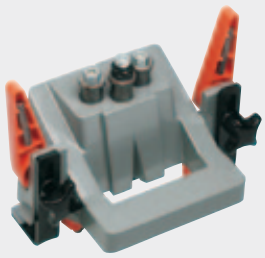

Foto simbólica

- Aparato de mano simple para el taladrado preciso de las características de taladro de las bisagras de Blum
- Accionamiento con una taladradora portátil
- Cota de taladrado variable de 2 a 8 mm
- Trabajo mediante trazado
- Material: fundición inyectada de aluminio

Posibilidades de montaje

AVENTOS HF
CLIP top BLUMOTION/CLIP top
MODUL

Web-Link

Manual de usuario
assemblydevices.blum.com

Información de pedido

	Ref.
ECODRILL	M31.1000

Consta de:	
Calibre de taladrar	1 x
Broca p. tetones Ø 8 mm	2 x
Broca tala. herrajes	1 x
Punta Torx	2 x

a Accesorios



Broca p. tetones Ø 8 mm	Ref. M31.ZB08.02



Broca tala. herrajes	Ref. M31.ZB35.02



Juego de herramientas	Ref. MZW.1300

Indicaciones para los laterales

Visión general – calibres, ayudas de montaje y dispositivos de montaje 711

Posibilidades de montaje

AVENTOS HF/CLIP top BLUMOTION/CLIP top/MODUL

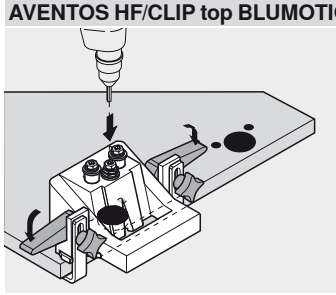

Montaje de los sistemas de bisagras

- Trazar la posición deseada de la bisagra
- Alinear el ECODRILL en el trazado y sujetarlo mediante la palanca de apriete
- Perfore el esquema de taladrado de las bisagras con la taladradora de mano

Calibre-guía para sistemas de bisagras

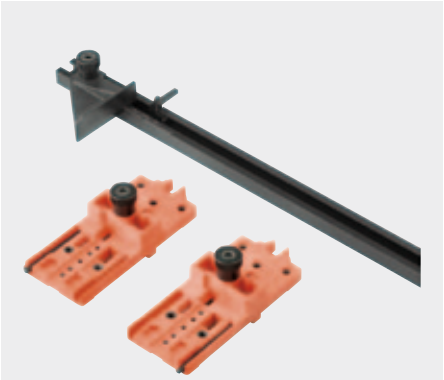

Foto simbólica

- Calibre para la transferencia de cotas de las posiciones de fijación de las bisagras y las bases
- Calibre para la transferencia de cotas de la puerta al cuerpo de mueble y viceversa
- La plantilla de taladrar puede utilizarse con el cuerpo de mueble montado o no montado
- Herraje ajustable para distintos recubrimientos del frente
- La escala facilita la instalación del calibre
- Material: plástico/acero

Posibilidades de montaje

AVENTOS HF
CLIP top BLUMOTION/CLIP top
MODUL

Web-Link

Manual de usuario
assemblydevices.blum.com

Información de pedido

Calibre-guía para sistemas de bisagras	Ref.
CLIP top BLUMOTION/CLIP top	65.7500.02
MODUL	65.9500

Consta de:	
Guía (para el calibre) 1000 mm	1 x
Cuerpo de calibre con granete	2 x

a Accesorios

	Guía (para el calibre) 2200 mm	Ref. 65.7590
	Cuerpo de calibre MODUL	Ref. 65.9510
	Cuerpo de calibre CLIP top BLUMOTION/CLIP top	Ref. 65.7510.02

Indicaciones para los laterales

Visión general – calibres, ayudas de montaje y dispositivos de montaje 711

Posibilidades de montaje

AVENTOS HF/CLIP top BLUMOTION/CLIP top/MODUL

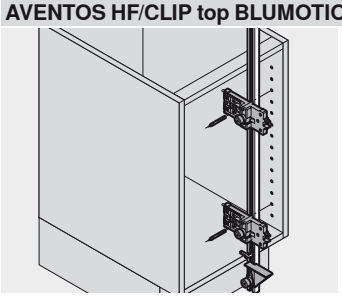

Montaje de los sistemas de bisagra (no ajuste las puertas)

- Coloque el calibre-guía en el cuerpo del mueble
- Marque la posición deseada para las bases montadas o el taladrado en línea sobre el calibre-guía
- Instale el recubrimiento de la puerta que desee utilizando una escala
- Coloque el calibre-guía en la puerta y marque el esquema de taladrado de las bisagras mediante granete

AVENTOS HF/CLIP top BLUMOTION/CLIP top/MODUL

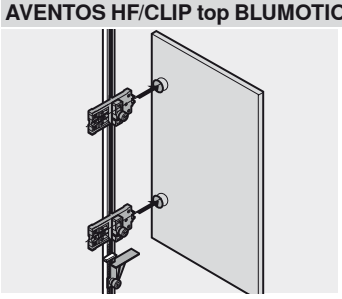

Montaje de los sistemas de bisagra (no ajustar el cuerpo)

- Instale el recubrimiento del frente deseado utilizando una escala
- Marque la posición deseada para los taladros de bisagra y las bisagras montadas sobre el calibre-guía
- Coloque el calibre-guía sobre el cuerpo y marque o pretaladre las posiciones de fijación de las bases

Calibres guía para bisagras de puertas acristaladas CRISTALLO



Foto simbólica

- Cálculo fácil de los puntos de encolado de la placa para cazoleta CRISTALLO
- Fijación de la placa para cazoleta CRISTALLO en la posición correcta
- Ajuste del calibre mediante la graduación
- Material: acero/cinc/aluminio/plástico

Posibilidades de montaje

CLIP top

Web-Link

Manual de usuario

assemblydevices.blum.com

Información de pedido

Calibres guía para bisagras de puertas acristaladas CRISTALLO	Ref. 65.4000.01

Consta de:	
Guía (para el calibre) 1000 mm	1 x
Cuerpo de calibre con ventosa	2 x

a Accesorios

	Cuerpo de calibre	Ref. 65.4010.01

Indicaciones para los laterales

Visión general – calibres, ayudas de montaje y dispositivos de montaje 711

Posibilidades de montaje

CLIP top

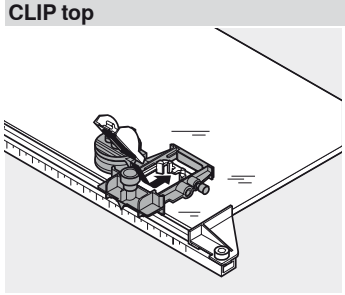

Montaje de los sistemas de bisagras

- Ajuste los topes mediante la escala
- Fije el calibre mediante la ventosa
- Coloque y pegue la placa de la cazoleta

Calibre de taladrar para bisagras INSERTA



Foto simbólica

- Calibre para taladrar las posiciones de fijación de las bisagras (Ø 8 mm)
- Calibre para el taladrado previo de las posiciones de fijación de las bases en cruz
- Calibre para el taladrado previo de las posiciones de fijación de las bases en cruz (BLUMOTION/TIP-ON para puertas)
- Es posible el ajuste sobre trazado
- Material: acero/plástico

Posibilidades de montaje

AVENTOS HF
CLIP top BLUMOTION/CLIP top

Web-Link

Manual de usuario
assemblydevices.blum.com

Información de pedido

Calibre de taladrar para bisagras INSERTA	Ref. 65.0590

Consta de:	
Calibre de taladrar para bisagras INSERTA	1 x
Casquillo reductor de Ø 5 a Ø 2.5 mm	1 x

Indicaciones para los laterales

Visión general – calibres, ayudas de montaje y dispositivos de montaje 711

Posibilidades de montaje

AVENTOS HF/CLIP top BLUMOTION/CLIP top

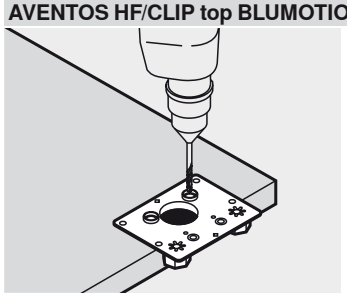

Montaje de sistemas de bisagras – puertas

- Realice el taladro de cazoleta (Ø 35 mm), por ejemplo, con la taladradora de columna
- Realice la cota de taladrado utilizando topes
- Coloque el calibre y taladre los orificios (Ø 8 mm) para las bisagras

AVENTOS HF/CLIP top BLUMOTION/CLIP top

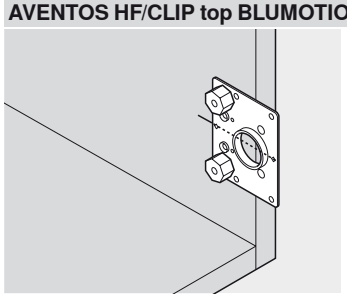

Montaje de sistemas de bisagras – cuerpos

- Trace el centro del brazo de la bisagra
- Coloque el calibre sobre el trazado y pretaladre las posiciones de fijación para la base en cruz

Calibre para bases



Foto simbólica

- Calibre para el taladrado de las posiciones de fijación de las bases
- Calibre para transferir las medidas de las puertas al cuerpo del mueble
- Para idénticas posiciones de las bases, es posible fijar varios calibres sobre un listón de madera
- Ajuste sobre trazado
- Material: Acero

Posibilidades de montaje

AVENTOS HF
CLIP top BLUMOTION/CLIP top
MODUL

Web-Link

Manual de usuario
assemblydevices.blum.com

Información de pedido

	Ref.
Calibre para bases	65.5310

Indicaciones para los laterales

Visión general – calibres, ayudas de montaje y dispositivos de montaje 711

Posibilidades de montaje

AVENTOS HF

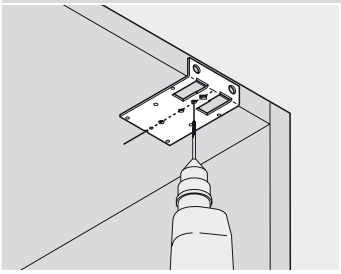

Montaje de los sistemas de bisagras

- Trace sobre el cuerpo el centro o los extremos del brazo de la bisagra
- Coloque el calibre y pretaladre las posiciones de fijación para bases rectas o en cruz

CLIP top BLUMOTION/CLIP top/MODUL

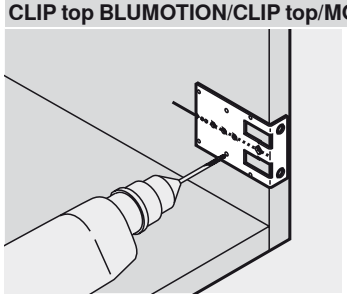

Montaje de los sistemas de bisagras

- Trace sobre el cuerpo el centro o los extremos del brazo de la bisagra
- Coloque el calibre y pretaladre las posiciones de fijación para bases rectas o en cruz

Calibre de taladrar para placas de montaje


Foto simbólica

- Calibre para taladrar las posiciones de fijación de las bases en cruz (Ø 5 mm)
- Calibre para el taladrado de las posiciones de fijación de las bases en cruz (BLUMOTION/TIP-ON para puertas)
- Mediante la espiga de posicionamiento se puede taladrar con exactitud la medida de 32 mm
- Es posible el ajuste sobre trazado
- Material: acero/plástico

Posibilidades de montaje
AVENTOS HF
CLIP top BLUMOTION/CLIP top
MODUL

Web-Link
Manual de usuario
assemblydevices.blum.com

Información de pedido

Calibre de taladrar para placas de montaje	Ref. 65.5070

Consta de:	
Calibre de taladrar para placas de montaje	1 x
Tope de profundidad de taladrado Ø 5 mm	1 x

Indicaciones para los laterales
Visión general – calibres, ayudas de montaje y dispositivos de montaje 711

Posibilidades de montaje
AVENTOS HF/CLIP top BLUMOTION/CLIP top/MODUL

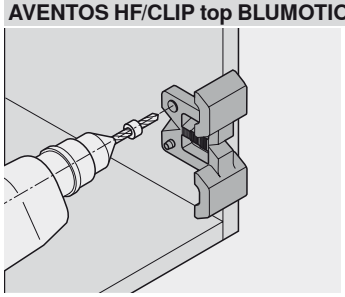

Montaje de los sistemas de bisagras
- Trace sobre el cuerpo el centro o los extremos del brazo de la bisagra
- Coloque el calibre sobre el trazado y realice el primer taladro (Ø 5 mm)
- Dé la vuelta al calibre, introduzca la espiga de posicionamiento en el taladro y efectúe el segundo taladro de (Ø 5 mm)

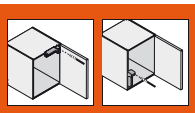

Calibre de taladrar para BLUMOTION/TIP-ON



Foto simbólica

- Calibre para taladrar las posiciones de fijación en el lado del frente para BLUMOTION para puertas que están del lado del tirador (970.1002) y del lado de la bisagra (970A1002) así como TIP-ON para puertas (955x1004)
- Es posible el ajuste sobre trazado
- Material: plástico/acero

Posibilidades de montaje

AVENTOS
CLIP top

Web-Link

Manual de usuario
assemblydevices.blum.com

Información de pedido

Calibre de taladrar para BLUMOTION/TIP-ON	Ref. 65.5010

Consta de:	
Calibre de taladrar para BLUMOTION/TIP-ON	1 x
Tope de profundidad de taladrado Ø 10 mm	1 x

Indicaciones para los laterales

Visión general – calibres, ayudas de montaje y dispositivos de montaje 711

Posibilidades de montaje

AVENTOS/CLIP top

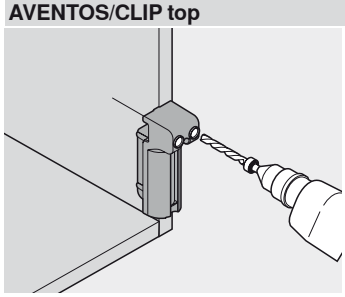

Ayudas de montaje de TIP-ON/BLUMOTION

- Alinee el calibre sobre el trazado
- Deje un espacio de 7.5 mm desde el borde interno del cuerpo hasta el centro del taladro
- Realice los taladros para TIP-ON (Ø 10 mm)

CLIP top

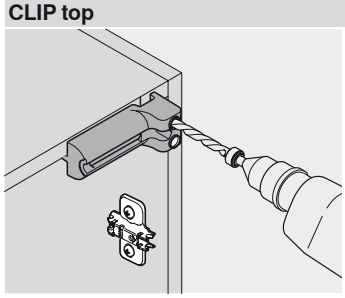

Montaje de BLUMOTION

- Alinee el calibre sobre el trazado
- Deje un espacio de 7.5 mm desde el borde interno del cuerpo hasta el centro del taladro
- Realice los taladros para BLUMOTION (Ø 10 mm)
- En los cuerpos de mueble en ángulo, se obtiene la distancia de perforación con ayuda del calibre para cuerpos en ángulo (65.5810)

Calibre de taladrar para BLUMOTION

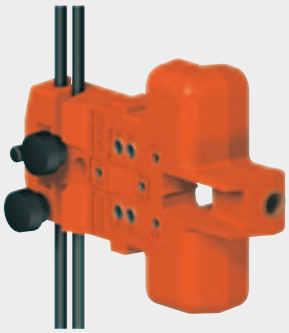

Foto simbólica

- Calibre para taladrar las posiciones de fijación en el lado del frente para BLUMOTION para puertas que están del lado del tirador (970.1002)
- Calibre para el taladrado de las posiciones de fijación de las bases rectas y en cruz (BLUMOTION/TIP-ON para puertas)
- Las posiciones de taladrado de uso frecuente se pueden preajustar mediante el uso de una varilla de tope
- Es posible el ajuste sobre trazado
- Material: plástico/acero

Posibilidades de montaje

CLIP top

Web-Link

Manual de usuario

assemblydevices.blum.com

Información de pedido

Calibre de taladrar para BLUMOTION	Ref. 65.5000

Consta de:	
Calibre de taladrar para BLUMOTION	1 x
Tope de profundidad de taladrado Ø 10 mm	1 x
Tope de profundidad de taladrado Ø 5 mm	1 x
Tope de profundidad de taladrado Ø 2.5 mm	1 x

Indicaciones para los laterales

Visión general – calibres, ayudas de montaje y dispositivos de montaje 711

Posibilidades de montaje

CLIP top

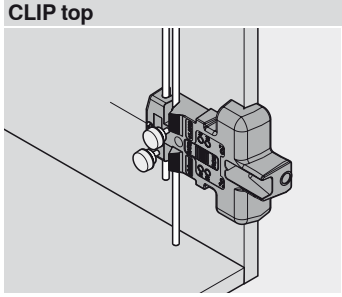

Montaje BLUMOTION

- Alinee el calibre sobre el trazado
- Realice los taladros para la base BLUMOTION-/TIP-ON (Ø 2.5 y Ø 5 mm)
- Realice los taladros horizontales para BLUMOTION (Ø 10 mm)

Calibre p. cuerpos en ángulo

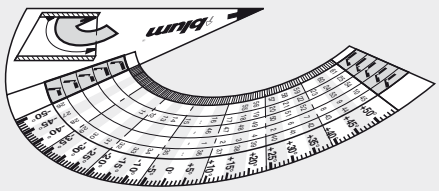

Foto simbólica

- Calibre para calcular el ángulo del cuerpo de mueble
- Determinación de la solución de bisagra adecuada
- Material: plástico

Posibilidades de montaje

CLIP top BLUMOTION/CLIP top

Web-Link

Manual de usuario

assemblydevices.blum.com

Información de pedido

	Ref.
Calibre p. cuerpos en ángulo	65.5810.01

Indicaciones para los laterales

Visión general – calibres, ayudas de montaje y dispositivos de montaje 711

Posibilidades de montaje

CLIP top BLUMOTION/CLIP top

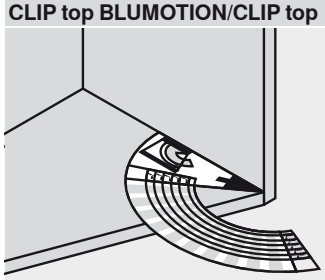

Montaje de los sistemas de bisagras

- Coloque el calibre en el cuerpo de mueble en ángulo
- Lea el ángulo de cuerpo y la aplicación de ángulo
- El ángulo del mueble o la aplicación del ángulo permiten colocar las bisagras correctamente

Plantilla de posicionamiento para placa adhesiva


Foto simbólica

- Calibre para determinar la posición de la placa adhesiva TIP-ON para pegar o atornillar
- Resulta adecuado para situaciones de montaje solapadas e interiores
- Transferencia de cotas graneteando la posición o pegando directamente
- Material: plástico/acero

Posibilidades de montaje
AVENTOS
CLIP top

Web-Link
Manual de usuario
assemblydevices.blum.com

Información de pedido

Plantilla de posicionamiento para placa adhesiva	Ref. 65.5210

Consta de:	
Calibre para placa adhesiva fijada mediante tornillos	1 x
Calibre para placa adhesiva fijada con pegamento	1 x

Indicaciones para los laterales
Visión general – calibres, ayudas de montaje y dispositivos de montaje 711

Posibilidades de montaje

CLIP top

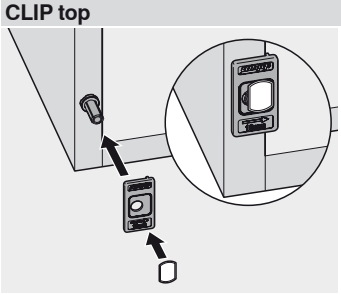

Ajuste de la placa adhesiva TIP-ON para pegar
- Coloque la plantilla sobre el tope de TIP-ON
- Coloque la placa adhesiva
- Retire la hoja protectora
- Cierre las puertas suavemente
- Presione la placa adhesiva

AVENTOS/CLIP top

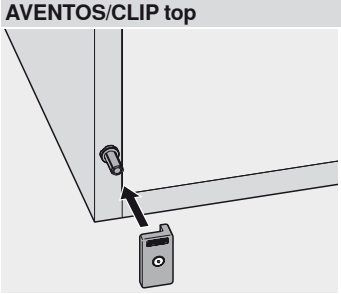

Ajuste de la placa adhesiva TIP-ON placa para atornillar
- Coloque la plantilla sobre el tope de TIP-ON
- Cierre las puertas suavemente
- Fije la placa adhesiva sobre la marca

Punzón para bisagras



Foto simbólica

- Hace posible el encastre de todas las bisagras CLIP top BLUMOTION, CLIP top, CLIP y MODUL
- Material: plástico

Posibilidades de montaje

CLIP top BLUMOTION/CLIP top
MODUL

Web-Link

Manual de usuario
assemblydevices.blum.com

Información de pedido

	Ref.
Punzón para bisagras	☎ ZME.0710

Indicaciones para los laterales

Visión general – calibres, ayudas de montaje y dispositivos de montaje 711

Posibilidades de montaje

CLIP top BLUMOTION/CLIP top/MODUL

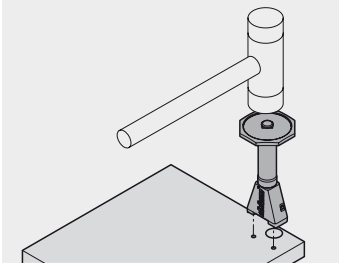

Montaje de los sistemas de bisagras

- Perforación del esquema de taladrado de las bisagras
- Encaje y encastre la bisagra sobre el punzón

Punzón para bases



Foto simbólica

- Permite realizar el encaje de las bases
- Material: plástico

Posibilidades de montaje

CLIP top BLUMOTION/CLIP top
MODUL

Web-Link

Manual de usuario
assemblydevices.blum.com

Información de pedido

	Ref.
Punzón para bases	65.6100

Indicaciones para los laterales

Visión general – calibres, ayudas de montaje y dispositivos de montaje 711

Posibilidades de montaje

CLIP top BLUMOTION/CLIP top/MODUL

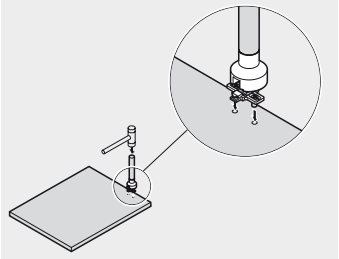

Montaje de cuerpos de mueble

- Efectúe los taladros para las bases
- Encaje y encastre la base sobre el punzón

Calibre de taladrar para el interruptor de SERVO-DRIVE

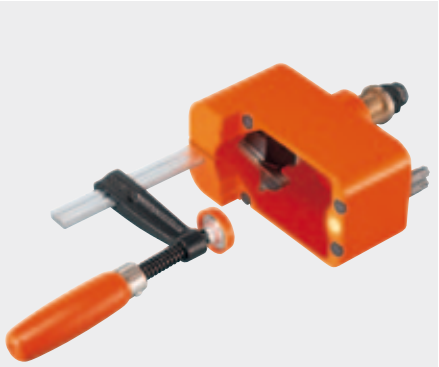

Foto simbólica

- Aparato manual fácil de usar para realizar taladros preciosos para instalar el interruptor de SERVO-DRIVE
- Accionamiento con una taladradora de mano
- La plantilla de taladrar puede utilizarse con el cuerpo de mueble montado y no montado
- Es posible el ajuste sobre trazado
- Material: fundición inyectada de aluminio

Posibilidades de montaje

AVENTOS

Web-Link

Manual de usuario

assemblydevices.blum.com

Información de pedido

Calibre de taladrar para el interruptor de SERVO-DRIVE	Ref. M31.2000

Indicaciones para los laterales

Visión general – calibres, ayudas de montaje y dispositivos de montaje 711

Posibilidades de montaje

AVENTOS

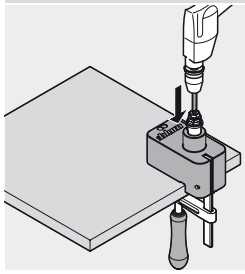

Montaje de SERVO-DRIVE

- Marque las posiciones deseadas para el interruptor de SERVO-DRIVE
- Alinee el calibre sobre el trazado y sujételo mediante el tornillo de apriete
- Taladros para alojar el interruptor de SERVO-DRIVE utilizando una taladradora de mano

Calibre de taladrado para conectores



Foto simbólica

- Calibre para taladrar las posiciones de fijación del lado del frente para conectores (42.0700)
- Deje un espacio de 9.5 mm desde el borde inferior del cuerpo hasta el centro del taladro
- Es posible el ajuste sobre trazado
- Material: plástico/acero

Posibilidades de montaje

Otros productos

Web-Link

Manual de usuario

assemblydevices.blum.com

Información de pedido

Calibre de taladrado para conectores	Ref.
	65.5040

Consta de:	
Calibre de taladrado para conectores	1 x
Tope de profundidad de taladrado Ø 5 mm	1 x

Indicaciones para los laterales

Visión general – calibres, ayudas de montaje y dispositivos de montaje 711

Posibilidades de montaje

Otros productos

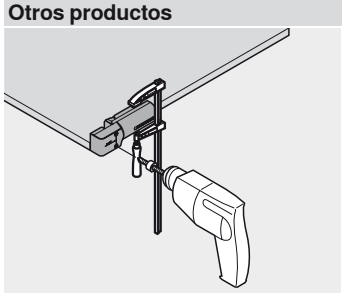

Lista de piezas de otros productos

- Alinee el calibre sobre el sobre inferior
- Fije el calibre y realice un taladro de (Ø 5 mm)

BOXFIX M



Foto simbólica

- Dispositivo de montaje de cajones y cacerole-ros
- Tipo de montaje: tornillos
- Largo de perfil: 270 - 650 mm
- Anchos de cuerpo de mueble 275 - 1200 mm
- Alturas de trasera: hasta 350 mm (madera y acero)
- Material: perfiles de aluminio/acero

Posibilidades de montaje

TANDEMBOX intivo/TANDEMBOX plus

Web-Link

Manual de usuario

assemblydevices.blum.com

Información de pedido

	Ref.
BOXFIX M	ZMM.3350

Consta de:	
BOXFIX M	1 x
Tope de anchura	1 x
Broca de centrar	1 x

a Accesorios

		Ref.
	Tope de anchura	MZS.5010

		Ref.
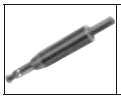	Broca de centrar	M01.ZZ03

Indicaciones para los laterales

Visión general – calibres, ayudas de montaje y dispositivos de montaje 711

Posibilidades de montaje

TANDEMBOX intivo/TANDEMBOX plus

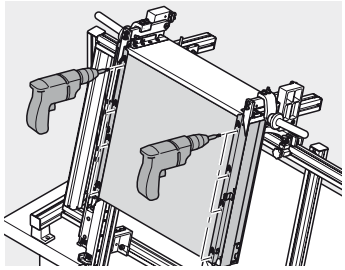

Montaje cajones

- Fije el largo nominal y el ancho del módulo extraíble. Las medidas pueden fijarse previamente utilizando un tope
- Coloque y fije la trasera, el fondo del cajón y los perfiles en BOXFIX
- Atornille el fondo del cajón con perfiles TANDEMBOX

BOXFIX PRO


Foto simbólica

- Dispositivo de montaje de cajones y cacerole-ros
- Tipo de montaje: montaje con garras
- Largo de perfil: 270 - 650 mm
- Anchos de cuerpo de mueble 275 - 1200 mm
- Alturas de trasera: hasta 350 mm (madera y acero)
- Material: perfiles de aluminio/acero

Posibilidades de montaje
TANDEMBOX intivo/TANDEMBOX plus

Web-Link
Manual de usuario
assemblydevices.blum.com

Información de pedido

	Ref.
BOXFIX PRO	ZMM.7350

Consta de:	
BOXFIX PRO	1 x
Tope de anchura	1 x
Broca de centrar	1 x

a Accesorios

		Ref.
	Tope de anchura	MZS.5030
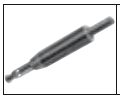	Broca de centrar	M01.ZZ03

Indicaciones para los laterales
Visión general – calibres, ayudas de montaje y dispositivos de montaje 711

Posibilidades de montaje
TANDEMBOX intivo/TANDEMBOX plus

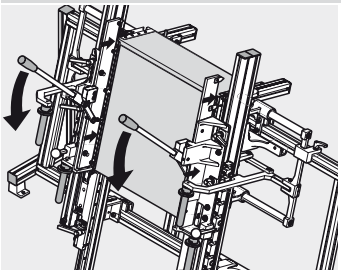

Montaje cajones
- Fije el largo nominal y el ancho del módulo extraíble. Las medidas pueden fijarse previamente utilizando un tope
- Coloque y fije la trasera, el fondo del cajón y los perfiles en BOXFIX
- Los perfiles TANDEMBOX se unen con garras a los fondos de cajón acanalados

Plantilla-guía universal

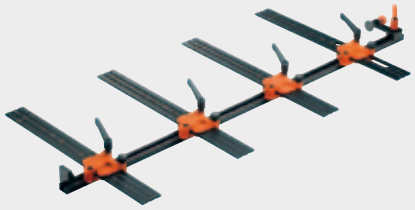

Foto simbólica

- Calibre para el pretaladrado de las posiciones de fijación de las guías de cuerpo de mueble, los mecanismos de elevación y las bases y placas adaptadoras
- El calibre puede utilizarse con el cuerpo de mueble montado y no montado
- Ajuste de la altura y la profundidad mediante la escala
- Resulta adecuado para situaciones de montaje solapadas e interiores
- Para tornillos Euro y tornillos aglo
- Es posible el ajuste sobre trazado
- Material: Plástico/acero

Posibilidades de montaje

AVENTOS
CLIP top BLUMOTION/CLIP top
MODUL
TANDEMBOX intivo/TANDEMBOX plus
METABOX
TANDEM
STANDARD

Web-Link

Manual de usuario
assemblydevices.blum.com

Información de pedido

	Ref.
Plantilla-guía universal	65.1000.01

Consta de:	
Guía (para el calibre) 1000 mm	1 x
Calibre-guía universal para cuerpos de calibre	4 x
Tope de profundidad de taladrado Ø 5 mm	1 x
Casquillo reductor de Ø 5 a Ø 2.5 mm	1 x
Llave con macho hexagonal	1 x

a Accesorios



Guía (para el calibre) 2200 mm — Ref. 65.7590



Calibre-guía universal para cuerpos de calibre — Ref. 65.1001



Complemento para SPACE CORNER — Ref. 65.1106

Indicaciones para los laterales

Visión general – calibres, ayudas de montaje y dispositivos de montaje 711

Posibilidades de montaje

AVENTOS

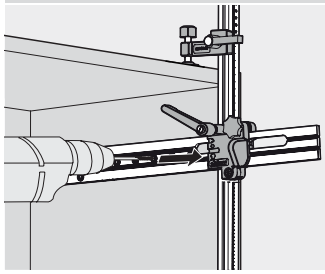

Montaje de cuerpos de mueble

- Determine la posición de profundidad del cuerpo del calibre utilizando una escala
- Alinee el calibre en el trazado sobre el cuerpo
- Pretaladre las posiciones de fijación de los pernos del mecanismo de elevación

CLIP top BLUMOTION/CLIP top/MODUL

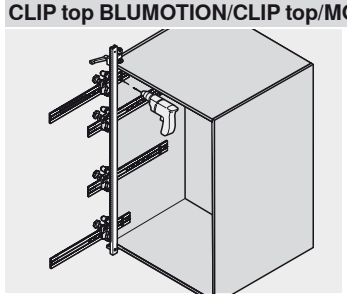

Montaje de los sistemas de bisagras

- Determine las alturas y la posición de profundidad de los cuerpos de calibre utilizando una escala
- Coloque el calibre en el cuerpo de mueble
- Pretaladre las posiciones de fijación para el montaje y de las bases (BLUMOTION/TIP-ON para puertas)

TANDEMBOX intivo/TANDEMBOX plus/METABOX/TANDEM/STANDARD

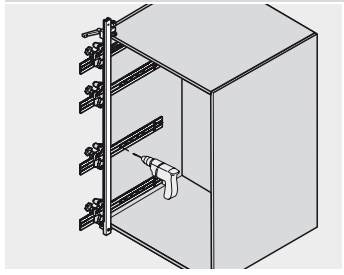

Montaje de cuerpos de mueble

- Determine las alturas y la posición de profundidad de los cuerpos de calibre utilizando una escala
- Coloque el calibre en el cuerpo de mueble
- Pretaladre las posiciones de fijación para las guías de cuerpo y los sistemas de guías
- Pretaladrar las posiciones de fijación para BLUMOTION para METABOX
- La pieza adicional (65.1106) permite ajustar SPACE CORNER

Plantilla individual universal



Foto simbólica

- Calibre para el pretaladrado de las posiciones de fijación de las guías de cuerpo de mueble, los mecanismos de elevación y las bases y placas adaptadoras
- El calibre puede utilizarse con el cuerpo de mueble montado y no montado
- Ajuste de la posición de la profundidad mediante una escala
- Resulta adecuado para situaciones de montaje solapadas e interiores
- Para tornillos Euro y tornillos aglo
- Es posible el ajuste sobre trazado
- Material: Plástico/acero

Posibilidades de montaje

AVENTOS
CLIP top BLUMOTION/CLIP top
MODUL
TANDEMBOX intivo/TANDEMBOX plus
METABOX
TANDEM
STANDARD

Web-Link

Manual de usuario
assemblydevices.blum.com

Información de pedido

	Ref.
Plantilla individual universal	65.1051.01

Consta de:	
Cuerpo del calibre individual universal	1 x
Tope de profundidad de taladrado Ø 5 mm	1 x
Casquillo reductor de Ø 5 a Ø 2.5 mm	1 x
Llave con macho hexagonal	1 x

a Accesorios



Complemento para SPACE CORNER	Ref.
	65.1107

Indicaciones para los laterales

Visión general – calibres, ayudas de montaje y dispositivos de montaje 711

Posibilidades de montaje

AVENTOS

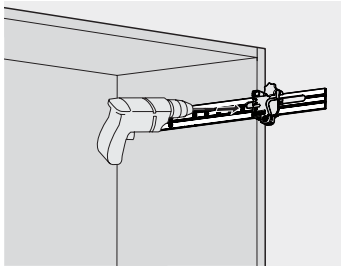

Montaje de cuerpos de mueble

- Determine la posición de profundidad del cuerpo del calibre utilizando una escala
- Alinee el calibre en el trazado sobre el cuerpo
- Pretaladre las posiciones de fijación de los pernos del mecanismo de elevación

CLIP top BLUMOTION/CLIP top/MODUL

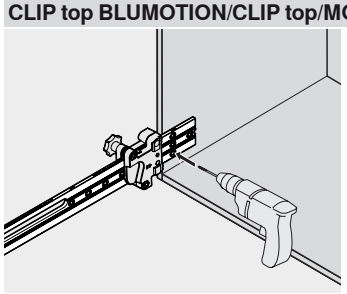

Montaje de los sistemas de bisagras

- Determine la posición de profundidad del cuerpo del calibre utilizando una escala
- Alinee el calibre sobre el trazado
- Pretaladre las posiciones de fijación para el montaje y de las bases (BLUMOTION/TIP-ON para puertas)

TANDEMBOX intivo/TANDEMBOX plus/METABOX/TANDEM/STANDARD

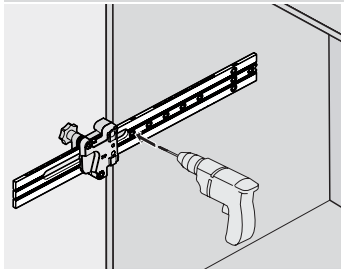

Montaje de cuerpos de mueble

- Determine la posición de profundidad del cuerpo del calibre utilizando una escala
- Alinee el calibre sobre el trazado
- Pretaladre las posiciones de fijación para las guías de cuerpo y los sistemas de guías
- Pretaladrar las posiciones de fijación para BLUMOTION para METABOX
- La pieza adicional (65.1107) permite ajustar SPACE CORNER

MINIFIX



Foto simbólica

- Calibre para el atornillado angular directo de las guías de cuerpo de mueble
- Ajuste sobre trazado
- Material: Plástico

Posibilidades de montaje

METABOX
STANDARD

Web-Link

Manual de usuario
assemblydevices.blum.com

Información de pedido

	Ref.
MINIFIX	65.3300

a Accesorios

		Ref.
	Broca de centrar	M01.ZZ03

Indicaciones para los laterales

Visión general – calibres, ayudas de montaje y dispositivos de montaje 711

Posibilidades de montaje

METABOX/STANDARD

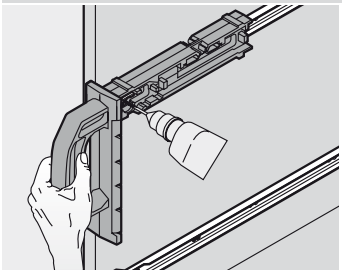

Montaje de cuerpos de mueble

- Trace la línea de referencia
- Encaje la guía de cuerpo de mueble sobre MINIFIX
- Alinee MINIFIX sobre el trazado
- Atornille la guía del cuerpo de mueble directamente (se recomienda el pretaladrado con una broca de centrar M01.ZZ03)

Calibre de taladrar universal



Foto simbólica

- Calibre para marcar y pretaladrar las posiciones de las fijaciones frontales, incluyendo el guardacuerpo, la trasera y el fondo del cajón (sólo METABOX en su versión para encajar C15) así como para fijaciones frontales AVENTOS
- Determinación de las posiciones de la altura mediante la escala
- Material: plástico

Posibilidades de montaje

AVENTOS
TANDEMBOX intivo/TANDEMBOX plus
METABOX
TANDEM

Web-Link

Manual de usuario
assemblydevices.blum.com

Información de pedido

	Ref.
Calibre de taladrar universal	ZML.0040

Consta de:	
Calibre de taladrar universal	1 x
Tope de profundidad de taladrado Ø 10 mm	1 x
Tope de profundidad de taladrado Ø 5 mm	1 x
Granete Ø 10 mm	1 x
Granete Ø 5 mm	1 x

Indicaciones para los laterales

Visión general – calibres, ayudas de montaje y dispositivos de montaje 711

Posibilidades de montaje

AVENTOS

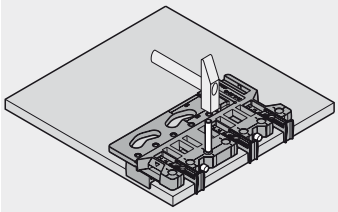

Montaje de frentes
- Ajuste los topes mediante la escala
- Pretaladre o granetee las posiciones de fijación de las bases rectas o en cruz para AVENTOS HF, y pretaladre o granetee las fijaciones frontales AVENTOS HS, HL, HK, HK-S

TANDEMBOX intivo/TANDEMBOX plus/METABOX/TANDEM

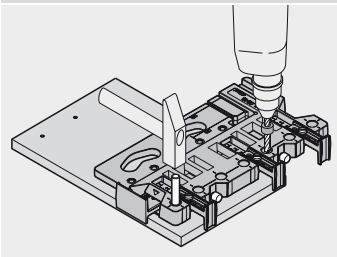

Montaje de frentes
- Ajuste los topes mediante la escala
- Taladre o granetee las posiciones de fijación para las fijaciones frontales, incluyendo los guardacuerpos

METABOX

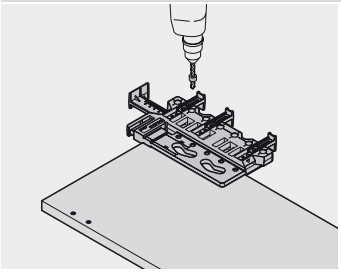

Trabajo del cajón – trasera
- Ajuste los topes mediante la escala
- Granetear las posiciones de fijación

Trabajo del cajón – suelo de METABOX C15
- Coloque el calibre sobre el fondo del cajón
- Pretaladre el perno de posicionar utilizando la broca (Ø 5 mm)



Calibre de taladrar para el amortiguador de distancia



Foto simbólica

- Calibre para realizar taladrados amortiguados en frentes sueltos o montados, así como en el cuerpo
- Es posible el ajuste sobre trazado y sobre tope (cota fija 20)
- Material: plástico/acero

Posibilidades de montaje

AVENTOS
TANDEMBOX intivo/TANDEMBOX plus
TANDEM

Web-Link

Manual de usuario
assemblydevices.blum.com

Información de pedido

Calibre de taladrar para el amortiguador de distancia	Ref. ZML.1090

Consta de:	
Calibre de taladrar para el amortiguador de distancia	1 x
Tope de profundidad de taladrado Ø 8 mm	1 x
Casquillo reductor de Ø 5 a Ø 2.5 mm	1 x

Indicaciones para los laterales

Visión general – calibres, ayudas de montaje y dispositivos de montaje 711

Posibilidades de montaje

AVENTOS/TANDEMBOX intivo/TANDEMBOX plus/TANDEM

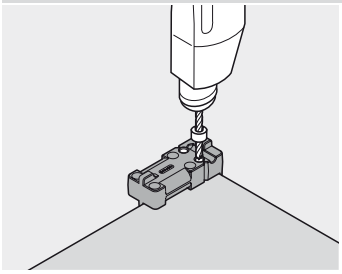

Montaje de SERVO-DRIVE

- Coloque el calibre
- Realice taladros para el distanciador de amortiguación (Ø 8 o Ø 5 mm)

Calibre de taladrar para TIP-ON para TANDEMBOX



Foto simbólica

- Calibre para realizar el taladrado previo de las posiciones de montaje de la unidad de bloqueo y la unidad syncro
- Ajuste sobre trazado
- La plantilla de taladrar puede utilizarse con el cajón de mueble montado y no montado
- Material: Plástico/acero/aluminio

Posibilidades de montaje

TANDEMBOX intivo/TANDEMBOX plus

Web-Link

Manual de usuario

assemblydevices.blum.com

Información de pedido

Calibre de taladrar para TIP-ON para TANDEMBOX	Ref. 65.5050

Consta de:	
Cuerpo de calibre	1 x
Tope	1 x
Tope de profundidad de taladrado Ø 5 mm	1 x
Casquillo reductor de Ø 5 a Ø 2.5 mm	1 x
Llave con macho hexagonal	1 x

Indicaciones para los laterales

Visión general – calibres, ayudas de montaje y dispositivos de montaje 711

Posibilidades de montaje

TANDEMBOX intivo/TANDEMBOX plus

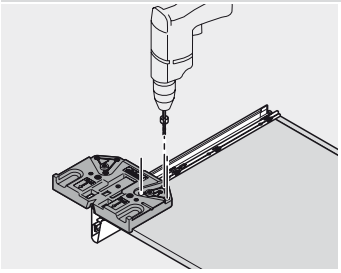

Montaje de la unidad de bloque de TIP-ON

- Coloque el calibre sobre el fondo suelto del cajón o sobre el perfil (en cajones montados de tres lados)
- Realice los taladros para la unidad de bloqueo

TANDEMBOX intivo/TANDEMBOX plus

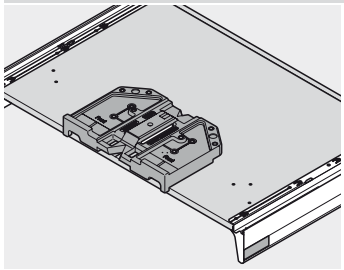

Montaje de la unidad Syncro de TIP-ON

- Alinee el calibre sobre el trazado del fondo del cajón
- Pretaladre las posiciones de fijación para la unidad Syncro (Ø 2.5 mm)

Calibre de granete

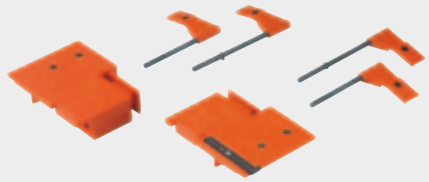

Foto simbólica

- Calibre para marcar las posiciones de montaje de las fijaciones frontales
- Calibre para fijar las posiciones de taladrado del soporte de guardacuerpo frontal mediante granetes encastrados
- Material: plástico/acero

Posibilidades de montaje

TANDEMBOX intivo/TANDEMBOX plus
METABOX

Web-Link

Manual de usuario
assemblydevices.blum.com

Información de pedido

Calibre de granete	Ref.
TANDEMBOX 358N	ZML.3510
TANDEMBOX 35xL/M/K	ZML.3580.01
METABOX 3x0N	ZML.1510
METABOX 3x0M/K/H	ZML.1500

Consta de:	
Cuerpo de calibre	2 x
Banner *	4 x
* Sólo para TANDEMBOX 35xL/M/K	

a Accesorios

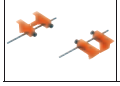	Granete p. guardac. TANDEMBOX	Ref. ZML.3600
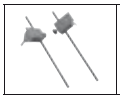	Granete p. guardac. METABOX	Ref. ZML.8000.02

Indicaciones para los laterales

Visión general – calibres, ayudas de montaje y dispositivos de montaje 711

Posibilidades de montaje

TANDEMBOX intivo

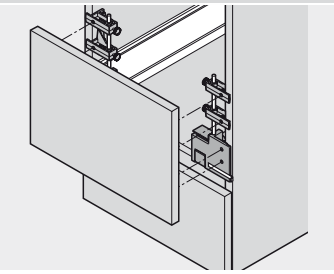

Montaje de frentes

- Coloque el calibre de granete sobre el cacerolero montado e introducido en el cuerpo de mueble
- Determine el recubrimiento del frente utilizando un tope
- Posicione el frente y marque las posiciones de fijación sobre el frente mediante un impacto ligero

TANDEMBOX plus/METABOX

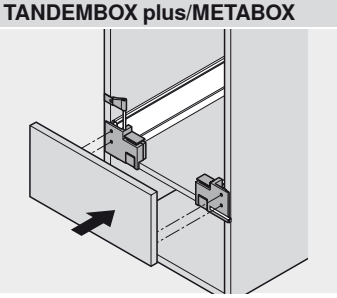

Montaje de frentes

- Coloque el calibre de granete sobre el cajón/cacerolero montado e introducido en el cuerpo de mueble
- En caceroleros con guardacuerpo, utilice granete para guardacuerpo TANDEMBOX (ZML.3600) o METABOX (ZML.8000.02)
- Determine el recubrimiento del frente utilizando un tope
- Posicione el frente y marque las posiciones de fijación sobre el frente mediante un impacto ligero

TANDEMBOX plus

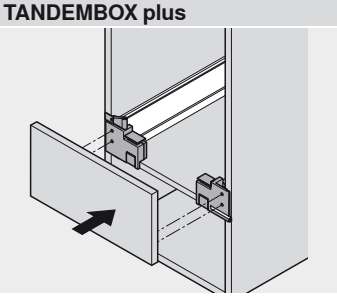

Trabajo del frente del perfil K

- Coloque el calibre de granete sobre el cajón montado e introducido en el cuerpo de mueble
- Determine el recubrimiento del frente utilizando un tope
- Posicione el frente y marque las posiciones de fijación sobre el frente mediante un impacto ligero

Calibre de trazar



Foto simbólica

- Calibre para marcar las posiciones de taladro del guardacuerpo INSERTA (altura de la trasera B)
- Material: plástico

Posibilidades de montaje
TANDEMBOX plus
METABOX

Web-Link
Manual de usuario
assemblydevices.blum.com

Información de pedido

Calibre de trazar	Ref.
TANDEMBOX	**ZML.8030**
METABOX	**ZML.805S**

Indicaciones para los laterales
Visión general – calibres, ayudas de montaje y dispositivos de montaje 711

Posibilidades de montaje
TANDEMBOX plus/METABOX

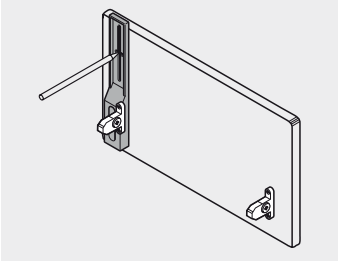

Montaje de frentes
- Calibre para colocar el calibre de trazar sobre la fijación frontal premontada
- Marque la posición de fijación del guardacuerpo INSERTA
- Realizar el taladro con taladradora separada

Calibre de taladrar para TANDEM



Foto simbólica

- Calibre para el taladrado de las posiciones de montaje de los ganchos de las guías de cajón
- Taladrado previo de las posiciones de fijación del acoplamiento TANDEM
- Material: plástico

Posibilidades de montaje

TANDEM

Web-Link

Manual de usuario

assemblydevices.blum.com

Información de pedido

Calibre de taladrar para TANDEM	Ref. T65.1000.02

a Accesorios

	Juego de herramientas	Ref. T65.9000

Indicaciones para los laterales

Visión general – calibres, ayudas de montaje y dispositivos de montaje 711

Posibilidades de montaje

TANDEM

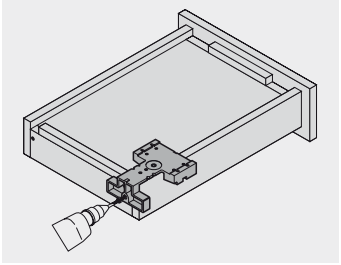

Trabajo del cajón – taladrado para el gancho

- Coloque el calibre sobre el cajón de madera montado
- Realice los taladros para la posición del gancho

TANDEM

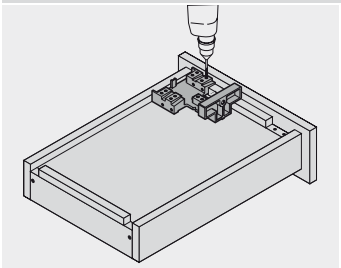

Trabajo del cajón: Acoplamiento TANDEM

- Coloque el calibre sobre el cajón de madera montado
- Pretaladre las posiciones de fijación para el acoplamiento TANDEM

Granete

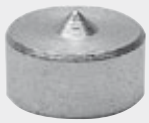

Foto simbólica

- Ayuda de montaje para marcar las posiciones de montaje de las posiciones de fijación para el herraje de ajuste del frente (295.1000)
- Material: Acero

Posibilidades de montaje
TANDEM
STANDARD

Web-Link
Manual de usuario
assemblydevices.blum.com

Información de pedido

	Ref.
Granete	65.2950

Indicaciones para los laterales
Visión general – calibres, ayudas de montaje y dispositivos de montaje 711

Posibilidades de montaje
TANDEM/STANDARD

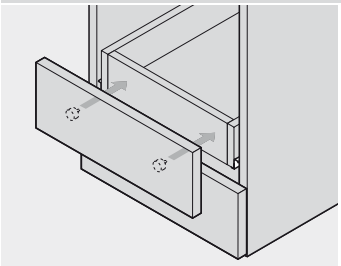

Montaje de cajones
- Coloque el granete en los taladros del herraje de ajuste del frente (295.1000)
- Monte el frente, colóquelo sobre el cajón insertado en el cuerpo y marque las posiciones de fijación sobre el cajón mediante un impacto
- Realice los taladros

Calibre de taladrar para soportes de esquina



Foto simbólica

- Calibre para el taladrado previo de las posiciones de fijación de los soportes de esquina
- Material: plástico

Posibilidades de montaje

TANDEM
STANDARD

Web-Link

Manual de usuario
assemblydevices.blum.com

Información de pedido

Calibre de taladrar para soportes de esquina	Ref. ZML.0010

Consta de:	
Calibre de taladrar para soportes de esquina	1 x
Taladro Ø 2.5 mm	3 x
Apretador de cuchilla	1 x

Indicaciones para los laterales

Visión general – calibres, ayudas de montaje y dispositivos de montaje 711

Posibilidades de montaje

TANDEM/STANDARD

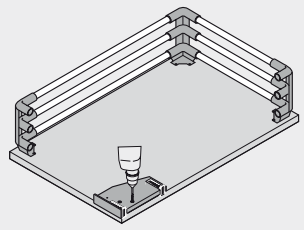

Montaje de cajones

- Establezca la distancia lateral de los taladros utilizando un tope
- Coloque el calibre sobre el entrepaño
- Realice los taladros para los soportes de esquina

Calibre de taladrar para la fijación frontal de TANDEM



Foto simbólica

- Calibre para taladrar las posiciones de fijación del herraje de ajuste del frente (295.1000) en cajones de 4 lados
- Uso junto con el herraje de ajuste del frente (295.1000) y DYNAPLAN
- Material: acero

Posibilidades de montaje
TANDEM

Web-Link
Manual de usuario
assemblydevices.blum.com

Información de pedido

Calibre de taladrar para la fijación frontal de TANDEM	Ref. ZML.0050

Indicaciones para los laterales
Visión general – calibres, ayudas de montaje y dispositivos de montaje 711

Posibilidades de montaje
TANDEM

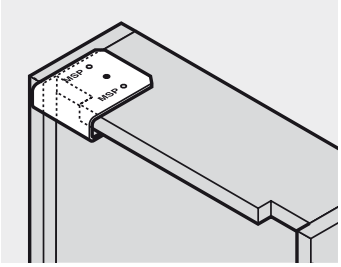

Montaje de cajones
- Aplicación útil sólo en combinación con DYNAPLAN, la guía TANDEM y el herraje de ajuste del frente (295.1000)
- La posición de fijación del herraje de ajuste del frente debe obtenerse de los resultados de la planificación de DYNAPLAN
- Coloque y taladre el calibre sobre el cajón de madera

Calibre de taladrado para SPACE CORNER con SYNCROMOTION

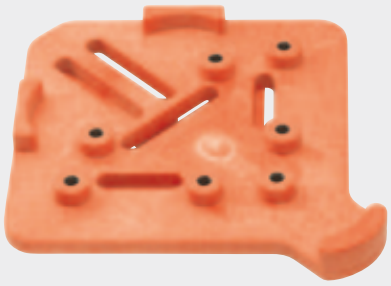

Foto simbólica

- Calibre para taladrar las posiciones de fijación para el herraje SPACE CORNER SYNCROMOTION
- Material: plástico

Posibilidades de montaje

TANDEMBOX intivo/TANDEMBOX plus

Web-Link

Manual de usuario

assemblydevices.blum.com

Información de pedido

Calibre de taladrado para	Ref.
SPACE CORNER con SYNCROMOTION	ZML.0330

Indicaciones para los laterales

Visión general – calibres, ayudas de montaje y dispositivos de montaje 711

Posibilidades de montaje

TANDEMBOX intivo/TANDEMBOX plus

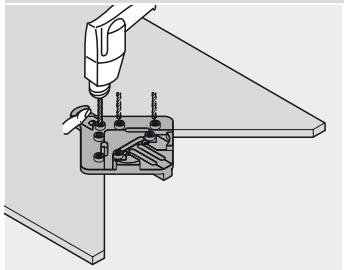

Montaje de cajones

- Coloque el calibre sobre la esquina
- Realice taladros para el herraje de SYNCROMOTION

TANDEMBOX intivo/TANDEMBOX plus

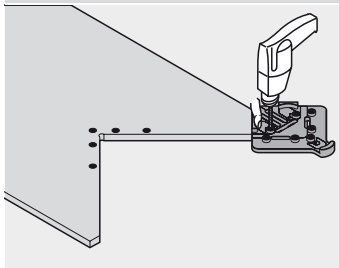

Montaje de cajones

- Coloque el calibre sobre el lateral
- Realice el taladrado para la pieza frontal de la esquina

Calibre de talad. para el alojam. del perfil de soporte SERVO-DRIVE



Foto simbólica

- Calibre para marcar o taladrar previamente las posiciones de fijación de los alojamientos de perfil de soporte de SERVO-DRIVE
- El calibre de taladrado puede utilizarse en cuerpos montados o desmontados y en componentes individuales (en sobres superiores e inferiores o travesaños)
- Material: plástico/acero

Posibilidades de montaje

TANDEMBOX intivo/TANDEMBOX plus
TANDEM

Web-Link

Manual de usuario
assemblydevices.blum.com

Información de pedido

Calibre de talad. para el alojam. del perfil de soporte SERVO-DRIVE	Ref. ZML.1150.02

Consta de:	
Calibre de talad. para el alojam. del perfil de soporte SERVO-DRIVE	1 x
Tope de profundidad de taladrado Ø 10 mm	1 x
Granete Ø 10 mm	1 x

Indicaciones para los laterales

Visión general – calibres, ayudas de montaje y dispositivos de montaje 711

Posibilidades de montaje

TANDEMBOX intivo/TANDEMBOX plus/TANDEM

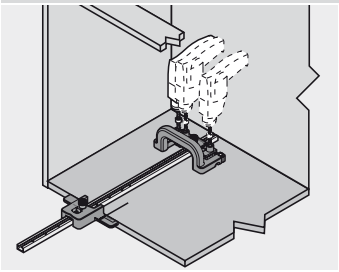

Montaje de cuerpos de mueble

- Trace la línea de referencia
- Alinee el calibre sobre el trazado
- Realice taladros o granetes sobre adaptadores de perfil de soporte
- Realice el ajuste de los topes mediante la escala

Enchufe de prueba para SERVO-DRIVE



Foto simbólica

- Permite efectuar un cableado correcto de los componentes de SERVO-DRIVE mediante un encastre sin herramientas
- Sólo se utiliza con transformadores para SERVO-DRIVE
- Material: plástico/acero

Posibilidades de montaje

TANDEMBOX intivo/TANDEMBOX plus
TANDEM

Web-Link

Manual de usuario
assemblydevices.blum.com

Información de pedido

Enchufe de prueba para SERVO-DRIVE	Ref. ZML.1290

Indicaciones para los laterales

Visión general – calibres, ayudas de montaje y dispositivos de montaje 711

Posibilidades de montaje

TANDEMBOX intivo/TANDEMBOX plus/TANDEM

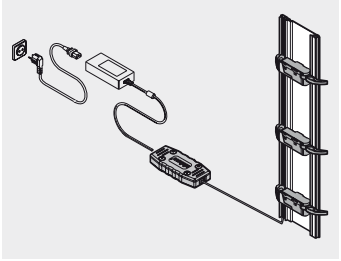

Montaje de SERVO-DRIVE

- Conecte el transformador con el enchufe de prueba y los componentes de SERVO-DRIVE
- Las conexiones y el cableado de todos los componentes serán correctos siempre que se enciendan todos los indicadores luminosos (LED)

Set de corte de vidrio


Foto simbólica

- Herramientas para recortar los elementos de inserción de vidrio

Posibilidades de montaje
TANDEMBOX intivo

Web-Link
Manual de usuario
assemblydevices.blum.com

Información de pedido

	Ref.
Set de corte de vidrio	65.8000

Consta de:	
Cortador de vidrio al aceite	1 x
Líquido de corte	1 x
Lija de diamante	1 x

Indicaciones para los laterales
Visión general – calibres, ayudas de montaje y dispositivos de montaje 711

Posibilidades de montaje
TANDEMBOX intivo

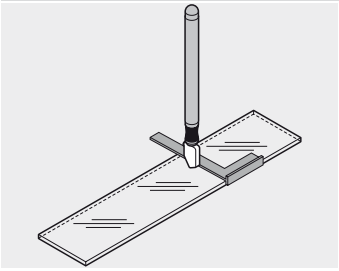

Montaje de cajones
- Trace la parte del elemento de inserción para cortar
- Alinee el ángulo sobre el trazado
- Trace con el cortador de vidrio el elemento de inserción de vidrio
- Corte el vidrio y afile los bordes

Punzón para sistemas de extracción



Foto simbólica

- Permite el uso con fijaciones frontales TANDEMBOX intivo/TANDEMBOX plus y METABOX
- Material: plástico

Posibilidades de montaje

TANDEMBOX intivo/TANDEMBOX plus
METABOX

Web-Link

Manual de usuario
assemblydevices.blum.com

Información de pedido

Punzón de encaje a presión	Ref.
TANDEMBOX intivo	ZME.5320
TANDEMBOX plus	ZME.2700
METABOX (ZSF.1300/1800)	ZME.1600.01
METABOX (ZSF.1610)	ZME.1610

Indicaciones para los laterales

Visión general – calibres, ayudas de montaje y dispositivos de montaje 711

Posibilidades de montaje

TANDEMBOX intivo

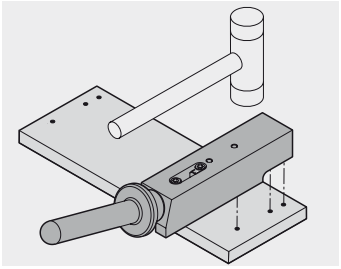

Montaje de frentes

- Efectúe los taladros para la fijación frontal TANDEMBOX intivo
- Encaje y encastre la fijación frontal sobre el punzón (ZSF.5320)

TANDEMBOX plus

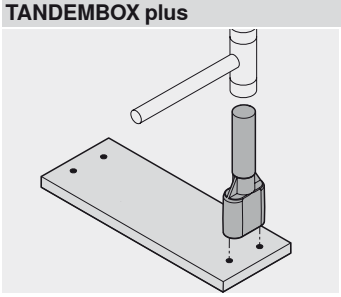

Montaje de frentes

- Efectúe los taladros para la fijación frontal TANDEMBOX plus
- Encaje y encastre la fijación frontal sobre el punzón (ZSF.3620)

METABOX

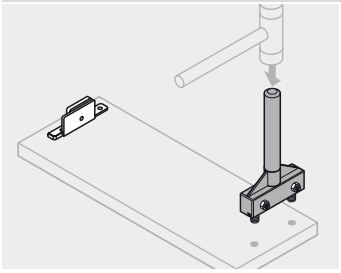

Montaje de frentes

- Efectúe los taladros para la fijación frontal METABOX
- Encaje y encastre la fijación frontal sobre el punzón (ZSF.1xx0)

Ayudas de montaje

► Máquinas para taladrar e instalar herrajes

Montaje sencillo con máquinas para taladrar y encajar a presión



Las máquinas para taladrar y de instalación de herrajes de Blum están diseñadas para el montaje de productos Blum. Permiten realizar un trabajo preciso de taladrado y encaje a presión de herrajes.

La amplia gama de máquinas de taladrar y de instalación de herrajes ofrece la solución para cada caso. El ajuste rápido y el uso sencillo garantizan el montaje racional de todos los herrajes de Blum.

Máquinas para taladrar e instalar herrajes de Blum



PRO-CENTER
- Taladrado y encaje a presión en el lado del frente
- Cambio sin herramientas del cabezal portabrocas y la regla



MINIPRESS PRO
- Taladrado vertical y encaje a presión
- Cambio sin herramientas del cabezal portabrocas y la regla

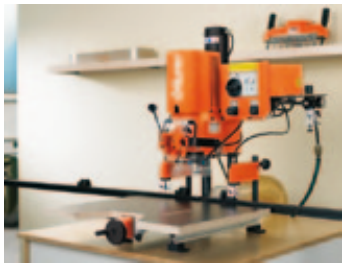

MINIPRESS P
- Taladrado vertical y encaje a presión
- Los cabezales portabrocas pueden cambiarse sin herramientas



MINIPRESS M
- Apto para usar en obras (móvil)
- Taladrado vertical y encaje a presión

Ejemplos de aplicaciones con máquinas para taladrar y encajar a presión

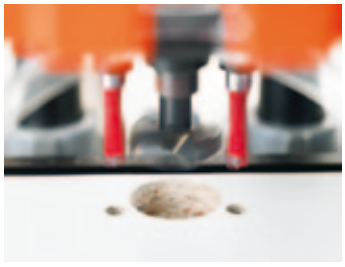

Taladro de la bisagra



Encajar a presión



Taladrado de clavijas (sólo es posible con PRO-CENTER)



Taladrado en línea

PRO-CENTER


Foto simbólica

Visión general – posibilidades de montaje	752
El equipo básico	756
Accesorios	757
Posibilidades de montaje	759

MINIPRESS PRO


Foto simbólica

Visión general – posibilidades de montaje	752
El equipo básico	768
Accesorios	769
Posibilidades de montaje	771

MINIPRESS P


Foto simbólica

Visión general – posibilidades de montaje	752
El equipo básico	780
Accesorios	781
Posibilidades de montaje	783

MINIPRESS M


Foto simbólica

Visión general – posibilidades de montaje	752
El equipo básico	792
Accesorios	793
Posibilidades de montaje	795

Pictogramas

- Artículo sólo a petición
- Accesorios
- Información general
- PRO-CENTER
- MINIPRESS PRO
- MINIPRESS P
- MINIPRESS M
- Máquinas para taladrar y encajar a presión – taladros horizontales
- Máquinas para taladrar y encajar a presión – taladros verticales
- Máquinas para taladrar y encajar a presión – función de encaje a presión

Posibilidades de montaje

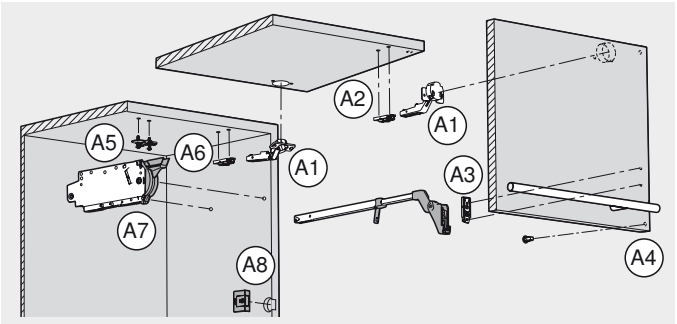

Montaje de compases abatibles (AVENTOS HF)

Frente

- A1 Bisagra
- A2 Base recta
- A3 Base recta palanca telescópica
- A4 Distanciador de amortiguación de Blum

Cuerpo

- A5 Base en cruz
- A6 Base recta
- A7 Mecanismo de elevación
- A8 Interruptor de SERVO-DRIVE

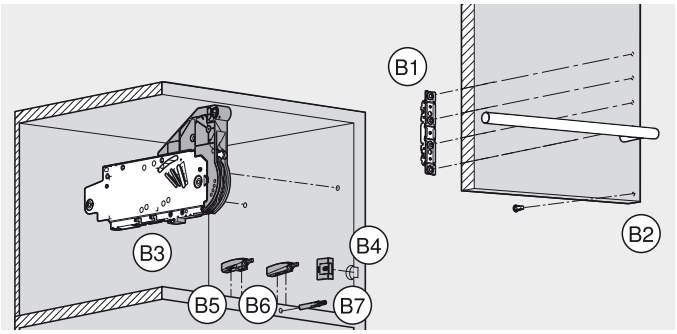

Montaje de compases abatibles (AVENTOS HS, HL, HK, HK-S)

Frente

- B1 Fijación frontal
- B2 Distanciador de amortiguación de Blum

Cuerpo

- B3 Mecanismo de elevación
- B4 Interruptor de SERVO-DRIVE
- B5 TIP-ON – placa soporte en cruz
- B6 TIP-ON – placa soporte recta
- B7 TIP-ON – para taladrar

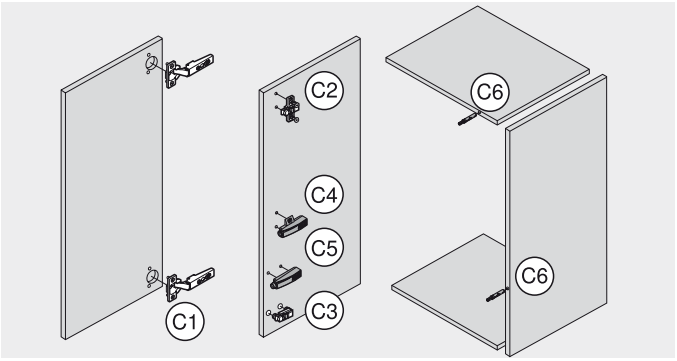

Montaje de los sistemas de bisagras

Frente

- C1 Bisagra

Cuerpo

- C2 Base en cruz
- C3 Base recta
- C4 BLUMOTION/TIP-ON – base en cruz
- C5 BLUMOTION/TIP-ON – placa soporte recta
- C6 BLUMOTION/TIP-ON – para taladrar

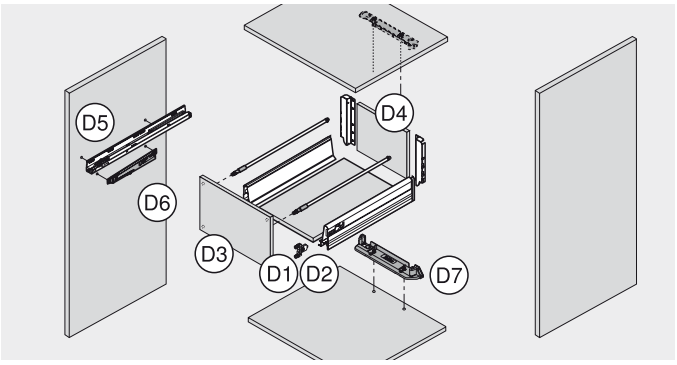

Montaje de sistemas de extensión

Frente

- D1 TANDEMBOX/METABOX-fijación frontal
- D2 TANDEM-herraje de ajuste del frente
- D3 Distanciador de amortiguación de Blum

Cajón

- D4 Fondo/trasera

Cuerpo

- D5 Guías de cuerpo de mueble
- D6 BLUMOTION para METABOX
- D7 Alojamiento del perfil de soporte SERVO-DRIVE

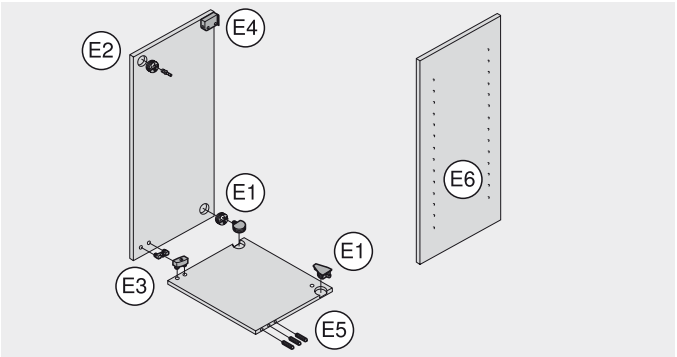

Montaje de otros productos

- E1 Conectores verticales para cuerpos de mueble
- E2 Conectores horizontales para cuerpos de mueble
- E3 Conectores verticales para cuerpos de mueble
- E4 Herrajes de suspensión

Montaje del cuerpo del mueble

- E5 Taladrado de tarugos de madera en el lado del frente
- E6 Taladrado en línea

■ Recomendado
○ Posible
– Imposible

	PRO-CENTER	MINIPRESS PRO	MINIPRESS P	MINIPRESS M
				
Tipo de montaje	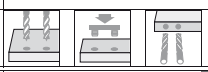	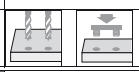	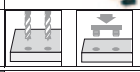	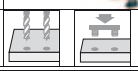
El equipo básico	756	768	780	792
Accesorios	757	769	781	793
Posibilidades de montaje	759	771	783	795
Montaje de compases abatibles (AVENTOS HF)				
A1 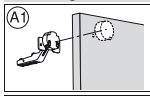	■ 760	■ 772	■ 784	■ 796
A2 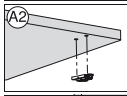	■ 760	■ 772	■ 784	■ 796
A3 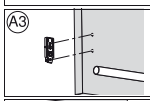	■ 760	■ 772	■ 784	■ 796
A4 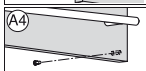	■ 760	■ 772	■ 784	■ 796
A5 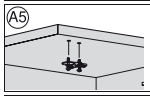	■ 760	■ 772	■ 784	■ 796
A6 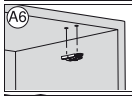	■ 761	■ 773	■ 785	■ 797
A7 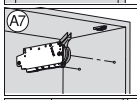	■ 761	■ 773	○ 785	○ 797
A8 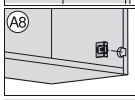	■ 761	■ 773	■ 785	■ 797
Montaje de compases abatibles (AVENTOS HS, HL, HK, HK-S)				
B1 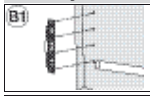 AVENTOS HS, HL, HK	■ 761	■ 773	○ 785	○ 797
B1 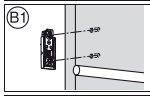 AVENTOS HK-S	■ 761	■ 773	■ 785	■ 797
B2 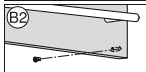 AVENTOS HS, HL, HK	■ 761	■ 773	■ 785	■ 797
B3 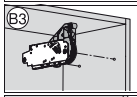	■ 762	■ 774	○ 786	○ 798
B4 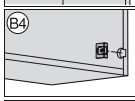 AVENTOS HS, HL, HK	■ 762	■ 774	■ 786	■ 798
B5 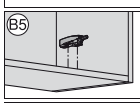 AVENTOS HK	■ 762	■ 774	■ 786	■ 798
B6 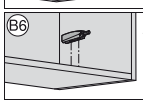 AVENTOS HK	■ 762	■ 774	■ 786	■ 798

Ayudas de montaje

► Máquinas para taladrar e instalar herrajes

►► Visión general – posibilidades de montaje

■ Recomendado
○ Posible
– Imposible

	PRO-CENTER	MINIPRESS PRO	MINIPRESS P	MINIPRESS M
				
Tipo de montaje	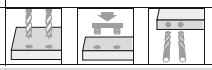	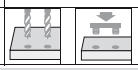		
Montaje de compases abatibles (AVENTOS HS, HL, HK, HK-S)				
 B7 AVENTOS HK	■ 762	–	–	–
Montaje de los sistemas de bisagras				
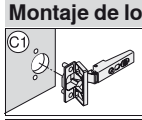 C1	■ 762	■ 774	■ 786	■ 798
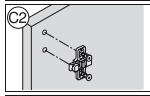 C2	■ 763	■ 774	■ 786	■ 798
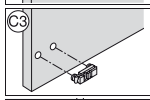 C3	■ 763	■ 775	■ 787	■ 799
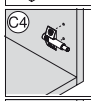 C4	■ 763	■ 775	■ 787	■ 799
 C5	■ 763	■ 775	■ 787	■ 799
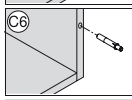 C6	■ 763	–	–	–
Montaje de sistemas de extensión				
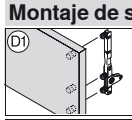 D1 TANDEMBOX intivo	■ 764	■ 775	○ 787	○ 799
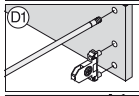 D1 TANDEMBOX plus	■ 764	■ 775	○ 787	○ 799
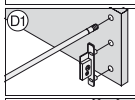 D1 METABOX	■ 764	■ 776	○ 788	○ 800
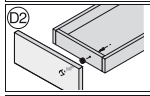 D2	■ 764	■ 776	■ 788	■ 800
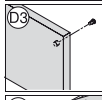 D3	■ 764	■ 776	■ 788	■ 800
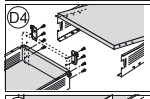 D4	■ 765	■ 776	○ 788	○ 800
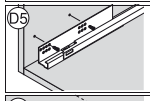 D5	■ 765	■ 776	○ 789	○ 801
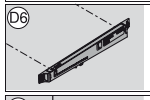 D6 METABOX	■ 765	■ 777	○ 789	○ 801
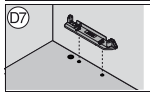 D7	■ 765	■ 777	○ 789	○ 801

■ Recomendado
○ Posible
– Imposible

	PRO-CENTER	MINIPRESS PRO	MINIPRESS P	MINIPRESS M
				
Tipo de montaje	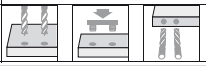		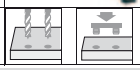	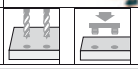
Montaje de otros productos				
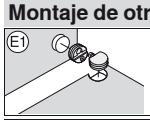	■ 766	■ 777	■ 789	■ 801
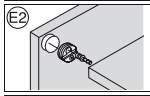	■ 766	–	–	–
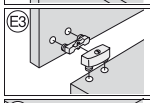	■ 766	■ 777	■ 789	■ 801
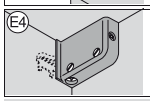	■ 766	■ 777	■ 790	■ 802
Montaje del cuerpo del mueble				
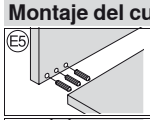	■ 766	–	–	–
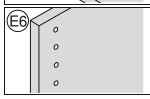	■ 767	■ 778	○ 790	○ 802

PRO-CENTER



Foto simbólica

PRO-CENTER: El multitalento

PRO-CENTER es la versión profesional de las máquinas para taladrar y de instalación de herrajes. Gracias a PRO-CENTER se pueden realizar múltiples taladros verticales u horizontales de forma sencilla. También se pueden instalar los herrajes en disposición vertical. Un sistema modular integral (planos de ajuste, cabezales portabrocas y reglas) permite adaptar las funciones de la máquina acreditada PRO-CENTER a las necesidades de montaje en cada situación.

- Taladrado vertical y encaje a presión de herrajes
- Taladrado horizontal
- Cambio rápido de los cabezales portabrocas con taladros y matrices
- Colocación rápida gracias a las reglas preajustadas
- Ajustes de la profundidad y la distancia de taladrado por topes del revólver

Ejemplos de aplicación



En los planos de ajuste se describen de forma sistemática y se han marcado con colores todos los pasos

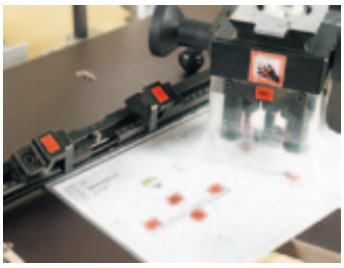

El sistema de códigos de color facilita el ajuste adecuado de PRO-CENTER

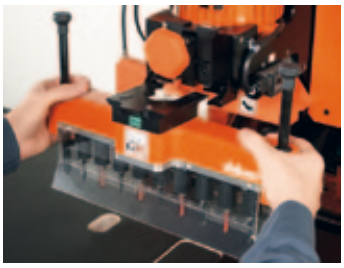

El cabezal portabrocas equipado, identificado también mediante un código de color, se emplea y se ajusta sin herramientas mediante un mando tensor



La cota de taladrado adecuada para las posiciones de taladrado de las bisagras, las bases, los conectores, el taladrado en línea y el taladrado de tarugos de madera ya están predefinidas. También se pueden predefinir otras medidas que se precisen con frecuencia



La regla con los topes marcados por colores se puede cambiar sin herramientas con toda facilidad

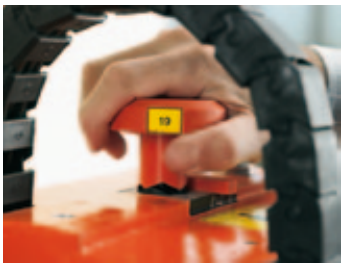

Con el sistema de topes preajustados (tope del revólver) se pueden determinar posiciones fijas de profundidad de taladrado

PRO-CENTER



Foto simbólica

PRO-CENTER
Para taladrado horizontal y vertical y encaje a presión de herrajes
- Incl. unidad taladradora horizontal (3 husillos)
- Con sistema de topes, mesa de trabajo y herramientas
- Otros voltajes de conexión sobre demanda

Información de pedido	
PRO-CENTER	Ref.
3x400V, 50/60Hz	M65.2000
1x230V, 50Hz	☎ M65.2050

Indicaciones para los laterales	
Visión general – posibilidades de montaje	752
Posibilidades de montaje	759

a Accesorios – general

		Ref.
	Regla de alargo, 1700 mm (a la dcha. e izqda., escala de 850 - 2550 mm)	MZL.2090
	Regla de alargo, 1700 mm (izquierda, escala de 850 - 2550 mm)	MZL.2090.03
	Soporte para regla prolongadora	MZV.2100
	Tope giratorio	MZS.1000
	Tope giratorio estrecho para piezas ranuradas, derecha	MZS.2000
	Tope giratorio estrecho para piezas ranuradas, izquierda	MZS.2000
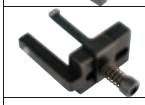	Tope central	MZR.1200
	MINISTICK	MZS.0040
	Taladradora para herrajes sin punta, 35 mm x 57 mm, derecha	M01.ZB35.OS
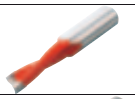	Taladradora para clavijas sin punta, 8 mm x 57 mm, izquierda	M01.ZB08.OS
	Taladradora para clavijas en forma de remate, 5 mm x 57 mm, derecha	M01.ZB05.D2
	Taladradora para clavijas en forma de remate, 5 mm x 57 mm, izquierda	M01.ZB05.D3
	Mandril de sujeción rápida, derecha	MZF.2000
	Mandril de sujeción rápida, izquierda	MZF.2000

PRO-CENTER

a Accesorios – general

		Ref.
	Portabrocas para mandril de sujeción rápida	MZF.1030
	Caperuza para mandril de sujeción rápida	MZF.1050
	Bandeja para cabezales portabrocas y reglas de MINIPRESS PRO y PRO-CENTER	MZA.2600

PRO-CENTER

Posibilidades de montaje

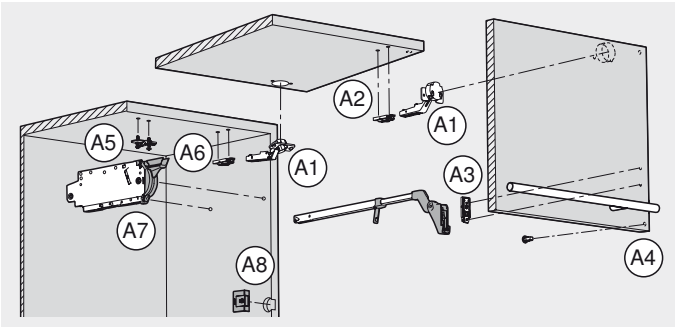

Montaje de compases abatibles (AVENTOS HF)

Frente

A1	Bisagra	■
A2	Base recta	■
A3	Base recta palanca telescópica	■
A4	Distanciador de amortiguación de Blum	■

Cuerpo

A5	Base en cruz	■
A6	Base recta	■
A7	Mecanismo de elevación	■
A8	Interruptor de SERVO-DRIVE	■

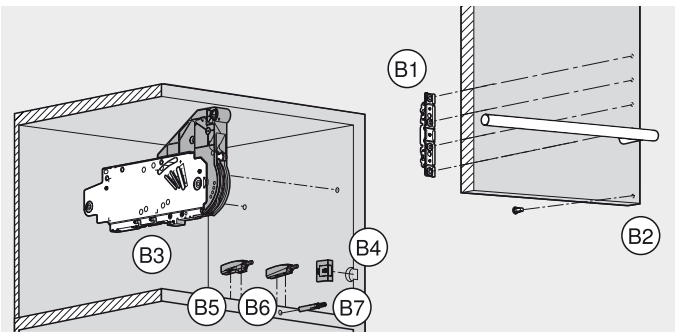

Montaje de compases abatibles (AVENTOS HS, HL, HK, HK-S)

Frente

B1	Fijación frontal	○
B2	Distanciador de amortiguación de Blum	■

Cuerpo

B3	Mecanismo de elevación	■
B4	Interruptor de SERVO-DRIVE	■
B5	TIP-ON – placa soporte en cruz	■
B6	TIP-ON – placa soporte recta	■
B7	TIP-ON – para taladrar	■

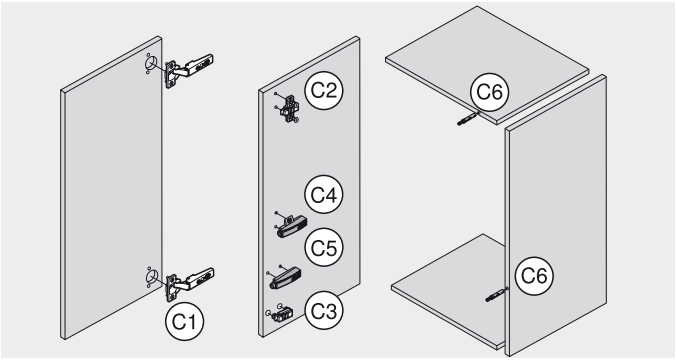

Montaje de los sistemas de bisagras

Frente

C1	Bisagra	■

Cuerpo

C2	Base en cruz	■
C3	Base recta	■
C4	BLUMOTION/TIP-ON – base en cruz	■
C5	BLUMOTION/TIP-ON – placa soporte recta	■
C6	BLUMOTION/TIP-ON – para taladrar	■

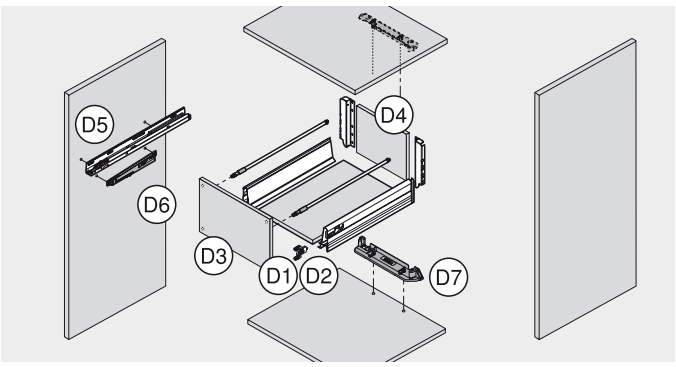

Montaje de sistemas de extensión

Frente

D1	TANDEMBOX/METABOX-fijación frontal	■
D2	TANDEM-herraje de ajuste del frente	■
D3	Distanciador de amortiguación de Blum	○

Cajón

D4	Fondo/trasera	■

Cuerpo

D5	Guías de cuerpo de mueble	■
D6	BLUMOTION para METABOX	■
D7	Alojamiento del perfil de soporte SERVO-DRIVE	■

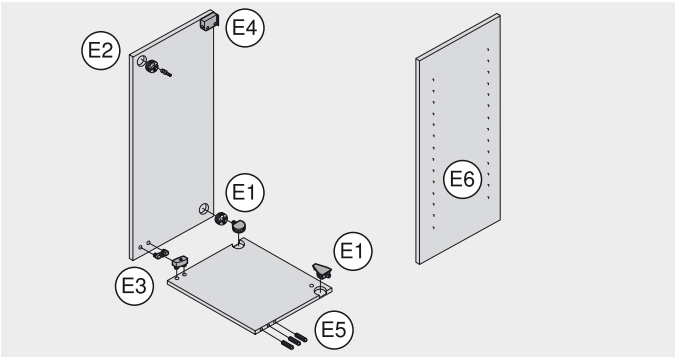

Montaje de otros productos

E1	Conectores verticales para cuerpos de mueble	■
E2	Conectores horizontales para cuerpos de mueble	■
E3	Conectores verticales para cuerpos de mueble	■
E4	Herrajes de suspensión	■

Montaje del cuerpo del mueble

E5	Taladrado de tarugos de madera en el lado del frente	■
E6	Taladrado en línea	■

■ Recomendado
○ Posible
– Imposible

PRO-CENTER

Montaje de compases abatibles (AVENTOS HF)

Frente

A1

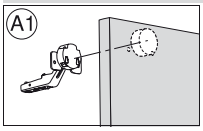

Bisagra	Cantidad requerida	Ref.
Cabezal portabrocas, Número de husillos 3, taladrar y encajar a presión	1 pza.	MZK.2000
Broca tala. herrajes, 35 mm x 57 mm, derecha	1 pza.	M01.ZB35.02
Broca p. tetones, 8 mm x 57 mm, izquierda	1 pza.	M01.ZB08.03
Taladradora para clavijas en forma de remate, 2,5 mm x 57 mm, izquierda	1 pza.	M01.ZB02.D3
Regla reversible, 1250 mm (1 pieza, escala de 0 a 850 mm)	1 pza.	MZL.2010
Regla estándar, 1700 mm (1 pieza, escala de 850 mm desde 0 hasta 850 mm)	1 pza.	MZL.2000
Tope giratorio	4 pza.	MZS.1000

A2

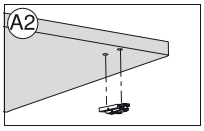

Base recta	Cantidad requerida	Ref.
Cabezal portabrocas, Número de husillos 2, taladrar y encajar a presión	1 pza.	MZK.2100
Broca p. tetones, 10 mm x 57 mm, derecha	1 pza.	M01.ZB10.02
Broca p. tetones, 10 mm x 57 mm, izquierda	1 pza.	M01.ZB10.03
Broca p. tetones, 5 mm x 57 mm, derecha	1 pza.	M01.ZB05.02
Broca p. tetones, 5 mm x 57 mm, izquierda	1 pza.	M01.ZB05.03
Taladradora para clavijas en forma de remate, 2,5 mm x 57 mm, derecha	1 pza.	M01.ZB02.D2
Taladradora para clavijas en forma de remate, 2,5 mm x 57 mm, izquierda	1 pza.	M01.ZB02.D3
Regla reversible, 1250 mm (1 pieza, escala de 0 a 850 mm)	1 pza.	MZL.2010
Regla estándar, 1700 mm (1 pieza, escala de 850 mm desde 0 hasta 850 mm)	1 pza.	MZL.2000
Tope giratorio	4 pza.	MZS.1000
Matriz para encajar a presión, bases con tetones	1 pza.	MZM.0050

A3

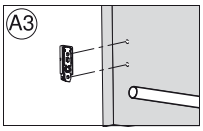

Base recta palanca telescópica	Cantidad requerida	Ref.
Cabezal portabrocas, Número de husillos 2, taladrar y encajar a presión	1 pza.	MZK.2110
Broca p. tetones, 5 mm x 57 mm, izquierda	2 pza.	M01.ZB05.03
Taladradora para clavijas en forma de remate, 2,5 mm x 57 mm, izquierda	2 pza.	M01.ZB02.D3
Regla estándar, 1700 mm (1 pieza, escala de 850 mm desde 0 hasta 850 mm)	1 pza.	MZL.2000
Tope giratorio	2 pza.	MZS.1000

A4

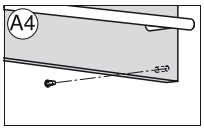

Distanciador de amortiguación de Blum	Cantidad requerida	Ref.
Cabezal portabrocas, Número de husillos 2, taladrar y encajar a presión	1 pza.	MZK.2100
Broca p. tetones, 8 mm x 57 mm, derecha	1 pza.	M01.ZB08.02
Broca p. tetones, 5 mm x 57 mm, derecha	1 pza.	M01.ZB05.02
Regla estándar, 1700 mm (1 pieza, escala de 850 mm desde 0 hasta 850 mm)	1 pza.	MZL.2000
Tope giratorio	2 pza.	MZS.1000

Cuerpo

A5

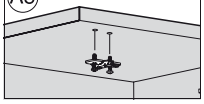

Base en cruz	Cantidad requerida	Ref.
Cabezal portabrocas, Número de husillos 2, taladrar y encajar a presión	1 pza.	MZK.2110
Broca p. tetones, 5 mm x 57 mm, izquierda	2 pza.	M01.ZB05.03
Taladradora para clavijas en forma de remate, 2,5 mm x 57 mm, izquierda	2 pza.	M01.ZB02.D3
Broca p. tetones, 10 mm x 57 mm, izquierda	2 pza.	M01.ZB10.03
Regla reversible, 1250 mm (1 pieza, escala de 0 a 850 mm)	1 pza.	MZL.2010
Regla estándar, 1700 mm (1 pieza, escala de 850 mm desde 0 hasta 850 mm)	1 pza.	MZL.2000
Tope giratorio	4 pza.	MZS.1000
Matriz para encajar a presión, bases con tetones 174H71xx	1 pza.	MZM.0061.01

PRO-CENTER

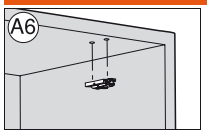

Base recta	Cantidad requerida	Ref.
Cabezal portabrocas, Número de husillos 2, taladrar y encajar a presión	1 pza.	MZK.2100
Broca p. tetones, 10 mm x 57 mm, derecha	1 pza.	M01.ZB10.02
Broca p. tetones, 10 mm x 57 mm, izquierda	1 pza.	M01.ZB10.03
Broca p. tetones, 5 mm x 57 mm, derecha	1 pza.	M01.ZB05.02
Broca p. tetones, 5 mm x 57 mm, izquierda	1 pza.	M01.ZB05.03
Taladradora para clavijas en forma de remate, 2,5 mm x 57 mm, izquierda	1 pza.	M01.ZB02.D3
Taladradora para clavijas en forma de remate, 2,5 mm x 57 mm, derecha	1 pza.	M01.ZB02.D2
Regla reversible, 1250 mm (1 pieza, escala de 0 a 850 mm)	1 pza.	MZL.2010
Regla estándar, 1700 mm (1 pieza, escala de 850 mm desde 0 hasta 850 mm)	1 pza.	MZL.2000
Tope giratorio	4 pza.	MZS.1000
Matriz para encajar a presión, bases con tetones	1 pza.	MZM.0050

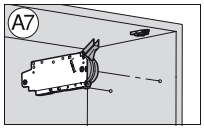

Mecanismo de elevación	Cantidad requerida	Ref.
Cabezal portabrocas, Número de husillos 8, taladrar	1 pza.	MZK.2200.01
Broca p. tetones, 5 mm x 57 mm, derecha	2 pza.	M01.ZB05.02
Regla estándar, 1700 mm (1 pieza, escala de 850 mm desde 0 hasta 850 mm)	1 pza.	MZL.2000
Tope giratorio	2 pza.	MZS.1000

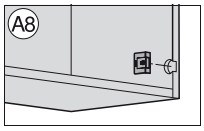

Interruptor de SERVO-DRIVE	Cantidad requerida	Ref.
Cabezal portabrocas, Número de husillos 2, taladrar y encajar a presión	1 pza.	MZK.2100
Broca tala. herrajes, 35 mm x 57 mm, derecha	1 pza.	M01.ZB35.02
Taladradora para herrajes sin punta, 35 mm x 57 mm, derecha	1 pza.	M01.ZB35.OS
Regla estándar, 1700 mm (1 pieza, escala de 850 mm desde 0 hasta 850 mm)	1 pza.	MZL.2000
Tope giratorio	2 pza.	MZS.1000

Montaje de compases abatibles (AVENTOS HS, HL, HK, HK-S)

Frente

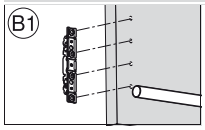

Fijación frontal AVENTOS HS, HL, HK	Cantidad requerida	Ref.
Cabezal portabrocas, Número de husillos 9, taladrar	1 pza.	MZK.2810.01
Taladradora para clavijas en forma de remate, 2,5 mm x 57 mm, derecha	2 pza.	M01.ZB02.D2
Taladradora para clavijas en forma de remate, 2,5 mm x 57 mm, izquierda	2 pza.	M01.ZB02.D3
Regla estándar, 1700 mm (1 pieza, escala de 850 mm desde 0 hasta 850 mm)	1 pza.	MZL.2000
Tope giratorio	2 pza.	MZS.1000

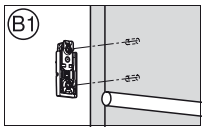

Fijación frontal AVENTOS HK-S	Cantidad requerida	Ref.
Cabezal portabrocas, Número de husillos 2, taladrar y encajar a presión	1 pza.	MZK.2110
Taladradora para clavijas en forma de remate, 2,5 mm x 57 mm, izquierda	2 pza.	M01.ZB02.D3
Regla estándar, 1700 mm (1 pieza, escala de 850 mm desde 0 hasta 850 mm)	1 pza.	MZL.2000
Tope giratorio	2 pza.	MZS.1000

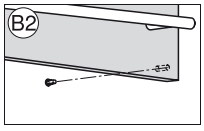

Distanciador de amortiguación de Blum AVENTOS HS, HL, HK	Cantidad requerida	Ref.
Cabezal portabrocas, Número de husillos 2, taladrar y encajar a presión	1 pza.	MZK.2100
Broca p. tetones, 8 mm x 57 mm, derecha	1 pza.	M01.ZB08.02
Broca p. tetones, 5 mm x 57 mm, derecha	1 pza.	M01.ZB05.02
Regla estándar, 1700 mm (1 pieza, escala de 850 mm desde 0 hasta 850 mm)	1 pza.	MZL.2000
Tope giratorio	2 pza.	MZS.1000

PRO-CENTER

Cuerpo

B3

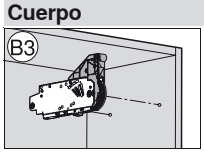

Mecanismo de elevación AVENTOS HS, HL, HK, HK-S	Cantidad requerida	Ref.
Cabezal portabrocas, Número de husillos 8, taladrar	1 pza.	MZK.2200.01
Broca p. tetones, 5 mm x 57 mm, derecha	2 pza.	M01.ZB05.02
Regla estándar, 1700 mm (1 pieza, escala de 850 mm desde 0 hasta 850 mm)	1 pza.	MZL.2000
Tope giratorio	2 pza.	MZS.1000

B4

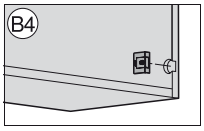

Interruptor de SERVO-DRIVE AVENTOS HS, HL, HK	Cantidad requerida	Ref.
Cabezal portabrocas, Número de husillos 2, taladrar y encajar a presión	1 pza.	MZK.2100
Broca tala. herrajes, 35 mm x 57 mm, derecha	1 pza.	M01.ZB35.02
Taladradora para herrajes sin punta, 35 mm x 57 mm, derecha	1 pza.	M01.ZB35.OS
Regla estándar, 1700 mm (1 pieza, escala de 850 mm desde 0 hasta 850 mm)	1 pza.	MZL.2000
Tope giratorio	2 pza.	MZS.1000

B5

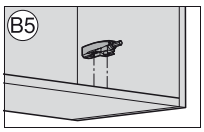

TIP-ON – placa soporte en cruz AVENTOS HK	Cantidad requerida	Ref.
Cabezal portabrocas, Número de husillos 2, taladrar y encajar a presión	1 pza.	MZK.2110
Taladradora para clavijas en forma de remate, 2,5 mm x 57 mm, izquierda	2 pza.	M01.ZB02.D3
Broca p. tetones, 5 mm x 57 mm, izquierda	2 pza.	M01.ZB05.03
Regla estándar, 1700 mm (1 pieza, escala de 850 mm desde 0 hasta 850 mm)	1 pza.	MZL.2000
Tope giratorio	2 pza.	MZS.1000

B6

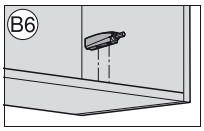

TIP-ON – placa soporte recta AVENTOS HK	Cantidad requerida	Ref.
Cabezal portabrocas, Número de husillos 2, taladrar y encajar a presión	1 pza.	MZK.2100
Taladradora para clavijas en forma de remate, 2,5 mm x 57 mm, derecha	1 pza.	M01.ZB02.D2
Taladradora para clavijas en forma de remate, 2,5 mm x 57 mm, izquierda	1 pza.	M01.ZB02.D3
Regla estándar, 1700 mm (1 pieza, escala de 850 mm desde 0 hasta 850 mm)	1 pza.	MZL.2000
Tope giratorio	2 pza.	MZS.1000

B7

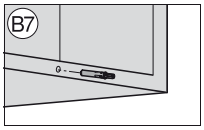

TIP-ON – para taladrar AVENTOS HK	Cantidad requerida	Ref.
Broca p. tetones, 10 mm x 77 mm, derecha	1 pza.	M65.ZB10.02
Regla horizontal, 1700 mm (1 pieza, escala de 850 mm desde 0 hasta 850 mm)	1 pza.	MZL.2060
Tope giratorio	2 pza.	MZS.1000

Montaje de los sistemas de bisagras

Frente

C1

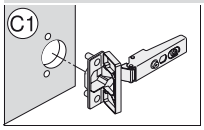

Bisagra	Cantidad requerida	Ref.
Cabezal portabrocas, Número de husillos 3, taladrar y encajar a presión	1 pza.	MZK.2000
Broca tala. herrajes, 35 mm x 57 mm, derecha	1 pza.	M01.ZB35.02
Broca p. tetones, 8 mm x 57 mm, izquierda	2 pza.	M01.ZB08.03
Taladradora para clavijas en forma de remate, 2,5 mm x 57 mm, izquierda	2 pza.	M01.ZB02.D3
Broca tala. herrajes, 26 mm x 57 mm, derecha	1 pza.	M01.ZB26.02
Regla reversible, 1250 mm (1 pieza, escala de 0 a 850 mm)	1 pza.	MZL.2010
Regla estándar, 1700 mm (1 pieza, escala de 850 mm desde 0 hasta 850 mm)	1 pza.	MZL.2000
Tope giratorio	4 pza.	MZS.1000
Matriz de encaje a presión, bandas para muebles, todos los ángulos de apertura, salvo MINI	1 pza.	MZM.0040

PRO-CENTER

Cuerpo

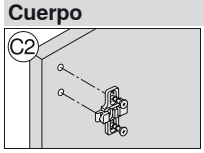

Base en cruz	Cantidad requerida	Ref.
Cabezal portabrocas, Número de husillos 2, taladrar y encajar a presión	1 pza.	MZK.2110
Broca p. tetones, 5 mm x 57 mm, izquierda	2 pza.	M01.ZB05.03
Taladradora para clavijas en forma de remate, 2,5 mm x 57 mm, izquierda	2 pza.	M01.ZB02.D3
Broca p. tetones, 10 mm x 57 mm, izquierda	2 pza.	M01.ZB10.03
Regla reversible, 1250 mm (1 pieza, escala de 0 a 850 mm)	1 pza.	MZL.2010
Regla estándar, 1700 mm (1 pieza, escala de 850 mm desde 0 hasta 850 mm)	1 pza.	MZL.2000
Tope giratorio	4 pza.	MZS.1000
Matriz para encajar a presión, bases con tetones 174H71xx	1 pza.	MZM.0061.01

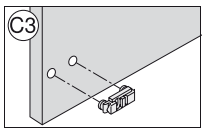

Base recta	Cantidad requerida	Ref.
Cabezal portabrocas, Número de husillos 2, taladrar y encajar a presión	1 pza.	MZK.2100
Broca p. tetones, 10 mm x 57 mm, derecha	1 pza.	M01.ZB10.02
Broca p. tetones, 10 mm x 57 mm, izquierda	1 pza.	M01.ZB10.03
Broca p. tetones, 5 mm x 57 mm, derecha	1 pza.	M01.ZB05.02
Broca p. tetones, 5 mm x 57 mm, izquierda	1 pza.	M01.ZB05.03
Taladradora para clavijas en forma de remate, 2,5 mm x 57 mm, derecha	1 pza.	M01.ZB02.D2
Taladradora para clavijas en forma de remate, 2,5 mm x 57 mm, izquierda	1 pza.	M01.ZB02.D3
Regla reversible, 1250 mm (1 pieza, escala de 0 a 850 mm)	1 pza.	MZL.2010
Regla estándar, 1700 mm (1 pieza, escala de 850 mm desde 0 hasta 850 mm)	1 pza.	MZL.2000
Tope giratorio	4 pza.	MZS.1000
Matriz para encajar a presión, bases con tetones	1 pza.	MZM.0050

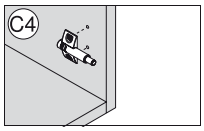

BLUMOTION/TIP-ON Placa soporte en cruz	Cantidad requerida	Ref.
Cabezal portabrocas, Número de husillos 2, taladrar y encajar a presión	1 pza.	MZK.2110
Broca p. tetones, 5 mm x 57 mm, izquierda	2 pza.	M01.ZB05.03
Taladradora para clavijas en forma de remate, 2,5 mm x 57 mm, izquierda	2 pza.	M01.ZB02.D3
Regla estándar, 1700 mm (1 pieza, escala de 850 mm desde 0 hasta 850 mm)	1 pza.	MZL.2000
Tope giratorio	2 pza.	MZS.1000

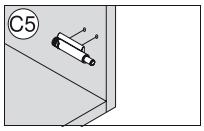

BLUMOTION/TIP-ON Placa soporte recta	Cantidad requerida	Ref.
Cabezal portabrocas, Número de husillos 2, taladrar y encajar a presión	1 pza.	MZK.2100
Taladradora para clavijas en forma de remate, 2,5 mm x 57 mm, derecha	1 pza.	M01.ZB02.D2
Taladradora para clavijas en forma de remate, 2,5 mm x 57 mm, izquierda	1 pza.	M01.ZB02.D3
Regla estándar, 1700 mm (1 pieza, escala de 850 mm desde 0 hasta 850 mm)	1 pza.	MZL.2000
Tope giratorio	2 pza.	MZS.1000

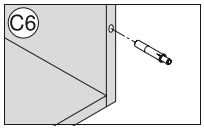

BLUMOTION/TIP-ON Para taladrar	Cantidad requerida	Ref.
Broca p. tetones, 10 mm x 77 mm, derecha	1 pza.	M65.ZB10.02
Regla horizontal, 1700 mm (1 pieza, escala de 850 mm desde 0 hasta 850 mm)	1 pza.	MZL.2060
Tope giratorio	2 pza.	MZS.1000

PRO-CENTER

Montaje de sistemas de extensión

Frente

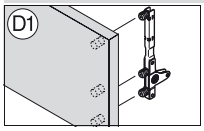

TANDEMBOX intivo-fijación frontal	Cantidad requerida	Ref.
Cabezal portabrocas, Número de husillos 8, taladrar	1 pza.	MZK.2200.01
Cabezal portabrocas, Número de husillos 8, taladrar y encajar a presión	1 pza.	MZK.2230
Broca p. tetones, 10 mm x 57 mm, derecha	1 pza.	M01.ZB10.02
Broca p. tetones, 10 mm x 57 mm, izquierda	2 pza.	M01.ZB10.03
Taladradora para clavijas en forma de remate, 2,5 mm x 57 mm, derecha	1 pza.	M01.ZB02.D2
Taladradora para clavijas en forma de remate, 2,5 mm x 57 mm, izquierda	2 pza.	M01.ZB02.D3
Regla estándar, 1700 mm (1 pieza, escala de 850 mm desde 0 hasta 850 mm)	1 pza.	MZL.2000
Tope giratorio	2 pza.	MZS.1000

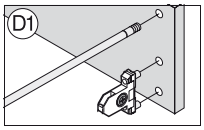

TANDEMBOX plus-fijación frontal	Cantidad requerida	Ref.
Cabezal portabrocas, Número de husillos 8, taladrar	1 pza.	MZK.2200.01
Broca p. tetones, 10 mm x 57 mm, derecha	1 pza.	M01.ZB10.02
Broca p. tetones, 10 mm x 57 mm, izquierda	3 pza.	M01.ZB10.03
Taladradora para clavijas en forma de remate, 2,5 mm x 57 mm, derecha	1 pza.	M01.ZB02.D2
Taladradora para clavijas en forma de remate, 2,5 mm x 57 mm, izquierda	1 pza.	M01.ZB02.D3
Regla estándar, 1700 mm (1 pieza, escala de 850 mm desde 0 hasta 850 mm)	1 pza.	MZL.2000
Tope giratorio	2 pza.	MZS.1000

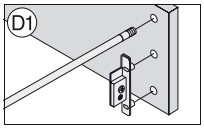

METABOX-fijación frontal	Cantidad requerida	Ref.
Cabezal portabrocas, Número de husillos 8, taladrar	1 pza.	MZK.2200.01
Cabezal portabrocas, Número de husillos 8, taladrar y encajar a presión	1 pza.	MZK.2230
Broca p. tetones, 10 mm x 57 mm, derecha	4 pza.	M01.ZB10.02
Broca p. tetones, 10 mm x 57 mm, izquierda	1 pza.	M01.ZB10.03
Taladradora para clavijas en forma de remate, 2,5 mm x 57 mm, derecha	2 pza.	M01.ZB02.D2
Taladradora para clavijas en forma de remate, 2,5 mm x 57 mm, izquierda	1 pza.	M01.ZB02.D3
Regla estándar, 1700 mm (1 pieza, escala de 850 mm desde 0 hasta 850 mm)	1 pza.	MZL.2000
Tope giratorio	2 pza.	MZS.1000
Matriz para encajar a presión, fijación frontal ZSF.1300/1800	1 pza.	MZM.0292.01

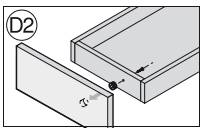

TANDEM-herraje de ajuste del frente 295.1000	Cantidad requerida	Ref.
Cabezal portabrocas, Número de husillos 2, taladrar y encajar a presión	1 pza.	MZK.2100
Broca tala. herrajes, 20 mm x 57 mm, derecha	1 pza.	M01.ZB20.02
Regla estándar, 1700 mm (1 pieza, escala de 850 mm desde 0 hasta 850 mm)	1 pza.	MZL.2000
Tope giratorio	2 pza.	MZS.1000
Matriz para encajar a presión, herraje de ajuste de frente 295.1000	1 pza.	MZM.0095

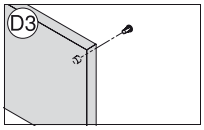

Distanciador de amortiguación de Blum	Cantidad requerida	Ref.
Cabezal portabrocas, Número de husillos 2, taladrar y encajar a presión	1 pza.	MZK.2100
Broca p. tetones, 8 mm x 57 mm, derecha	1 pza.	M01.ZB08.02
Broca p. tetones, 5 mm x 57 mm, derecha	1 pza.	M01.ZB05.02
Regla estándar, 1700 mm (1 pieza, escala de 850 mm desde 0 hasta 850 mm)	1 pza.	MZL.2000
Tope giratorio	2 pza.	MZS.1000

PRO-CENTER

Cajón

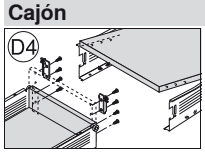

Fondo/trasera	Cantidad requerida	Ref.
Cabezal portabrocas, Número de husillos 8, taladrar	1 pza.	MZK.2200.01
Broca p. tetones, 5 mm x 57 mm, derecha	2 pza.	M01.ZB05.02
Broca p. tetones, 5 mm x 57 mm, izquierda	2 pza.	M01.ZB05.03
Taladradora para clavijas en forma de remate, 2,5 mm x 57 mm, derecha	2 pza.	M01.ZB02.D2
Taladradora para clavijas en forma de remate, 2,5 mm x 57 mm, izquierda	2 pza.	M01.ZB02.D3
Regla estándar, 1700 mm (1 pieza, escala de 850 mm desde 0 hasta 850 mm)	1 pza.	MZL.2000
Tope giratorio	2 pza.	MZS.1000

Cuerpo

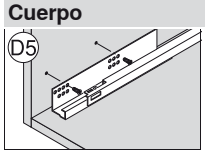

Guías de cuerpo de mueble Cabezal portabrocas de 17 husillos	Cantidad requerida	Ref.
Cabezal portabrocas, Número de husillos 17, taladrar	1 pza.	MZK.2880
Broca p. tetones, 5 mm x 57 mm, derecha	2 pza.	M01.ZB05.02
Broca p. tetones, 5 mm x 57 mm, izquierda	2 pza.	M01.ZB05.03
Taladradora para clavijas en forma de remate, 2,5 mm x 57 mm, derecha	2 pza.	M01.ZB02.D2
Taladradora para clavijas en forma de remate, 2,5 mm x 57 mm, izquierda	2 pza.	M01.ZB02.D3
Regla estándar, 1700 mm (1 pieza, escala de 850 mm desde 0 hasta 850 mm)	1 pza.	MZL.2000
Regla reversible, 1250 mm (1 pieza, escala de 0 a 850 mm)	1 pza.	MZL.2010
Tope giratorio	10 pza.	MZS.1000

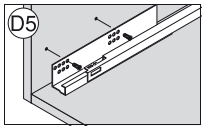

Guías de cuerpo de mueble Cabezal portabrocas de 8 husillos	Cantidad requerida	Ref.
Cabezal portabrocas, Número de husillos 8, taladrar	1 pza.	MZK.2200.01
Broca p. tetones, 5 mm x 57 mm, derecha	2 pza.	M01.ZB05.02
Broca p. tetones, 5 mm x 57 mm, izquierda	2 pza.	M01.ZB05.03
Taladradora para clavijas en forma de remate, 2,5 mm x 57 mm, derecha	2 pza.	M01.ZB02.D2
Taladradora para clavijas en forma de remate, 2,5 mm x 57 mm, izquierda	2 pza.	M01.ZB02.D3
Regla estándar, 1700 mm (1 pieza, escala de 850 mm desde 0 hasta 850 mm)	1 pza.	MZL.2000
Regla reversible, 1250 mm (1 pieza, escala de 0 a 850 mm)	1 pza.	MZL.2010
Tope giratorio	10 pza.	MZS.1000

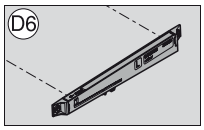

BLUMOTION para METABOX	Cantidad requerida	Ref.
Cabezal portabrocas, Número de husillos 8, taladrar	1 pza.	MZK.2200.01
Cabezal portabrocas, Número de husillos 8, taladrar y encajar a presión	1 pza.	MZK.2230
Broca p. tetones, 5 mm x 57 mm, derecha	1 pza.	M01.ZB05.02
Broca p. tetones, 5 mm x 57 mm, izquierda	2 pza.	M01.ZB05.03
Taladradora para clavijas en forma de remate, 2,5 mm x 57 mm, derecha	1 pza.	M01.ZB02.D2
Taladradora para clavijas en forma de remate, 2,5 mm x 57 mm, izquierda	2 pza.	M01.ZB02.D3
Regla estándar, 1700 mm (1 pieza, escala de 850 mm desde 0 hasta 850 mm)	1 pza.	MZL.2000
Tope giratorio	2 pza.	MZS.1000

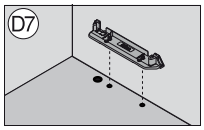

Alojamiento del perfil de soporte SERVO-DRIVE	Cantidad requerida	Ref.
Cabezal portabrocas, Número de husillos 9, taladrar	1 pza.	MZK.2810.01
Broca p. tetones, 10 mm x 57 mm, derecha	1 pza.	M01.ZB10.02
Broca p. tetones, 10 mm x 57 mm, izquierda	1 pza.	M01.ZB10.03
Broca tala. herrajes, 25 mm x 57 mm, derecha	1 pza.	M01.ZB25.02
Regla estándar, 1700 mm (1 pieza, escala de 850 mm desde 0 hasta 850 mm)	1 pza.	MZL.2000
Tope giratorio	2 pza.	MZS.1000

PRO-CENTER

Montaje de otros productos

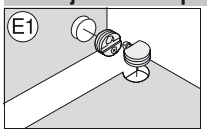

Conectores verticales para cuerpos de mueble 40.0500N, 40.0600N	Cantidad requerida	Ref.
Cabezal portabrocas, Número de husillos 2, taladrar y encajar a presión	pza.	MZK.2100
Broca tala. herrajes, 25 mm x 57 mm, derecha	pza.	M01.ZB25.02
Broca tala. herrajes, 28 mm x 57 mm, derecha	pza.	M01.ZB28.02
Broca p. tetones, 10 mm x 57 mm, izquierda	pza.	M01.ZB10.03
Broca p. tetones, 5 mm x 57 mm, derecha	pza.	M01.ZB05.02
Regla estándar, 1700 mm (1 pieza, escala de 850 mm desde 0 hasta 850 mm)	pza.	MZL.2000
Tope giratorio	pza.	MZS.1000
Matriz para encajar a presión, envoltura de conectores 40.0200 + 40.0500, 40.0600, 40.0700	pza.	MZM.0070
Matriz para encajar a presión, conector 40.0500/40.0600	pza.	MZM.0071

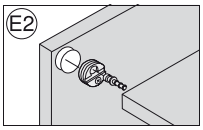

Conectores horizontales para cuerpos de mueble 42.0700.01, 40.0200	Cantidad requerida	Ref.
Cabezal portabrocas, Número de husillos 2, taladrar y encajar a presión	1 pza.	MZK.2100
Broca tala. herrajes, 25 mm x 57 mm, derecha	1 pza.	M01.ZB25.02
Broca p. tetones, 5 mm x 77 mm, derecha	1 pza.	M65.ZB05.02
Regla horizontal, 1700 mm (1 pieza, escala de 850 mm desde 0 hasta 850 mm)	1 pza.	MZL.2060
Tope giratorio	4 pza.	MZS.1000
Matriz para encajar a presión, conector 42.07	1 pza.	MZM.0077
Matriz para encajar a presión, envoltura de conectores 40.0200 + 40.0500, 40.0600, 40.0700	1 pza.	MZM.0070

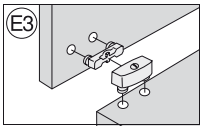

Conectores verticales para cuerpos de mueble 40.2100.02	Cantidad requerida	Ref.
Cabezal portabrocas, Número de husillos 2, taladrar y encajar a presión	1 pza.	MZK.2110
Broca p. tetones, 10 mm x 57 mm, izquierda	2 pza.	M01.ZB10.03
Regla estándar, 1700 mm (1 pieza, escala de 850 mm desde 0 hasta 850 mm)	1 pza.	MZL.2000
Tope giratorio	4 pza.	MZS.1000

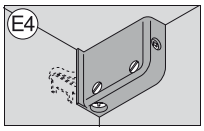

Herrajes de suspensión 48N0610.02/03	Cantidad requerida	Ref.
Cabezal portabrocas, Número de husillos 2, taladrar y encajar a presión	1 pza.	MZK.2100
Broca p. tetones, 10 mm x 57 mm, derecha	1 pza.	M01.ZB10.02
Broca p. tetones, 10 mm x 57 mm, izquierda	1 pza.	M01.ZB10.03
Regla estándar, 1700 mm (1 pieza, escala de 850 mm desde 0 hasta 850 mm)	1 pza.	MZL.2000
Tope giratorio	2 pza.	MZS.1000
Matriz para encajar a presión, herraje de suspensión 48N0610	1 pza.	MZM.0078

Montaje del cuerpo del mueble

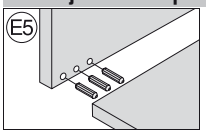

Taladrado de tarugos de madera en el lado del frente Cabezal portabrocas de 17 husillos	Cantidad requerida	Ref.
Cabezal portabrocas, Número de husillos 17, taladrar	1 pza.	MZK.2880
Broca p. tetones, 8 mm x 57 mm, derecha	5 pza.	M01.ZB08.02
Broca p. tetones, 8 mm x 57 mm, izquierda	4 pza.	M01.ZB08.03
Broca p. tetones, 10 mm x 57 mm, derecha	5 pza.	M01.ZB10.02
Broca p. tetones, 10 mm x 57 mm, izquierda	4 pza.	M01.ZB10.03
Broca p. tetones, 8 mm x 77 mm, derecha	1 pza.	M65.ZB08.02
Broca p. tetones, 8 mm x 77 mm, izquierda	2 pza.	M65.ZB08.03
Broca p. tetones, 10 mm x 77 mm, derecha	1 pza.	M65.ZB10.02
Broca p. tetones, 10 mm x 77 mm, izquierda	2 pza.	M65.ZB10.03
Regla horizontal, 1700 mm (1 pieza, escala de 850 mm desde 0 hasta 850 mm)	1 pza.	MZL.2060
Tope giratorio	8 pza.	MZS.1000

PRO-CENTER

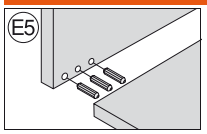

Taladrado de tarugos de madera en el lado del frente Cabezal portabrocas de 3 husillos	Cantidad requerida	Ref.
Cabezal portabrocas, Número de husillos 3, taladrar	1 pza.	MZK.2400
Broca p. tetones, 8 mm x 57 mm, derecha	1 pza.	M01.ZB08.02
Broca p. tetones, 8 mm x 57 mm, izquierda	2 pza.	M01.ZB08.03
Broca p. tetones, 10 mm x 57 mm, derecha	1 pza.	M01.ZB10.02
Broca p. tetones, 10 mm x 57 mm, izquierda	2 pza.	M01.ZB10.03
Broca p. tetones, 8 mm x 77 mm, derecha	1 pza.	M65.ZB08.02
Broca p. tetones, 8 mm x 77 mm, izquierda	2 pza.	M65.ZB08.03
Broca p. tetones, 10 mm x 77 mm, derecha	1 pza.	M65.ZB10.02
Broca p. tetones, 10 mm x 77 mm, izquierda	2 pza.	M65.ZB10.03
Regla horizontal, 1700 mm (1 pieza, escala de 850 mm desde 0 hasta 850 mm)	1 pza.	MZL.2060
Tope giratorio	6 pza.	MZS.1000

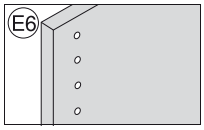

Taladrado en línea Cabezal portabrocas de 17 husillos	Cantidad requerida	Ref.
Cabezal portabrocas, Número de husillos 17, taladrar	1 pza.	MZK.2880
Broca p. tetones, 5 mm x 57 mm, derecha	9 pza.	M01.ZB05.02
Broca p. tetones, 5 mm x 57 mm, izquierda	8 pza.	M01.ZB05.03
Broca p. tetones, 3 mm x 57 mm, derecha	9 pza.	M01.ZB03.02
Broca p. tetones, 3 mm x 57 mm, izquierda	8 pza.	M01.ZB03.03
Regla para taladrado en línea, 953 mm (a la dcha. e izqda., escala 0 - 832 mm)	1 pza.	MZL.2080
Regla estándar, 1700 mm (1 pieza, escala de 850 mm desde 0 hasta 850 mm)	1 pza.	MZL.2000
Tope giratorio	8 pza.	MZS.1000

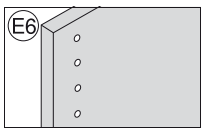

Taladrado en línea Cabezal portabrocas de 9 husillos	Cantidad requerida	Ref.
Cabezal portabrocas, Número de husillos 9, taladrar	1 pza.	MZK.2810.01
Broca p. tetones, 5 mm x 57 mm, derecha	5 pza.	M01.ZB05.02
Broca p. tetones, 5 mm x 57 mm, izquierda	4 pza.	M01.ZB05.03
Broca p. tetones, 3 mm x 57 mm, derecha	5 pza.	M01.ZB03.02
Broca p. tetones, 3 mm x 57 mm, izquierda	4 pza.	M01.ZB03.03
Regla para taladrado en línea, 953 mm (a la dcha. e izqda., escala 0 - 832 mm)	1 pza.	MZL.2080
Regla estándar, 1700 mm (1 pieza, escala de 850 mm desde 0 hasta 850 mm)	1 pza.	MZL.2000
Tope giratorio	14 pza.	MZS.1000

MINIPRESS PRO



Foto simbólica

MINIPRESS PRO: La polifacética

Compruebe la nueva y cómoda versatilidad de MINIPRESS PRO en el montaje de cuerpos, puertas y frentes de mueble. Los taladros verticales y el encaje a presión de herrajes se realizan con total eficacia.

- Taladrado vertical y encaje a presión de herrajes
- Cambio rápido de los cabezales portabrocas con taladros y matrices
- Colocación rápida gracias a las reglas preajustadas
- Ajuste de la profundidad y distancia del taladro mediante husillo o mando giratorio del revólver

Ejemplos de aplicación



En los planos de ajuste se describen de forma sistemática y se han marcado con colores todos los pasos

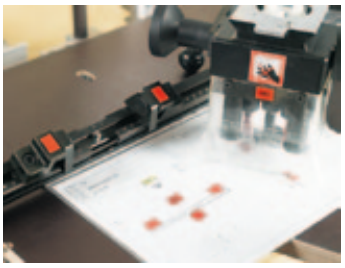

El sistema de códigos de color facilita el ajuste adecuado de MINIPRESS PRO



El cabezal portabrocas equipado, identificado también mediante un código de color, se emplea y se ajusta sin herramientas mediante un mando tensor



La cota de taladrado se ajusta al husillo



La regla con los topes marcados por colores se puede cambiar sin herramientas con toda facilidad



Con el sistema de topes preajustados (tope del revólver) se pueden determinar posiciones fijas de profundidad de taladrado

MINIPRESS PRO

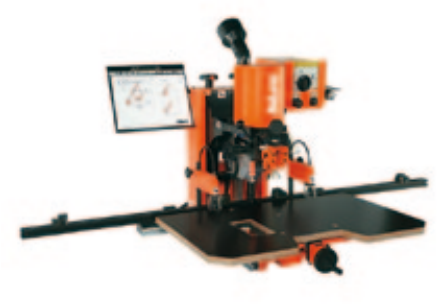

Foto simbólica

MINIPRESS PRO
Para taladrado vertical y colocación de herrajes
- Con sistema de topes, mesa de trabajo y herramientas
- Otros voltajes de conexión sobre demanda

Información de pedido

MINIPRESS PRO	Ref.
3x400V, 50/60Hz	M54.2000
3x400V, 50/60Hz * ☎	M54.2000

* Incluye accesorios

Indicaciones para los laterales

Visión general – posibilidades de montaje 752

Posibilidades de montaje 771

a Accesorios

■ Incluído en el aparato principal
○ Opcional

		M54.2000	M54.2000 *	Ref.
	Tope central láser	○	■	MZR.5400

a Accesorios – general

		Ref.
	Regla de alargo, 1700 mm (a la dcha. e izqda., escala de 850 - 2550 mm)	MZL.2090
	Regla de alargo, 1700 mm (izquierda, escala de 850 - 2550 mm)	MZL.2090.03
	Soporte para regla prolongadora	MZV.2100
	Tope giratorio	MZS.1000
	Tope giratorio estrecho para piezas ranuradas, derecha	MZS.2000
	Tope giratorio estrecho para piezas ranuradas, izquierda	MZS.2000
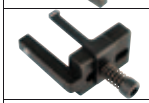	Tope central	MZR.1200
	MINISTICK	MZS.0040
	Taladradora para herrajes sin punta, 35 mm x 57 mm, derecha	M01.ZB35.OS
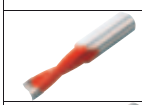	Taladradora para clavijas sin punta, 8 mm x 57 mm, izquierda	M01.ZB08.OS
	Taladradora para clavijas en forma de remate, 5 mm x 57 mm, derecha	M01.ZB05.D2

MINIPRESS PRO

a Accesorios – general

		Ref.
	Taladradora para clavijas en forma de remate, 5 mm x 57 mm, izquierda	M01.ZB05.D3
	Mandril de sujeción rápida, derecha	MZF.2000
	Mandril de sujeción rápida, izquierda	MZF.2000
	Portabrocas para mandril de sujeción rápida	MZF.1030
	Caperuza para mandril de sujeción rápida	MZF.1050
	Bandeja para cabezales portabrocas y reglas de MINIPRESS PRO y PRO-CENTER	MZA.2600

MINIPRESS PRO

Posibilidades de montaje

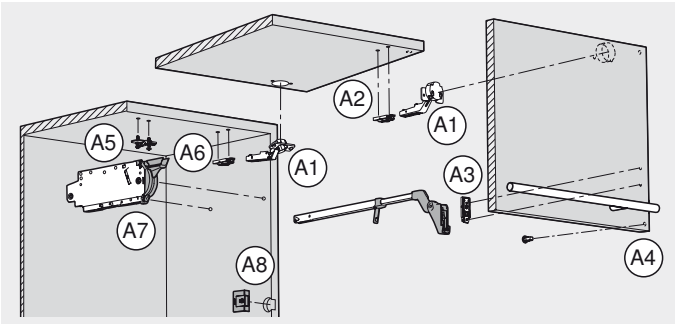

Montaje de compases abatibles (AVENTOS HF)

Frente

A1	Bisagra	■
A2	Base recta	■
A3	Base recta palanca telescópica	■
A4	Distanciador de amortiguación de Blum	■

Cuerpo

A5	Base en cruz	■
A6	Base recta	■
A7	Mecanismo de elevación	■
A8	Interruptor de SERVO-DRIVE	■

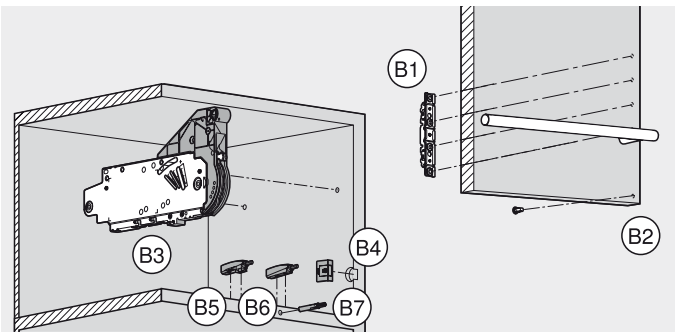

Montaje de compases abatibles (AVENTOS HS, HL, HK, HK-S)

Frente

B1	Fijación frontal	○
B2	Distanciador de amortiguación de Blum	■

Cuerpo

B3	Mecanismo de elevación	■
B4	Interruptor de SERVO-DRIVE	■
B5	TIP-ON – placa soporte en cruz	■
B6	TIP-ON – placa soporte recta	■
B7	TIP-ON – para taladrar	■

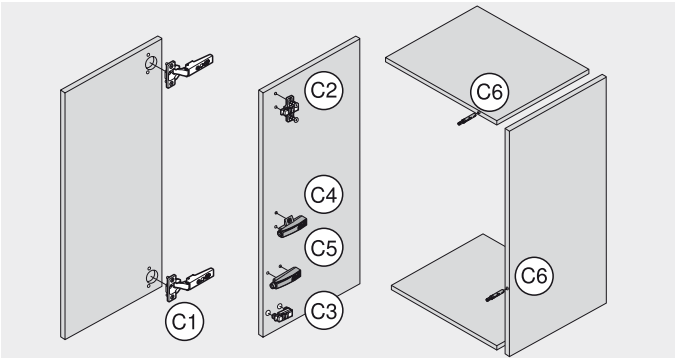

Montaje de los sistemas de bisagras

Frente

C1	Bisagra	■

Cuerpo

C2	Base en cruz	■
C3	Base recta	■
C4	BLUMOTION/TIP-ON – base en cruz	■
C5	BLUMOTION/TIP-ON – placa soporte recta	■
C6	BLUMOTION/TIP-ON – para taladrar	–

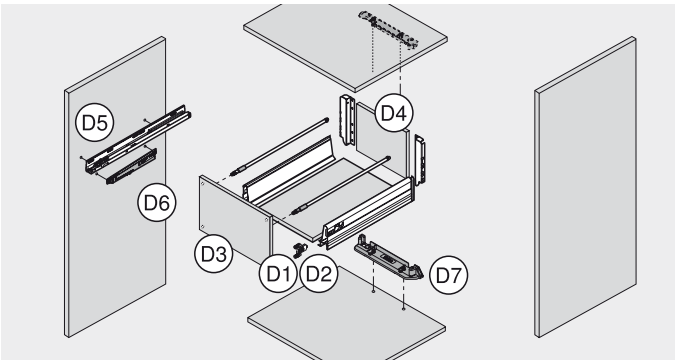

Montaje de sistemas de extensión

Frente

D1	TANDEMBOX/METABOX-fijación frontal	■
D2	TANDEM-herraje de ajuste del frente	■
D3	Distanciador de amortiguación de Blum	○

Cajón

D4	Fondo/trasera	■

Cuerpo

D5	Guías de cuerpo de mueble	■
D6	BLUMOTION para METABOX	■
D7	Alojamiento del perfil de soporte SERVO-DRIVE	■

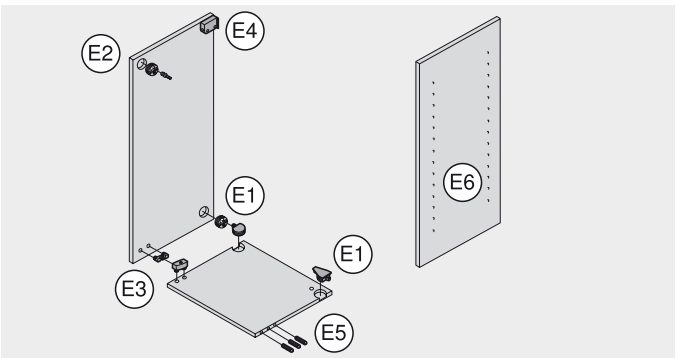

Montaje de otros productos

E1	Conectores verticales para cuerpos de mueble	■
E2	Conectores horizontales para cuerpos de mueble	–
E3	Conectores verticales para cuerpos de mueble	■
E4	Herrajes de suspensión	■

Montaje del cuerpo del mueble

E5	Taladrado de tarugos de madera en el lado del frente	–
E6	Taladrado en línea	■

■ Recomendado
○ Posible
– Imposible

MINIPRESS PRO

Montaje de compases abatibles (AVENTOS HF)

Frente

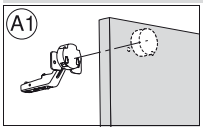

Bisagra	Cantidad requerida	Ref.
Cabezal portabrocas, Número de husillos 3, taladrar y encajar a presión	1 pza.	MZK.2000
Broca tala. herrajes, 35 mm x 57 mm, derecha	1 pza.	M01.ZB35.02
Broca p. tetones, 8 mm x 57 mm, izquierda	1 pza.	M01.ZB08.03
Taladradora para clavijas en forma de remate, 2,5 mm x 57 mm, izquierda	1 pza.	M01.ZB02.D3
Regla reversible, 1250 mm (1 pieza, escala de 0 a 850 mm)	1 pza.	MZL.2010
Regla estándar, 1700 mm (1 pieza, escala de 850 mm desde 0 hasta 850 mm)	1 pza.	MZL.2000
Tope giratorio	4 pza.	MZS.1000

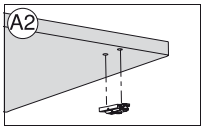

Base recta	Cantidad requerida	Ref.
Cabezal portabrocas, Número de husillos 2, taladrar y encajar a presión	1 pza.	MZK.2100
Broca p. tetones, 10 mm x 57 mm, derecha	1 pza.	M01.ZB10.02
Broca p. tetones, 10 mm x 57 mm, izquierda	1 pza.	M01.ZB10.03
Broca p. tetones, 5 mm x 57 mm, derecha	1 pza.	M01.ZB05.02
Broca p. tetones, 5 mm x 57 mm, izquierda	1 pza.	M01.ZB05.03
Taladradora para clavijas en forma de remate, 2,5 mm x 57 mm, derecha	1 pza.	M01.ZB02.D2
Taladradora para clavijas en forma de remate, 2,5 mm x 57 mm, izquierda	1 pza.	M01.ZB02.D3
Regla reversible, 1250 mm (1 pieza, escala de 0 a 850 mm)	1 pza.	MZL.2010
Regla estándar, 1700 mm (1 pieza, escala de 850 mm desde 0 hasta 850 mm)	1 pza.	MZL.2000
Tope giratorio	4 pza.	MZS.1000
Matriz para encajar a presión, bases con tetones	1 pza.	MZM.0050

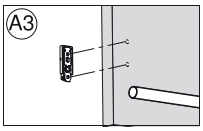

Base recta palanca telescópica	Cantidad requerida	Ref.
Cabezal portabrocas, Número de husillos 2, taladrar y encajar a presión	1 pza.	MZK.2110
Broca p. tetones, 5 mm x 57 mm, izquierda	2 pza.	M01.ZB05.03
Taladradora para clavijas en forma de remate, 2,5 mm x 57 mm, izquierda	2 pza.	M01.ZB02.D3
Regla estándar, 1700 mm (1 pieza, escala de 850 mm desde 0 hasta 850 mm)	1 pza.	MZL.2000
Tope giratorio	2 pza.	MZS.1000

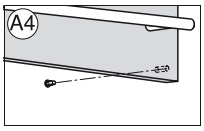

Distanciador de amortiguación de Blum	Cantidad requerida	Ref.
Cabezal portabrocas, Número de husillos 2, taladrar y encajar a presión	1 pza.	MZK.2100
Broca p. tetones, 8 mm x 57 mm, derecha	1 pza.	M01.ZB08.02
Broca p. tetones, 5 mm x 57 mm, derecha	1 pza.	M01.ZB05.02
Regla estándar, 1700 mm (1 pieza, escala de 850 mm desde 0 hasta 850 mm)	1 pza.	MZL.2000
Tope giratorio	2 pza.	MZS.1000

Cuerpo

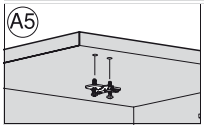

Base en cruz	Cantidad requerida	Ref.
Cabezal portabrocas, Número de husillos 2, taladrar y encajar a presión	1 pza.	MZK.2110
Broca p. tetones, 5 mm x 57 mm, izquierda	2 pza.	M01.ZB05.03
Taladradora para clavijas en forma de remate, 2,5 mm x 57 mm, izquierda	2 pza.	M01.ZB02.D3
Broca p. tetones, 10 mm x 57 mm, izquierda	2 pza.	M01.ZB10.03
Regla reversible, 1250 mm (1 pieza, escala de 0 a 850 mm)	1 pza.	MZL.2010
Regla estándar, 1700 mm (1 pieza, escala de 850 mm desde 0 hasta 850 mm)	1 pza.	MZL.2000
Tope giratorio	4 pza.	MZS.1000
Matriz para encajar a presión, bases con tetones 174H71xx	1 pza.	MZM.0061.01

MINIPRESS PRO

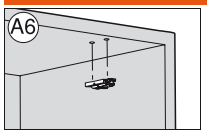

Base recta	Cantidad requerida	Ref.
Cabezal portabrocas, Número de husillos 2, taladrar y encajar a presión	1 pza.	MZK.2100
Broca p. tetones, 10 mm x 57 mm, derecha	1 pza.	M01.ZB10.02
Broca p. tetones, 10 mm x 57 mm, izquierda	1 pza.	M01.ZB10.03
Broca p. tetones, 5 mm x 57 mm, derecha	1 pza.	M01.ZB05.02
Broca p. tetones, 5 mm x 57 mm, izquierda	1 pza.	M01.ZB05.03
Taladradora para clavijas en forma de remate, 2,5 mm x 57 mm, izquierda	1 pza.	M01.ZB02.D3
Taladradora para clavijas en forma de remate, 2,5 mm x 57 mm, derecha	1 pza.	M01.ZB02.D2
Regla reversible, 1250 mm (1 pieza, escala de 0 a 850 mm)	1 pza.	MZL.2010
Regla estándar, 1700 mm (1 pieza, escala de 850 mm desde 0 hasta 850 mm)	1 pza.	MZL.2000
Tope giratorio	4 pza.	MZS.1000
Matriz para encajar a presión, bases con tetones	1 pza.	MZM.0050

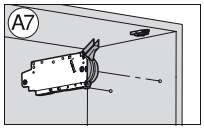

Mecanismo de elevación	Cantidad requerida	Ref.
Cabezal portabrocas, Número de husillos 8, taladrar	1 pza.	MZK.2200.01
Broca p. tetones, 5 mm x 57 mm, derecha	2 pza.	M01.ZB05.02
Regla estándar, 1700 mm (1 pieza, escala de 850 mm desde 0 hasta 850 mm)	1 pza.	MZL.2000
Tope giratorio	2 pza.	MZS.1000

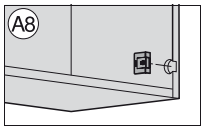

Interruptor de SERVO-DRIVE	Cantidad requerida	Ref.
Cabezal portabrocas, Número de husillos 2, taladrar y encajar a presión	1 pza.	MZK.2100
Broca tala. herrajes, 35 mm x 57 mm, derecha	1 pza.	M01.ZB35.02
Taladradora para herrajes sin punta, 35 mm x 57 mm, derecha	1 pza.	M01.ZB35.OS
Regla estándar, 1700 mm (1 pieza, escala de 850 mm desde 0 hasta 850 mm)	1 pza.	MZL.2000
Tope giratorio	2 pza.	MZS.1000

Montaje de compases abatibles (AVENTOS HS, HL, HK, HK-S)

Frente

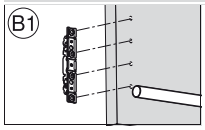

Fijación frontal AVENTOS HS, HL, HK	Cantidad requerida	Ref.
Cabezal portabrocas, Número de husillos 9, taladrar	1 pza.	MZK.2810.01
Taladradora para clavijas en forma de remate, 2,5 mm x 57 mm, derecha	2 pza.	M01.ZB02.D2
Taladradora para clavijas en forma de remate, 2,5 mm x 57 mm, izquierda	2 pza.	M01.ZB02.D3
Regla estándar, 1700 mm (1 pieza, escala de 850 mm desde 0 hasta 850 mm)	1 pza.	MZL.2000
Tope giratorio	2 pza.	MZS.1000

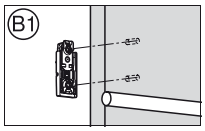

Fijación frontal AVENTOS HK-S	Cantidad requerida	Ref.
Cabezal portabrocas, Número de husillos 2, taladrar y encajar a presión	1 pza.	MZK.2110
Taladradora para clavijas en forma de remate, 2,5 mm x 57 mm, izquierda	2 pza.	M01.ZB02.D3
Regla estándar, 1700 mm (1 pieza, escala de 850 mm desde 0 hasta 850 mm)	1 pza.	MZL.2000
Tope giratorio	2 pza.	MZS.1000

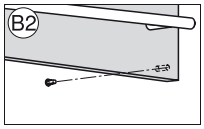

Distanciador de amortiguación de Blum AVENTOS HS, HL, HK	Cantidad requerida	Ref.
Cabezal portabrocas, Número de husillos 2, taladrar y encajar a presión	1 pza.	MZK.2100
Broca p. tetones, 8 mm x 57 mm, derecha	1 pza.	M01.ZB08.02
Broca p. tetones, 5 mm x 57 mm, derecha	1 pza.	M01.ZB05.02
Regla estándar, 1700 mm (1 pieza, escala de 850 mm desde 0 hasta 850 mm)	1 pza.	MZL.2000
Tope giratorio	2 pza.	MZS.1000

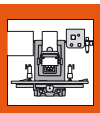

MINIPRESS PRO

Cuerpo

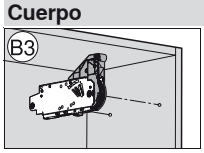

Mecanismo de elevación AVENTOS HS, HL, HK, HK-S	Cantidad requerida	Ref.
Cabezal portabrocas, Número de husillos 8, taladrar	1 pza.	MZK.2200.01
Broca p. tetones, 5 mm x 57 mm, derecha	2 pza.	M01.ZB05.02
Regla estándar, 1700 mm (1 pieza, escala de 850 mm desde 0 hasta 850 mm)	1 pza.	MZL.2000
Tope giratorio	2 pza.	MZS.1000

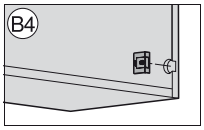

Interruptor de SERVO-DRIVE AVENTOS HS, HL, HK	Cantidad requerida	Ref.
Cabezal portabrocas, Número de husillos 2, taladrar y encajar a presión	1 pza.	MZK.2100
Broca tala. herrajes, 35 mm x 57 mm, derecha	1 pza.	M01.ZB35.02
Taladradora para herrajes sin punta, 35 mm x 57 mm, derecha	1 pza.	M01.ZB35.OS
Regla estándar, 1700 mm (1 pieza, escala de 850 mm desde 0 hasta 850 mm)	1 pza.	MZL.2000
Tope giratorio	2 pza.	MZS.1000

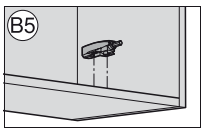

TIP-ON – placa soporte en cruz AVENTOS HK	Cantidad requerida	Ref.
Cabezal portabrocas, Número de husillos 2, taladrar y encajar a presión	1 pza.	MZK.2110
Taladradora para clavijas en forma de remate, 2,5 mm x 57 mm, izquierda	2 pza.	M01.ZB02.D3
Broca p. tetones, 5 mm x 57 mm, izquierda	2 pza.	M01.ZB05.03
Regla estándar, 1700 mm (1 pieza, escala de 850 mm desde 0 hasta 850 mm)	1 pza.	MZL.2000
Tope giratorio	2 pza.	MZS.1000

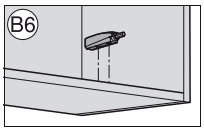

TIP-ON – placa soporte recta AVENTOS HK	Cantidad requerida	Ref.
Cabezal portabrocas, Número de husillos 2, taladrar y encajar a presión	1 pza.	MZK.2100
Taladradora para clavijas en forma de remate, 2,5 mm x 57 mm, derecha	1 pza.	M01.ZB02.D2
Taladradora para clavijas en forma de remate, 2,5 mm x 57 mm, izquierda	1 pza.	M01.ZB02.D3
Regla estándar, 1700 mm (1 pieza, escala de 850 mm desde 0 hasta 850 mm)	1 pza.	MZL.2000
Tope giratorio	2 pza.	MZS.1000

Montaje de los sistemas de bisagras

Frente

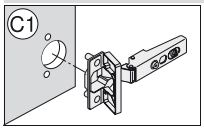

Bisagra	Cantidad requerida	Ref.
Cabezal portabrocas, Número de husillos 3, taladrar y encajar a presión	1 pza.	MZK.2000
Broca tala. herrajes, 35 mm x 57 mm, derecha	1 pza.	M01.ZB35.02
Broca p. tetones, 8 mm x 57 mm, izquierda	2 pza.	M01.ZB08.03
Taladradora para clavijas en forma de remate, 2,5 mm x 57 mm, izquierda	2 pza.	M01.ZB02.D3
Broca tala. herrajes, 26 mm x 57 mm, derecha	1 pza.	M01.ZB26.02
Regla reversible, 1250 mm (1 pieza, escala de 0 a 850 mm)	1 pza.	MZL.2010
Regla estándar, 1700 mm (1 pieza, escala de 850 mm desde 0 hasta 850 mm)	1 pza.	MZL.2000
Tope giratorio	4 pza.	MZS.1000
Matriz de encaje a presión, bandas para muebles, todos los ángulos de apertura, salvo MINI	1 pza.	MZM.0040

Cuerpo

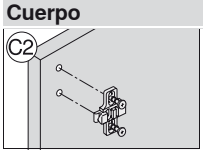

Base en cruz	Cantidad requerida	Ref.
Cabezal portabrocas, Número de husillos 2, taladrar y encajar a presión	1 pza.	MZK.2110
Broca p. tetones, 5 mm x 57 mm, izquierda	2 pza.	M01.ZB05.03
Taladradora para clavijas en forma de remate, 2,5 mm x 57 mm, izquierda	2 pza.	M01.ZB02.D3
Broca p. tetones, 10 mm x 57 mm, izquierda	2 pza.	M01.ZB10.03
Regla reversible, 1250 mm (1 pieza, escala de 0 a 850 mm)	1 pza.	MZL.2010
Regla estándar, 1700 mm (1 pieza, escala de 850 mm desde 0 hasta 850 mm)	1 pza.	MZL.2000
Tope giratorio	4 pza.	MZS.1000
Matriz para encajar a presión, bases con tetones 174H71xx	1 pza.	MZM.0061.01

MINIPRESS PRO

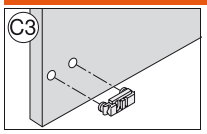

Base recta	Cantidad requerida	Ref.
Cabezal portabrocas, Número de husillos 2, taladrar y encajar a presión	1 pza.	MZK.2100
Broca p. tetones, 10 mm x 57 mm, derecha	1 pza.	M01.ZB10.02
Broca p. tetones, 10 mm x 57 mm, izquierda	1 pza.	M01.ZB10.03
Broca p. tetones, 5 mm x 57 mm, derecha	1 pza.	M01.ZB05.02
Broca p. tetones, 5 mm x 57 mm, izquierda	1 pza.	M01.ZB05.03
Taladradora para clavijas en forma de remate, 2,5 mm x 57 mm, derecha	1 pza.	M01.ZB02.D2
Taladradora para clavijas en forma de remate, 2,5 mm x 57 mm, izquierda	1 pza.	M01.ZB02.D3
Regla reversible, 1250 mm (1 pieza, escala de 0 a 850 mm)	1 pza.	MZL.2010
Regla estándar, 1700 mm (1 pieza, escala de 850 mm desde 0 hasta 850 mm)	1 pza.	MZL.2000
Tope giratorio	4 pza.	MZS.1000
Matriz para encajar a presión, bases con tetones	1 pza.	MZM.0050

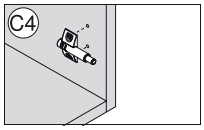

BLUMOTION/TIP-ON Placa soporte en cruz	Cantidad requerida	Ref.
Cabezal portabrocas, Número de husillos 2, taladrar y encajar a presión	1 pza.	MZK.2110
Broca p. tetones, 5 mm x 57 mm, izquierda	2 pza.	M01.ZB05.03
Taladradora para clavijas en forma de remate, 2,5 mm x 57 mm, izquierda	2 pza.	M01.ZB02.D3
Regla estándar, 1700 mm (1 pieza, escala de 850 mm desde 0 hasta 850 mm)	1 pza.	MZL.2000
Tope giratorio	2 pza.	MZS.1000

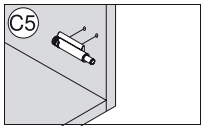

BLUMOTION/TIP-ON Placa soporte recta	Cantidad requerida	Ref.
Cabezal portabrocas, Número de husillos 2, taladrar y encajar a presión	1 pza.	MZK.2100
Taladradora para clavijas en forma de remate, 2,5 mm x 57 mm, derecha	1 pza.	M01.ZB02.D2
Taladradora para clavijas en forma de remate, 2,5 mm x 57 mm, izquierda	1 pza.	M01.ZB02.D3
Regla estándar, 1700 mm (1 pieza, escala de 850 mm desde 0 hasta 850 mm)	1 pza.	MZL.2000
Tope giratorio	2 pza.	MZS.1000

Montaje de sistemas de extensión

Frente

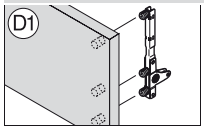

TANDEMBOX intivo-fijación frontal	Cantidad requerida	Ref.
Cabezal portabrocas, Número de husillos 8, taladrar	1 pza.	MZK.2200.01
Cabezal portabrocas, Número de husillos 8, taladrar y encajar a presión	1 pza.	MZK.2230
Broca p. tetones, 10 mm x 57 mm, derecha	1 pza.	M01.ZB10.02
Broca p. tetones, 10 mm x 57 mm, izquierda	2 pza.	M01.ZB10.03
Taladradora para clavijas en forma de remate, 2,5 mm x 57 mm, derecha	1 pza.	M01.ZB02.D2
Taladradora para clavijas en forma de remate, 2,5 mm x 57 mm, izquierda	2 pza.	M01.ZB02.D3
Regla estándar, 1700 mm (1 pieza, escala de 850 mm desde 0 hasta 850 mm)	1 pza.	MZL.2000
Tope giratorio	2 pza.	MZS.1000

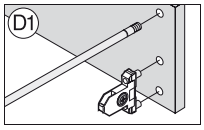

TANDEMBOX plus-fijación frontal	Cantidad requerida	Ref.
Cabezal portabrocas, Número de husillos 8, taladrar	1 pza.	MZK.2200.01
Broca p. tetones, 10 mm x 57 mm, derecha	1 pza.	M01.ZB10.02
Broca p. tetones, 10 mm x 57 mm, izquierda	3 pza.	M01.ZB10.03
Taladradora para clavijas en forma de remate, 2,5 mm x 57 mm, derecha	1 pza.	M01.ZB02.D2
Taladradora para clavijas en forma de remate, 2,5 mm x 57 mm, izquierda	1 pza.	M01.ZB02.D3
Regla estándar, 1700 mm (1 pieza, escala de 850 mm desde 0 hasta 850 mm)	1 pza.	MZL.2000
Tope giratorio	2 pza.	MZS.1000

MINIPRESS PRO

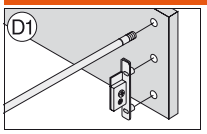

METABOX-fijación frontal	Cantidad requerida	Ref.
Cabezal portabrocas, Número de husillos 8, taladrar	1 pza.	MZK.2200.01
Cabezal portabrocas, Número de husillos 8, taladrar y encajar a presión	1 pza.	MZK.2230
Broca p. tetones, 10 mm x 57 mm, derecha	4 pza.	M01.ZB10.02
Broca p. tetones, 10 mm x 57 mm, izquierda	1 pza.	M01.ZB10.03
Taladradora para clavijas en forma de remate, 2,5 mm x 57 mm, derecha	2 pza.	M01.ZB02.D2
Taladradora para clavijas en forma de remate, 2,5 mm x 57 mm, izquierda	1 pza.	M01.ZB02.D3
Regla estándar, 1700 mm (1 pieza, escala de 850 mm desde 0 hasta 850 mm)	1 pza.	MZL.2000
Tope giratorio	2 pza.	MZS.1000
Matriz para encajar a presión, fijación frontal ZSF.1300/1800	1 pza.	MZM.0292.01

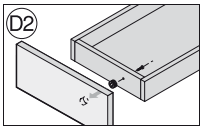

TANDEM-herraje de ajuste del frente 295.1000	Cantidad requerida	Ref.
Cabezal portabrocas, Número de husillos 2, taladrar y encajar a presión	1 pza.	MZK.2100
Broca tala. herrajes, 20 mm x 57 mm, derecha	1 pza.	M01.ZB20.02
Regla estándar, 1700 mm (1 pieza, escala de 850 mm desde 0 hasta 850 mm)	1 pza.	MZL.2000
Tope giratorio	2 pza.	MZS.1000
Matriz para encajar a presión, herraje de ajuste de frente 295.1000	1 pza.	MZM.0095

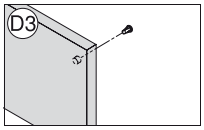

Distanciador de amortiguación de Blum	Cantidad requerida	Ref.
Cabezal portabrocas, Número de husillos 2, taladrar y encajar a presión	1 pza.	MZK.2100
Broca p. tetones, 8 mm x 57 mm, derecha	1 pza.	M01.ZB08.02
Broca p. tetones, 5 mm x 57 mm, derecha	1 pza.	M01.ZB05.02
Regla estándar, 1700 mm (1 pieza, escala de 850 mm desde 0 hasta 850 mm)	1 pza.	MZL.2000
Tope giratorio	2 pza.	MZS.1000

Cajón

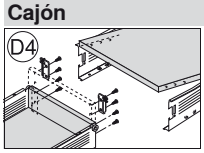

Fondo/trasera	Cantidad requerida	Ref.
Cabezal portabrocas, Número de husillos 8, taladrar	1 pza.	MZK.2200.01
Broca p. tetones, 5 mm x 57 mm, derecha	2 pza.	M01.ZB05.02
Broca p. tetones, 5 mm x 57 mm, izquierda	2 pza.	M01.ZB05.03
Taladradora para clavijas en forma de remate, 2,5 mm x 57 mm, derecha	2 pza.	M01.ZB02.D2
Taladradora para clavijas en forma de remate, 2,5 mm x 57 mm, izquierda	2 pza.	M01.ZB02.D3
Regla estándar, 1700 mm (1 pieza, escala de 850 mm desde 0 hasta 850 mm)	1 pza.	MZL.2000
Tope giratorio	2 pza.	MZS.1000

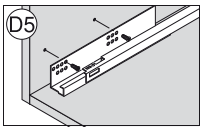

Guías de cuerpo de mueble Cabezal portabrocas de 8 husillos	Cantidad requerida	Ref.
Cabezal portabrocas, Número de husillos 8, taladrar	1 pza.	MZK.2200.01
Broca p. tetones, 5 mm x 57 mm, derecha	2 pza.	M01.ZB05.02
Broca p. tetones, 5 mm x 57 mm, izquierda	2 pza.	M01.ZB05.03
Taladradora para clavijas en forma de remate, 2,5 mm x 57 mm, derecha	2 pza.	M01.ZB02.D2
Taladradora para clavijas en forma de remate, 2,5 mm x 57 mm, izquierda	2 pza.	M01.ZB02.D3
Regla estándar, 1700 mm (1 pieza, escala de 850 mm desde 0 hasta 850 mm)	1 pza.	MZL.2000
Regla reversible, 1250 mm (1 pieza, escala de 0 a 850 mm)	1 pza.	MZL.2010
Tope giratorio	10 pza.	MZS.1000

MINIPRESS PRO

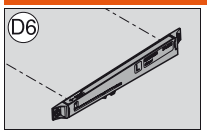

BLUMOTION para METABOX	Cantidad requerida	Ref.
Cabezal portabrocas, Número de husillos 8, taladrar	1 pza.	MZK.2200.01
Cabezal portabrocas, Número de husillos 8, taladrar y encajar a presión	1 pza.	MZK.2230
Broca p. tetones, 5 mm x 57 mm, derecha	1 pza.	M01.ZB05.02
Broca p. tetones, 5 mm x 57 mm, izquierda	2 pza.	M01.ZB05.03
Taladradora para clavijas en forma de remate, 2,5 mm x 57 mm, derecha	1 pza.	M01.ZB02.D2
Taladradora para clavijas en forma de remate, 2,5 mm x 57 mm, izquierda	2 pza.	M01.ZB02.D3
Regla estándar, 1700 mm (1 pieza, escala de 850 mm desde 0 hasta 850 mm)	1 pza.	MZL.2000
Tope giratorio	2 pza.	MZS.1000

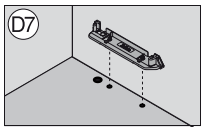

Alojamiento del perfil de soporte SERVO-DRIVE	Cantidad requerida	Ref.
Cabezal portabrocas, Número de husillos 9, taladrar	1 pza.	MZK.2810.01
Broca p. tetones, 10 mm x 57 mm, derecha	1 pza.	M01.ZB10.02
Broca p. tetones, 10 mm x 57 mm, izquierda	1 pza.	M01.ZB10.03
Broca tala. herrajes, 25 mm x 57 mm, derecha	1 pza.	M01.ZB25.02
Regla estándar, 1700 mm (1 pieza, escala de 850 mm desde 0 hasta 850 mm)	1 pza.	MZL.2000
Tope giratorio	2 pza.	MZS.1000

Montaje de otros productos

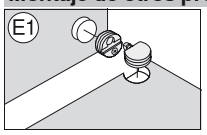

Conectores verticales para cuerpos de mueble 40.0500N, 40.0600N, 40.0200, 42.0700	Cantidad requerida	Ref.
Broca tala. herrajes, 28 mm x 57 mm, derecha	pza.	M01.ZB28.02
Broca tala. herrajes, 25 mm x 57 mm, derecha	pza.	M01.ZB25.02
Broca p. tetones, 10 mm x 57 mm, izquierda	pza.	M01.ZB10.03
Broca p. tetones, 5 mm x 57 mm, derecha	pza.	M01.ZB05.02
Tope giratorio estrecho para piezas ranuradas, derecha	pza.	MZS.2000
Tope giratorio estrecho para piezas ranuradas, izquierda	pza.	MZS.2000
Matriz para encajar a presión, envoltura de conectores 40.0200 + 40.0500, 40.0600, 40.0700	pza.	MZM.0070
Matriz para encajar a presión, conector 40.0500/40.0600	pza.	MZM.0071
Matriz para encajar a presión, conector 42.07	pza.	MZM.0077

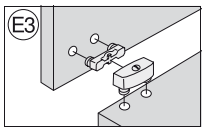

Conectores verticales para cuerpos de mueble 40.2100.02	Cantidad requerida	Ref.
Cabezal portabrocas, Número de husillos 2, taladrar y encajar a presión	1 pza.	MZK.2110
Broca p. tetones, 10 mm x 57 mm, izquierda	2 pza.	M01.ZB10.03
Regla estándar, 1700 mm (1 pieza, escala de 850 mm desde 0 hasta 850 mm)	1 pza.	MZL.2000
Tope giratorio	4 pza.	MZS.1000

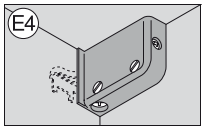

Herrajes de suspensión 48N0610.02/03	Cantidad requerida	Ref.
Cabezal portabrocas, Número de husillos 2, taladrar y encajar a presión	1 pza.	MZK.2100
Broca p. tetones, 10 mm x 57 mm, derecha	1 pza.	M01.ZB10.02
Broca p. tetones, 10 mm x 57 mm, izquierda	1 pza.	M01.ZB10.03
Regla estándar, 1700 mm (1 pieza, escala de 850 mm desde 0 hasta 850 mm)	1 pza.	MZL.2000
Tope giratorio	2 pza.	MZS.1000
Matriz para encajar a presión, herraje de suspensión 48N0610	1 pza.	MZM.0078

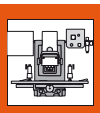

MINIPRESS PRO

Montaje del cuerpo del mueble

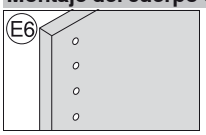

Taladrado en línea Cabezal portabrocas de 9 husillos	Cantidad requerida	Ref.
Cabezal portabrocas, Número de husillos 9, taladrar	1 pza.	MZK.2810.01
Broca p. tetones, 5 mm x 57 mm, derecha	5 pza.	M01.ZB05.02
Broca p. tetones, 5 mm x 57 mm, izquierda	4 pza.	M01.ZB05.03
Broca p. tetones, 3 mm x 57 mm, derecha	5 pza.	M01.ZB03.02
Broca p. tetones, 3 mm x 57 mm, izquierda	4 pza.	M01.ZB03.03
Regla para taladrado en línea, 953 mm (a la dcha. e izqda., escala 0 - 832 mm)	1 pza.	MZL.2080
Regla estándar, 1700 mm (1 pieza, escala de 850 mm desde 0 hasta 850 mm)	1 pza.	MZL.2000
Tope giratorio	14 pza.	MZS.1000

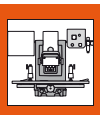

MINIPRESS P


Foto simbólica

MINIPRESS P: el especialista

MINIPRESS P es el especialista para realizar el taladrado de bisagras. Una vez ajustada la máquina, realiza trabajos especializados de forma impecable y precisa. Trabajos tales como el avance neumático en el taladrado y en el encaje a presión, así como el ajuste de la distancia del taladrado mediante husillo, hacen que el trabajo con MINIPRESS P resulte seguro y preciso.

- Taladrado vertical y encaje a presión de herrajes
- Ajuste de la distancia de taladrado mediante husillo
- Avance neumático

Ejemplos de aplicación



Taladrado de diferentes esquemas
Con el cabezal giratorio portabrocas múltiple podrá efectuar diferentes esquemas de taladrado



Encaje a presión de herrajes Blum
MINIPRESS P permite la colocación racional y fácil de herrajes Blum



Sistema de topes preciso y práctico
El ajuste de la distancia del taladrado se realiza fácilmente desde la parte delantera mediante husillo



Mandril de sujeción rápida
Para cambiar las brocas de forma rápida y cómoda. Recambio individual de cada mandril



Cabezal portabrocas de 9 husillos
Para el taladrado racional en línea de distancia 32 mm

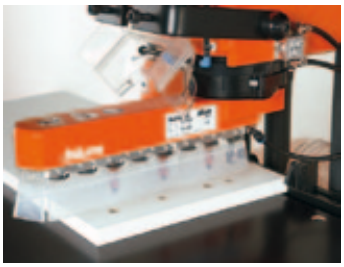

Cabezal portabrocas de 8 husillos
Para el montaje de fijaciones frontales BOX y guías de cuerpo de mueble

MINIPRESS P


Foto simbólica

MINIPRESS P
Para taladrado vertical y colocación de herrajes
- Con cabezal giratorio portabrocas múltiples
- Con sistema de topes y herramientas
- Otros voltajes de conexión sobre demanda

Información de pedido

MINIPRESS P		Ref.
1x230V, 50Hz		M53.1050
1x230V, 50Hz	*	M53.1050
3x400V, 50/60Hz		M53.1000
3x400V, 50/60Hz	*	M53.1000

* Incluye accesorios

Indicaciones para los laterales

Visión general – posibilidades de montaje 752
Posibilidades de montaje 783

a Accesorios

■ Incluído en el aparato principal
○ Opcional

		M53.1050	M53.1050 *	M53.1000	M53.1000 *	Ref.
	Mesa de apoyo para MINIPRESS P	○	■	○	■	MZA.5300
	Indicador de posición de la mesa para MINIPRESS P	○	■	○	■	MZE.2110
	Prensapaneles (neumático) para MINIPRESS P	○	■	○	■	M53.0720
	Engatillado	○	○	○	■	MZE.1300
	Tope central láser	○	■	○	■	MZR.5300.02

a Accesorios – general

		Ref.
	Regla de alargo, 1250 mm (1 pieza, escala de 300 - 1550 mm)	MZL.1250
	Regla de alargo, 1250 mm (1 pieza, escala de 1550 - 2800 mm)	MZL.2500
	Soporte para regla prolongadora	MZV.2100
	Tope giratorio	MZS.1000
	Tope giratorio estrecho para piezas ranuradas, derecha	MZS.2000
	Tope giratorio estrecho para piezas ranuradas, izquierda	MZS.2000
	Tope central	MZR.1000

MINIPRESS P

a Accesorios – general

		Ref.
	Tope de tres marcas	MZR.2000
	MINISTICK	MZS.0040
	Taladradora para herrajes sin punta, 35 mm x 57 mm, derecha	M01.ZB35.OS
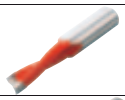	Taladradora para clavijas sin punta, 8 mm x 57 mm, izquierda	M01.ZB08.OS
	Taladradora para clavijas en forma de remate, 5 mm x 57 mm, derecha	M01.ZB05.D2
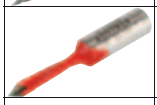	Taladradora para clavijas en forma de remate, 5 mm x 57 mm, izquierda	M01.ZB05.D3
	J. de mand. de sujeción ráp.(5 pzs,mandril,portabr. y cap.), dra+izq	MZF.1000.01
	Mandril de sujeción rápida, derecha	MZF.1020
	Mandril de sujeción rápida, izquierda	MZF.1010
	Portabrocas para mandril de sujeción rápida	MZF.1030
	Caperuza para mandril de sujeción rápida	MZF.1050
	Acoplamiento para MZK.1000/8000	MZK.1120
	Acoplamiento para mandril de sujeción rápida MZK.1000/8000	MZK.1130
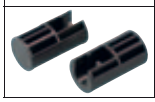	Tope de profundidad de taladrado para MINIPRESS M / P 2010	M30.1304.02

MINIPRESS P

Posibilidades de montaje

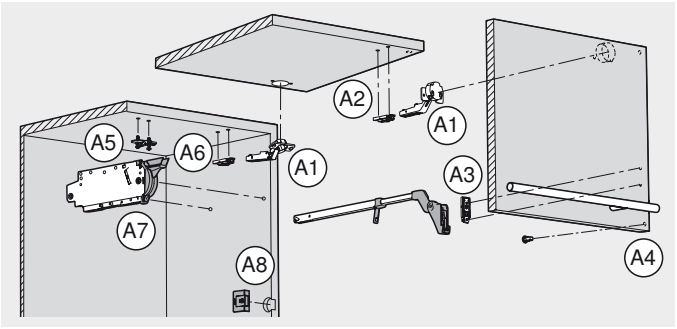

Montaje de compases abatibles (AVENTOS HF)

Frente

A1	Bisagra	■
A2	Base recta	■
A3	Base recta palanca telescópica	■
A4	Distanciador de amortiguación de Blum	■

Cuerpo

A5	Base en cruz	■
A6	Base recta	■
A7	Mecanismo de elevación	○
A8	Interruptor de SERVO-DRIVE	■

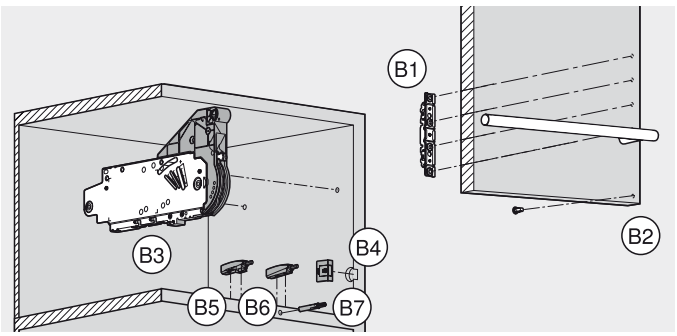

Montaje de compases abatibles (AVENTOS HS, HL, HK, HK-S)

Frente

B1	Fijación frontal	○
B2	Distanciador de amortiguación de Blum	■

Cuerpo

B3	Mecanismo de elevación	○
B4	Interruptor de SERVO-DRIVE	■
B5	TIP-ON – placa soporte en cruz	■
B6	TIP-ON – placa soporte recta	■
B7	TIP-ON – para taladrar	–

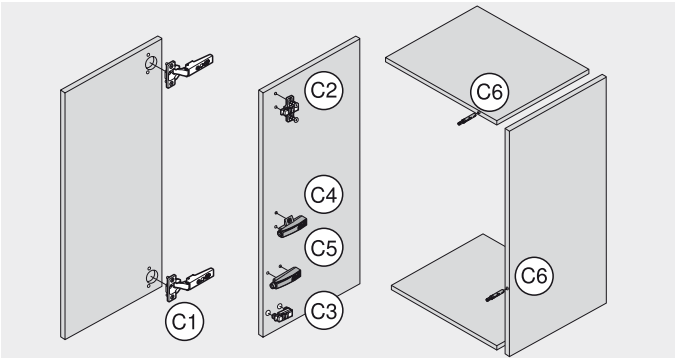

Montaje de los sistemas de bisagras

Frente

C1	Bisagra	■

Cuerpo

C2	Base en cruz	■
C3	Base recta	■
C4	BLUMOTION/TIP-ON – base en cruz	■
C5	BLUMOTION/TIP-ON – placa soporte recta	■
C6	BLUMOTION/TIP-ON – para taladrar	–

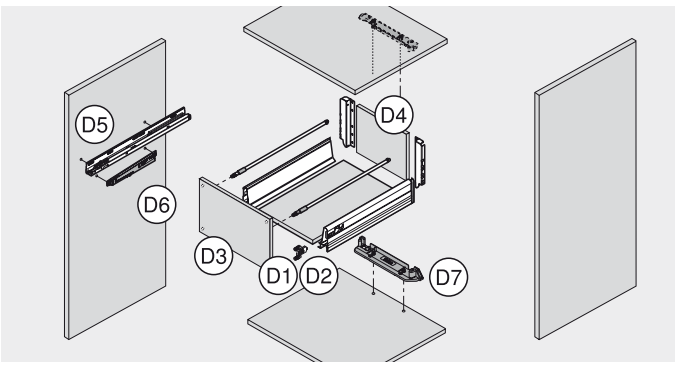

Montaje de sistemas de extensión

Frente

D1	TANDEMBOX/METABOX-fijación frontal	○
D2	TANDEM-herraje de ajuste del frente	■
D3	Distanciador de amortiguación de Blum	○

Cajón

D4	Fondo/trasera	○

Cuerpo

D5	Guías de cuerpo de mueble	○
D6	BLUMOTION para METABOX	■
D7	Alojamiento del perfil de soporte SERVO-DRIVE	○

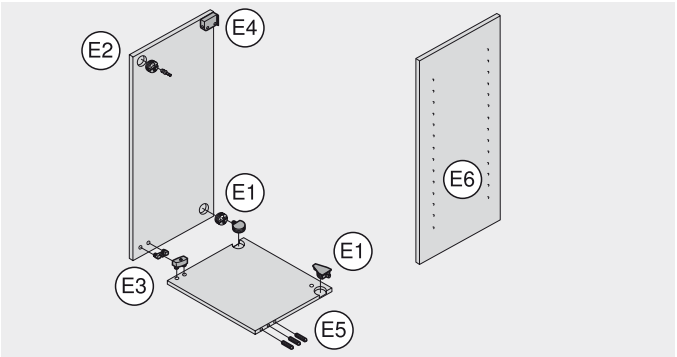

Montaje de otros productos

E1	Conectores verticales para cuerpos de mueble	■
E2	Conectores horizontales para cuerpos de mueble	–
E3	Conectores verticales para cuerpos de mueble	■
E4	Herrajes de suspensión	■

Montaje del cuerpo del mueble

E5	Taladrado de tarugos de madera en el lado del frente	–
E6	Taladrado en línea	○

■ Recomendado
○ Posible
– Imposible

MINIPRESS P

Montaje de compases abatibles (AVENTOS HF)

Frente

A1

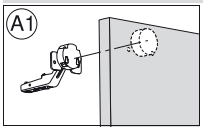

Bisagra	Cantidad requerida	Ref.
Broca tala. herrajes, 35 mm x 57 mm, derecha	1 pza.	M01.ZB35.02
Broca p. tetones, 8 mm x 57 mm, izquierda	2 pza.	M01.ZB08.03
Taladradora para clavijas en forma de remate, 2,5 mm x 57 mm, izquierda	2 pza.	M01.ZB02.D3
Regla de alargo, 1250 mm (1 pieza, escala de 300 - 1550 mm)	2 pza.	MZL.1250
Tope giratorio estrecho para piezas ranuradas, derecha	2 pza.	MZS.2000
Tope giratorio estrecho para piezas ranuradas, izquierda	2 pza.	MZS.2000

A2

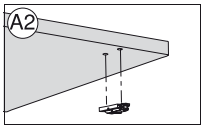

Base recta	Cantidad requerida	Ref.
Broca p. tetones, 10 mm x 57 mm, derecha	1 pza.	M01.ZB10.02
Broca p. tetones, 10 mm x 57 mm, izquierda	1 pza.	M01.ZB10.03
Broca p. tetones, 5 mm x 57 mm, derecha	1 pza.	M01.ZB05.02
Broca p. tetones, 5 mm x 57 mm, izquierda	1 pza.	M01.ZB05.03
Taladradora para clavijas en forma de remate, 2,5 mm x 57 mm, derecha	1 pza.	M01.ZB02.D2
Taladradora para clavijas en forma de remate, 2,5 mm x 57 mm, izquierda	1 pza.	M01.ZB02.D3
Regla de alargo, 1250 mm (1 pieza, escala de 300 - 1550 mm)	2 pza.	MZL.1250
Tope giratorio estrecho para piezas ranuradas, derecha	2 pza.	MZS.2000
Tope giratorio estrecho para piezas ranuradas, izquierda	2 pza.	MZS.2000
Matriz para encajar a presión, bases con tetones	1 pza.	MZM.0050

A3

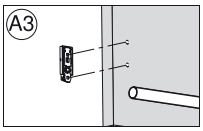

Base recta palanca telescópica	Cantidad requerida	Ref.
Broca p. tetones, 5 mm x 57 mm, derecha	1 pza.	M01.ZB05.02
Broca p. tetones, 5 mm x 57 mm, izquierda	1 pza.	M01.ZB05.03
Taladradora para clavijas en forma de remate, 2,5 mm x 57 mm, derecha	1 pza.	M01.ZB02.D2
Taladradora para clavijas en forma de remate, 2,5 mm x 57 mm, izquierda	1 pza.	M01.ZB02.D3
Tope giratorio estrecho para piezas ranuradas, derecha	1 pza.	MZS.2000
Tope giratorio estrecho para piezas ranuradas, izquierda	1 pza.	MZS.2000

A4

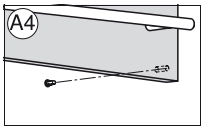

Distanciador de amortiguación de Blum	Cantidad requerida	Ref.
Broca p. tetones, 8 mm x 57 mm, derecha	1 pza.	M01.ZB08.02
Broca p. tetones, 5 mm x 57 mm, derecha	1 pza.	M01.ZB05.02
Tope giratorio estrecho para piezas ranuradas, derecha	1 pza.	MZS.2000
Tope giratorio estrecho para piezas ranuradas, izquierda	1 pza.	MZS.2000

Cuerpo

A5

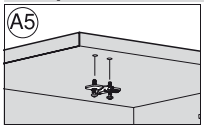

Base en cruz	Cantidad requerida	Ref.
Broca p. tetones, 5 mm x 57 mm, derecha	1 pza.	M01.ZB05.02
Broca p. tetones, 5 mm x 57 mm, izquierda	1 pza.	M01.ZB05.03
Taladradora para clavijas en forma de remate, 2,5 mm x 57 mm, derecha	1 pza.	M01.ZB02.D2
Taladradora para clavijas en forma de remate, 2,5 mm x 57 mm, izquierda	1 pza.	M01.ZB02.D3
Broca p. tetones, 10 mm x 57 mm, derecha	1 pza.	M01.ZB10.02
Broca p. tetones, 10 mm x 57 mm, izquierda	1 pza.	M01.ZB10.03
Regla de alargo, 1250 mm (1 pieza, escala de 300 - 1550 mm)	2 pza.	MZL.1250
Tope giratorio estrecho para piezas ranuradas, derecha	2 pza.	MZS.2000
Tope giratorio estrecho para piezas ranuradas, izquierda	2 pza.	MZS.2000
Matriz para encajar a presión, bases con tetones 174H71xx	1 pza.	MZM.0061.01

MINIPRESS P

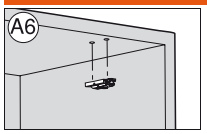

Base recta	Cantidad requerida	Ref.
Broca p. tetones, 10 mm x 57 mm, derecha	1 pza.	M01.ZB10.02
Broca p. tetones, 10 mm x 57 mm, izquierda	1 pza.	M01.ZB10.03
Broca p. tetones, 5 mm x 57 mm, derecha	1 pza.	M01.ZB05.02
Broca p. tetones, 5 mm x 57 mm, izquierda	1 pza.	M01.ZB05.03
Taladradora para clavijas en forma de remate, 2,5 mm x 57 mm, derecha	1 pza.	M01.ZB02.D2
Taladradora para clavijas en forma de remate, 2,5 mm x 57 mm, izquierda	1 pza.	M01.ZB02.D3
Regla de alargo, 1250 mm (1 pieza, escala de 300 - 1550 mm)	2 pza.	MZL.1250
Tope giratorio estrecho para piezas ranuradas, derecha	2 pza.	MZS.2000
Tope giratorio estrecho para piezas ranuradas, izquierda	2 pza.	MZS.2000
Matriz para encajar a presión, bases con tetones	1 pza.	MZM.0050

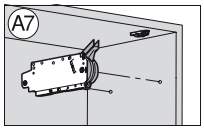

Mecanismo de elevación	Cantidad requerida	Ref.
Cabezal portabrocas, Número de husillos 8, taladrar	1 pza.	MZK.8800
Broca p. tetones, 5 mm x 57 mm, derecha	2 pza.	M01.ZB05.02
Tope giratorio estrecho para piezas ranuradas, derecha	1 pza.	MZS.2000
Tope giratorio estrecho para piezas ranuradas, izquierda	1 pza.	MZS.2000
Kit de transformación para cabezal portabrocas - MINIPRESS M / P hasta Bj. 2010	1 pza.	M30.1313.UM

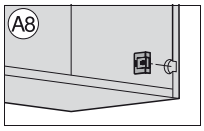

Interruptor de SERVO-DRIVE	Cantidad requerida	Ref.
Broca tala. herrajes, 35 mm x 57 mm, derecha	1 pza.	M01.ZB35.02
Taladradora para herrajes sin punta, 35 mm x 57 mm, derecha	1 pza.	M01.ZB35.OS
Tope giratorio estrecho para piezas ranuradas, derecha	1 pza.	MZS.2000
Tope giratorio estrecho para piezas ranuradas, izquierda	1 pza.	MZS.2000

Montaje de compases abatibles (AVENTOS HS, HL, HK, HK-S)

Frente

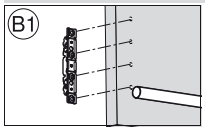

Fijación frontal AVENTOS HS, HL, HK	Cantidad requerida	Ref.
Cabezal portabrocas, Número de husillos 9, taladrar	1 pza.	MZK.1900
Taladradora para clavijas en forma de remate, 2,5 mm x 57 mm, derecha	2 pza.	M01.ZB02.D2
Taladradora para clavijas en forma de remate, 2,5 mm x 57 mm, izquierda	2 pza.	M01.ZB02.D3
Tope giratorio estrecho para piezas ranuradas, derecha	2 pza.	MZS.2000
Tope giratorio estrecho para piezas ranuradas, izquierda	2 pza.	MZS.2000
Kit de transformación para cabezal portabrocas - MINIPRESS M / P hasta Bj. 2010	1 pza.	M30.1313.UM

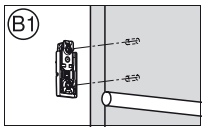

Fijación frontal AVENTOS HK-S	Cantidad requerida	Ref.
Taladradora para clavijas en forma de remate, 2,5 mm x 57 mm, derecha	1 pza.	M01.ZB02.D2
Taladradora para clavijas en forma de remate, 2,5 mm x 57 mm, izquierda	1 pza.	M01.ZB02.D3
Tope giratorio estrecho para piezas ranuradas, derecha	1 pza.	MZS.2000
Tope giratorio estrecho para piezas ranuradas, izquierda	1 pza.	MZS.2000

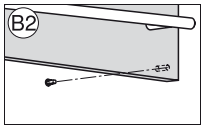

Distanciador de amortiguación de Blum AVENTOS HS, HL, HK	Cantidad requerida	Ref.
Broca p. tetones, 8 mm x 57 mm, derecha	1 pza.	M01.ZB08.02
Broca p. tetones, 5 mm x 57 mm, derecha	1 pza.	M01.ZB05.02
Tope giratorio estrecho para piezas ranuradas, derecha	1 pza.	MZS.2000
Tope giratorio estrecho para piezas ranuradas, izquierda	1 pza.	MZS.2000

MINIPRESS P

Cuerpo

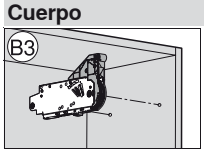

Mecanismo de elevación AVENTOS HS, HL, HK, HK-S	Cantidad requerida	Ref.
Cabezal portabrocas, Número de husillos 8, taladrar	1 pza.	MZK.8800
Broca p. tetones, 5 mm x 57 mm, derecha	2 pza.	M01.ZB05.02
Tope giratorio estrecho para piezas ranuradas, derecha	1 pza.	MZS.2000
Tope giratorio estrecho para piezas ranuradas, izquierda	1 pza.	MZS.2000
Kit de transformación para cabezal portabrocas - MINIPRESS M / P hasta Bj. 2010	1 pza.	M30.1313.UM

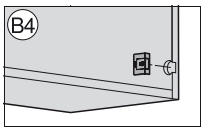

Interruptor de SERVO-DRIVE AVENTOS HS, HL, HK	Cantidad requerida	Ref.
Broca tala. herrajes, 35 mm x 57 mm, derecha	1 pza.	M01.ZB35.02
Taladradora para herrajes sin punta, 35 mm x 57 mm, derecha	1 pza.	M01.ZB35.OS
Tope giratorio estrecho para piezas ranuradas, derecha	1 pza.	MZS.2000
Tope giratorio estrecho para piezas ranuradas, izquierda	1 pza.	MZS.2000

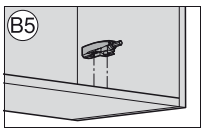

TIP-ON – placa soporte en cruz AVENTOS HK	Cantidad requerida	Ref.
Broca p. tetones, 5 mm x 57 mm, derecha	1 pza.	M01.ZB05.02
Broca p. tetones, 5 mm x 57 mm, izquierda	1 pza.	M01.ZB05.03
Taladradora para clavijas en forma de remate, 2,5 mm x 57 mm, derecha	1 pza.	M01.ZB02.D2
Taladradora para clavijas en forma de remate, 2,5 mm x 57 mm, izquierda	1 pza.	M01.ZB02.D3
Tope giratorio estrecho para piezas ranuradas, derecha	1 pza.	MZS.2000
Tope giratorio estrecho para piezas ranuradas, izquierda	1 pza.	MZS.2000

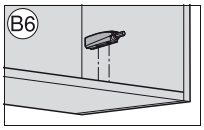

TIP-ON – placa soporte recta AVENTOS HK	Cantidad requerida	Ref.
Taladradora para clavijas en forma de remate, 2,5 mm x 57 mm, derecha	1 pza.	M01.ZB02.D2
Taladradora para clavijas en forma de remate, 2,5 mm x 57 mm, izquierda	1 pza.	M01.ZB02.D3
Tope giratorio estrecho para piezas ranuradas, derecha	1 pza.	MZS.2000
Tope giratorio estrecho para piezas ranuradas, izquierda	1 pza.	MZS.2000

Montaje de los sistemas de bisagras

Frente

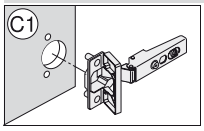

Bisagra	Cantidad requerida	Ref.
Broca tala. herrajes, 35 mm x 57 mm, derecha	1 pza.	M01.ZB35.02
Broca p. tetones, 8 mm x 57 mm, izquierda	2 pza.	M01.ZB08.03
Taladradora para clavijas en forma de remate, 2,5 mm x 57 mm, izquierda	2 pza.	M01.ZB02.D3
Broca tala. herrajes, 26 mm x 57 mm, derecha	1 pza.	M01.ZB26.02
Tope giratorio estrecho para piezas ranuradas, derecha	4 pza.	MZS.2000
Tope giratorio estrecho para piezas ranuradas, izquierda	4 pza.	MZS.2000
Matriz de encaje a presión, bandas para muebles, todos los ángulos de apertura, salvo MINI	1 pza.	MZM.0040

Cuerpo

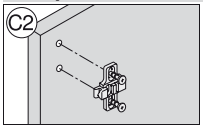

Base en cruz	Cantidad requerida	Ref.
Broca p. tetones, 5 mm x 57 mm, derecha	1 pza.	M01.ZB05.02
Broca p. tetones, 5 mm x 57 mm, izquierda	1 pza.	M01.ZB05.03
Taladradora para clavijas en forma de remate, 2,5 mm x 57 mm, derecha	1 pza.	M01.ZB02.D2
Taladradora para clavijas en forma de remate, 2,5 mm x 57 mm, izquierda	1 pza.	M01.ZB02.D3
Broca p. tetones, 10 mm x 57 mm, derecha	1 pza.	M01.ZB10.02
Broca p. tetones, 10 mm x 57 mm, izquierda	1 pza.	M01.ZB10.03
Tope giratorio estrecho para piezas ranuradas, derecha	4 pza.	MZS.2000
Tope giratorio estrecho para piezas ranuradas, izquierda	4 pza.	MZS.2000
Matriz para encajar a presión, bases con tetones 174H71xx	1 pza.	MZM.0061.01

MINIPRESS P

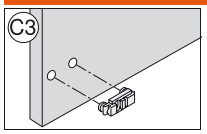

Base recta	Cantidad requerida	Ref.
Broca p. tetones, 10 mm x 57 mm, derecha	1 pza.	M01.ZB10.02
Broca p. tetones, 10 mm x 57 mm, izquierda	1 pza.	M01.ZB10.03
Broca p. tetones, 5 mm x 57 mm, derecha	1 pza.	M01.ZB05.02
Broca p. tetones, 5 mm x 57 mm, izquierda	1 pza.	M01.ZB05.03
Taladradora para clavijas en forma de remate, 2,5 mm x 57 mm, derecha	1 pza.	M01.ZB02.D2
Taladradora para clavijas en forma de remate, 2,5 mm x 57 mm, izquierda	1 pza.	M01.ZB02.D3
Tope giratorio estrecho para piezas ranuradas, derecha	4 pza.	MZS.2000
Tope giratorio estrecho para piezas ranuradas, izquierda	4 pza.	MZS.2000
Matriz para encajar a presión, bases con tetones	1 pza.	MZM.0050

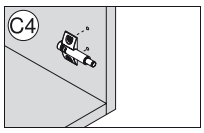

BLUMOTION/TIP-ON Placa soporte en cruz	Cantidad requerida	Ref.
Broca p. tetones, 5 mm x 57 mm, derecha	1 pza.	M01.ZB05.02
Broca p. tetones, 5 mm x 57 mm, izquierda	1 pza.	M01.ZB05.03
Taladradora para clavijas en forma de remate, 2,5 mm x 57 mm, derecha	1 pza.	M01.ZB02.D2
Taladradora para clavijas en forma de remate, 2,5 mm x 57 mm, izquierda	1 pza.	M01.ZB02.D3
Tope giratorio estrecho para piezas ranuradas, derecha	1 pza.	MZS.2000
Tope giratorio estrecho para piezas ranuradas, izquierda	1 pza.	MZS.2000

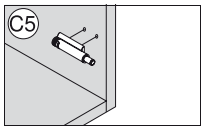

BLUMOTION/TIP-ON Placa soporte recta	Cantidad requerida	Ref.
Taladradora para clavijas en forma de remate, 2,5 mm x 57 mm, derecha	1 pza.	M01.ZB02.D2
Taladradora para clavijas en forma de remate, 2,5 mm x 57 mm, izquierda	1 pza.	M01.ZB02.D3
Tope giratorio estrecho para piezas ranuradas, derecha	1 pza.	MZS.2000
Tope giratorio estrecho para piezas ranuradas, izquierda	1 pza.	MZS.2000

Montaje de sistemas de extensión

Frente

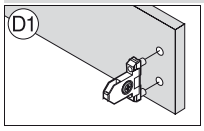

TANDEMBOX-fijación frontal	Cantidad requerida	Ref.
Broca p. tetones, 10 mm x 57 mm, derecha	1 pza.	M01.ZB10.02
Broca p. tetones, 10 mm x 57 mm, izquierda	1 pza.	M01.ZB10.03
Taladradora para clavijas en forma de remate, 2,5 mm x 57 mm, derecha	1 pza.	M01.ZB02.D2
Taladradora para clavijas en forma de remate, 2,5 mm x 57 mm, izquierda	1 pza.	M01.ZB02.D3
Tope giratorio estrecho para piezas ranuradas, derecha	1 pza.	MZS.2000
Tope giratorio estrecho para piezas ranuradas, izquierda	1 pza.	MZS.2000

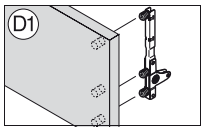

TANDEMBOX intivo-fijación frontal Cabezal portabrocas de 8 husillos	Cantidad requerida	Ref.
Cabezal portabrocas, Número de husillos 8, taladrar	1 pza.	MZK.8800
Broca p. tetones, 10 mm x 57 mm, derecha	1 pza.	M01.ZB10.02
Broca p. tetones, 10 mm x 57 mm, izquierda	2 pza.	M01.ZB10.03
Taladradora para clavijas en forma de remate, 2,5 mm x 57 mm, derecha	1 pza.	M01.ZB02.D2
Taladradora para clavijas en forma de remate, 2,5 mm x 57 mm, izquierda	2 pza.	M01.ZB02.D3
Tope giratorio estrecho para piezas ranuradas, derecha	1 pza.	MZS.2000
Tope giratorio estrecho para piezas ranuradas, izquierda	1 pza.	MZS.2000
Kit de transformación para cabezal portabrocas - MINIPRESS M / P hasta Bj. 2010	1 pza.	M30.1313.UM

MINIPRESS P

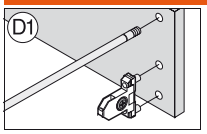

TANDEMBOX plus-fijación frontal con guardacuerpo Cabezal portabrocas de 8 husillos	Cantidad requerida	Ref.
Cabezal portabrocas, Número de husillos 8, taladrar	1 pza.	☎ MZK.8800
Broca p. tetones, 10 mm x 57 mm, derecha	1 pza.	M01.ZB10.02
Broca p. tetones, 10 mm x 57 mm, izquierda	3 pza.	M01.ZB10.03
Taladradora para clavijas en forma de remate, 2,5 mm x 57 mm, derecha	1 pza.	M01.ZB02.D2
Taladradora para clavijas en forma de remate, 2,5 mm x 57 mm, izquierda	1 pza.	M01.ZB02.D3
Tope giratorio estrecho para piezas ranuradas, derecha	1 pza.	MZS.2000
Tope giratorio estrecho para piezas ranuradas, izquierda	1 pza.	MZS.2000
Kit de transformación para cabezal portabrocas - MINIPRESS M / P hasta Bj. 2010	1 pza.	M30.1313.UM

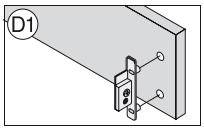

METABOX-fijación frontal	Cantidad requerida	Ref.
Broca p. tetones, 10 mm x 57 mm, derecha	1 pza.	M01.ZB10.02
Broca p. tetones, 10 mm x 57 mm, izquierda	2 pza.	M01.ZB10.03
Taladradora para clavijas en forma de remate, 2,5 mm x 57 mm, derecha	1 pza.	M01.ZB02.D2
Taladradora para clavijas en forma de remate, 2,5 mm x 57 mm, izquierda	2 pza.	M01.ZB02.D3
Tope giratorio estrecho para piezas ranuradas, derecha	1 pza.	MZS.2000
Tope giratorio estrecho para piezas ranuradas, izquierda	1 pza.	MZS.2000
Matriz para encajar a presión, fijación frontal ZSF.1300/1800	1 pza.	MZM.0092.01
Matriz para encajar a presión, fijación frontal ZSF.1610	1 pza.	MZM.0093.02

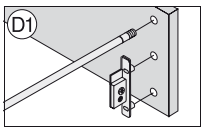

METABOX-fijación frontal con guardacuerpo Cabezal portabrocas de 8 husillos	Cantidad requerida	Ref.
Cabezal portabrocas, Número de husillos 8, taladrar	1 pza.	☎ MZK.8800
Broca p. tetones, 10 mm x 57 mm, derecha	4 pza.	M01.ZB10.02
Broca p. tetones, 10 mm x 57 mm, izquierda	1 pza.	M01.ZB10.03
Taladradora para clavijas en forma de remate, 2,5 mm x 57 mm, derecha	2 pza.	M01.ZB02.D2
Taladradora para clavijas en forma de remate, 2,5 mm x 57 mm, izquierda	1 pza.	M01.ZB02.D3
Tope giratorio estrecho para piezas ranuradas, derecha	1 pza.	MZS.2000
Tope giratorio estrecho para piezas ranuradas, izquierda	1 pza.	MZS.2000
Kit de transformación para cabezal portabrocas - MINIPRESS M / P hasta Bj. 2010	1 pza.	M30.1313.UM

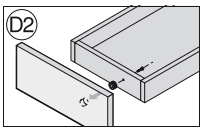

TANDEM-herraje de ajuste del frente 295.1000	Cantidad requerida	Ref.
Broca tala. herrajes, 20 mm x 57 mm, derecha	1 pza.	M01.ZB20.02
Tope giratorio estrecho para piezas ranuradas, derecha	1 pza.	MZS.2000
Tope giratorio estrecho para piezas ranuradas, izquierda	1 pza.	MZS.2000
Matriz para encajar a presión, herraje de ajuste de frente 295.1000	1 pza.	MZM.0095

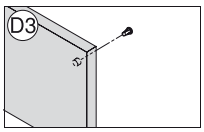

Distanciador de amortiguación de Blum	Cantidad requerida	Ref.
Broca p. tetones, 8 mm x 57 mm, derecha	1 pza.	M01.ZB08.02
Broca p. tetones, 5 mm x 57 mm, derecha	1 pza.	M01.ZB05.02
Tope giratorio estrecho para piezas ranuradas, derecha	1 pza.	MZS.2000
Tope giratorio estrecho para piezas ranuradas, izquierda	1 pza.	MZS.2000

Cajón

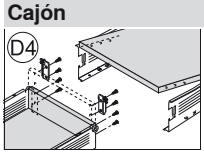

Fondo/trasera	Cantidad requerida	Ref.
Broca p. tetones, 5 mm x 57 mm, derecha	1 pza.	M01.ZB05.02
Broca p. tetones, 5 mm x 57 mm, izquierda	2 pza.	M01.ZB05.03
Taladradora para clavijas en forma de remate, 2,5 mm x 57 mm, derecha	1 pza.	M01.ZB02.D2
Taladradora para clavijas en forma de remate, 2,5 mm x 57 mm, izquierda	2 pza.	M01.ZB02.D3
Tope giratorio estrecho para piezas ranuradas, derecha	2 pza.	MZS.2000
Tope giratorio estrecho para piezas ranuradas, izquierda	2 pza.	MZS.2000

MINIPRESS P

Cuerpo

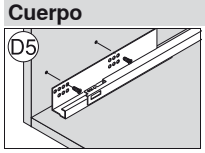

Guías de cuerpo de mueble Cabezal portabrocas de 8 husillos	Cantidad requerida	Ref.
Cabezal portabrocas, Número de husillos 8, taladrar	1 pza.	MZK.8800
Broca p. tetones, 5 mm x 57 mm, derecha	2 pza.	M01.ZB05.02
Broca p. tetones, 5 mm x 57 mm, izquierda	2 pza.	M01.ZB05.03
Taladradora para clavijas en forma de remate, 2,5 mm x 57 mm, derecha	2 pza.	M01.ZB02.D2
Taladradora para clavijas en forma de remate, 2,5 mm x 57 mm, izquierda	2 pza.	M01.ZB02.D3
Tope giratorio estrecho para piezas ranuradas, derecha	5 pza.	MZS.2000
Tope giratorio estrecho para piezas ranuradas, izquierda	5 pza.	MZS.2000
Kit de transformación para cabezal portabrocas - MINIPRESS M / P hasta Bj. 2010	1 pza.	M30.1313.UM

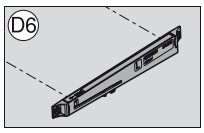

BLUMOTION para METABOX	Cantidad requerida	Ref.
Cabezal portabrocas, Número de husillos 8, taladrar	1 pza.	MZK.8800
Broca p. tetones, 5 mm x 57 mm, derecha	1 pza.	M01.ZB05.02
Broca p. tetones, 5 mm x 57 mm, izquierda	2 pza.	M01.ZB05.03
Taladradora para clavijas en forma de remate, 2,5 mm x 57 mm, derecha	1 pza.	M01.ZB02.D2
Taladradora para clavijas en forma de remate, 2,5 mm x 57 mm, izquierda	2 pza.	M01.ZB02.D3
Tope giratorio estrecho para piezas ranuradas, derecha	1 pza.	MZS.2000
Tope giratorio estrecho para piezas ranuradas, izquierda	1 pza.	MZS.2000
Kit de transformación para cabezal portabrocas - MINIPRESS M / P hasta Bj. 2010	1 pza.	M30.1313.UM

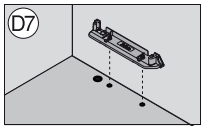

Alojamiento del perfil de soporte SERVO-DRIVE	Cantidad requerida	Ref.
Cabezal portabrocas, Número de husillos 9, taladrar	1 pza.	MZK.1900
Broca p. tetones, 10 mm x 57 mm, derecha	1 pza.	M01.ZB10.02
Broca p. tetones, 10 mm x 57 mm, izquierda	1 pza.	M01.ZB10.03
Broca tala. herrajes, 25 mm x 57 mm, derecha	1 pza.	M01.ZB25.02
Tope giratorio estrecho para piezas ranuradas, derecha	1 pza.	MZS.2000
Tope giratorio estrecho para piezas ranuradas, izquierda	1 pza.	MZS.2000
Kit de transformación para cabezal portabrocas - MINIPRESS M / P hasta Bj. 2010	1 pza.	M30.1313.UM

Montaje de otros productos

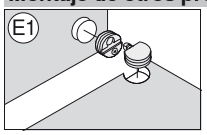

Conectores verticales para cuerpos de mueble 40.0500N, 40.0600N, 40.0200, 42.0700	Cantidad requerida	Ref.
Broca tala. herrajes, 28 mm x 57 mm, derecha	pza.	M01.ZB28.02
Broca tala. herrajes, 25 mm x 57 mm, derecha	pza.	M01.ZB25.02
Broca p. tetones, 10 mm x 57 mm, izquierda	pza.	M01.ZB10.03
Broca p. tetones, 5 mm x 57 mm, derecha	pza.	M01.ZB05.02
Tope giratorio estrecho para piezas ranuradas, derecha	pza.	MZS.2000
Tope giratorio estrecho para piezas ranuradas, izquierda	pza.	MZS.2000
Matriz para encajar a presión, envoltura de conectores 40.0200 + 40.0500, 40.0600, 40.0700	pza.	MZM.0070
Matriz para encajar a presión, conector 40.0500/40.0600	pza.	MZM.0071
Matriz para encajar a presión, conector 42.07	pza.	MZM.0077

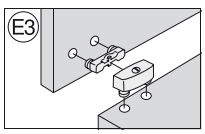

Conectores verticales para cuerpos de mueble 40.2100.02	Cantidad requerida	Ref.
Broca p. tetones, 10 mm x 57 mm, derecha	1 pza.	M01.ZB10.02
Broca p. tetones, 10 mm x 57 mm, izquierda	1 pza.	M01.ZB10.03
Tope giratorio estrecho para piezas ranuradas, derecha	2 pza.	MZS.2000
Tope giratorio estrecho para piezas ranuradas, izquierda	2 pza.	MZS.2000
Matriz para encajar a presión, envoltura 40.21	1 pza.	MZM.0072
Matriz para encajar a presión, envoltura 40.212	1 pza.	MZM.0073

MINIPRESS P

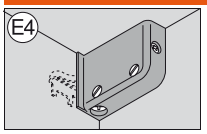

Herrajes de suspensión 48N0610.02/03	Cantidad requerida	Ref.
Broca p. tetones, 10 mm x 57 mm, derecha	1 pza.	M01.ZB10.02
Broca p. tetones, 10 mm x 57 mm, izquierda	1 pza.	M01.ZB10.03
Tope giratorio estrecho para piezas ranuradas, derecha	1 pza.	MZS.2000
Tope giratorio estrecho para piezas ranuradas, izquierda	1 pza.	MZS.2000
Matriz para encajar a presión, herraje de suspensión 48N0610	1 pza.	MZM.0078

Montaje del cuerpo del mueble

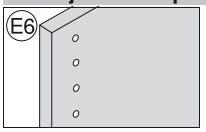

Taladrado en línea Cabezal portabrocas de 9 husillos	Cantidad requerida	Ref.
Cabezal portabrocas, Número de husillos 9, taladrar	1 pza.	MZK.1900
Broca p. tetones, 5 mm x 57 mm, derecha	4 pza.	M01.ZB05.02
Broca p. tetones, 5 mm x 57 mm, izquierda	5 pza.	M01.ZB05.03
Broca p. tetones, 3 mm x 57 mm, derecha	4 pza.	M01.ZB03.02
Broca p. tetones, 3 mm x 57 mm, izquierda	5 pza.	M01.ZB03.03
Tope giratorio estrecho para piezas ranuradas, derecha	11 pza.	MZS.2000
Tope giratorio estrecho para piezas ranuradas, izquierda	11 pza.	MZS.2000
Kit de transformación para cabezal portabrocas - MINIPRESS M / P hasta Bj. 2010	1 pza.	M30.1313.UM

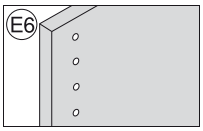

Taladrado en línea Cabezal portabrocas de 3 husillos	Cantidad requerida	Ref.
Broca p. tetones, 5 mm x 57 mm, derecha	1 pza.	M01.ZB05.02
Broca p. tetones, 5 mm x 57 mm, izquierda	2 pza.	M01.ZB05.03
Broca p. tetones, 3 mm x 57 mm, derecha	1 pza.	M01.ZB03.02
Broca p. tetones, 3 mm x 57 mm, izquierda	2 pza.	M01.ZB03.03
Tope giratorio estrecho para piezas ranuradas, derecha	10 pza.	MZS.2000
Tope giratorio estrecho para piezas ranuradas, izquierda	10 pza.	MZS.2000

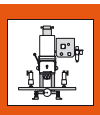

MINIPRESS M


Foto simbólica

MINIPRESS M: la móvil

Blum ha convertido MINIPRESS M en un ayudante compacto, aumentando su flexibilidad de uso tanto en la obra como en el taller. MINIPRESS M no requiere el uso aire comprimido ni corriente para fuerza motriz, sino que funciona con corriente eléctrica.

- Taladrado vertical y encaje a presión de herrajes
- Avance manual para el taladrado y el encaje a presión

Ejemplos de aplicación



Taladrado de diferentes esquemas
Con el cabezal giratorio portabrocas múltiple podrá efectuar diferentes esquemas de taladrado



Encaje a presión de herrajes Blum
MINIPRESS M permite la colocación racional y fácil de herrajes Blum



Taladrado y encaje a presión
Para realizar un taladrado o encaje a presión hay que mover la palanca manualmente hacia abajo



Mandril de sujeción rápida
Para cambiar las brocas de forma rápida y cómoda. Recambio individual de cada mandril



Cabezal portabrocas de 9 husillos
Para el taladrado racional en línea de distancia 32 mm

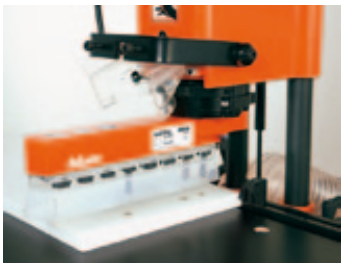

Cabezal portabrocas de 8 husillos
Para el montaje de fijaciones frontales BOX y guías de cuerpo de mueble

MINIPRESS M



Foto simbólica

MINIPRESS M
Para taladrado vertical y colocación manual de herrajes
- Con cabezal giratorio portabrocas múltiples
- Con sistema de topes y herramientas
- Otros voltajes de conexión sobre demanda

Información de pedido

MINIPRESS M	Ref.
1x230V, 50Hz	M52.1050
1x230V, 50Hz * ☎	M52.1050

* Incluye accesorios

Indicaciones para los laterales

Visión general – posibilidades de montaje 752
Posibilidades de montaje 795

a Accesorios

■ Incluído en el aparato principal
○ Opcional

		M52.1050	M52.1050 *	Ref.
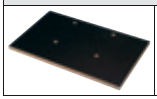	Mesa de apoyo para MINIPRESS M	○	■	MZA.5200

a Accesorios – general

		Ref.
	Regla de alargo, 1250 mm (1 pieza, escala de 300 - 1550 mm)	MZL.1250
	Regla de alargo, 1250 mm (1 pieza, escala de 1550 - 2800 mm)	MZL.2500
	Soporte para regla prolongadora	MZV.2100
	Tope	MZS.1020
	Tope giratorio	MZS.1000
	Tope giratorio estrecho para piezas ranuradas, derecha	MZS.2000
	Tope giratorio estrecho para piezas ranuradas, izquierda	MZS.2000
	Tope central	MZR.1000
	Tope de tres marcas	MZR.2000
	MINISTICK	MZS.0040
	Taladradora para herrajes sin punta, 35 mm x 57 mm, derecha	M01.ZB35.OS

MINIPRESS M

a Accesorios – general

		Ref.
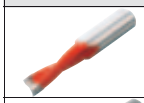	Taladradora para clavijas sin punta, 8 mm x 57 mm, izquierda	M01.ZB08.OS
	Taladradora para clavijas en forma de remate, 5 mm x 57 mm, derecha	M01.ZB05.D2
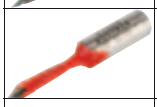	Taladradora para clavijas en forma de remate, 5 mm x 57 mm, izquierda	M01.ZB05.D3
	J. de mand. de sujeción ráp.(5 pzs,mandril,portabr. y cap.), dra+izq	MZF.1000.01
	Mandril de sujeción rápida, derecha	MZF.1020
	Mandril de sujeción rápida, izquierda	MZF.1010
	Portabrocas para mandril de sujeción rápida	MZF.1030
	Caperuza para mandril de sujeción rápida	MZF.1050
	Acoplamiento para MZK.1000/8000	MZK.1120
	Acoplamiento para mandril de sujeción rápida MZK.1000/8000	MZK.1130
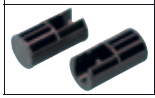	Tope de profundidad de taladrado para MINIPRESS M / P 2010	M30.1304.02

MINIPRESS M

Posibilidades de montaje

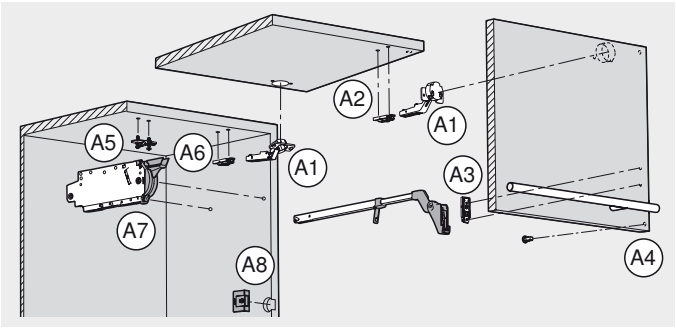

Montaje de compases abatibles (AVENTOS HF)

Frente

A1	Bisagra	■
A2	Base recta	■
A3	Base recta palanca telescópica	■
A4	Distanciador de amortiguación de Blum	■

Cuerpo

A5	Base en cruz	■
A6	Base recta	■
A7	Mecanismo de elevación	○
A8	Interruptor de SERVO-DRIVE	■

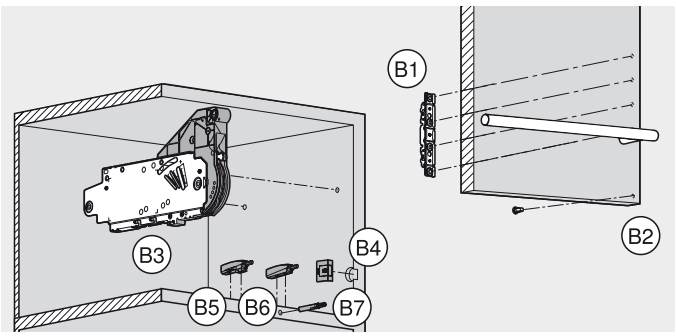

Montaje de compases abatibles (AVENTOS HS, HL, HK, HK-S)

Frente

B1	Fijación frontal	○
B2	Distanciador de amortiguación de Blum	■

Cuerpo

B3	Mecanismo de elevación	○
B4	Interruptor de SERVO-DRIVE	■
B5	TIP-ON – placa soporte en cruz	■
B6	TIP-ON – placa soporte recta	■
B7	TIP-ON – para taladrar	–

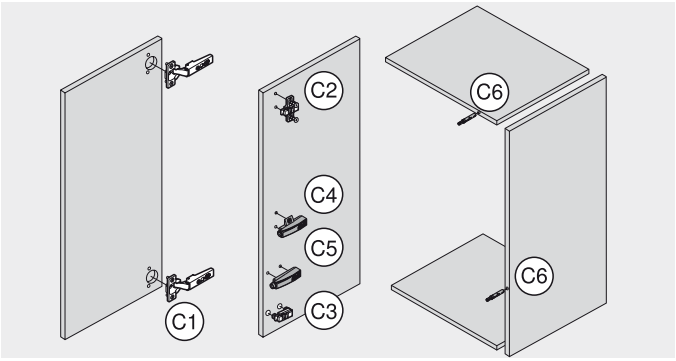

Montaje de los sistemas de bisagras

Frente

C1	Bisagra	■

Cuerpo

C2	Base en cruz	■
C3	Base recta	■
C4	BLUMOTION/TIP-ON – base en cruz	■
C5	BLUMOTION/TIP-ON – placa soporte recta	■
C6	BLUMOTION/TIP-ON – para taladrar	–

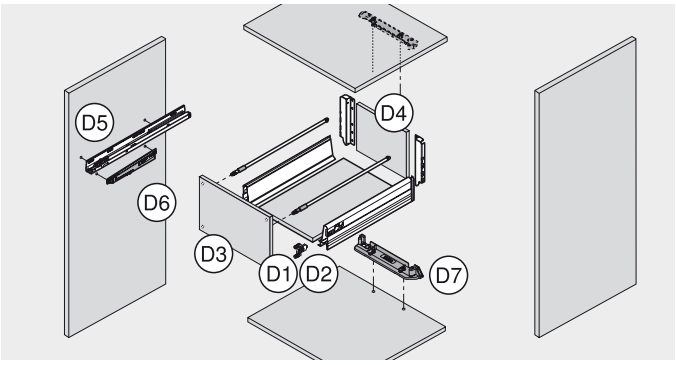

Montaje de sistemas de extensión

Frente

D1	TANDEMBOX/METABOX-fijación frontal	○
D2	TANDEM-herraje de ajuste del frente	■
D3	Distanciador de amortiguación de Blum	○

Cajón

D4	Fondo/trasera	○

Cuerpo

D5	Guías de cuerpo de mueble	○
D6	BLUMOTION para METABOX	■
D7	Alojamiento del perfil de soporte SERVO-DRIVE	○

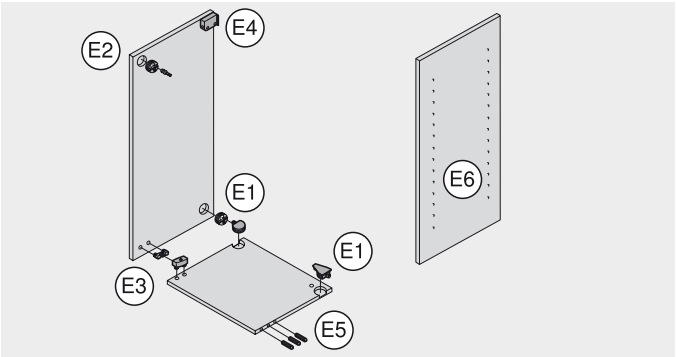

Montaje de otros productos

E1	Conectores verticales para cuerpos de mueble	■
E2	Conectores horizontales para cuerpos de mueble	–
E3	Conectores verticales para cuerpos de mueble	■
E4	Herrajes de suspensión	■

Montaje del cuerpo del mueble

E5	Taladrado de tarugos de madera en el lado del frente	–
E6	Taladrado en línea	○

■ Recomendado
○ Posible
– Imposible

MINIPRESS M

Montaje de compases abatibles (AVENTOS HF)

Frente

A1

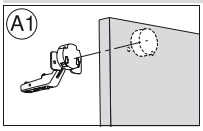

Bisagra	Cantidad requerida	Ref.
Broca tala. herrajes, 35 mm x 57 mm, derecha	1 pza.	M01.ZB35.02
Broca p. tetones, 8 mm x 57 mm, izquierda	2 pza.	M01.ZB08.03
Taladradora para clavijas en forma de remate, 2,5 mm x 57 mm, izquierda	2 pza.	M01.ZB02.D3
Regla de alargo, 1250 mm (1 pieza, escala de 300 - 1550 mm)	2 pza.	MZL.1250
Tope giratorio estrecho para piezas ranuradas, derecha	2 pza.	MZS.2000
Tope giratorio estrecho para piezas ranuradas, izquierda	2 pza.	MZS.2000

A2

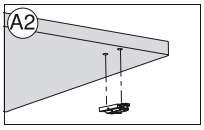

Base recta	Cantidad requerida	Ref.
Broca p. tetones, 10 mm x 57 mm, derecha	1 pza.	M01.ZB10.02
Broca p. tetones, 10 mm x 57 mm, izquierda	1 pza.	M01.ZB10.03
Broca p. tetones, 5 mm x 57 mm, derecha	1 pza.	M01.ZB05.02
Broca p. tetones, 5 mm x 57 mm, izquierda	1 pza.	M01.ZB05.03
Taladradora para clavijas en forma de remate, 2,5 mm x 57 mm, derecha	1 pza.	M01.ZB02.D2
Taladradora para clavijas en forma de remate, 2,5 mm x 57 mm, izquierda	1 pza.	M01.ZB02.D3
Regla de alargo, 1250 mm (1 pieza, escala de 300 - 1550 mm)	2 pza.	MZL.1250
Tope giratorio estrecho para piezas ranuradas, derecha	2 pza.	MZS.2000
Tope giratorio estrecho para piezas ranuradas, izquierda	2 pza.	MZS.2000
Matriz para encajar a presión, bases con tetones	1 pza.	MZM.0050

A3

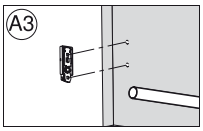

Base recta palanca telescópica	Cantidad requerida	Ref.
Broca p. tetones, 5 mm x 57 mm, derecha	1 pza.	M01.ZB05.02
Broca p. tetones, 5 mm x 57 mm, izquierda	1 pza.	M01.ZB05.03
Taladradora para clavijas en forma de remate, 2,5 mm x 57 mm, derecha	1 pza.	M01.ZB02.D2
Taladradora para clavijas en forma de remate, 2,5 mm x 57 mm, izquierda	1 pza.	M01.ZB02.D3
Tope giratorio estrecho para piezas ranuradas, derecha	1 pza.	MZS.2000
Tope giratorio estrecho para piezas ranuradas, izquierda	1 pza.	MZS.2000

A4

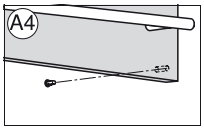

Distanciador de amortiguación de Blum	Cantidad requerida	Ref.
Broca p. tetones, 8 mm x 57 mm, derecha	1 pza.	M01.ZB08.02
Broca p. tetones, 5 mm x 57 mm, derecha	1 pza.	M01.ZB05.02
Tope giratorio estrecho para piezas ranuradas, derecha	1 pza.	MZS.2000
Tope giratorio estrecho para piezas ranuradas, izquierda	1 pza.	MZS.2000

Cuerpo

A5

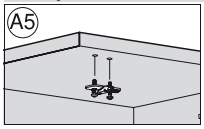

Base en cruz	Cantidad requerida	Ref.
Broca p. tetones, 5 mm x 57 mm, derecha	1 pza.	M01.ZB05.02
Broca p. tetones, 5 mm x 57 mm, izquierda	1 pza.	M01.ZB05.03
Taladradora para clavijas en forma de remate, 2,5 mm x 57 mm, derecha	1 pza.	M01.ZB02.D2
Taladradora para clavijas en forma de remate, 2,5 mm x 57 mm, izquierda	1 pza.	M01.ZB02.D3
Broca p. tetones, 10 mm x 57 mm, derecha	1 pza.	M01.ZB10.02
Broca p. tetones, 10 mm x 57 mm, izquierda	1 pza.	M01.ZB10.03
Regla de alargo, 1250 mm (1 pieza, escala de 300 - 1550 mm)	2 pza.	MZL.1250
Tope giratorio estrecho para piezas ranuradas, derecha	2 pza.	MZS.2000
Tope giratorio estrecho para piezas ranuradas, izquierda	2 pza.	MZS.2000
Matriz para encajar a presión, bases con tetones 174H71xx	1 pza.	MZM.0061.01

MINIPRESS M

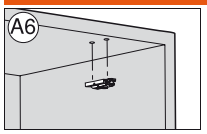

Base recta	Cantidad requerida	Ref.
Broca p. tetones, 10 mm x 57 mm, derecha	1 pza.	M01.ZB10.02
Broca p. tetones, 10 mm x 57 mm, izquierda	1 pza.	M01.ZB10.03
Broca p. tetones, 5 mm x 57 mm, derecha	1 pza.	M01.ZB05.02
Broca p. tetones, 5 mm x 57 mm, izquierda	1 pza.	M01.ZB05.03
Taladradora para clavijas en forma de remate, 2,5 mm x 57 mm, derecha	1 pza.	M01.ZB02.D2
Taladradora para clavijas en forma de remate, 2,5 mm x 57 mm, izquierda	1 pza.	M01.ZB02.D3
Regla de alargo, 1250 mm (1 pieza, escala de 300 - 1550 mm)	2 pza.	MZL.1250
Tope giratorio estrecho para piezas ranuradas, derecha	2 pza.	MZS.2000
Tope giratorio estrecho para piezas ranuradas, izquierda	2 pza.	MZS.2000
Matriz para encajar a presión, bases con tetones	1 pza.	MZM.0050

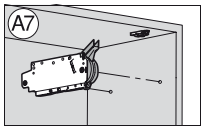

Mecanismo de elevación	Cantidad requerida	Ref.
Cabezal portabrocas, Número de husillos 8, taladrar	1 pza.	MZK.8800
Broca p. tetones, 5 mm x 57 mm, derecha	2 pza.	M01.ZB05.02
Tope giratorio estrecho para piezas ranuradas, derecha	1 pza.	MZS.2000
Tope giratorio estrecho para piezas ranuradas, izquierda	1 pza.	MZS.2000
Kit de transformación para cabezal portabrocas - MINIPRESS M / P hasta Bj. 2010	1 pza.	M30.1313.UM

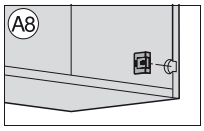

Interruptor de SERVO-DRIVE	Cantidad requerida	Ref.
Broca tala. herrajes, 35 mm x 57 mm, derecha	1 pza.	M01.ZB35.02
Taladradora para herrajes sin punta, 35 mm x 57 mm, derecha	1 pza.	M01.ZB35.OS
Tope giratorio estrecho para piezas ranuradas, derecha	1 pza.	MZS.2000
Tope giratorio estrecho para piezas ranuradas, izquierda	1 pza.	MZS.2000

Montaje de compases abatibles (AVENTOS HS, HL, HK, HK-S)

Frente

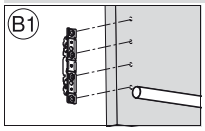

Fijación frontal AVENTOS HS, HL, HK	Cantidad requerida	Ref.
Cabezal portabrocas, Número de husillos 9, taladrar	1 pza.	MZK.1900
Taladradora para clavijas en forma de remate, 2,5 mm x 57 mm, derecha	2 pza.	M01.ZB02.D2
Taladradora para clavijas en forma de remate, 2,5 mm x 57 mm, izquierda	2 pza.	M01.ZB02.D3
Tope giratorio estrecho para piezas ranuradas, derecha	2 pza.	MZS.2000
Tope giratorio estrecho para piezas ranuradas, izquierda	2 pza.	MZS.2000
Kit de transformación para cabezal portabrocas - MINIPRESS M / P hasta Bj. 2010	1 pza.	M30.1313.UM

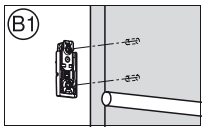

Fijación frontal AVENTOS HK-S	Cantidad requerida	Ref.
Taladradora para clavijas en forma de remate, 2,5 mm x 57 mm, derecha	1 pza.	M01.ZB02.D2
Taladradora para clavijas en forma de remate, 2,5 mm x 57 mm, izquierda	1 pza.	M01.ZB02.D3
Tope giratorio estrecho para piezas ranuradas, derecha	1 pza.	MZS.2000
Tope giratorio estrecho para piezas ranuradas, izquierda	1 pza.	MZS.2000

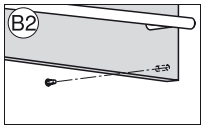

Distanciador de amortiguación de Blum AVENTOS HS, HL, HK	Cantidad requerida	Ref.
Broca p. tetones, 8 mm x 57 mm, derecha	1 pza.	M01.ZB08.02
Broca p. tetones, 5 mm x 57 mm, derecha	1 pza.	M01.ZB05.02
Tope giratorio estrecho para piezas ranuradas, derecha	1 pza.	MZS.2000
Tope giratorio estrecho para piezas ranuradas, izquierda	1 pza.	MZS.2000



MINIPRESS M

Cuerpo

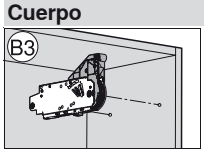

Mecanismo de elevación AVENTOS HS, HL, HK, HK-S	Cantidad requerida	Ref.
Cabezal portabrocas, Número de husillos 8, taladrar	1 pza.	MZK.8800
Broca p. tetones, 5 mm x 57 mm, derecha	2 pza.	M01.ZB05.02
Tope giratorio estrecho para piezas ranuradas, derecha	1 pza.	MZS.2000
Tope giratorio estrecho para piezas ranuradas, izquierda	1 pza.	MZS.2000
Kit de transformación para cabezal portabrocas - MINIPRESS M / P hasta Bj. 2010	1 pza.	M30.1313.UM

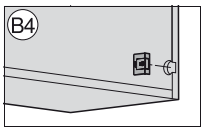

Interruptor de SERVO-DRIVE AVENTOS HS, HL, HK	Cantidad requerida	Ref.
Broca tala. herrajes, 35 mm x 57 mm, derecha	1 pza.	M01.ZB35.02
Taladradora para herrajes sin punta, 35 mm x 57 mm, derecha	1 pza.	M01.ZB35.OS
Tope giratorio estrecho para piezas ranuradas, derecha	1 pza.	MZS.2000
Tope giratorio estrecho para piezas ranuradas, izquierda	1 pza.	MZS.2000

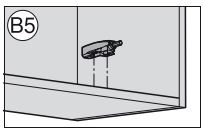

TIP-ON – placa soporte en cruz AVENTOS HK	Cantidad requerida	Ref.
Broca p. tetones, 5 mm x 57 mm, derecha	1 pza.	M01.ZB05.02
Broca p. tetones, 5 mm x 57 mm, izquierda	1 pza.	M01.ZB05.03
Taladradora para clavijas en forma de remate, 2,5 mm x 57 mm, derecha	1 pza.	M01.ZB02.D2
Taladradora para clavijas en forma de remate, 2,5 mm x 57 mm, izquierda	1 pza.	M01.ZB02.D3
Tope giratorio estrecho para piezas ranuradas, derecha	1 pza.	MZS.2000
Tope giratorio estrecho para piezas ranuradas, izquierda	1 pza.	MZS.2000

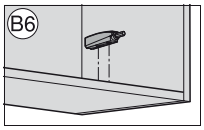

TIP-ON – placa soporte recta AVENTOS HK	Cantidad requerida	Ref.
Taladradora para clavijas en forma de remate, 2,5 mm x 57 mm, derecha	1 pza.	M01.ZB02.D2
Taladradora para clavijas en forma de remate, 2,5 mm x 57 mm, izquierda	1 pza.	M01.ZB02.D3
Tope giratorio estrecho para piezas ranuradas, derecha	1 pza.	MZS.2000
Tope giratorio estrecho para piezas ranuradas, izquierda	1 pza.	MZS.2000

Montaje de los sistemas de bisagras

Frente

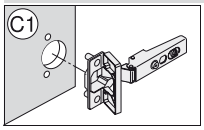

Bisagra	Cantidad requerida	Ref.
Broca tala. herrajes, 35 mm x 57 mm, derecha	1 pza.	M01.ZB35.02
Broca p. tetones, 8 mm x 57 mm, izquierda	2 pza.	M01.ZB08.03
Taladradora para clavijas en forma de remate, 2,5 mm x 57 mm, izquierda	2 pza.	M01.ZB02.D3
Broca tala. herrajes, 26 mm x 57 mm, derecha	1 pza.	M01.ZB26.02
Tope giratorio estrecho para piezas ranuradas, derecha	4 pza.	MZS.2000
Tope giratorio estrecho para piezas ranuradas, izquierda	4 pza.	MZS.2000
Matriz de encaje a presión, bandas para muebles, todos los ángulos de apertura, salvo MINI	1 pza.	MZM.0040

Cuerpo

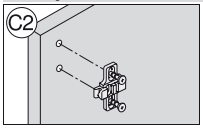

Base en cruz	Cantidad requerida	Ref.
Broca p. tetones, 5 mm x 57 mm, derecha	1 pza.	M01.ZB05.02
Broca p. tetones, 5 mm x 57 mm, izquierda	1 pza.	M01.ZB05.03
Taladradora para clavijas en forma de remate, 2,5 mm x 57 mm, derecha	1 pza.	M01.ZB02.D2
Taladradora para clavijas en forma de remate, 2,5 mm x 57 mm, izquierda	1 pza.	M01.ZB02.D3
Broca p. tetones, 10 mm x 57 mm, derecha	1 pza.	M01.ZB10.02
Broca p. tetones, 10 mm x 57 mm, izquierda	1 pza.	M01.ZB10.03
Tope giratorio estrecho para piezas ranuradas, derecha	4 pza.	MZS.2000
Tope giratorio estrecho para piezas ranuradas, izquierda	4 pza.	MZS.2000
Matriz para encajar a presión, bases con tetones 174H71xx	1 pza.	MZM.0061.01

MINIPRESS M

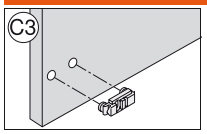

Base recta	Cantidad requerida	Ref.
Broca p. tetones, 10 mm x 57 mm, derecha	1 pza.	M01.ZB10.02
Broca p. tetones, 10 mm x 57 mm, izquierda	1 pza.	M01.ZB10.03
Broca p. tetones, 5 mm x 57 mm, derecha	1 pza.	M01.ZB05.02
Broca p. tetones, 5 mm x 57 mm, izquierda	1 pza.	M01.ZB05.03
Taladradora para clavijas en forma de remate, 2,5 mm x 57 mm, derecha	1 pza.	M01.ZB02.D2
Taladradora para clavijas en forma de remate, 2,5 mm x 57 mm, izquierda	1 pza.	M01.ZB02.D3
Tope giratorio estrecho para piezas ranuradas, derecha	4 pza.	MZS.2000
Tope giratorio estrecho para piezas ranuradas, izquierda	4 pza.	MZS.2000
Matriz para encajar a presión, bases con tetones	1 pza.	MZM.0050

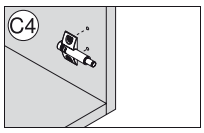

BLUMOTION/TIP-ON Placa soporte en cruz	Cantidad requerida	Ref.
Broca p. tetones, 5 mm x 57 mm, derecha	1 pza.	M01.ZB05.02
Broca p. tetones, 5 mm x 57 mm, izquierda	1 pza.	M01.ZB05.03
Taladradora para clavijas en forma de remate, 2,5 mm x 57 mm, derecha	1 pza.	M01.ZB02.D2
Taladradora para clavijas en forma de remate, 2,5 mm x 57 mm, izquierda	1 pza.	M01.ZB02.D3
Tope giratorio estrecho para piezas ranuradas, derecha	1 pza.	MZS.2000
Tope giratorio estrecho para piezas ranuradas, izquierda	1 pza.	MZS.2000

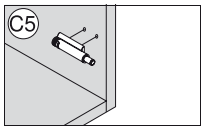

BLUMOTION/TIP-ON Placa soporte recta	Cantidad requerida	Ref.
Taladradora para clavijas en forma de remate, 2,5 mm x 57 mm, derecha	1 pza.	M01.ZB02.D2
Taladradora para clavijas en forma de remate, 2,5 mm x 57 mm, izquierda	1 pza.	M01.ZB02.D3
Tope giratorio estrecho para piezas ranuradas, derecha	1 pza.	MZS.2000
Tope giratorio estrecho para piezas ranuradas, izquierda	1 pza.	MZS.2000

Montaje de sistemas de extensión

Frente

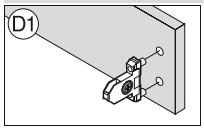

TANDEMBOX-fijación frontal	Cantidad requerida	Ref.
Broca p. tetones, 10 mm x 57 mm, derecha	1 pza.	M01.ZB10.02
Broca p. tetones, 10 mm x 57 mm, izquierda	1 pza.	M01.ZB10.03
Taladradora para clavijas en forma de remate, 2,5 mm x 57 mm, derecha	1 pza.	M01.ZB02.D2
Taladradora para clavijas en forma de remate, 2,5 mm x 57 mm, izquierda	1 pza.	M01.ZB02.D3
Tope giratorio estrecho para piezas ranuradas, derecha	1 pza.	MZS.2000
Tope giratorio estrecho para piezas ranuradas, izquierda	1 pza.	MZS.2000

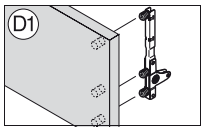

TANDEMBOX intivo-fijación frontal Cabezal portabrocas de 8 husillos	Cantidad requerida	Ref.
Cabezal portabrocas, Número de husillos 8, taladrar	1 pza.	MZK.8800
Broca p. tetones, 10 mm x 57 mm, derecha	1 pza.	M01.ZB10.02
Broca p. tetones, 10 mm x 57 mm, izquierda	2 pza.	M01.ZB10.03
Taladradora para clavijas en forma de remate, 2,5 mm x 57 mm, derecha	1 pza.	M01.ZB02.D2
Taladradora para clavijas en forma de remate, 2,5 mm x 57 mm, izquierda	2 pza.	M01.ZB02.D3
Tope giratorio estrecho para piezas ranuradas, derecha	1 pza.	MZS.2000
Tope giratorio estrecho para piezas ranuradas, izquierda	1 pza.	MZS.2000
Kit de transformación para cabezal portabrocas - MINIPRESS M / P hasta Bj. 2010	1 pza.	M30.1313.UM

MINIPRESS M

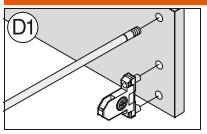

TANDEMBOX plus-fijación frontal con guardacuerpo Cabezal portabrocas de 8 husillos	Cantidad requerida	Ref.
Cabezal portabrocas, Número de husillos 8, taladrar	1 pza.	☎ MZK.8800
Broca p. tetones, 10 mm x 57 mm, derecha	1 pza.	M01.ZB10.02
Broca p. tetones, 10 mm x 57 mm, izquierda	3 pza.	M01.ZB10.03
Taladradora para clavijas en forma de remate, 2,5 mm x 57 mm, derecha	1 pza.	M01.ZB02.D2
Taladradora para clavijas en forma de remate, 2,5 mm x 57 mm, izquierda	1 pza.	M01.ZB02.D3
Tope giratorio estrecho para piezas ranuradas, derecha	1 pza.	MZS.2000
Tope giratorio estrecho para piezas ranuradas, izquierda	1 pza.	MZS.2000
Kit de transformación para cabezal portabrocas - MINIPRESS M / P hasta Bj. 2010	1 pza.	M30.1313.UM

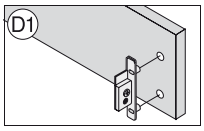

METABOX-fijación frontal	Cantidad requerida	Ref.
Broca p. tetones, 10 mm x 57 mm, derecha	1 pza.	M01.ZB10.02
Broca p. tetones, 10 mm x 57 mm, izquierda	2 pza.	M01.ZB10.03
Taladradora para clavijas en forma de remate, 2,5 mm x 57 mm, derecha	1 pza.	M01.ZB02.D2
Taladradora para clavijas en forma de remate, 2,5 mm x 57 mm, izquierda	2 pza.	M01.ZB02.D3
Tope giratorio estrecho para piezas ranuradas, derecha	1 pza.	MZS.2000
Tope giratorio estrecho para piezas ranuradas, izquierda	1 pza.	MZS.2000
Matriz para encajar a presión, fijación frontal ZSF.1300/1800	1 pza.	MZM.0092.01
Matriz para encajar a presión, fijación frontal ZSF.1610	1 pza.	MZM.0093.02

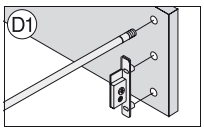

METABOX-fijación frontal con guardacuerpo Cabezal portabrocas de 8 husillos	Cantidad requerida	Ref.
Cabezal portabrocas, Número de husillos 8, taladrar	1 pza.	☎ MZK.8800
Broca p. tetones, 10 mm x 57 mm, derecha	4 pza.	M01.ZB10.02
Broca p. tetones, 10 mm x 57 mm, izquierda	1 pza.	M01.ZB10.03
Taladradora para clavijas en forma de remate, 2,5 mm x 57 mm, derecha	2 pza.	M01.ZB02.D2
Taladradora para clavijas en forma de remate, 2,5 mm x 57 mm, izquierda	1 pza.	M01.ZB02.D3
Tope giratorio estrecho para piezas ranuradas, derecha	1 pza.	MZS.2000
Tope giratorio estrecho para piezas ranuradas, izquierda	1 pza.	MZS.2000
Kit de transformación para cabezal portabrocas - MINIPRESS M / P hasta Bj. 2010	1 pza.	M30.1313.UM

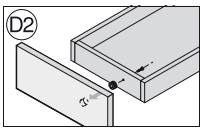

TANDEM-herraje de ajuste del frente 295.1000	Cantidad requerida	Ref.
Broca tala. herrajes, 20 mm x 57 mm, derecha	1 pza.	M01.ZB20.02
Tope giratorio estrecho para piezas ranuradas, derecha	1 pza.	MZS.2000
Tope giratorio estrecho para piezas ranuradas, izquierda	1 pza.	MZS.2000
Matriz para encajar a presión, herraje de ajuste de frente 295.1000	1 pza.	MZM.0095

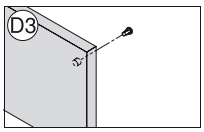

Distanciador de amortiguación de Blum	Cantidad requerida	Ref.
Broca p. tetones, 8 mm x 57 mm, derecha	1 pza.	M01.ZB08.02
Broca p. tetones, 5 mm x 57 mm, derecha	1 pza.	M01.ZB05.02
Tope giratorio estrecho para piezas ranuradas, derecha	1 pza.	MZS.2000
Tope giratorio estrecho para piezas ranuradas, izquierda	1 pza.	MZS.2000

Cajón

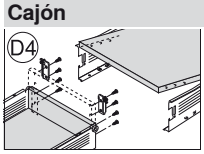

Fondo/trasera	Cantidad requerida	Ref.
Broca p. tetones, 5 mm x 57 mm, derecha	1 pza.	M01.ZB05.02
Broca p. tetones, 5 mm x 57 mm, izquierda	2 pza.	M01.ZB05.03
Taladradora para clavijas en forma de remate, 2,5 mm x 57 mm, derecha	1 pza.	M01.ZB02.D2
Taladradora para clavijas en forma de remate, 2,5 mm x 57 mm, izquierda	2 pza.	M01.ZB02.D3
Tope giratorio estrecho para piezas ranuradas, derecha	2 pza.	MZS.2000
Tope giratorio estrecho para piezas ranuradas, izquierda	2 pza.	MZS.2000

MINIPRESS M

Cuerpo

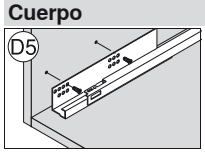

Guías de cuerpo de mueble Cabezal portabrocas de 8 husillos	Cantidad requerida	Ref.
Cabezal portabrocas, Número de husillos 8, taladrar	1 pza.	MZK.8800
Broca p. tetones, 5 mm x 57 mm, derecha	2 pza.	M01.ZB05.02
Broca p. tetones, 5 mm x 57 mm, izquierda	2 pza.	M01.ZB05.03
Taladradora para clavijas en forma de remate, 2,5 mm x 57 mm, derecha	2 pza.	M01.ZB02.D2
Taladradora para clavijas en forma de remate, 2,5 mm x 57 mm, izquierda	2 pza.	M01.ZB02.D3
Tope giratorio estrecho para piezas ranuradas, derecha	5 pza.	MZS.2000
Tope giratorio estrecho para piezas ranuradas, izquierda	5 pza.	MZS.2000
Kit de transformación para cabezal portabrocas - MINIPRESS M / P hasta Bj. 2010	1 pza.	M30.1313.UM

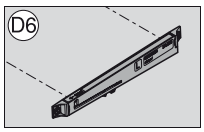

BLUMOTION para METABOX	Cantidad requerida	Ref.
Cabezal portabrocas, Número de husillos 8, taladrar	1 pza.	MZK.8800
Broca p. tetones, 5 mm x 57 mm, derecha	1 pza.	M01.ZB05.02
Broca p. tetones, 5 mm x 57 mm, izquierda	2 pza.	M01.ZB05.03
Taladradora para clavijas en forma de remate, 2,5 mm x 57 mm, derecha	1 pza.	M01.ZB02.D2
Taladradora para clavijas en forma de remate, 2,5 mm x 57 mm, izquierda	2 pza.	M01.ZB02.D3
Tope giratorio estrecho para piezas ranuradas, derecha	1 pza.	MZS.2000
Tope giratorio estrecho para piezas ranuradas, izquierda	1 pza.	MZS.2000
Kit de transformación para cabezal portabrocas - MINIPRESS M / P hasta Bj. 2010	1 pza.	M30.1313.UM

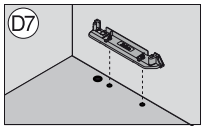

Alojamiento del perfil de soporte SERVO-DRIVE	Cantidad requerida	Ref.
Cabezal portabrocas, Número de husillos 9, taladrar	1 pza.	MZK.1900
Broca p. tetones, 10 mm x 57 mm, derecha	1 pza.	M01.ZB10.02
Broca p. tetones, 10 mm x 57 mm, izquierda	1 pza.	M01.ZB10.03
Broca tala. herrajes, 25 mm x 57 mm, derecha	1 pza.	M01.ZB25.02
Tope giratorio estrecho para piezas ranuradas, derecha	1 pza.	MZS.2000
Tope giratorio estrecho para piezas ranuradas, izquierda	1 pza.	MZS.2000
Kit de transformación para cabezal portabrocas - MINIPRESS M / P hasta Bj. 2010	1 pza.	M30.1313.UM

Montaje de otros productos

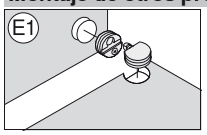

Conectores verticales para cuerpos de mueble 40.0500N, 40.0600N, 40.0200, 42.0700	Cantidad requerida	Ref.
Broca tala. herrajes, 28 mm x 57 mm, derecha	pza.	M01.ZB28.02
Broca tala. herrajes, 25 mm x 57 mm, derecha	pza.	M01.ZB25.02
Broca p. tetones, 10 mm x 57 mm, izquierda	pza.	M01.ZB10.03
Broca p. tetones, 5 mm x 57 mm, derecha	pza.	M01.ZB05.02
Tope giratorio estrecho para piezas ranuradas, derecha	pza.	MZS.2000
Tope giratorio estrecho para piezas ranuradas, izquierda	pza.	MZS.2000
Matriz para encajar a presión, envoltura de conectores 40.0200 + 40.0500, 40.0600, 40.0700	pza.	MZM.0070
Matriz para encajar a presión, conector 40.0500/40.0600	pza.	MZM.0071
Matriz para encajar a presión, conector 42.07	pza.	MZM.0077

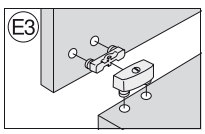

Conectores verticales para cuerpos de mueble 40.2100.02	Cantidad requerida	Ref.
Broca p. tetones, 10 mm x 57 mm, derecha	1 pza.	M01.ZB10.02
Broca p. tetones, 10 mm x 57 mm, izquierda	1 pza.	M01.ZB10.03
Tope giratorio estrecho para piezas ranuradas, derecha	2 pza.	MZS.2000
Tope giratorio estrecho para piezas ranuradas, izquierda	2 pza.	MZS.2000
Matriz para encajar a presión, envoltura 40.21	1 pza.	MZM.0072
Matriz para encajar a presión, envoltura 40.212	1 pza.	MZM.0073

MINIPRESS M

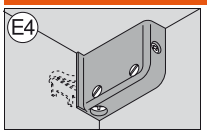

Herrajes de suspensión 48N0610.02/03	Cantidad requerida	Ref.
Broca p. tetones, 10 mm x 57 mm, derecha	1 pza.	M01.ZB10.02
Broca p. tetones, 10 mm x 57 mm, izquierda	1 pza.	M01.ZB10.03
Tope giratorio estrecho para piezas ranuradas, derecha	1 pza.	MZS.2000
Tope giratorio estrecho para piezas ranuradas, izquierda	1 pza.	MZS.2000
Matriz para encajar a presión, herraje de suspensión 48N0610	1 pza.	MZM.0078

Montaje del cuerpo del mueble

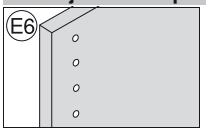

Taladrado en línea Cabezal portabrocas de 9 husillos	Cantidad requerida	Ref.
Cabezal portabrocas, Número de husillos 9, taladrar	1 pza.	MZK.1900
Broca p. tetones, 5 mm x 57 mm, derecha	4 pza.	M01.ZB05.02
Broca p. tetones, 5 mm x 57 mm, izquierda	5 pza.	M01.ZB05.03
Broca p. tetones, 3 mm x 57 mm, derecha	4 pza.	M01.ZB03.02
Broca p. tetones, 3 mm x 57 mm, izquierda	5 pza.	M01.ZB03.03
Tope giratorio estrecho para piezas ranuradas, derecha	11 pza.	MZS.2000
Tope giratorio estrecho para piezas ranuradas, izquierda	11 pza.	MZS.2000
Kit de transformación para cabezal portabrocas - MINIPRESS M / P hasta Bj. 2010	1 pza.	M30.1313.UM

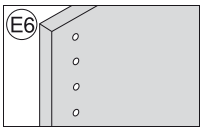

Taladrado en línea Cabezal portabrocas de 3 husillos	Cantidad requerida	Ref.
Broca p. tetones, 5 mm x 57 mm, derecha	1 pza.	M01.ZB05.02
Broca p. tetones, 5 mm x 57 mm, izquierda	2 pza.	M01.ZB05.03
Broca p. tetones, 3 mm x 57 mm, derecha	1 pza.	M01.ZB03.02
Broca p. tetones, 3 mm x 57 mm, izquierda	2 pza.	M01.ZB03.03
Tope giratorio estrecho para piezas ranuradas, derecha	10 pza.	MZS.2000
Tope giratorio estrecho para piezas ranuradas, izquierda	10 pza.	MZS.2000



Información

Calidad durante toda la vida del mueble



El objetivo es desarrollar productos con un funcionamiento impecable garantizado durante toda la vida útil del mueble.

Por eso observamos el funcionamiento de nuestros productos en la práctica y también en laboratorios de ensayo. Los resultados de las pruebas se aplican al desarrollo y la fabricación de los productos.

Así, con el paso del tiempo, hemos podido desarrollar numerosos nuevos productos que satisfacen las necesidades de los usuarios.



Información general



Sistemas de puertas



Sistemas de bisagras



Sistemas de módulos extraíbles y guías

Información general


Foto simbólica

Indicaciones	806
Observación de seguridad	807
Prescripciones relativas a los ensayos con Blum	808
Filiales, representantes y direcciones de contacto de Blum	824
Glosario	830
Índice de las referencias de los artículos	837

Información sobre sistemas de compases abatibles


Foto simbólica

Valores de referencia para los pesos de los frentes	810

Información sobre sistemas de bisagras


Foto simbólica

Cantidad de bisagras	812	Ajuste en fábrica	816
Componentes y técnica	812	Juego mínimo	816
Teor. espacio ocupado por montaje/desmontaje	812	Desarrollos del movimiento	817
Fijación	813		
Bisagras de ángulo	814		
Dimensiones	815		
Modificación del recubrimiento del frente	816		

Información sobre sistemas de extracción y sistemas de guías


Foto simbólica

Visión general	818
Espacio ocupado en el cuerpo	819
Dimensiones	819
Compensación de tolerancias	820
Inmovilizador y entalladuras	821
Efectiva	821
Cota interior para bandejas de cubiertos	822

Pictogramas

	Información general
	Recubrimiento angular
	Tope central
	Montaje interior
	Aplicación de ángulo interior
	Aplicación de ángulo semisolapada
	Aplicación de ángulo solapada
	Aplicación de ángulo solapada máx.
	Aplicación de ángulo en inglete

Instrucciones de empleo

Los productos Blum están sujetos a un seguimiento de la calidad exhaustiva que engloba todas las fases de la producción. Los herrajes Blum se han concebido para muebles y módulos de madera, tableros aglo o tableros MDF. Es indispensable que se observen los datos técnicos, los límites de utilización y las instrucciones de montaje indicados en las informaciones de productos Blum (catálogos, instrucciones de servicio, etc.).

Al seleccionar los tornillos y accesorios de fijación para los herrajes, el operario tiene que asegurarse de que utiliza un material adaptado y dimensionado para garantizar la solidez suficiente según el tipo del material de soporte (madera, tableros aglomerados). Las recomendaciones de fijación hacen referencia al atornillado de las piezas de los herrajes, que se corresponden con las características fijadas por la norma de aglomerado EN 312, los requisitos según la clasificación tipo P2, con una densidad aparente de 650 kg/m³ conforme a EN 323.
Los requerimientos de prueba hacen referencia a las recomendaciones de fijación según la información del catálogo.
En ningún caso se deben exponer los herrajes a corrosivos u otros agentes agresivos. Hay que evitar daños o suciedad para no perjudicar la función de los herrajes.

Para ampliar su información dirigirse a su corresponsal Blum. El propietario de este catálogo se compromete a transmitir estas informaciones a sus clientes.

Condiciones generales de venta

La totalidad de los envíos y prestaciones está sujeta a nuestras condiciones generales de venta.

Salvo error u omisión respecto a los textos e ilustraciones del catálogo y salvo modificaciones de la gama y de la realización de nuestros productos.

Para ampliar su información (p. ej. sobre nuestras condiciones generales de venta), quedamos a su entera disposición.

¡Muy importante!

Bisagras de ángulo abierto – recomendaciones de seguridad
Cuando se usen bisagras de gran ángulo en muebles que sean accesibles a niños pequeños, o cuyas bisagras estén al alcance de los niños (peligro de lesiones), recomendamos el empleo de nuestra bisagra de ángulo abierto de 155º y seguro especial 71T7xx0N.

Realice esta sugerencia a su cliente.

Indicaciones para los laterales
Bisagra CLIP top de 155° 168

Cajones con contenido peligroso
Los sistemas de extensiónes de Blum están diseñados para la aplicación en el campo de las viviendas, instalaciones de tiendas y administraciones. Según la naturaleza del contenido de los cajones o elementos extraíbles, aconsejamos el uso de sistemas con bloqueos o seguros antidesenganche. Es de suma importancia especialmente cuando el contenido presenta un peligro para el usuario (p. ej., electrodomésticos como cortadoras de pan, cuchillos u otros utensilios cortantes o punzantes, etc.).

Para los siguientes productos ofrecemos un sistema de bloqueo o un seguro antidesenganchante	
TANDEMBOX plus BLUMOTION	Seguro antidesenganche integrado
METABOX 320	Bloqueo antidesenganchante opcional, art.nr. 320M0009; además, palanca de bloqueo para bloqueo central
TANDEM 550H/560H/566H	Bloqueo antidesenganche asegurado por el acoplamiento
TANDEM 551H/561H	Seguro antidesenganche integrado
STANDARD 430E	Seguro antidesenganche integrado
Todos los sistemas	Seguro contra apertura por niños 295.5500

Todos los otros sistemas de guías no disponen de un bloqueo o un seguro antidesenganche y por eso no son apropiados para la realización de cajones destinados a recibir un contenido que puede presentar un peligro para el usuario.

Seguridad de las máquinas
Nuestras ayudas de montaje se han diseñado, fabricado y verificado según las normas de seguridad más recientes. Sobre todo la seguridad del usuario ha merecido una atención muy particular. En los manuales de uso se encuentran, además de las informaciones sobre los procedimientos de ajuste, las principales instrucciones de seguridad respecto a la puesta en servicio y la utilización. Es imprescindible que el operador lea detenidamente y respete las indicaciones redactadas por Blum que se adjuntan. Está prohibido proceder a modificar los dispositivos de seguridad de la máquina.

Directriz de maquinaria
Un mueble con SERVO-DRIVE para AVENTOS se rige por la directriz de maquinaria 2006/42/EG. Esto adquiere validez durante la puesta en marcha de la máquina dentro del ámbito europeo (EWR), Suiza y Turquía. Para ello dispone de documentación para fabricantes de muebles que debe tener en cuenta en estos casos. Las normas y directrices de otros países están cubiertas por la certificación TüV. La información adicional sobre este tema está disponible en **www.blum.com**.

Información

► Información general

►► Prescripciones relativas a los ensayos con Blum

Sistemas de puertas

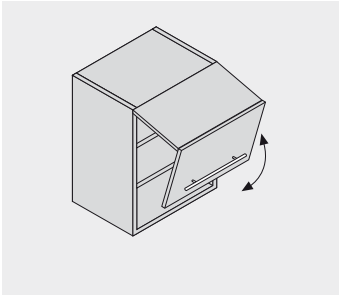

Ensayo de desgaste y de larga duración
80.000 ciclos de apertura y de cierre

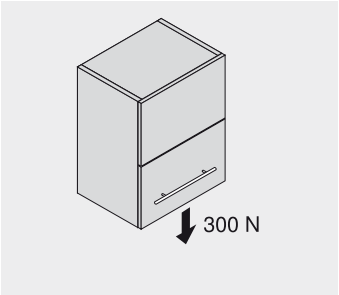

Ensayo de carga estática
300 N; 10 durante 10 sec

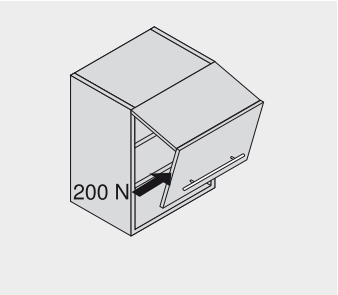

Ensayo de carga lateral
200 N; 10 durante 10 sec

Sistemas de bisagras

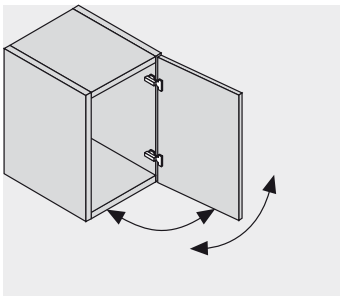

Ensayo de desgaste y de larga duración sin carga adicional
200.000 ciclos de apertura y de cierre
100.000 ciclos de apertura y de cierre para bisagras mini
Sobre extensión de puerta como máximo 5°

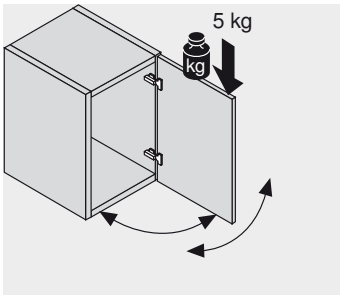

Ensayo de desgaste y de larga duración con carga adicional
Este test se emplea para determinar los puntos débiles de los diferentes sistemas de bisagras
Sobre extensión de puerta como máximo 5°

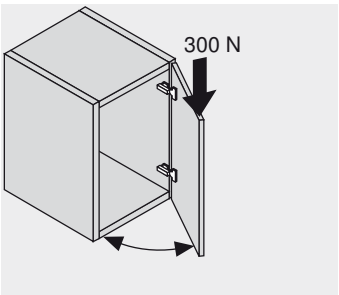

Ensayo de carga estática
Ángulo de apertura de 45°; 300 N; 10 veces durante 5 segundos

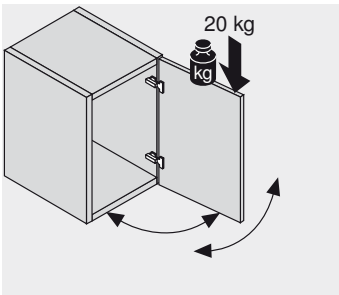

Ensayo de carga dinámica
Carga de 20 kg; 50 ciclos de apertura y de cierre
Sobre extensión de puerta como máximo 10°

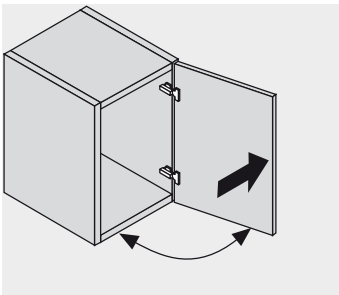

Ensayo de sobreapertura
50 N; 10 veces 5 segundos puertas completamente abiertas

Las exigencias detalladas y los valores límites están definidos en las directivas internas

Sistemas de extensiónen

Cajón (altura del frente 130 mm), 15 kg de peso total o bien según se indica en el catálogo

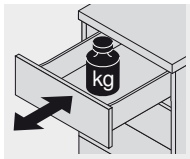

Ensayo de desgaste
100.000 ciclos de apertura y de cierre

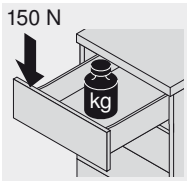

Ensayo de carga estática
10 veces durante 10 segundos, en posición totalmente abierta, esfuerzo vertical suplementario de 150 N

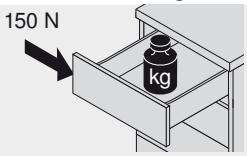

Ensayo de juego lateral
10 veces durante 10 segundos en posición totalmente abierta, esfuerzo lateral suplementario de 150 N

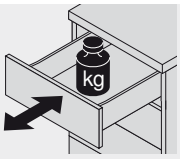

Ensayo de resistencia de los topes al abrir y cerrar
10 veces con 1.3 m/s, con una carga total de 15 kg

Cacerolero (altura del frente, 300 mm), carga total según se indica en el catálogo

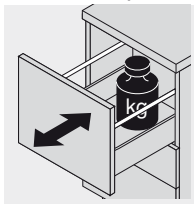

Ensayo de desgaste
80.000 ciclos de apertura y de cierre

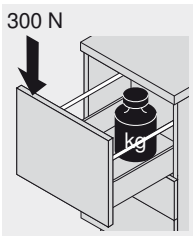

Ensayo de carga estática
10 veces durante 10 segundos, en posición totalmente abierta, esfuerzo vertical suplementario de 300 N

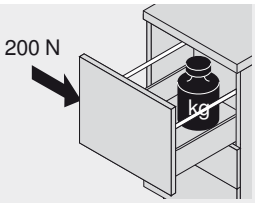

Ensayo de juego lateral
10 veces durante 10 segundos en posición totalmente abierta, esfuerzo lateral suplementario de 200 N

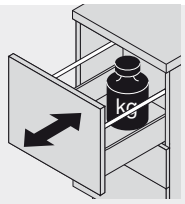

Ensayo de resistencia de los topes al abrir y cerrar
10 veces con 1.05 m/s, con una carga total de 30 kg

Herrajes de suspensión

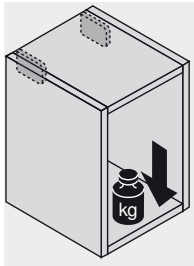

Ensayo de carga según DIN 68840
- 260 kg por par de herrajes de suspensión (indicación catálogo: 130 kg)
- Duración de carga 8 días

Las exigencias detalladas y los valores límites están definidos en las directivas internas

Información

► Información sobre sistemas de compases abatibles

►► Valores de referencia para los pesos de los frentes

Frente de madera

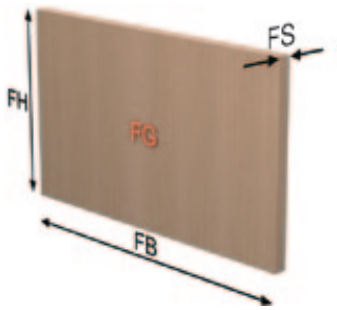

FH Altura del frente (mm)
FB Ancho del frente (mm)
FS Espesor del frente (mm)
FG Peso del frente (kg)

Cálculo del peso del frente

FG (kg) = FH (m) x FB (m) x FS (m) x espesor (kg/m³)

Recomendaciones

Es preciso tener en cuenta el peso del tirador a la hora de elegir el mecanismo de elevación.

Valores de referencia para el tablero de aglomerado

Espesor del frente FS	19 mm	AVENTOS HF/HS/HL + peso del tirador
Espesor	680 kg/m³	AVENTOS HK + doble peso del tirador

Valores de referencia para el peso del frente FG (kg) sin tirador

Altura del frente FH	Ancho del frente FB (mm)											
(mm)	400	450	500	550	600	700	800	900	1000	1200	1500	1800
300	1.6	1.7	1.9	2.1	2.3	2.7	3.1	3.5	3.9	4.7	5.8	7.0
350	1.8	2.0	2.3	2.5	2.7	3.2	3.6	4.1	4.5	5.4	6.8	8.1
400	2.1	2.3	2.6	2.8	3.1	3.6	4.1	4.7	5.2	6.2	7.8	9.3
450	2.3	2.6	2.9	3.2	3.5	4.1	4.7	5.2	5.8	7.0	8.7	10.5
500	2.6	2.9	3.2	3.6	3.9	4.5	5.2	5.8	6.5	7.8	9.7	11.6
550	2.8	3.2	3.6	3.9	4.3	5.0	5.7	6.4	7.1	8.5	10.7	12.8
600	3.1	3.5	3.9	4.3	4.7	5.4	6.2	7.0	7.8	9.3	11.6	14.0
650	3.4	3.8	4.2	4.6	5.0	5.9	6.7	7.6	8.4	10.1	12.6	15.1
700	3.6	4.1	4.5	5.0	5.4	6.3	7.2	8.1	9.0	10.9	13.6	16.3
750	3.9	4.4	4.8	5.3	5.8	6.8	7.8	8.7	9.7	11.6	14.5	17.4
800	4.1	4.7	5.2	5.7	6.2	7.2	8.3	9.3	10.3	12.4	15.5	18.6
850	4.4	4.9	5.5	6.0	6.6	7.7	8.8	9.9	11.0	13.2	16.5	19.8
900	4.7	5.2	5.8	6.4	7.0	8.1	9.3	10.5	11.6	14.0	17.4	20.9
950	4.9	5.5	6.1	6.8	7.4	8.6	9.8	11.0	12.3	14.7	18.4	22.1
1000	5.2	5.8	6.5	7.1	7.8	9.0	10.3	11.6	12.9	15.5	19.4	23.3
1040	5.4	6.0	6.7	7.4	8.1	9.4	10.7	12.1	13.4	16.1	20.2	24.2

Valores de referencia para MDF

Espesor del frente FS	19 mm	AVENTOS HF/HS/HL + peso del tirador
Espesor	760 kg/m³	AVENTOS HK + doble peso del tirador

Valores de referencia para el peso del frente FG (kg) sin tirador

Altura del frente FH	Ancho del frente FB (mm)											
(mm)	400	450	500	550	600	700	800	900	1000	1200	1500	1800
300	1.7	1.9	2.2	2.4	2.6	3.0	3.5	3.9	4.3	5.2	6.5	7.8
350	2.0	2.3	2.5	2.8	3.0	3.5	4.0	4.5	5.1	6.1	7.6	9.1
400	2.3	2.6	2.9	3.2	3.5	4.0	4.6	5.2	5.8	6.9	8.7	10.4
450	2.6	2.9	3.2	3.6	3.9	4.5	5.2	5.8	6.5	7.8	9.7	11.7
500	2.9	3.2	3.6	4.0	4.3	5.1	5.8	6.5	7.2	8.7	10.8	13.0
550	3.2	3.6	4.0	4.4	4.8	5.6	6.4	7.1	7.9	9.5	11.9	14.3
600	3.5	3.9	4.3	4.8	5.2	6.1	6.9	7.8	8.7	10.4	13.0	15.6
650	3.8	4.2	4.7	5.2	5.6	6.6	7.5	8.4	9.4	11.3	14.1	16.9
700	4.0	4.5	5.1	5.6	6.1	7.1	8.1	9.1	10.1	12.1	15.2	18.2
750	4.3	4.9	5.4	6.0	6.5	7.6	8.7	9.7	10.8	13.0	16.2	19.5
800	4.6	5.2	5.8	6.4	6.9	8.1	9.2	10.4	11.6	13.9	17.3	20.8
850	4.9	5.5	6.1	6.8	7.4	8.6	9.8	11.0	12.3	14.7	18.4	22.1
900	5.2	5.8	6.5	7.1	7.8	9.1	10.4	11.7	13.0	15.6	19.5	23.4
950	5.5	6.2	6.9	7.5	8.2	9.6	11.0	12.3	13.7	16.5	20.6	24.7
1000	5.8	6.5	7.2	7.9	8.7	10.1	11.6	13.0	14.4	17.3	21.7	26.0
1040	6.0	6.8	7.5	8.3	9.0	10.5	12.0	13.5	15.0	18.0	22.5	27.0

Marcos de aluminio anchos y estrechos

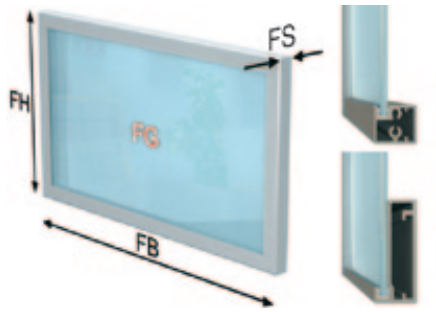

FH Altura del frente (mm)
FB Ancho del frente (mm)
FS Espesor del frente (mm)
FG Peso del frente (kg)

Valores de referencia para marcos de aluminio/vidrio

Espesor del frente FS	Marcos en aluminio de 19 mm/vidrio 4 mm	AVENTOS HF/HS/HL + peso del tirador
Espesor	2500 kg/m³	AVENTOS HK + doble peso del tirador

Valores de referencia para el peso del frente FG (kg) sin tirador

Altura del frente FH	Ancho del frente FB (mm)											
(mm)	400	450	500	550	600	700	800	900	1000	1200	1500	1800
300	1.6	1.8	2.0	2.2	2.4	2.7	3.1	3.5	3.8	4.6	5.7	6.8
350	1.9	2.1	2.3	2.5	2.7	3.1	3.5	4.0	4.4	5.2	6.5	7.7
400	2.1	2.3	2.6	2.8	3.0	3.5	4.0	4.4	4.9	5.9	7.3	8.7
450	2.3	2.6	2.8	3.1	3.4	3.9	4.4	4.9	5.5	6.5	8.1	9.6
500	2.6	2.8	3.1	3.4	3.7	4.3	4.8	5.4	6.0	7.1	8.8	10.6
550	2.8	3.1	3.4	3.7	4.0	4.7	5.3	5.9	6.5	7.8	9.6	11.5
600	3.0	3.4	3.7	4.0	4.4	5.0	5.7	6.4	7.1	8.4	10.4	12.4
650	3.3	3.6	4.0	4.3	4.7	5.4	6.2	6.9	7.6	9.0	11.2	13.4
700	3.5	3.9	4.3	4.7	5.0	5.8	6.6	7.4	8.1	9.7	12.0	14.3
750	3.7	4.1	4.6	5.0	5.4	6.2	7.0	7.8	8.7	10.3	12.8	15.2
800	4.0	4.4	4.8	5.3	5.7	6.6	7.5	8.3	9.2	10.9	13.6	16.2
850	4.2	4.7	5.1	5.6	6.1	7.0	7.9	8.8	9.7	11.6	14.3	17.1
900	4.4	4.9	5.4	5.9	6.4	7.4	8.3	9.3	10.3	12.2	15.1	18.0
950	4.7	5.2	5.7	6.2	6.7	7.7	8.8	9.8	10.8	12.8	15.9	19.0
1000	4.9	5.5	6.0	6.5	7.1	8.1	9.2	10.3	11.3	13.5	16.7	19.9
1040	5.1	5.7	6.2	6.8	7.3	8.4	9.5	10.7	11.8	14.0	17.3	20.7

Información

► Información sobre sistemas de bisagras

►► Planificación

Cantidad de bisagras

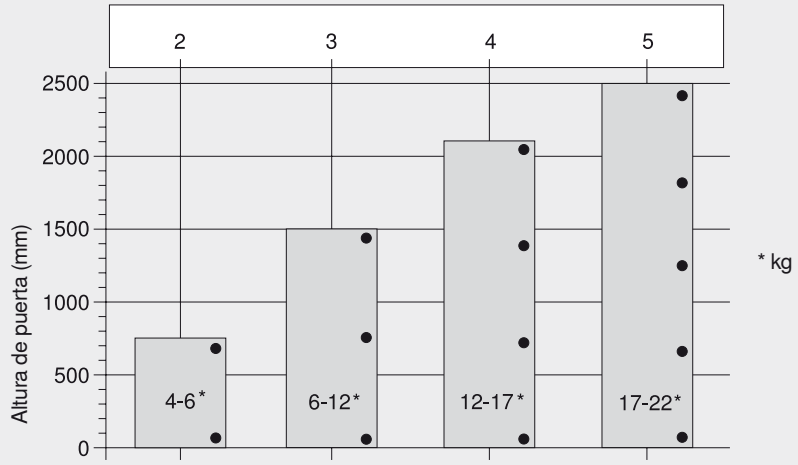

El número de bisagras depende del peso del frente.

Para una buena estabilidad, la distancia entre las bisagras debería ser lo más importante posible.

Las indicaciones de carga y de altura se refieren a puertas de 600 mm de ancho.

Componentes y técnica

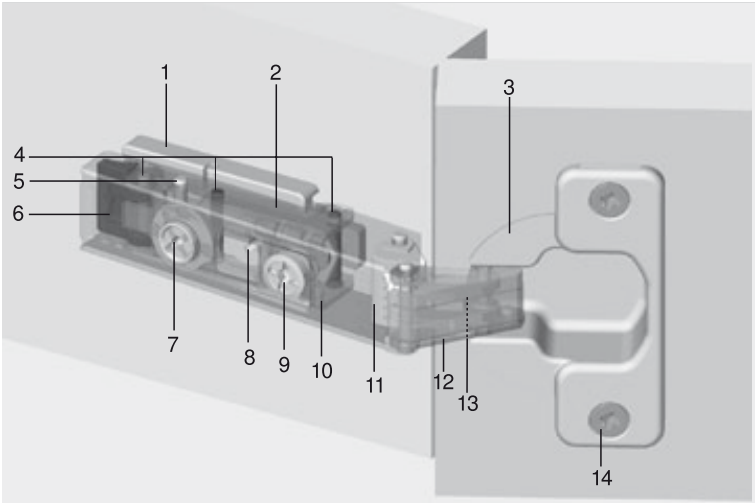

1 Base
2 Brazo de bisagra
3 Cazoleta de bisagra
4 Tres pasadores de ajuste
5 Espiga de seguridad
6 Mecanismo CLIP
7 Corte de la rosca (ajuste en profundidad)
8 Excéntrica de altura graduable (sobre base)
9 Tornillo de ajuste lateral
10 Portabase
11 Automatismo de cierre
12 Palanca articulada exterior
13 Palanca articulada interior
14 Tornillos de fijación

CLIP/CLIP top: teor. espacio ocupado para montaje/desmontaje

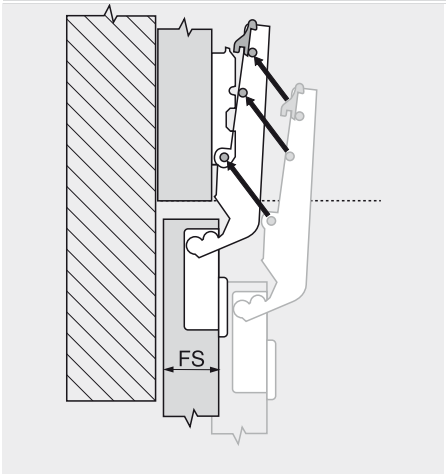

FS Espesor de puerta máx. en mm

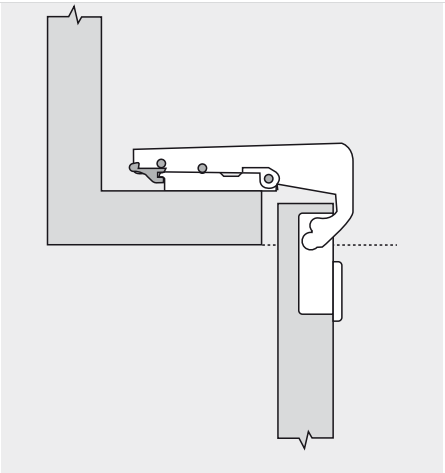

¡Considerar el espacio necesario para el desengatillado!

Espesor teor. máx. de puerta FS (mm)		
	Cuer.d/mu.16mm	Cuer.d/mu.19 mm
	Base	0 mm
100°	21	24
107°	20	23
110°	20	23
110° especial	18	21
120°	20	23
120° especial	18	21
155°	9	12
170°	19	22
95°	26	29
94°	17	20
	Cuer.d/mu.16mm	Cuer.d/mu.19 mm
	Base	3 mm
100°	24	27
107°	23	26
110°	23	26
110° especial	21	24
120°	23	26
120° especial	21	24
155°	12	15
170°	22	25
95°	29	32
94°	20	23

Fijación del brazo

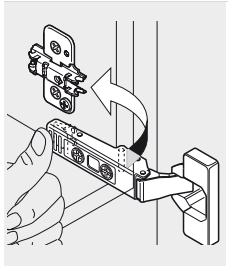

Montaje CLIP top
Montaje y desmontaje sin herramientas por engatillado/desengatillado

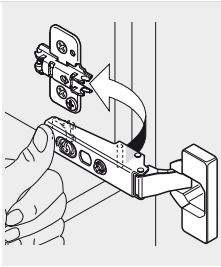

Montaje CLIP
Montaje y desmontaje sin herramientas por engatillado/desengatillado

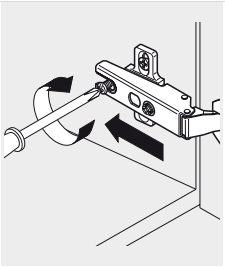

Montaje MODUL
El brazo se enfila sobre la base y se fija con el tornillo premontado

Fijación de la cazoleta

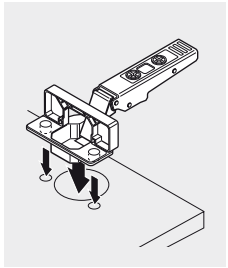

INSERTA
Montaje sin herramientas, desmontaje sin marcas

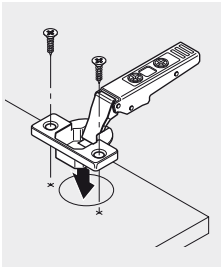

Montaje por atornillado
Montaje con dos tornillos aglo

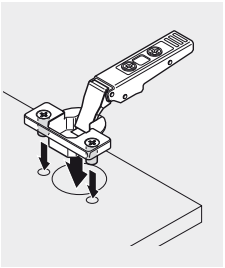

Montaje con tetones
Montaje a máquina por encaje a presión

Fijación de la base

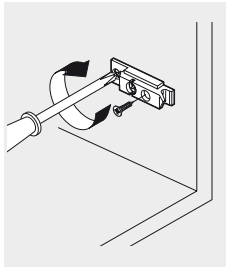

Con tornillos
Fijación con tornillos aglo

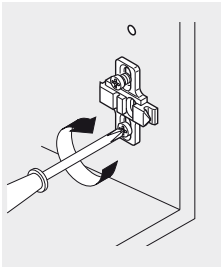

Fijación de tornillos Euro
Fijación con tornillos Euro en el taladrado en línea

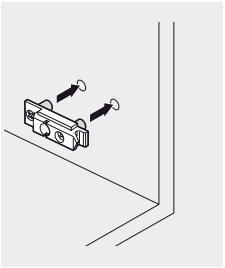

Tetones de encaje a presión
Montaje a máquina por encaje a presión

Fijación de la base

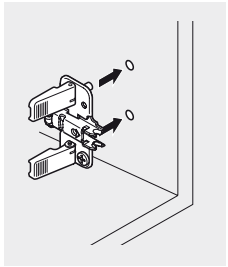

Fijación INSERTA
Montaje sin herramientas en el taladrado en línea

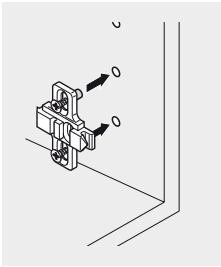

Montaje EXPANDO (tetón extensible)
Fijación con tornillos especiales premontados y tetones extensibles en el taladrado en línea

Información

► Información sobre sistemas de bisagras

►► Bisagras de ángulo

Definiciones de ángulo

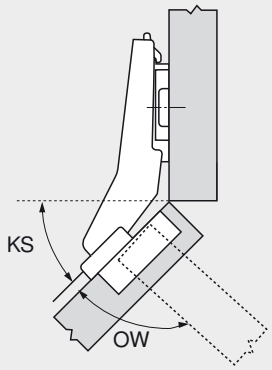

El ángulo de apertura indicado se puede reducir ligeramente en los casos siguientes:

- Pequeño juego de la puerta
- Puertas gruesas
- Gran cota de taladrado
- Ajuste lateral en la dirección de la puerta

KS Ángulo mueble = situación de montaje
P. ej. 45°

OW Ángulo de apertura
P. ej. 95°

Pueden realizarse situaciones de ángulo
P. ej., bisagra de 20°

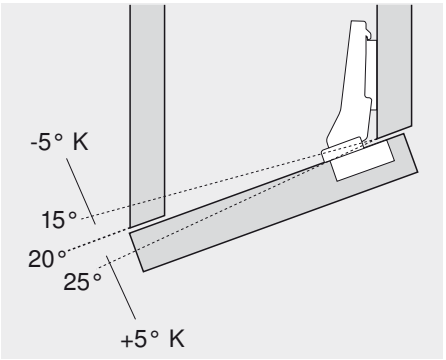

K con cuña de +5°/-5°

Situación de montaje

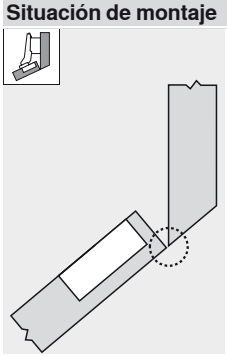

Montaje interior
El borde ext. de la puerta y el borde int. del cuerpo de mueble se encuentran en línea

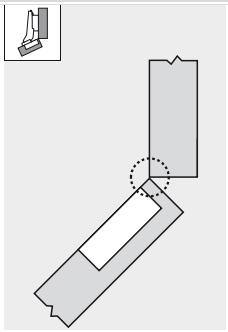

Recubrimiento central
El borde ext. de la puerta y el borde int. del cuerpo de mueble se encuentran en línea

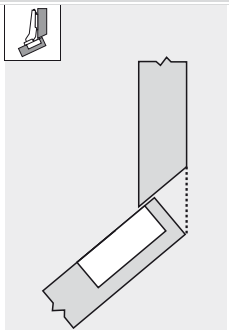

Recubrimiento angular
El borde ext. de la puerta y el borde ext. del cuerpo de mueble están alineados

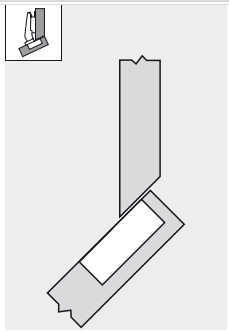

Recubrimiento total
Depende de la geometría de la bisagra

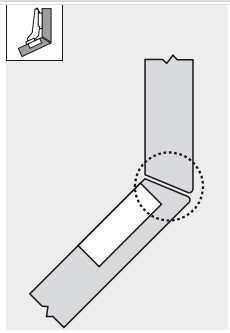

Corte a inglete
El borde ext. de la puerta y el borde int. del cuerpo de mueble se encuentran en línea

Formas de lograr una situación de montaje determinada:

- Bisagras de ángulo
- Distancia de la base
- Fijación de la base
- Cuñas de ángulo
- Ajuste de la bisagra

Marcación de ángulo y acodado en la bisagra de ángulo



P. ej. 30° II
30° Ángulo cuerpo de mueble
II Acodado recubierto

Acodadura:
I Anexo
II Acodado
III Recubrimiento total

Cotas de la bisagra

Recubrimiento angular

Brazo recto

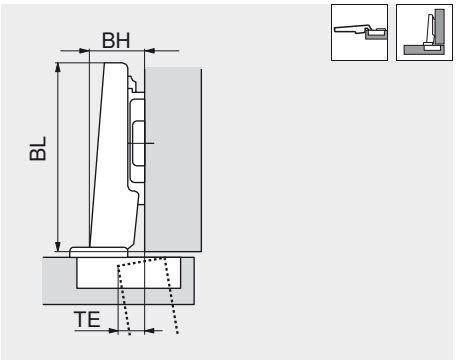

Tope central

El brazo es superacodado de 9.5 mm

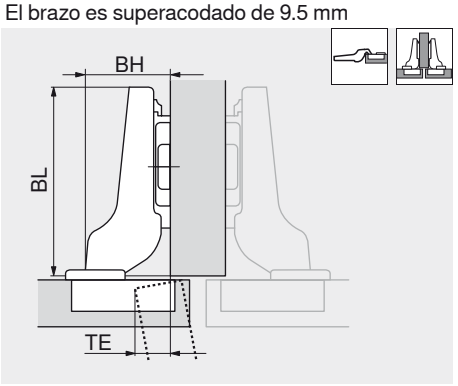

Montaje interior

El brazo es superacodado de 18 mm

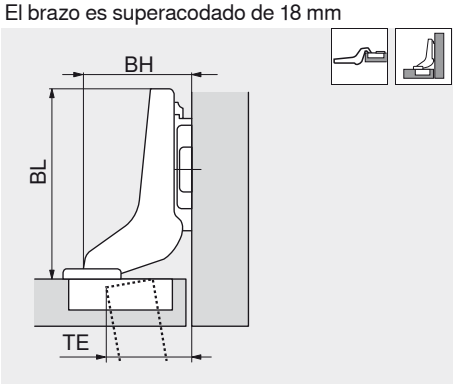

BH Altura de brazo
BL Largo de brazo
TE Puerta por interior

Dimensiones

Recubrimiento angular

Brazo recto

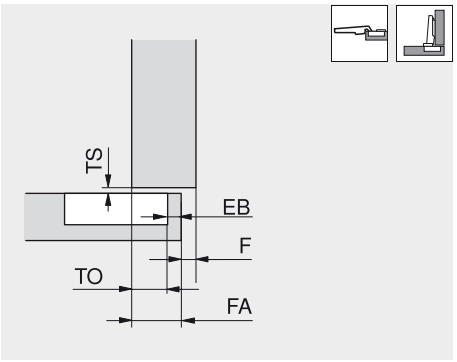

Tope central

El brazo es superacodado de 9.5 mm

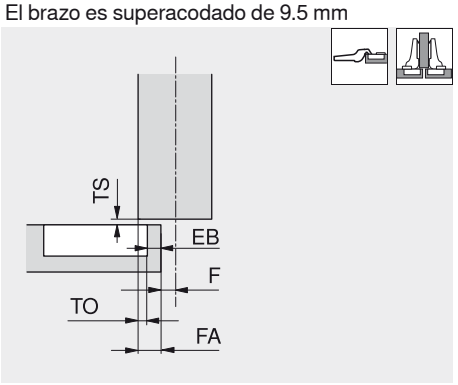

Montaje interior

El brazo es superacodado de 18 mm

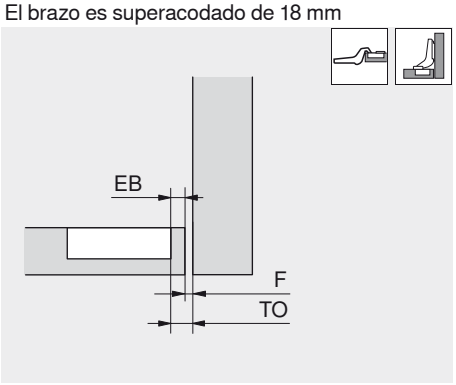

TS Juego de puerta
EB Cota de taladrado
TO Recubrimiento de la cazoleta = cota fija
FA Recubrimiento del frente
F Juego

Cotas de la cazoleta y esquema de taladrado

Montaje por atornillado

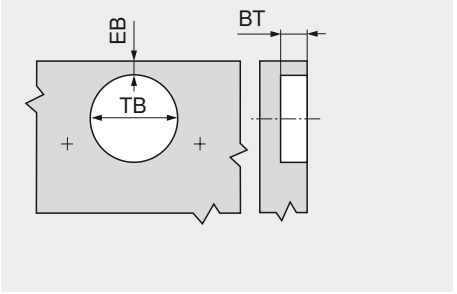

BT Profundidad de taladrado
EB Cota de taladrado
TB Diámetro del taladrado de la cazoleta

Montaje INSERTA/por encaje a presión

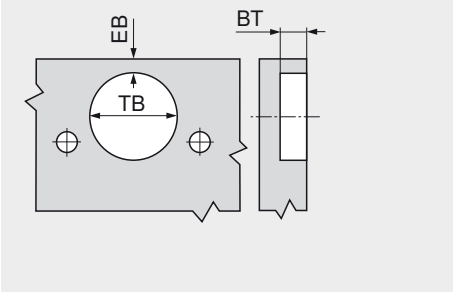

BT Profundidad de taladrado
EB Cota de taladrado
TB Diámetro del taladrado de la cazoleta

Cotas de la cazoleta

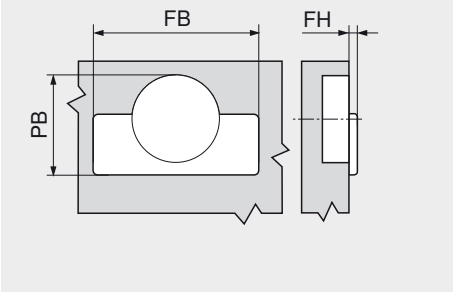

FB Anchura de brida
FH Altura de brida
PB Espacio ocupado

Información

► Información sobre sistemas de bisagras

►► Recubrimiento del frente

Posibilidades para modificar el recubrimiento del frente

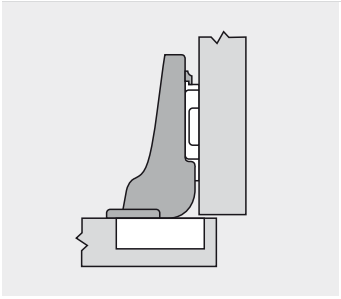

Acodado de la bisagra

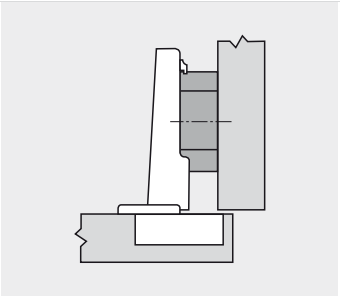

Base elevada

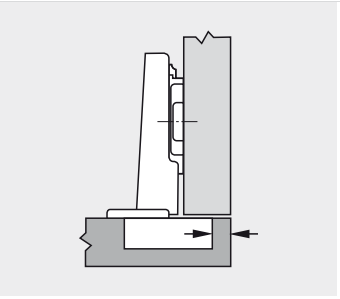

Modificación de la distancia de taladrado de la cazoleta

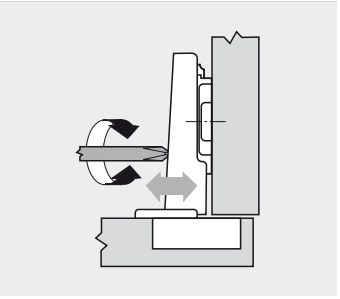

Ajuste al lado

Ajuste en fábrica/posición cero con recubrimiento angular

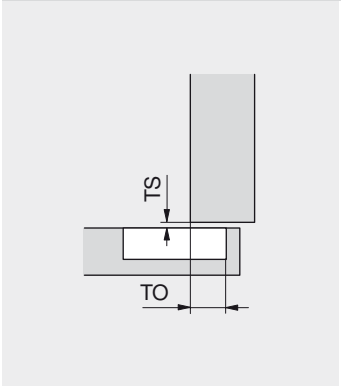

TS Juego de puerta
TO Recubrimiento de la cazoleta (cota fija)

	CLIP top/CLIP		MODUL		Tolerancia
Recubrimiento de la cazoleta TO (cota fija)	100° - 170°	11.0 mm	100° - 170°	11.0 mm	± 0.5 mm
	Mini/puert. d.cristal	10.0 mm	Puerta para frigoríficos	10.5 mm	
	110°/120° especial	13.0 mm			
	Puerta perfilada	11.0 mm			
Alcance de ajuste (juego)	100° - 170°	± 2.0 mm	100° - 170°	± 2.0 mm	–
	Mini/puert. d.cristal	+0.5 / -3.5 mm	Puerta para frigoríficos	0 / -4 mm	
	Puerta perfilada	± 2.0 mm			
Juego de puerta TS	CLIP top	1.5 mm			± 0.4 mm
	CLIP	1.2 mm			
Alcance de ajuste (profundidad)	CLIP top	-2 / +3 mm	100° - 170°	± 2.0 mm	± 0.5 mm
	CLIP	-1 / +3 mm	Puerta para frigoríficos	± 2.0 mm	
	Mini/puert. d.cristal	± 2.0 mm			

Juego mínimo

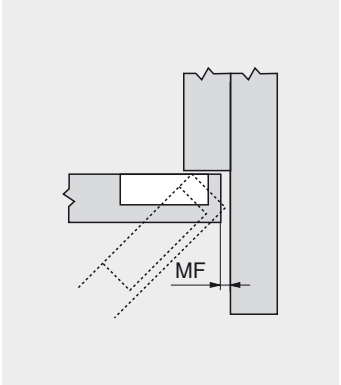

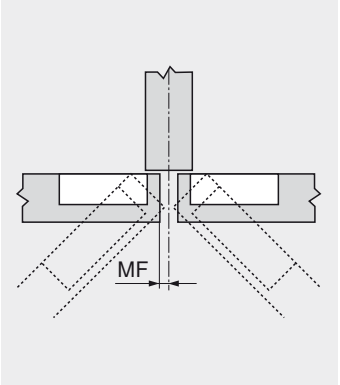

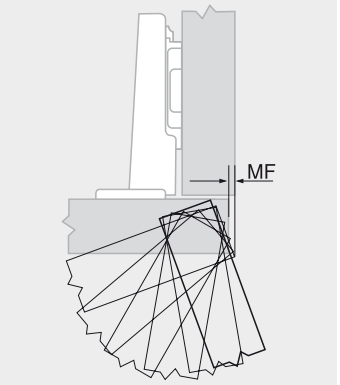

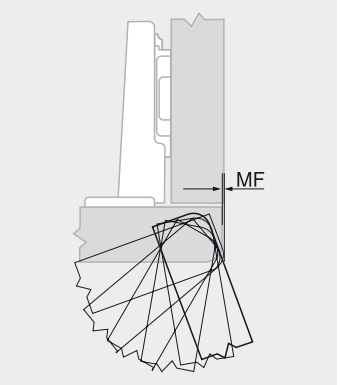

MF Espacio requerido al abrir la puerta

El juego mínimo se refiere a puertas con aristas redondeadas de un radio de 1 mm. De radios más grandes resultan datos más favorables

Bisagra de 120°

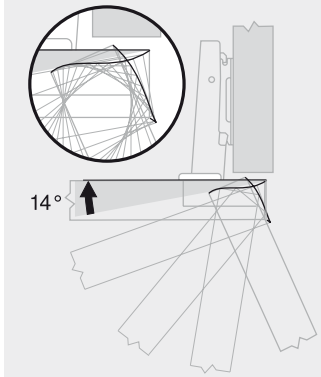

Bisagra de 110°

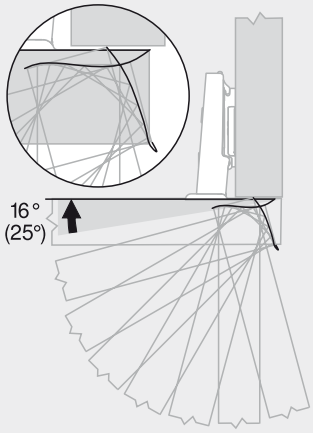

( ) CLIP top BLUMOTION

Bisagra de 107°

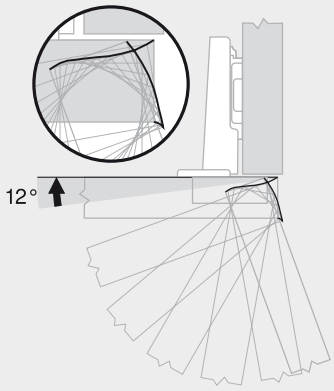

Bisagra de 100°

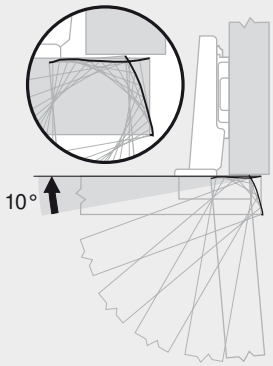

Bisagra de 155°

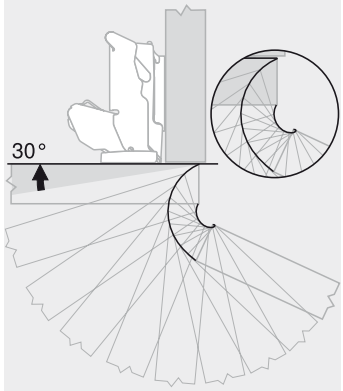

Bisagra de 170°

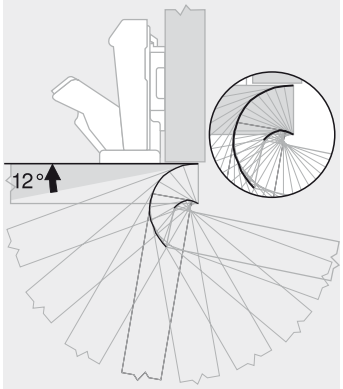

Bisagra para puertas perfiladas

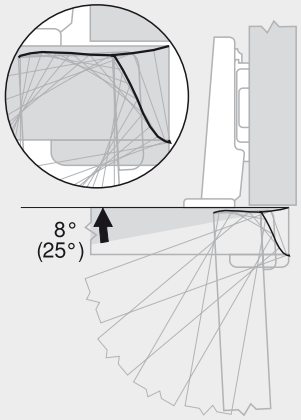

( ) CLIP top BLUMOTION

Bisagra para puertas de cristal

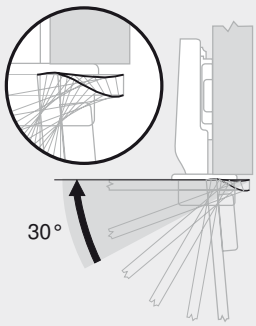

Minibisagra

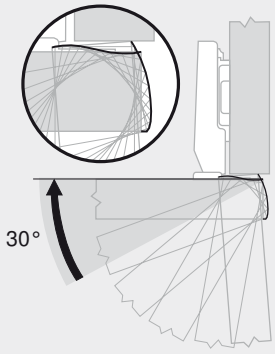

Bisagra para rinconeras con puertas plegables

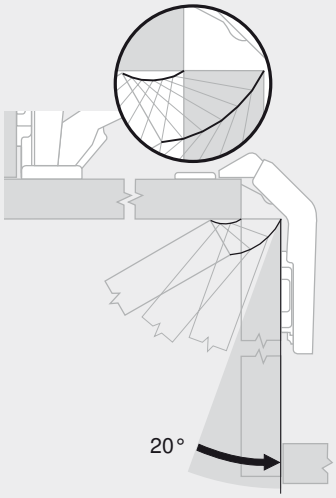

Advertencia

Según la forma de la puerta, su espesor y el ajuste de la bisagra, será posible limitar el ángulo de apertura máximo.

Información

► Información sobre sistemas de extracción y sistemas de guías

►► Visión general

	Cajón de madera	Cajón con perfiles metálicos
	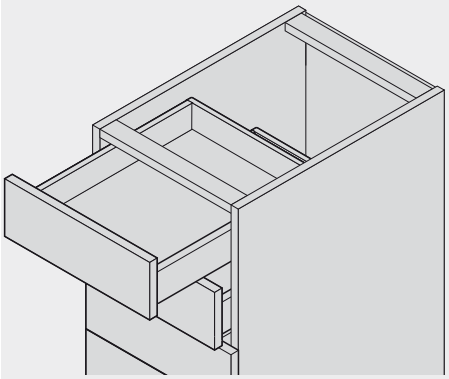	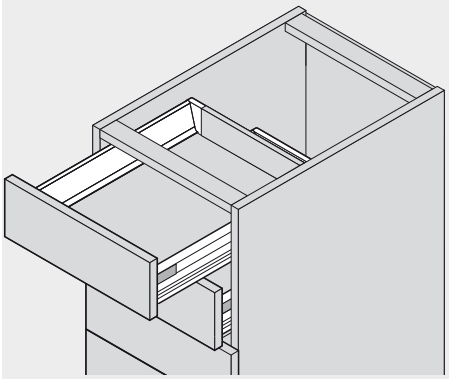
Visible **Extracción parcial**	**STANDARD 230**	**METABOX 320**
		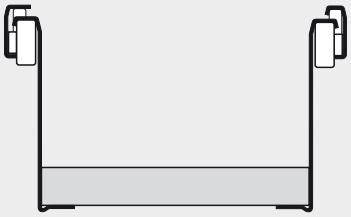
Visible **Extracción total**	**STANDARD 430**	**METABOX 330**
		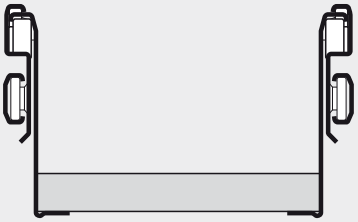
Invisible **Extracción parcial**	**TANDEM 550H/551H**	
	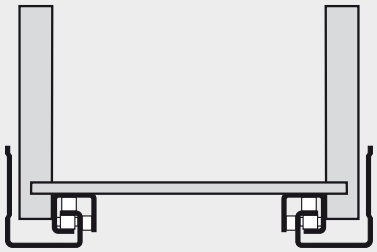	
Invisible **Extracción total**	**TANDEM 560H/566H/561H**	**TANDEMBOX 358/359/356**
	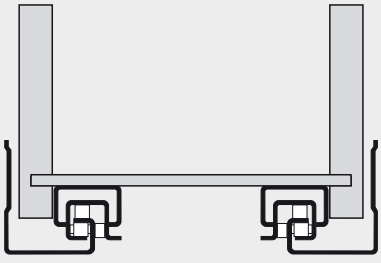	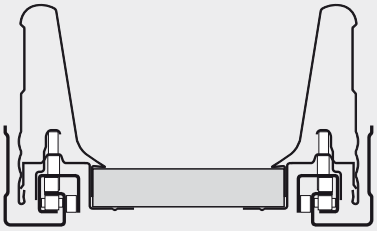

Espacio ocupado en el cuerpo

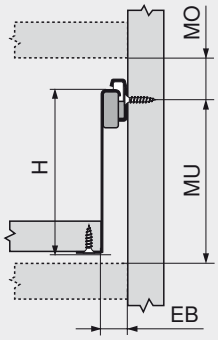

H Altura del perfil
EB Ancho de montaje
MO Distancia mín. arriba
MU Distancia mín. abajo

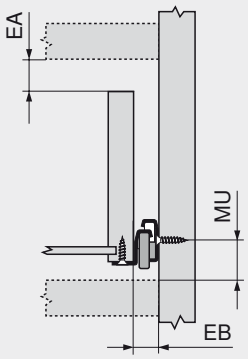

EA Cota de enganche/desenganche
EB Ancho de montaje
MU Distancia mín. abajo

Cotas cuerpo de mueble

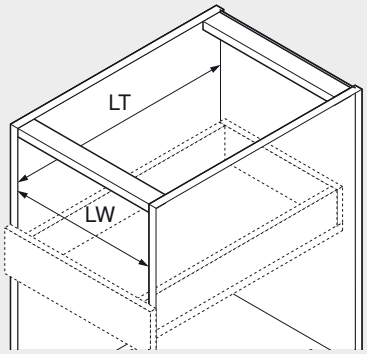

LW Ancho interior cuerpo de mueble
LT Profundidad interior cuerpo de mueble

Recubrimiento del frente/juego mínimo

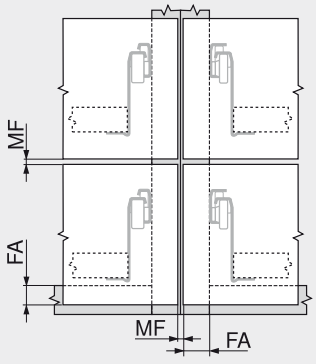

MF Juego mínimo
FA Recubrimiento del frente

Esquema de taladrado fijaciones frontales

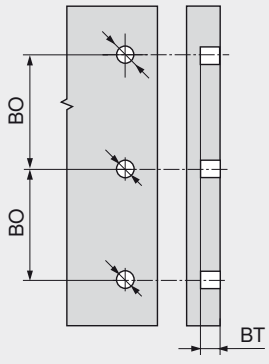

BT Profundidad de taladrado
BO Distancia entre taladros

TANDEMBOX

Compensación total de tolerancias ± 1.5 mm en el sistema

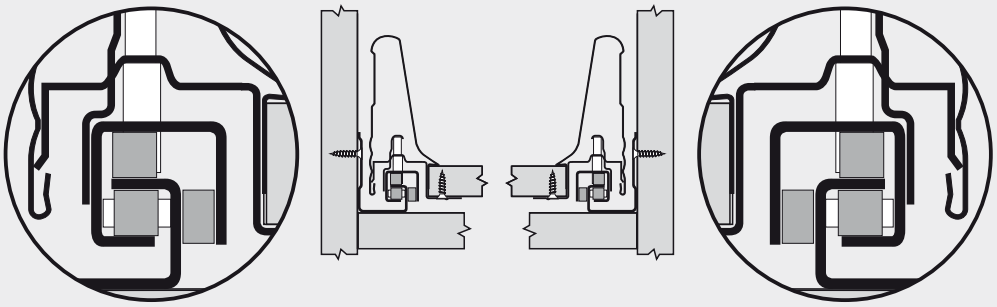

METABOX

A la izquierda, compensación total de tolerancias + 1.5 / - 1 mm

A la derecha, conducción reforzada

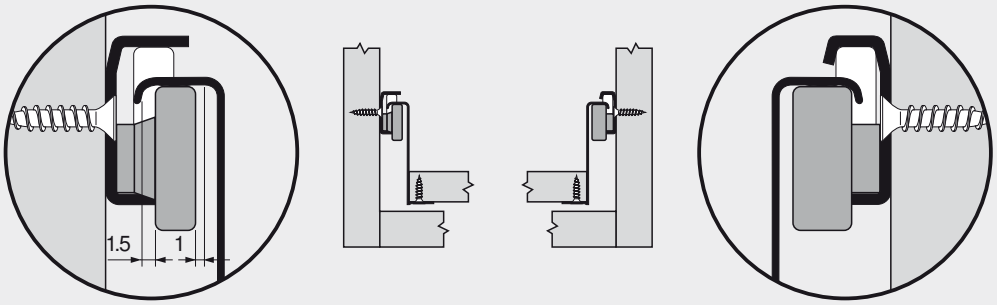

TANDEM

Compensación de tolerancias (ancho interior del cajón)

A la derecha, conducción reforzada

Hasta máx 15.5 mm del grosor del perfil: +2.0/-0 mm

Hasta máx 16.0 mm del grosor del perfil: +1.5/-0 mm

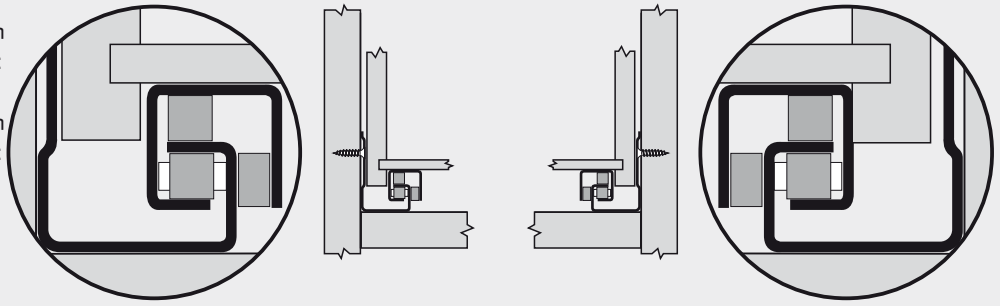

STANDARD

A la izquierda, compensación total de tolerancias + 1.5 / - 1 mm

A la derecha, conducción reforzada

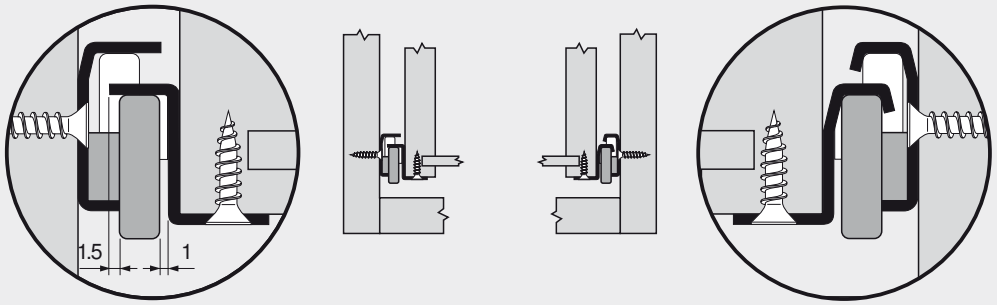

Entalladuras con guías de rodamientos

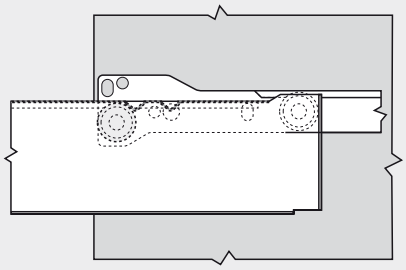

Bloqueo de extracción por la primera entalladura

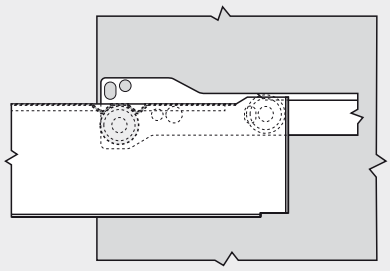

Inmovilización (p. ej. para la limpieza del cajón) por dos entalladuras

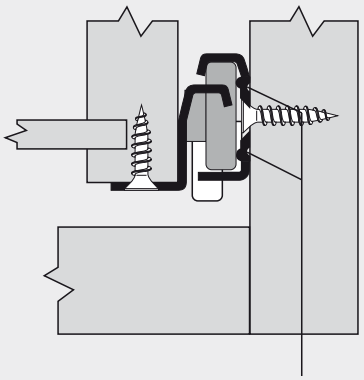

Dos entalladuras evitan un eventual rozamiento en cabezas salientes de tornillos

Efectiva

Extracción total

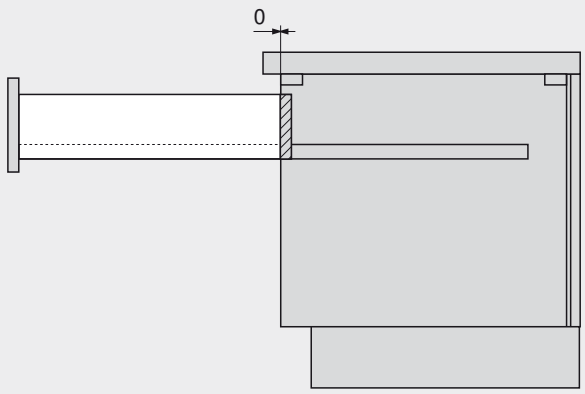

Extracción parcial

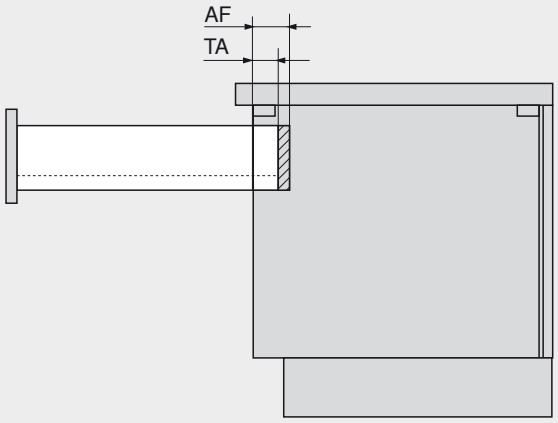

TA Pérdida de extracción efectiva
AF Pérdida de extracción del sistema de guías

Sobreextracción

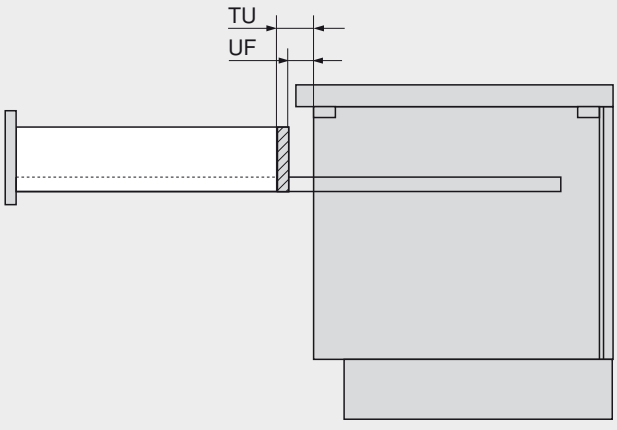

UF Sobreextracción del sistema de guías
TU Sobreextracción efectiva

TANDEMBOX plus

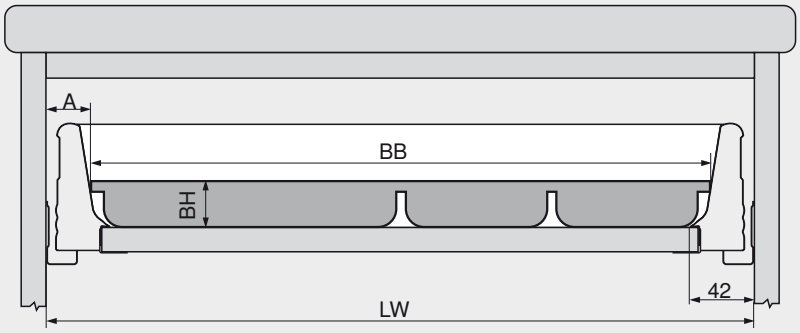

Al calcular la anchura de la bandeja de cubiertos hay que tener en cuenta las curvaturas de los perfiles de TANDEMBOX.
La anchura de la bandeja de cubiertos también depende de la altura de la misma.

Cotas de corte de la bandeja de cubiertos
Altura BH a voluntad
Largo = largo nominal del perfil - 26 mm
Ancho BB = ancho interior LW - 2 x A

Ejemplo
Altura de la bandeja de cubiertos BH = 40 mm
Ancho interior LW = 330 mm
Ancho de la bandeja de cubiertos BB = 330 - 2 x 26 = 278 mm

Altura de perfil N

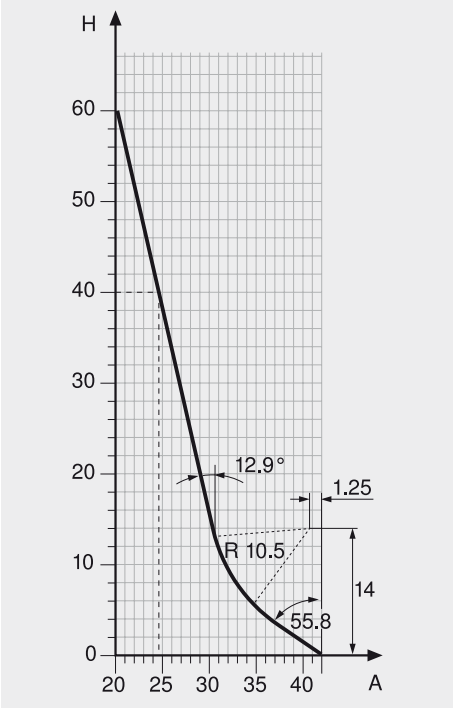

Altura de perfil M

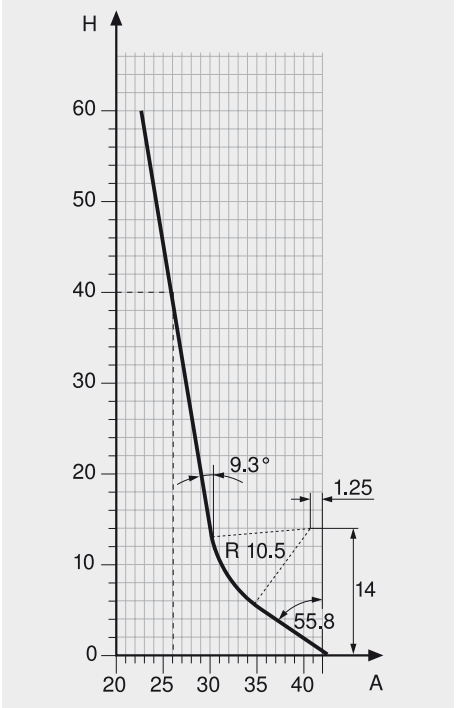

Altura de perfil K

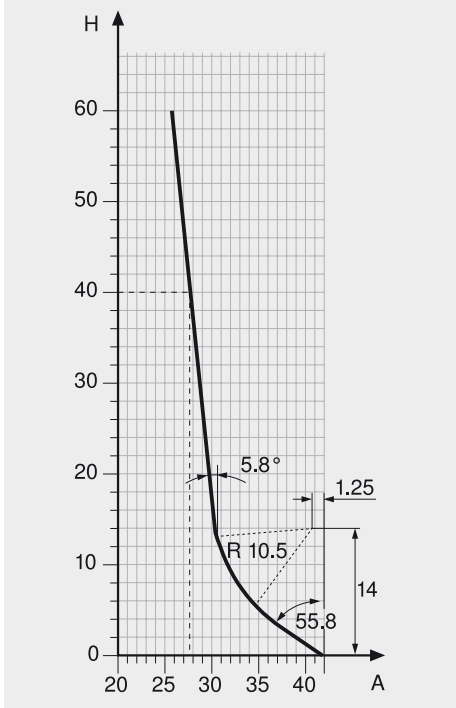

METABOX

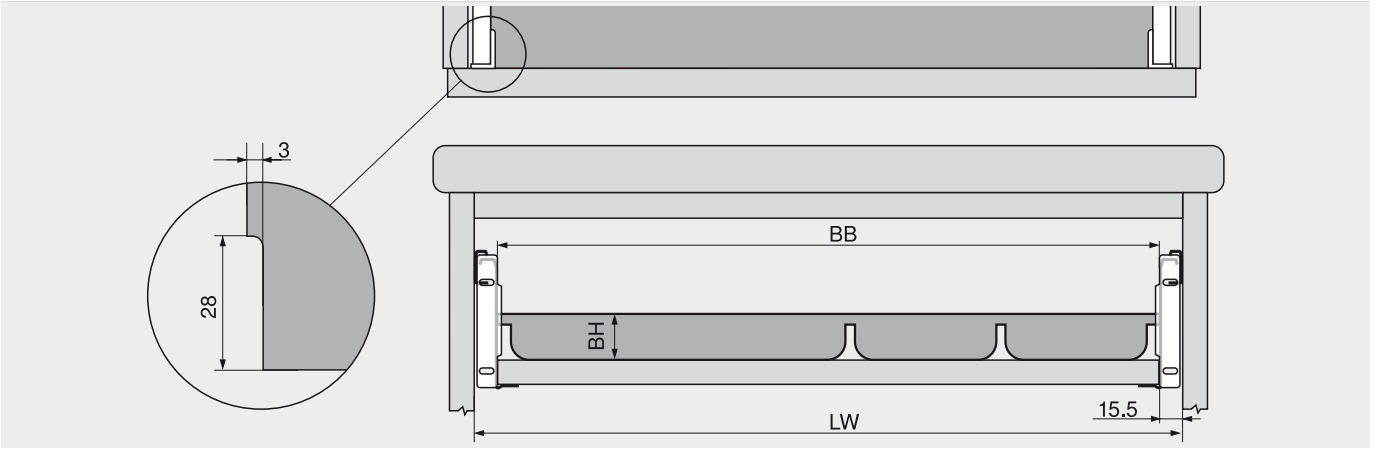

Hay que efectuar una muesca para las fijaciones frontales a ambos lados de la bandeja.

Cotas de corte de la bandeja de cubiertos

Altura BH a voluntad

Trasera de madera: largo = largo nominal del perfil - 2 mm - espesor de la trasera

Trasera de acero: largo = largo nominal del perfil - 16 mm

Ancho BB = ancho interior LW - 31 mm

Efectuar las muescas según el croquis de enfrente

Información

► Información general

►► Filiales, representantes y direcciones de contacto de Blum

Alemania	Blum GmbH, Lilienthalstraße 3 D-32052 Herford, Germany	Teléfono Fax E-mail Internet	+49/5221/17493-0 +49/5221/17493-50 info.de@blum.com www.blum.com
Arabia Saudita	Furniture Technology Trd. Est. (Eurotec) No.7, Aljammaz building, Thalatheen st. , Alolaya main road, Riyadh, K.S.A.	Teléfono Fax E-mail	+966 1 4600180 +966 1 4600181 info@eurotec-sa.com
Argentina	Bisagra OH, showroom, Maza 384 Ciudad Autónoma de Buenos Aires, CP 1026ACH, Argentina	Teléfono Fax E-mail Internet	+54/11/4862-1130 +54/11/4863 1521 info@bisagraoh.com.ar www.bisagraoh.com.ar
Australia	Blum Australia Pty. Ltd., P.O. Box 1615 Green Valley, NSW 2168, Australia	Teléfono Fax E-mail Internet	+61 2 9612-5400 +61 2 9822 8540 info.au@blum.com www.blum.com.au
Austria	Julius Blum GmbH, Beschlägefabrik Industriestraße 1, 6973 Höchst, Austria	Teléfono Fax E-mail Internet	+43/5578/705-0 +43/5578/705-44 info@blum.com www.blum.com
Bélgica/Luxemburgo	Van Hoecke nv Europark-Noord 9, 9100 Sint-Niklaas, Belgium	Teléfono Fax E-mail Internet	+32 3 760 19 00 +32 3 760 19 19 info@vanhoecke.be www.vanhoecke.be
Bielorrusia	Pan-Invest ul. Lyn'kova, 63, 2-oj etazh 220124 Minsk, Belarus	Teléfono Fax E-mail Internet	+ 375 17 2547631 + 375 17 2547631 SergeyP@pan-invest.com www.blum.by
Brasil	Blum do Brasil, Indústria e Comércio de Ferragens Ltda. Avenida João Paulo I, 2052, Jardim das Oliveiras 06816-550 EMBU - São Paulo - Brasil	Teléfono Fax E-mail Internet	+55/11/4785-3400 +55/11/4785-3421 info.br@blum.com www.blum.com.br
Bulgaria	Rali-M EOOD bul. "Madrid" 34, 1505 Sofia, Bulgaria	Teléfono Fax E-mail	+359/2/8430233 +359/2/9460789 interiori@techno-link.com
Canadá	Blum Canada Limited, Perfecting motion 7135 Pacific Circle, Mississauga, ON, L5T 2A8, Canada	Teléfono Toll-free (Can. only) Fax E-mail	+1/905/670-7920 1/800/670-9254 +1/905/670-7929 info.ca@blum.com
Chile	Comercial Habitat Las Hualtatas 8412, Vitacura, Santiago, Chile	Teléfono Fax E-mail Internet	+56/2/2017650 +56/2/2017652 ventas@hbt.cl www.hbt.cl
China Shanghai	Blum Furniture Hardware (Shanghai) Co., Ltd. Shanghai Beiying Rd. No.399, Qingpu District 201712 Shanghai, China	Teléfono Fax E-mail Internet	+86/21/39203355 +86/21/39202223 info.cn@blum.com www.blum.com.cn
China Pekin	Blum Furniture Hardware (Shanghai) Co., Ltd., Beijing Branch Peking Golden Resources Shopping Center Office Building Area B, 16A (Room 1601) No. 1 Yuanda Rd, Haidian District, Beijing 100097, China	Teléfono Fax E-mail Internet	+86/10/8889 2708 +86/10/8889 2908 info.cn@blum.com www.blum.com.cn
China Chengdu	Blum Furniture Hardware (Shanghai) Co., Ltd., Sichuan Branch Chengdu Duoyuan headquarter No.1 8-1-1, Longtan Industry Zone 3. Ring (E), 2. Section 610052 Chengdu, China	Teléfono Fax E-mail Internet	+86/28/84215550 +86/28/84215557 info.cn@blum.com www.blum.com.cn
China Guangzhou	Blum Furniture Hardware (Shanghai) Co., Ltd., Guangzhou Branch Guangzhou Qinjian Tower, Office 601, No. 118, Huangpu Dadao Xi Rd. Tianhe District, Guangzhou 510620, China	Teléfono Fax E-mail Internet	+86/20/3785 5208 +86/20/3785 5206 info.cn@blum.com www.blum.com.cn

China	Blum Furniture Hardware (Shanghai) Co., Ltd., Nanjing Branch	Teléfono	+86/25/84442228
Nanjing	Nanjing Unit A1, 3th. Floor, High and New Technique Industry Zone	Fax	+86/25/82232223
	Fuhua Building, No.1 Guanghua Rd., Baixia District	E-mail	info.cn@blum.com
	210014 Nanjing, China	Internet	www.blum.com.cn
China	Blum Furniture Hardware (Shanghai) Co., Ltd., Shenyang Branch	Teléfono	+86/24/83601333
Shenyang	Shenyang Area EF, 4th. Floor, B&K Tower	Fax	+86/24/83601233
	No.9 Kehuan Rd., Hunnan New District	E-mail	info.cn@blum.com
	110168 Shenyang	Internet	www.blum.com.cn
Chipre	H.H. Furnishings Ltd.	Teléfono	+357-22-494450
	42, Propyleon Street	Fax	+357-22-313774
	Strovolos Ind. Estate	E-mail	info@hhfurnishing.com
	Nicosia 2033, Cyprus	Internet	www.hhfurnishing.com
Colombia	Alsada SAS, Soluciones con estilo para espacio interior	Teléfono	+57 1 6259865
	Calle 127 C # 45 a 56, CO - Bogotá	Teléfono	+57 1 6143380
		Fax	+57 1 2588235
		E-mail	albaluciaromero@alsada.com.co
Corea del Sur	Woobo International Co., Ltd.	Teléfono	+82/31/7139400
	192-10, Hagal-dong,	Fax	+82/31/7139505
	Giheung-gu, Yongin-si	E-mail	ynkim-woobo@hanmail.net
	Gyeonggi-do, South Korea 446-930		
Dinamarca	OL Beslag A/S, Bergsøesvej 2	Teléfono	+45/86813111
	DK-8600 Silkeborg, Denmark	Fax	+45/86813149
		E-mail	ol@ol-beslag.dk
		Internet	www.ol-beslag.dk
E.Á.U.	Ultimate Hardware Solutions L.L.C.	Teléfono	+971-4-3355654
Bahrein	P. O. Box 48913	Fax	+971-4-3355696
Omán	Dubai	E-mail	info@ultimatehs.ae
Qatar	United Arab Emirates		
Ecuador	D'Kocina Cia. Ltda., Portugal 750 (E9-89) y Republica del Salvador	Teléfono	+593 2 2444293
	Edificio Gabriela 2 - PB, Quito, Pichincha	Fax	+593 2 2444342
		E-mail	dkocina@uio.satnet.net
		Internet	www.dkocina.com
EE.UU.	Blum Inc., Cabinet & Furniture Hardware Mfg.	Teléfono	+1/704/8271345
	7733 Old Plank Rd., Stanley, NC 28164, USA	Toll-free (USA only)	1/800/4386788
		Fax	+1/704/8270799
		E-mail	sales.us@blum.com
Egipto	Elsallab Co. for Trading & Distribution, Eng. Tarek Elsallab	Teléfono	+20/2/22734113
El Cairo	56 Mostafa El Nahas St., Nasr City, Cairo, Egypt	Fax	+20/2/22734275
		E-mail	tarekalsallab@hotmail.com
Egipto	Metal Technical Co.	Teléfono	+20/2/33470128
El Cairo	24 Gamet Eldewal Elarabia St. Cairo, Egypt	Teléfono	+20/2/33038501
		Fax	+20/2/33470005
		E-mail	mtc@tedata.net.eg
Eslovaquia	Ing. Norbert Šebo, ul. MDD 27	Tel./Fax	+421/455323293
	962 31 Veľká Lúka, Slovakia	Mobil	+421/905/801077
		E-mail	norbert.sebo@blum.com
		Internet	www.blum.sk
Eslovenia	STARMAN d.o.o.	Teléfono	+386-1-7247-900
	Žeje pri Komendi 122, SI-1218 KOMENDA	Fax	+386-1-7247-979
		E-mail	info@starman.si
		Internet	www.starman.si
España	Tecnomak España, S.A., Edificio Blau Port, Planta 1a, Dpcho. A2	Teléfono	+34 934 491 497
	Polígono Mas Blau II, Avd de les Garrigues, 38-44	Fax	+34 934 490 194
	08820 El Prat de Llobregat	E-mail	info@tecnomak.es
	BARCELONA	Internet	www.tecnomak.es
Estonia	Hahle Eesti OÜ, Kadaka tee 50	Teléfono	+372/6/729030
	EE-12915 Tallinn, Estonia	Fax	+372/6/775856
		E-mail	hahle.eesti@hahle.com

Finlandia	Hahle Oy, Hyttimestarinkuja 3 FIN-02780 Espoo, Finland	Teléfono Fax E-mail Internet	+358/201/809300 +358/201/809302 hahle@hahle.com www.hahle.com
Francia	Blum France SARL, ZAE de Balvay 14 avenue du Trélod, 74150 Rumilly, France	Teléfono Fax E-mail Internet	+33/450/68 34 30 +33/450/68 13 42 info.fr@blum.com www.blum.fr
Gran Bretaña	Blum UK, Mandeville Drive, Kingston, Milton Keynes Buckinghamshire MK10 0AW, United Kingdom	Teléfono Fax E-mail Internet	+44/1908/285700 +44/1908/285701 info.uk@blum.com www.blum.co.uk
Grecia	K. Kliafa S.A., 102 Kapodistriou Av. Nea Ionia, 14235 Athens, Greece	Teléfono Fax E-mail Internet	+30-210-2751131 +30-210-2751777 info@kliafasa.gr www.kliafasa.gr
Hong Kong	Blum Furniture Hardware Hongkong Ltd. Unit 07, 22th Floor, Nanyang Plaza No.57 Hung To Rd., Kowloon, Hong Kong	Teléfono Fax E-mail Internet	+852/25722816 +852/25722817 info.hk@blum.com www.blum.com.hk
Hungría	Blum Hungária Kft. 2600 Vác Gödöllői út 16/14	Teléfono Fax E-mail	+36/27/510 140 +36/27/510 141 info.hu@blum.com www.blum.com
India	Julius Blum GmbH Liaison Office India Office No. 3, Building “A”, BETA, I Think Techno Campus Off J.V.L.R, Opp Kanjurmarg Station Kanjurmarg (E), Mumbai 400 042, India	Teléfono E-mail Internet	+91 22 67109252 info.in@blum.com www.blum.com
India	Hafele India Pvt. Ltd. Office No. 3, Building “A”, BETA, I Think Techno Campus Off J.V.L.R, Opp Kanjurmarg Station Kanjurmarg (E), Mumbai 400 042, India	Teléfono E-mail Internet	022 6142 6142 info@hafeleindia.com www.hafeleindia.com
Indonesia	PT Indo-Fitting Mandiri Jl Agung Timur 9 Blok 0-1/33, Sunter Podomoro 14350 Jakarta, Indonesia	Teléfono Fax E-mail	+62/21/6508744 +62/21/6508746 kie@indofitting.net
Irán	Pad.S.I.D.Co Ltd. No.86 NORTH SOHREVARDI Ave, 1553934436 TEHRAN I.R.IRAN	Teléfono Fax E-mail Internet	+98 21 88532085 ~89 +98 21 88531948 info@blum.ir www.blum.ir
Irlanda	Frank Flanagan Fittings, Falcon House, Dublin Airport Logistics Park, St. Margarets, Co. Dublin Ireland	Teléfono Fax E-mail Internet	+353-1-8448400 +353-1-8448409 sales@fff.ie www.fff.ie
Islandia	Husasmidjan HF., Sudarvogi 3 - 5 IS-104 Reykjavik, Iceland	Teléfono Fax E-mail Internet	+354/5/812088 +354/5/813787 olafurj@husa.is www.husa.is
Islas Filipinas	Deepe Marketing Corporation No. 13 Bonifacio Drive, Pasong Tamo Quezon City 1107 Philippines	Teléfono Fax E-mail	+632 952 9854 +632 456 6863 office@deepecorp.com
Israel	Bluran, Import & Distribution Ltd. 4 Geruffi St., New Industry Zone Rishon Le Zion 75650 Israel	Teléfono Fax E-mail Internet	+972/732/310360 +972/732/310361 bluran@bluran.co.il www.bluran.co.il
Italia	O. Elmi Snc di Oscar e Guido Elmi Via delle Gerole 26, 20867 Caponago (MB), Italy	Teléfono Fax E-mail Internet	+39/02/95740443 +39/02/95740746 info@elmi.it www.elmi.it

Japón	Denica Co., Ltd.	Teléfono	+81/47/437-0310
	2-474-8 Katsushika-cho	Fax	+81/47/437-2130
	Funabashi 273-0032	E-mail	tokyo@denica.co.jp
	Japan	Internet	www.denica.co.jp
Jordania	Amara Trading Center	Teléfono	+962-6-5811896
	Bayader Wadi Seer	Fax	+962-6-5823896
	Amman 11814	E-mail	admin@atc-jo.com
	Jordan	Internet	www.atc-jo.com
Kazajstán	Predstavitelstvo Blum v Kazachstane	Teléfono	+7 727 244 83 80
	ul. Dzhandosova, 8A, ofis 401	Fax	+7 727 244 83 81
	KZ-050040 Almaty	E-mail	info.kz@blum.com
		Internet	www.blum.kz
Letonia	"AM Furnitūra", Gaujas iela 5	Teléfono	+371 7496001
	Rīga, LV-1026, Latvia	Fax	+371 7496009
		E-mail	info@amf.lv
		Internet	www.amf.lv
Líbano	Ets. Adib Ladki S.C.S.	Teléfono	+961-1-736740
	P.O. Box 14-5563/1105 Mazraa	Fax	+961-1-736844
	Beirut	E-mail	ADLA1920@cyberia.net.lb
	Lebanon	Internet	www.adibladki.com
Malasia	Kosion Trading (M) Sdn Bhd, 85A Jalan Klang Lama, Batu 3	Teléfono	+60/3/79828233
	58000 Kuala Lumpur, Malaysia	Fax	+60/3/79802957
		E-mail	info@kosion.com
		Internet	www.kosion.com
Malta	T&H Distributors Ltd.	Teléfono	+356-21-222471
	69 Hookham Frere Street	Fax	+356-23-331109
	Guardamangia PTA 1105	E-mail	sales@thdistributors.com
	Malta	Internet	www.thdistributors.com
México	Blum México Herrajes Para Muebles	Teléfono	+52 728 282 5865
	Av. Vicente Fox Quezada 100-A Col. La Estación	Tel./Fax	+52 728 282 6453
	52000 Lerma, Edo. de México	Lada sin costo (sólo Méx.)	800 006 2586
		Internet	www.blum.com.mx
Namibia	Huester Machinetool Company (PTY) Ltd.	Teléfono	+264-61-237083
	No. 6, Andimba Toivo Ya Toivo Street	Fax	+264 61 227696
	Plenarg Building, Southern Industrial Area	E-mail	hmtwnk@mweb.com.na
	Windhoek, Namibia	Internet	www.huester.co.za
Noruega	Julius Blum GmbH. Norge, Representasjonskontor	Teléfono	+47/32/127020
	Postboks 1110 / Flattum, N-3503 Hønefoss, NORWAY	Fax	+47/32/127003
		E-mail	info.no@blum.com
		Internet	www.blum.com
Nueva Zelanda	Blum New Zealand Ltd	Teléfono	09 820-5051
	PO Box 71118	Fax	0800 889-545
	Rosebank Road Avondale, Auckland 1026	E-mail	info.nz@blum.com
	New Zealand	Internet	www.blum.co.nz
Países Bajos	Van Hoecke bv, Schimminck 5	Teléfono	+31 418 56 90 60
	5301 KR Zaltbommel, The Netherlands	Fax	+31 418 56 90 69
		E-mail	info@vanhoecke.nl
		Internet	www.vanhoecke.nl
Panamá	Formica Distribution Center S.A., Calle 85 Final	Teléfono	+507 260-5503
	Urb. Ind. Los Angeles, Panama City	Fax	+507 260-1440
	P.O. Box 0832-2532 WTC Panama	E-mail	raul@bacosa.com
			senaven@bacosa.com
Polonia	Blum Polska Sp. z o.o., ul. Poznańska 16	Teléfono	+48 /61/ 895 1900
	62-020 Swarzędz-Jasin, Polska	Fax	+48 /61/ 895 1901
		E-mail	info.pl@blum.com
		Internet	www.blum.pl
Portugal	Santos Lopes & Martins, Lda.,	Teléfono	+351/22/7330350
	Rua do Loureiro de Cima, 248	Fax	+351/22/7330359
	4415-486 Grijó, Portugal	E-mail	geral@santoslopes.pt
		Internet	www.santoslopes.pt

Información

► Información general

►► Filiales, representantes y direcciones de contacto de Blum

República Checa	Blum, s.r.o., Kolbenova 19 CZ-190 00 Praha 9 – Vysočany, Czech Republic	Teléfono Fax E-mail Internet	+420/281090161 +420/281862026 posta.cz@blum.com www.blum.cz
Rumania	BLUM ROMÂNIA S.R.L. Str. Zborului Nr. 2B, judeţul Ilfov, RO-075100 Otopeni, România	Teléfono Fax E-mail Internet	+40/21/3512103 +40/21/3512102 info.ro@blum.com www.blum.ro
Rusia	Blum OOO ul. Brestskaja, 32 Moskovskaja oblast, Domodedovskij rajon RF-142030 Jam, Russian Federation	Teléfono Fax E-mail Internet	(495) 727-06-11 (495) 727-06-12 info.ru@blum.com www.blum.ru
Singapur	Blum South East Asia Pte. Ltd. #02-00 Ubi Biz-Hub, 150 Ubi Avenue 4 Singapore 408825, Rep. of Singapore	Teléfono Fax E-mail	+65/6547/1760 +65/6547/1761 info.sg@blum.com
Siria	Kanaan Sarraj, General Trading Alkalesh building, Hamouria Road Damascus - Irbin, Syria	Teléfono Fax E-mail	00963-11-5218500 00963-11-4416085 sarraj1@scs-net.org
Suecia	Blum Svenska AB, Box 186 Wadmans Linje 4, 561 23 Huskvarna, Sweden	Teléfono Fax E-mail Internet	+46/36/387750 +46/36/133890 info.se@blum.com www.blum.se
Suiza	Julius Blum GmbH, Beschlägefabrik Industriestraße 1, 6973 Höchst, Austria	Teléfono Fax E-mail Internet	+43/5578/705-0 +43/5578/705-44 info@blum.com www.blum.com
Suráfrica	Eclipse Furniture Accessories P.O. Box 405 Wendywood/Johannesburg 2144 South Africa	Teléfono Fax E-mail Internet	+27-11-4448118 +27-11-4440132 andrew@eclipsegroup.co.za www.eclipsegroup.co.za
Tailandia	Blue International Co. Ltd. 8, 10, 12 Soi Ramkhamhaeng 26/1 Ramkhamhaeng Rd. Huamak - Bangkapi, Bangkok 10240, Thailand	Teléfono Fax E-mail	+66/2/3747755 +66/2/3749176 blueintl@truemail.co.th
Taiwán	Utekuo Co. Ltd., No. 60, Sec. 1, Ho-Ping West Road ROC-Taipei 10078, Taiwan	Teléfono Fax E-mail	+886/2/2368-9249 +886/2/2368-5089 utekuo@yahoo.com.tw
Turquía Florya-İstanbul	Julius Blum GmbH, Türkiye İrtibat Bürosu Şenlikköy Mah. Çatal Sok. 7/A-2, TR-34810 Florya / İstanbul, Turkey	Teléfono Fax E-mail Internet	+90/212/6622502 +90/212/6621225 info.tr@blum.com www.blum.com.tr
Turquía Gebze-Kocaeli	Gebze Güzeller Organize Sanayi Bölgesi, İnönü Mah. Farabi Cad. No.3, TR- 41490 Gebze - Kocaeli	Teléfono Fax E-mail	+ 90 262 7515025 +90 262 7515028 info.tr@blum.com
Túnez	Promodar Sarl Route de Sousse KM 7, TN-2033 Megrine, Tunisia	Teléfono Fax E-mail Internet	+216/71/425423-110 +216/71/428732 vente@promodar.com www.promodar.com
Ucrania	Predstavnyctvo firmy Blum v Ukrajini vul. Novozabarska, 2/6, ofis 506 UA-04074 Kyjiv, Ukraine	Teléfono Fax E-mail Internet	+380/44/5019081 +380/44/5019085 info.ua@blum.com www.blum.ua
Uruguay	Vortix S.A. Vedia 886 12.9000 Montevideo, Uruguay	Teléfono Fax E-mail	00598 - 2 - 3548240 00598 - 2 - 3548049 vortix@netgate.com.uy

Vietnam	Blum Representative Office Vietnam	Teléfono	(84) 8 38 22 33 04
Ciudad Ho Chi Minh	8 Nguyen Hue Boulevard	Fax	(84) 8 38 22 33 05
	District 1, Ho Chi Minh City	E-mail	info.bvn@blum.com
	Vietnam		
Vietnam	Hafele Vina Co. Ltd	Teléfono	(08) 3957 3166
Ciudad Ho Chi Minh	555 Ba Thang Hai Street	Fax	(08) 3957 3167
	District 10, Ho Chi Minh City	E-mail	info@hafele.com.vn

Información

► Información general

►► Glosario

A

Acero Cazoleta de bisagra de acero 156 272

Acodadura Acodadura del brazo de bisagra para conseguir un recubrimiento central o interior 815

Acoplamiento Pieza de acoplamiento entre el sistema de guías y cajón 574

Adaptador del perfil de soporte Para fijar la unidad de accionamiento sobre el perfil de soporte horizontal 500 646

Ajuste de la inclinación Ajuste de la inclinación del frente de un cacerolero (mediante el guardacuerpo; por ajuste del ángulo) 435 567 600

Ajuste de más y menos Ajuste en 2 dimensiones en relación a un punto de partida (punto cero) 243 435

Ajuste en altura Desplazamiento de la puerta en la altura. Modificación del juego entre dos puertas, del recubrimiento del frente con el fondo superior o con el inferior 243 435 567 600

Ajuste en altura excéntrica Las bases se ajusten en altura con excéntrica 235

Ajuste en fábrica O posición cero. Estado de entrega de los herrajes, ajustados a posiciones predefinidas de puertas o frentes 113 816

Ajuste en profundidad Desplazamiento de la puerta en la profundidad modificando el juego entre puerta y cuerpo de mueble 243

Ajuste tridimensional Ajuste en tres dimensiones, en altura, en anchura y en profundidad 151 341

Alojamiento de divisor transversal Unión entre el separador transversal y BOXSIDE 458

Altura de brazo Altura de bisagra incluyendo base con distancia 0 mm 815

Ancho de montaje Espacio requerido en anchura para el montaje de la guía. Hay que tenerlo en cuenta al determinar las cotas del cajón 819

Ancho int. d. cuerpo LW Cota útil interior en anchura 819

Angulo de frente Pieza que permite la fijación del frente de un cacerolero 680

Arista de puerta Arista interna y externa del ángulo de la puerta 816

AVENTOS HF Herraje para compases abatibles plegables 30

AVENTOS HK Herraje para compás abatible 68

AVENTOS HK-S Herraje para pequeño compás abatible 78

AVENTOS HL Herraje para compás abatible vertical 58

AVENTOS HS Herraje para compás abatible giratorio 48

Á

Ángulo de alojamiento Los ángulos de alojamiento se pueden colocar sólo cuando se desea extraer cajones individuales o cuando un diseño dado no admite el uso de perfiles de soporte continuos 494 506

Ángulo de apertura Área máxima de apertura del frente 817

B

Base para atornillar Base atornillable con tornillos aglo; normalmente atornillable sin taladrado previo del lado de cuerpo de mueble 234

Base para recubrimiento central Base destinada al montaje con recubrimiento central 237 285

Bases con tetones Base para encajar a presión, montaje a máquina o mediante un punzón. Los lados del cuerpo del mueble están previamente taladrados 813

Base ajustable en altura Base con ajuste en altura, en una o en dos piezas por agujero oblongo o excéntrico 234

Base de sistema Base para atornillar con tornillos aglo o tornillos Euro 32 mm 236

Base recta Base para atornillado horizontal con tornillos aglo o para encaje a presión 234 284

Bisagra de ángulo Bisagra para situaciones de ángulo, p.ej. vitrinas o rinconeras 126 198 282 814

Bisagra de gran ángulo Bisagra para ángulo de apertura superior a 150° 116 168 274

Bisagra intermedia CLIP top Colocado entre los frentes inferior y superior de una compás abatible 32

Bisagra para puertas con luna Bisagra CRISTALLO para puertas de cristal y con luna. Fijación mediante técnica de encolado. No hay que taladrar la puerta 188

Bisagra para puertas perfiladas Bisagra para puertas gruesas y puertas con perfiles 118 172 276

Bisagra para puertas plegables	Bisagra para rinconeras con puertas plegables. En combinación con bisagras de gran ángulo (170°)	194
Bisagra para rinconeras	Bisagra para rinconeras de 45°	815
Bisagra para rincones falsos	Bisagra para rincones falsos	120 174 278
Bloqueo de extracción	El cajón se queda parado en posición del plena extracción. El cajón no puede caerse por accidente	821
BLUMOTION	El movimiento perfecto, suave y silencioso para puertas, cajones/módulos extraíbles y puertas	244
BOXCAP	Acoplamiento en el material del perfil para TANDEMBOX intivo	294
BOXCOVER	Elemento de fijación para los elementos de inserción TANDEMBOX intivo	294
Brida de cazoleta	Recubrimiento de la cazoleta (INSERTA) o posibilidad para fijar la bisagra	815
C		
Cabezal portabrocas combi	Permite el taladrado paralelo o perpendicular en relación a la regla	758
Cabezal portabrocas	Engranaje con varios husillos portabrocas para realizar diferentes esquemas de taladrado	756
Cable de alimentación eléctrico	Para conectarlo a la fuente de alimentación, resulta necesario utilizar un cable de red con un enchufe de uso local	33 479 627
Cable de distribución	Tanto los elementos del cuerpo de mueble como los equipos de accionamiento reciben alimentación a través del cable eléctrico. Máxima corriente permitida: 24 V DC (corriente continua)	32 478 626
Cable de sincronización	Dos equipos de accionamiento que funcionan simultáneamente deben estar vinculados mediante el cable de sincronización	479 515
Cable del perfil de soporte	Cable eléctrico con perfil de soporte	482 630
Cacerolero	Cajón de frontal alto, posibilidad de utilizar guardacuerpos	392
Cajón de cuatro lados	Cajón compuesto de dos lados, del fondo, de la trasera y del frente	600
Cajón de tres lados	Cajón compuesto de dos lados, del fondo y de la trasera	600
Cajón interior	Cajón montado detrás de una puerta o detrás del frente de un cacerolero	386 394
Calibre de granete	Para marcar la posición de montaje de las fijaciones frontales sobre los frentes de cajones	738
Carga dinámica	Sobrecarga admisible (peso propio y carga adicional) para los ciclos de apertura y cierre con utilización normal	809
Carga estática	Carga admisible de un sistema de guías para una sobrecarga extrema de corta duración (peso propio + carga nominal + carga adicional aplicada en ángulo)	809
Carro	El elemento corredizo es un carro equipado con rodillos portadores y guías de plástico	818
Cazoleta para atornillar	Cazoleta de bisagra para fijar por atornillado	813
Cazoleta para encajar	Cazoleta de bisagra para montar a máquina por encaje a presión	813
Cazoleta plást.	Cazoleta de bisagra de plástico	190
Compensación de tolerancias	Compensación de tolerancias laterales en el sistema de guías	820
Conectores para muebles	Herrajes de ensamblado para elementos de cuerpo de mueble (panel lateral, superior e inferior, travesaño)	700
Cortador de papel de ORGA-LINE	Herramienta de corte para papel film o aluminio	358 454 612
Cota de enganche/desenganche	Distancia mínima requerida al desenganchar un cajón	819
Cota de taladrado	Distancia media desde el borde de la pieza a trabajar hasta el borde del taladro	815
Cota fija (bisagra)	O cota de recubrimiento de la cazoleta. Es la cota de recubrimiento de la cazoleta de bisagra con la pared lateral del cuerpo de mueble. Esta indicación es válida al utilizar una base de distancia (espesor) de 0 mm	815

CRISTALLO	Bisagra CRISTALLO para puertas de cristal o con luna. Fijación mediante técnica de encolado. No hay que taladrar la puerta	188
D		
Desarrollo del movimiento	Desarrollo del movimiento del frente durante el ciclo de apertura y cierre	817
Diámetro de cazoleta	Es el diámetro de una cazoleta y al mismo tiempo el diámetro de taladrado	815
Distancia	Espesor de la base. La distancia normal es de 0 mm. Bases con espesor superior modifican el recubrimiento del frente y por consiguiente el juego	234
Distanciador de amortiguación de Blum	El distanciador de amortiguación-SERVO-DRIVE – garantiza una suficiente distancia de reacción para activar el equipo de accionamiento	478 481
DYNAMIC SPACE	Optimice el aprovechamiento del espacio y la calidad de movimiento La iniciativa para un nuevo estándar de cocina	18
E		
Elementos de inserción	Elemento de diseño para TANDEMBOX intivo; para satisfacer los deseos personales de cada cliente – realizable en cualquier material	292
Embellecedor para puertas de cristal	Tapa de bisagra para puertas de cristal, indispensable para fijar la bisagra en la puerta	190
Empalme	Este empalme establece la conexión eléctrica entre el cable de distribución y el perfil de soporte o el transformador	32 478 626
Entrada 0	La puerta no entra en el interior del cuerpo de mueble al abrirla. Esto se consigue mediante una bisagra de entrada cero	168
Entrepaño	El elemento corredizo en este caso es un simple tablero. Permite la realización de un cajón entrepaño	680
Equipo de accionamiento	El equipo de accionamiento abre el módulo extraíble y la puerta	32 478 626
Equipo de alimentación de Blum	El transformador de Blum se puede utilizar en todo el mundo y convierte la corriente de red específica de cada país a 24 V DC	33 479 627
Espacio ocupado	Espacio mínimo requerido para el sistema de guías; hay que tomarlo en cuenta al repartir los cajones en el cuerpo de mueble	819
Espacio para botellas ORGA-LINE	Espacio para botellas extraíble de acero inoxidable de fácil limpieza	465
Especiero ORGA-LINE	Para la colocación de recipientes de cualquier medida	464
Espesor de puerta	Grosor de la puerta	157 812
Esquema de taladrados	Taladros necesarios para fijar las cazoletas de las bisagras o las fijaciones frontales de los sistemas de extracción y puertas	815 819
Esquema del taladro	Posiciones de sujeción en el cuerpo del mueble y en la guía del cajón	432
Estabilización del frontal	El estabilizador frontal refuerza la unión de perfil y frente	427
Excéntrica	Excéntrica de ensamblaje, premontado en la envoltura del herraje de ensamblado	700
EXPANDO	Montaje con tetones extensibles premontados y con tornillos especiales	813
Extracción parcial	El cajón no puede extraerse totalmente, una parte se queda en el cuerpo de mueble	525 571 677 821
Extracción total	El cajón puede extraerse totalmente	384 525 571 677 821
F		
Factor de rendimiento LF	Para el cálculo del mecanismo de elevación – introduce el tipo de mecanismo de elevación y el número de mecanismos de elevación necesario	32 50 60 70 80
Fijación frontal	Pieza de fijación para montar el frente del cajón con el cajón	384
Fijación para perfil de soporte	Para fijar el perfil de soporte en el cuerpo de mueble	478 626
G		
Guardacuerpo longitudinal (barra)	Elemento delimitador lateral que permite también el ajuste del frente	392

Guardacuerpo transversal	Delimitación transversal mediante un sistema de barandillas	454
Guías de cuerpo de mueble	Pieza del sistema de cajones que se monta en los laterales del cuerpo del mueble	678
Guía de cajón	Pieza del sistema de corredera que se monta en el cajón	678
Guía de la palanca	Para lograr un movimiento de apertura fluido en la instalación de SERVO-DRIVE	478 515
Guía de rodamientos	Los elementos de deslizamiento son rodillos de plástico	821
Guía oculta	La guía de cajón no es visible cuando el cajón está abierto	818
Guía visible	La guía de cajón es visible cuando el cajón está abierto	678
I		
Indicador de funcionamiento	El LED en el equipo de accionamiento y en el transformador indica si el sistema está operativo	515
INSERTA	Técnica de montaje sin herramientas	243 434
Interruptor de SERVO-DRIVE	El interruptor de SERVO-DRIVE establece comunicación a través de una unidad de conexión inalámbrica con el equipo de accionamiento de SERVO-DRIVE para AVENTOS. La frecuencia de 2.4 GHz está habilitada en todo el mundo	32 50 60 80
J		
Juego	Juego entre dos puertas juntas o entre puerta y muro contiguo	815
Juego completo ORGA-LINE	Juego ORGA-LINE para cajónes, que rellena el ancho total	452
Juego de accesorios de cocina ORGA-LINE	Juego con todos los accesorios de cocina (1 portacuchillos, 1 cortador de papel film y aluminio, 2 soportes para platos, 2 especieros)	358 454 612
Juego de puerta TS	Vista del juego entre puerta y lado del mueble con la puerta cerrada	816
Juego mínimo (cajón)	El espacio requerido al abrir un cajón	819
Juego mínimo (puerta)	El espacio requerido al abrir la puerta. Depende del tipo de bisagra y del espesor de la puerta	816
Juego para botellas ORGA-LINE	Consta de Espacio para botellas, separadores transversales y pared intermedia	466
L		
Largo de brazo	Largo del brazo de la bisagra	815
Largo nominal del sistema de guías	Largo total del sistema (guía de cuerpo de mueble + guía de cajón)	385
M		
Mando giratorio del revólver	Permite la selección de cotas predefinidas de la mesa de trabajo PRO-CENTER mediante un sistema de topes preajustados	718
Mandril de sujeción rápida	Permite un cambio de broca rápido y sin herramientas	758
Matriz	Elemento receptor para montar herrajes a máquina	758
Mecanismo de autocierre BLUMATIC	El cajón se cierre de manera automática en la fase final del curso	574
Mecanismo de elevación	Refuerza la apertura de AVENTOS con el conjunto de muelles e la parada continua	32 50 60 70 80
Mesa de trabajo	Mesa de apoyo para la pieza a trabajar	757
METAFILE – archivo colgante	Cajón equipado con divisores para colgar carpetas	428 558
P		
Palanca telescópica	Palanca telescópica extraíble para AVENTOS HF – conecte el mecanismo de elevación con el frente inferior	32 36
Paquete del brazo	Paquete del brazo para AVENTOS HS y HL, une el mecanismo de elevación con el frente	50 60
Parada continua	AVENTOS el compás abatible se detiene en cualquier posición	32
Perfil de cajón	Lado de cajón metálico o de madera	384
Perfil de fondo	Accesorio optativo de acabado de ángulo (fondo, perfil metálico) que permite una limpieza más fácil	559
Perfil de soporte	Los equipos de accionamiento se fijan sobre el perfil de soporte	478 626
Pérdida de extracción efectiva	Se mide desde la arista delantera del cuerpo de mueble hasta la arista interior de la trasera	821

Placa adaptadora CLIP	Las placas soporte CLIP con herraje AVENTOS HF se usan en combinación con marcos estrechos de aluminio	36
Placa con tetones extensibles (EXPANDO)	Base con tetones extensibles y tornillos especiales premontados, lados de cuerpo de mueble con taladrado previo	235
Placa soporte	Para fijar BLUMOTION o TIP-ON para puertas	256
Plano de ajuste	Documento en el cual están consignados los elementos de ajuste y de equipamiento	756
Portabrocas	Portaútil para brocas	780
Portabrocas para mandril de sujeción rápida	Permite el cambio rápido y sin herramientas de las brocas	780
Portacuchillos ORGALINE	Para la colocación de 9 cuchillos de distintos tamaños	453
Posición cero	O ajuste en fábrica. Estado de entrega de los herrajes, ajustados a posiciones predefinidas de puertas o frentes	157
Prevención de colisiones	Para evitar la colisión de los frentes, se asocian entre sí los equipos de accionamiento (un máximo de 6) para que sólo se pueda abrir un frente a la vez. La apertura de un frente se detiene cuando el frente asociado se abre	32
Profund. d. taladrado	Profundidad de taladrado para cazoletas de bisagra, bases y fijaciones frontales	815 819
Profundidad int. d. cuerpo LT	Cota útil interior en la profundidad, medida desde la arista anterior del cuerpo de mueble hasta la superficie interior de la trasera del mueble	819
Protección para los dedos	La bisagra intermedia CLIP top-lleva integrado un mecanismo de activación que actúa si al cerrar la puerta se manipula accidentalmente entre el frente superior y el inferior	32 36
Protector de extremos de cable	Protector contra roces: se coloca sobre el extremo del cable expuesto al contacto	32 478 626
Puerta con marco	Puerta con marco de madera, normalmente de madera maciza	192
Puerta/frente de montaje interior	El frente está decalado con respecto a los laterales del cuerpo del mueble	815
Puerta por interior	Espacio ocupado por la puerta al abrirla, hacia el interior del cuerpo del mueble	157
Punto de giro (sistema de)	La disposición de los puntos de giro de la bisagra depende de la construcción. Asegura el movimiento de rotación de la puerta al abrir y cerrarla	817
Punzón de encaje a presión	Herramienta que facilita el montaje manual de las fijaciones frontales con tetones premontados	735
R		
Radio de puerta	Radio de la arista interna o externa de la puerta	816
Reborde de recubrimiento de la cazoleta	Reborde de recubrimiento para el taladrado de la cazoleta	815
Recorrido de activación	Es necesaria una distancia de reacción para activar el equipo de accionamiento y el movimiento de apertura	481 629
Recubrimiento angular	La puerta enrasa por completo con el lado del cuerpo del mueble	815
Recubrimiento del frente	Enrasa con el lateral del cuerpo del mueble o con el frente del panel superior o inferior	819
Recubrimiento del frente	Cota de recubrimiento del frente con el cuerpo del mueble	819
Recubrimiento gemelo	(Batiente central) Las bisagras están montadas a ambos lados del montante central. Ambas puertas baten aprox. hasta la mitad del montante	815
Regla	Dispositivo de tope para la pieza a trabajar, con graduación milimétrica y la posibilidad de colocar topes giratorios	756
Rodillos de plástico	Elemento de rodadura fabricado con plástico de alta tecnología en el carro TANDEM	570
S		
Seg. antidesenganche	Impide el desenganche por accidente de un cajón, o mediante una pieza adicional o mediante un dispositivo integrado en el sistema	807
Seguro contra apertura por niños	Impide la apertura por accidente de puertas y cajones	807
Selector “Mode”	Single: configuración estándar, solo se activa una unidad Multiple: los equipos de accionamiento configurados en la posición „Multiple“ se activan simultáneamente	515 671

Selector "Power"	Full: configuración estándar Half: para largos nominales cortos (270 - 300 mm) – el módulo extraíble sólo recorre un trayecto corto	515 671
Separador longitudinal ORGA-LINE	Fáciles de insertar, para evitar el escape del contenido	458
Separador transversal ORGA-LINE	Para la organización en el cacerolero	458
Separador transversal para cortar a medida ORGA-LINE	Consta de un perfil de aluminio y puede cortarse a la medida necesaria mediante una sierra circular de mesa	458
SERVO-DRIVE	El sistema eléctrico de movimiento asistido para cajones, módulos extraíbles y puertas	442 624
Sincronización	Varilla de unión que garantiza en los módulos extraíbles combinados con el sistema mecánico de apertura asistida TIP-ON una apertura fiable y un cierre seguro	519 673
Sincronización	Se pueden sincronizar hasta tres equipos de accionamiento moviéndose simultáneamente. Esta función resulta necesaria en varios cuerpos con frente estándar	479 627
Sistema de topes	Unidad ajustable en las máquinas para posicionar y fijar una regla con topes giratorios	780
Sobreextracción	La corredera de un cajón puede extenderse más allá del borde delantero del cuerpo del mueble	821
Soporte de cable	Para fijar los cables eléctricos sin herramientas al cuerpo de mueble	33 479 627
Soporte para papel	La extracción del papel film se realiza sin pliegues cuando se usa el cortador de papel de ORGA-LINE	358 454 612
Soportes para platos ORGA-LINE	Una solución ergonómica para guardar los platos en el cacerolero	363 459 609
SPACE CORNER	Una alternativa fácil de utilizar y ergonómica, a las soluciones convencionales detrás de puertas giratorias y plegables	312 412
Sujeción del transformador	El transformador se almacena de un modo fácil y seguro en el soporte del transformador	32 480 627
SYNCROMOTION	Ingeniería del movimiento del frente fascinante con SPACE CORNER: Los frentes giran hacia dentro al abrir e impiden un eventual rozamiento de los frentes del cuerpo del mueble colindantes	312 412

T

Tapa para bisagras	Tapa embellecedora para bisagras; posibilidad de personalización (nombre, logo...)	150 242
Tapa SERVO-DRIVE para AVENTOS	La tapa izquierda sirve para ocultar el mecanismo de elevación, el equipo de accionamiento y el cable de distribución. Para tapar la guía del cable, puede extraerla hasta una profundidad de 350 mm	32 50 60 70
Tapa de cazoleta	Tapa embellecedora para cazoletas de bisagras, atornillables y encajables	242
Tapas	Tapa embellecedora para bisagras, herrajes de puerta y módulos extraíbles BOX; se puede personalizar con el nombre del cliente	32 240 300 530
Tapa del perfil de soporte	El protector del extremo de cable pelado situado en el punto de unión del perfil de soporte se instala en una estructura del cuerpo del mueble con travesaño vertical	478 626
TIP-ON	Sistema mecánico de apertura asistida para frentes sin tiradores en sistemas de bisagras y sistemas de extensiónes	86 260 518 518
Tirador y tope	El tope de arrastre constituye una unión entre el cajón interior y el frente de extracción, permitiendo así una apertura simultánea de ambos elementos	300 386
Tope central	(Recubrimiento central) Mueble doble con montante intermedio, las bisagras se fijan en ambos lados del montante intermedio. Cada puerta recubre aproximadamente la mitad del espesor del montante	815
Tope central	Tope en el punto 0 de una máquina para posicionar la pieza a trabajar sobre la marca (trazado)	758
Tope de arrastre	Activa la función de BLUMOTION en METABOX	528 559
Tope de extracción	El cajón puede retenerse en posición de plena extracción	821

Tope de profundidad de taladrado	Este accesorio garantiza una profundidad idéntica cualquiera que sea el espesor de la pieza de trabajo	780
Tope giratorio	Tope lateral, movible y ajustable, para fijar sobre la regla	758
Tornillos aglo	Tornillo para tableros aglomerados, con filete especial	98 334
Tornillos Euro	Tornillo para el taladrado en línea de un diámetro de 5 mm	98 334
Tornillos Euro especiales	Tornillo Euro especial para guías, para el taladrado en línea de un diámetro de 5 mm, con cabeza especial	430
U		
Unidad BLUMOTION	Pieza adicional de BLUMOTION para un cierre suave y silencioso con METABOX	528 559
Z		
Zamak	Cazoleta de bisagra de ensamblado de cinc moldeado a presión	170 280

Ref.	Página
171A5010	127, 129, 131, 133, 137, 141, 143, 199, 201, 203, 205, 209, 213, 215, 220, 221, 223, 225, 227, 229, 231, 233, 239
171A5040	130, 133, 145, 146, 202, 205, 217, 218, 231, 233, 239
171A5070	127, 131, 133, 134, 139, 141, 143, 144, 199, 203, 205, 206, 211, 213, 215, 216, 223, 225, 231, 233, 239
171A5500	127, 130, 132, 134, 136, 138, 139, 141, 142, 144, 146, 199, 202, 204, 206, 208, 210, 211, 213, 214, 216, 218, 220, 222, 224, 227, 228, 230, 233, 239
173H7100	40, 127, 129, 130, 131, 132, 133, 134, 136, 137, 138, 139, 141, 142, 143, 144, 145, 146, 199, 201, 202, 203, 204, 205, 206, 208, 209, 210, 211, 213, 214, 215, 216, 217, 218, 220, 221, 222, 223, 224, 225, 227, 228, 229, 230, 231, 233, 236
173H7130	133, 136, 144, 146, 205, 208, 216, 218, 222, 223, 229, 230, 231, 233, 236
173L6100	235
173L6130	235
173L8100	237
173L8100.21	237
173L8130	237
173L8300	188, 238
173L8330	238
173S6100	236
174E6100.01	40, 236
174E6130.01	236
174H7100E	236
174H7100I	235
174H710ZE	237
174H7130E	236
174H7130I	235
174H713ZE	237
174L6100.05	238
174L6130.05	238
175H5400	32, 33, 36, 40, 234
175H5430	234
175H5A00	37, 40
175H5B00	36, 40
175H7100	235
175H7130	235
175H7190	127, 130, 131, 132, 133, 136, 137, 139, 143, 144, 199, 202, 203, 204, 205, 208, 209, 211, 215, 216, 222, 224, 225, 228, 230, 231, 235
175H7190.22	129, 133, 137, 138, 142, 201, 205, 209, 210, 214, 224, 228, 229, 231, 235
175H9100	237
175H9130	237
175H9160	130, 131, 134, 137, 139, 142, 171, 202, 203, 206, 209, 211, 214, 237
175H9190	237
175H9190.22	237
175L8100	238
175L8100.21	238
175L8130	238
175L8190	238
175L8190.21	238
175L8300	188, 239
177H5100	32, 40, 235
177H5130	235
177H5400E	32, 234
177H5430E	234
193L6100	284
193L6130	284
193L8100	285
193L8100.21	285
193L8130	285
193L8300.22	286
194E6100.ED	286
194E6130.ED	286
195H7100	284
195H7130	284
195H7190	284
195H9100	285
197M6100	286

Ref.	Página
199.8130	278, 285
20F2200.05	32, 36
20F2500.05	32, 36
20F2800.05	32, 36
20F3200	32, 36
20F3500	32, 36
20F3800	32, 36
20F3900	32, 36
20F7011	33, 37, 41
20F7051	33, 37, 41
20F8000	32, 36
20K2300.05	70
20K2300T	88
20K2500.05	70
20K2500T	88
20K2700.05	70
20K2700T	88
20K2900.05	70
20K2900T	88
20K2B00	80
20K2C00	80
20K2E00	80
20K4A00	80
20K4A00A	80
20K7011	71, 74, 88, 92
20K7041	71, 74, 88, 92
20K7A11	80, 82
20K7A41	80, 82
20K8000	70, 88
20L2100.05	60
20L2300.05	60
20L2500.05	60
20L2700.05	60
20L2900.05	60
20L3200.05	60
20L3500.05	60
20L3800.05	60
20L3900.05	60
20L8000.01	60
20Q091Z	51
20Q091ZA	61
20Q1061U	51
20Q1061UA	61
20S2A00.05	50
20S2B00.05	50
20S2C00.05	50
20S2D00.05	50
20S2E00.05	50
20S2F00.05	50
20S2G00.05	50
20S2H00.05	50
20S2I00.05	50
20S3500.05	50
20S4200	51, 61, 70, 88
20S4200A	51, 61, 70, 88
20S8000	50
21F8000	32, 36
21FA000	32, 36, 51, 61
21K8000	70
21KA000	70

Ref.	Página
21L3200	60
21L3500	60
21L3800	60
21L3900	60
21L8000	60
21Q126Z	51
21Q126ZA	61
21S3500	50
21S8000	51
230E7000	682, 684
230E7500	682, 684
230E8000	682, 684
230M2500	682, 684
230M3000	682, 684
230M3500	682, 684
230M4000	682, 684
230M4500	682, 684
230M5000	682, 684
230M5500	682, 684
230M6000	682, 684
230M6500	682, 684
270E3500.02	694
270E3500.03	694, 696
270E4000.02	694
270E4000.03	694, 696
270E4500.02	694
270E4500.03	694, 696
270E5000.02	694
270E5000.03	694, 696
270E5500.02	694
270E5500.03	694, 696
270E6000.02	694
270E6000.03	694, 696
295.1000	574, 576, 578, 580, 586, 588, 590, 678, 682
295.5300	557
295.5500	556
295.5600	584, 592
296.4500	680, 684
298.2200	680, 684
298.3210.01	559
298.3230.01	559
298.5500	574, 580, 582, 584, 586, 592
303.756.1	99, 150, 242, 289, 335, 431, 561, 597, 687
314.928.1	99, 150, 242, 289, 335, 431, 561, 597, 687
320H3500C	534
320H3500C15	534
320H4000C	534
320H4000C15	534
320H4500C	534
320H4500C15	534
320H5000C	534
320H5000C15	534
320H5500C	534
320H5500C15	534
320K3500C	532
320K3500C15	532
320K4000C	532
320K4000C15	532
320K4500C	532
320K4500C15	532

Ref.	Página
320K5000C	532
320K5000C15	532
320K5500C	532
320K5500C15	532
320M0009.01	559
320M0048	557
320M0088	557
320M0188	557
320M2700C	530
320M2700C15	530
320M3500C	530, 536, 538
320M3500C15	530, 536, 538
320M4000C	530, 536, 538, 540
320M4000C15	530, 536, 538, 540
320M4500C	530, 536, 538, 540
320M4500C15	530, 536, 538, 540
320M5000C	530, 536, 538, 540
320M5000C15	530, 536, 538, 540
320M5500C	530, 536, 538, 540
320M5500C15	530, 536, 538, 540
320N2700C	528
320N2700C15	528
320N3500C	528
320N3500C15	528
320N4000C	528
320N4000C15	528
320N4500C	528
320N4500C15	528
320N5000C	528
320N5000C15	528
320N5500C	528
320N5500C15	528
330.0028	559
330H350PC	548
330H350PC15	548
330H400PC	548
330H400PC15	548
330H450PC	548
330H450PC15	548
330H500PC	548
330H500PC15	548
330H550PC	548
330H550PC15	548
330K350PC	546
330K350PC15	546
330K400PC	546
330K400PC15	546
330K450PC	546
330K450PC15	546
330K500PC	546
330K500PC15	546
330K550PC	546
330K550PC15	546
330M270PC	544
330M270PC15	544
330M350PC	544, 550, 552
330M350PC15	544, 550, 552
330M400PC	544, 550, 552, 554
330M400PC15	544, 550, 552, 554
330M450PC	544, 550, 552, 554

Ref.	Página
330M450PC15	544, 550, 552, 554
330M500PC	544, 550, 552, 554
330M500PC15	544, 550, 552, 554
330M550PC	544, 550, 552, 554
330M550PC15	544, 550, 552, 554
330N270PC	542
330N270PC15	542
330N350PC	542
330N350PC15	542
330N400PC	542
330N400PC15	542
330N450PC	542
330N450PC15	542
330N500PC	542
330N500PC15	542
330N550PC	542
330N550PC15	542
358K4002S	388, 390, 396, 398
358K4502S	388, 390, 396, 398
358K5002S	388, 390, 396, 398
358K5502S	388, 390, 396, 398
358L2702IA2	304, 306, 308, 310
358L2702SA2	304, 306, 308, 310
358L3002IA2	304, 306, 308, 310
358L3002SA2	304, 306, 308, 310
358L3502IA2	304, 306, 308, 310
358L3502SA2	304, 306, 308, 310
358L4002IA2	304, 306, 308, 310
358L4002SA2	304, 306, 308, 310
358L4502IA2	304, 306, 308, 310, 324, 326
358L4502SA2	304, 306, 308, 310, 324, 326
358L5002IA2	304, 306, 308, 310, 324, 326
358L5002SA2	304, 306, 308, 310, 324, 326
358L5502IA2	304, 306, 308, 310, 324, 326
358L5502SA2	304, 306, 308, 310, 324, 326
358M2702IA	300, 302
358M2702S	384, 386
358M2702SA	300, 302
358M3002IA	300, 302
358M3002S	384, 386
358M3002SA	300, 302
358M3502IA	300, 302
358M3502S	384, 386, 392, 394, 400, 402, 408, 410
358M3502SA	300, 302
358M4002IA	300, 302
358M4002S	384, 386, 392, 394, 400, 402, 408, 410
358M4002SA	300, 302
358M4502IA	300, 302
358M4502S	384, 386, 392, 394, 400, 402, 404, 406, 408, 410, 420, 422
358M4502SA	300, 302
358M4504IG	324, 326
358M4504SG	324, 326, 422
358M5002IA	300, 302
358M5002S	384, 386, 392, 394, 400, 402, 404, 406, 408, 410, 420, 422
358M5002SA	300, 302
358M5004IG	324, 326
358M5004SG	324, 326, 422
358M5502IA	300, 302
358M5502S	384, 386, 392, 394, 400, 402, 404, 406, 408, 410, 420, 422
358M5502SA	300, 302
358M5504IG	324, 326
358M5504SG	324, 326, 422
358M6004IG	324, 326
358M6004SG	324, 326, 422
358M6504IG	324, 326
358M6504SG	324, 326, 422
358N4002IA	298
358N4002S	382
358N4002SA	298
358N4502IA	298
358N4502S	382
358N4502SA	298
358N5002IA	298
358N5002S	382
358N5002SA	298
358N5502IA	298
358N5502S	382
358N5502SA	298
359K6002S	388, 390, 396, 398
359K6502S	388, 390, 396, 398
359L6002IA2	304, 306, 308, 310, 314, 316, 320, 322, 324, 326
359L6002SA2	304, 306, 308, 310, 314, 316, 320, 322, 324, 326
359L6502IA2	304, 306, 308, 310, 314, 316, 320, 322, 324, 326
359L6502SA2	304, 306, 308, 310, 314, 316, 320, 322, 324, 326
359M6002IA	300, 302, 312, 318
359M6002S	384, 386, 392, 394, 400, 402, 404, 406, 408, 410, 412, 414, 416, 418, 420, 422
359M6002SA	300, 302, 312, 318
359M6502IA	300, 302, 312, 318
359M6502S	384, 386, 392, 394, 400, 402, 404, 406, 408, 410, 412, 414, 416, 418, 420, 422
359M6502SA	300, 302, 312, 318
40.0200N	702
40.0500N	702
40.0600N	703
40.0700N	701
40.2000	700
40.2100.02	700
42.0700.01	701
430E2500	678, 680
430E3000V	678, 680
430E3500V	678, 680
430E4000V	678, 680
430E4500V	678, 680
430E5000V	678, 680
430E5500V	678, 680
430E6000V	678, 680
430E6500V	678, 680
430E7000V	678, 680
430E7500V	678, 680
430E8000V	678, 680
48N0510.02	699
48N0510.03	699
48N0610.02	699
48N0610.03	699
550H2700.03	586
550H2700B	586
550H3000.03	586
550H3000B	586
550H3500.03	586
550H3500B	586, 592
550H3500BU	592

Ref.	Página
550H4000.03	586, 590
550H4000B	586, 590, 592
550H4000BU	592
550H4500.03	586, 590
550H4500B	586, 590
550H5000.03	586, 590
550H5000B	586, 590
550H5500.03	586, 590
550H5500B	586, 590
550H6000.03	586, 590
550H6000B	586, 590
550H6500.03	586, 590
550H6500B	586, 590
551H2601	588
551H2601B	588
551H2851	588
551H2851B	588
551H3101	588
551H3101B	588
551H3351	588
551H3351B	588
551H3601	588
551H3601B	588
551H3851	588
551H3851B	588
551H4101	588
551H4101B	588
551H4351	588
551H4351B	588
551H4601	588
551H4601B	588
551H4851	588
551H4851B	588
551H5101	588
551H5101B	588
551H5351	588
551H5351B	588
551H5601	588
551H5601B	588
556.4501B	300, 302, 304, 306, 308, 310, 384, 386, 388, 390, 392, 394, 396, 398, 400, 402, 404, 406, 408, 410
556.5001B	300, 302, 304, 306, 308, 310, 384, 386, 388, 390, 392, 394, 396, 398, 400, 402, 404, 406, 408, 410
556.5501B	300, 302, 304, 306, 308, 310, 384, 386, 388, 390, 392, 394, 396, 398, 400, 402, 404, 406, 408, 410
556.6001B	300, 302, 304, 306, 308, 310, 312, 314, 316, 318, 320, 322, 384, 386, 388, 390, 392, 394, 396, 398, 400, 402, 404, 406, 408, 410, 412, 414, 416, 418
556.6501B	300, 302, 304, 306, 308, 310, 312, 314, 316, 318, 320, 322, 384, 386, 388, 390, 392, 394, 396, 398, 400, 402, 404, 406, 408, 410, 412, 414, 416, 418
558.2701B	300, 302, 304, 306, 308, 310, 384, 386
558.3001B	300, 302, 304, 306, 308, 310, 384, 386
558.3501B01	300, 302, 304, 306, 308, 310, 384, 386, 392, 394, 400, 402, 408, 410
558.4001B01	298, 300, 302, 304, 306, 308, 310, 382, 384, 386, 388, 390, 392, 394, 396, 398, 400, 402, 408, 410
558.4501B01	298, 300, 302, 304, 306, 308, 310, 324, 326, 382, 384, 386, 388, 390, 392, 394, 396, 398, 400, 402, 404, 406, 408, 410, 420, 422
558.5001B	298, 300, 302, 304, 306, 308, 310, 324, 326, 382, 384, 386, 388, 390, 392, 394, 396, 398, 400, 402, 404, 406, 408, 410, 420, 422
558.5501B	298, 300, 302, 304, 306, 308, 310, 324, 326, 382, 384, 386, 388, 390, 392, 394, 396, 398, 400, 402, 404, 406, 408, 410, 420, 422
559.2701T	300, 302, 304, 306, 308, 310, 384, 386, 519
559.3001T	300, 302, 304, 306, 308, 310, 384, 386, 519
559.3501T	300, 302, 304, 306, 308, 310, 384, 386, 392, 394, 400, 402, 408, 410, 519
559.4001T	298, 300, 302, 304, 306, 308, 310, 382, 384, 386, 388, 390, 392, 394, 396, 398, 400, 402, 408, 410, 519
559.4501B	300, 302, 304, 306, 308, 310, 384, 386, 388, 390, 392, 394, 396, 398, 400, 402, 404, 406, 408, 410
559.4501T	298, 300, 302, 304, 306, 308, 310, 324, 326, 382, 384, 386, 388, 390, 392, 394, 396, 398, 400, 402, 404, 406, 408, 410, 420, 422, 519
559.5001B	300, 302, 304, 306, 308, 310, 384, 386, 388, 390, 392, 394, 396, 398, 400, 402, 404, 406, 408, 410
559.5001T	298, 300, 302, 304, 306, 308, 310, 324, 326, 382, 384, 386, 388, 390, 392, 394, 396, 398, 400, 402, 404, 406, 408, 410, 420, 422, 519
559.5501B	300, 302, 304, 306, 308, 310, 384, 386, 388, 390, 392, 394, 396, 398, 400, 402, 404, 406, 408, 410
559.5501T	298, 300, 302, 304, 306, 308, 310, 324, 326, 382, 384, 386, 388, 390, 392, 394, 396, 398, 400, 402, 404, 406, 408, 410, 420, 422, 519
559.6001B	300, 302, 304, 306, 308, 310, 312, 314, 316, 318, 320, 322, 324, 326, 384, 386, 388, 390, 392, 394, 396, 398, 400, 402, 404, 406, 408, 410, 412, 414, 416, 418, 420, 422
559.6001T	300, 302, 304, 306, 308, 310, 318, 320, 322, 324, 326, 384, 386, 388, 390, 392, 394, 396, 398, 400, 402, 404, 406, 408, 410, 416, 418, 420, 422, 519
559.6501B	300, 302, 304, 306, 308, 310, 312, 314, 316, 318, 320, 322, 324, 326, 384, 386, 388, 390, 392, 394, 396, 398, 400, 402, 404, 406, 408, 410, 412, 414, 416, 418, 420, 422
559.6501T	300, 302, 304, 306, 308, 310, 318, 320, 322, 324, 326, 384, 386, 388, 390, 392, 394, 396, 398, 400, 402, 404, 406, 408, 410, 416, 418, 420, 422, 519
560H2500B	574, 582
560H2500C	574, 582
560H2700B	574, 582
560H2700C	574, 582
560H3000B	574, 582
560H3000C	574, 582
560H3200B	574, 582
560H3200C	574, 582
560H3500B	574, 582, 584
560H3500BU	584
560H3500C	574, 582
560H3800B	574, 582
560H3800C	574, 582
560H4000B	574, 578, 582, 584
560H4000BU	584
560H4000C	574, 578, 582
560H4200B	574, 582
560H4200C	574, 582
560H4500B	574, 578, 580, 582
560H4500C	574, 578, 580, 582
560H4800B	574, 578, 582
560H4800C	574, 578, 582
560H5000B	574, 578, 580, 582
560H5000C	574, 578, 580, 582
560H5200B	574, 578, 582
560H5200C	574, 578, 582
560H5500B	574, 578, 580, 582
560H5500C	574, 578, 580, 582
560H6000B	574, 578, 582
560H6000C	574, 578, 582
561H2601B	576
561H2601C	576
561H2851B	576
561H2851C	576
561H3101B	576
561H3101C	576
561H3351B	576
561H3351C	576
561H3601B	576
561H3601C	576
561H3851B	576
561H3851C	576
561H4101B	576
561H4101C	576
561H4351B	576
561H4351C	576
561H4601B	576
561H4601C	576
561H4851B	576
561H4851C	576
561H5101B	576
561H5101C	576
561H5351B	576
561H5351C	576
561H5601B	576

Ref.	Página
561H5601C	576
566H4500B01	574, 578, 580, 582
566H4500C01	574, 578, 580, 582
566H5000B01	574, 578, 580, 582
566H5000C01	574, 578, 580, 582
566H5200B01	574, 578, 582
566H5200C01	574, 578, 582
566H5500B01	574, 578, 580, 582
566H5500C01	574, 578, 580, 582
566H5800B01	574, 578, 582
566H5800C01	574, 578, 582
566H6000B01	574, 578, 582
566H6000C01	574, 578, 582
566H6500B01	574, 578, 582
566H6500C01	574, 578, 582
566H7000B01	574, 582
566H7000C01	574, 582
566H7500B01	574, 582
566H7500C01	574, 582
609.1500	98, 112, 114, 116, 118, 120, 126, 128, 130, 132, 134, 136, 138, 140, 142, 144, 146, 149, 156, 158, 160, 162, 164, 166, 168, 170, 172, 174, 176, 192, 194, 198, 200, 202, 204, 206, 208, 210, 212, 214, 216, 218, 228, 230, 232, 241, 272, 274, 276, 278, 280, 282, 288, 334, 430, 560, 596, 686
609.1700	98, 112, 114, 116, 118, 120, 126, 128, 130, 132, 134, 136, 138, 140, 142, 144, 146, 149, 156, 158, 160, 162, 164, 166, 168, 170, 172, 174, 176, 192, 194, 198, 200, 202, 204, 206, 208, 210, 212, 214, 216, 218, 228, 230, 232, 241, 272, 274, 276, 278, 280, 282, 288, 334, 430, 560, 596, 686
65.0590	719
65.1000.01	732
65.1001	732
65.1051.01	733
65.1106	732
65.1107	733
65.2950	741
65.3300	734
65.4000.01	718
65.4010.01	718
65.5000	723
65.5010	722
65.5040	729
65.5050	737
65.5070	721
65.5210	725
65.5310	720
65.5810.01	724
65.6100	727
65.7500.02	717
65.7510.02	717
65.7590	717, 732
65.8000	747
65.9500	717
65.9510	717
661.1000.HG	98, 149, 241, 288, 334, 430, 560, 596, 686
661.1150.HG	98, 149, 241, 288, 334, 430, 560, 596, 686
661.1300.HG	98, 149, 241, 288, 334, 430, 560, 596, 686
661.1450.HG	98, 149, 241, 288, 334, 430, 560, 596, 686
661.2000.HG	98, 149, 241, 288, 334, 430, 560, 596, 686
662.1150.HG	334, 430, 560, 596, 686
662.1300.HG	334, 430, 560, 596, 686
662.1450.HG	334, 430, 560, 596, 686
664.3500	98
70.1503	112, 114, 120, 148, 156, 158, 160, 162, 164, 174, 176, 184, 186, 194, 200, 240
70.1503.BP	112, 114, 120, 148, 156, 158, 160, 162, 164, 174, 176, 184, 186, 194, 200, 240
70.1563	118, 122, 126, 128, 130, 132, 134, 136, 138, 140, 142, 144, 146, 148, 172, 178, 180, 182, 188, 190, 192, 198, 202, 204, 206, 208, 210, 212, 214, 216, 218, 220, 222, 224, 226, 228, 230, 232, 240
70.1563.BL	118, 122, 126, 128, 130, 132, 134, 136, 138, 140, 142, 144, 146, 148, 172, 178, 180, 182, 188, 190, 192, 198, 202, 204, 206, 208, 210, 212, 214, 216, 218, 220, 222, 224, 226, 228, 230, 232, 240
70.1663	112, 118, 122, 140, 148, 156, 160, 164, 172, 178, 180, 182, 184, 186, 212, 240

Ref.	Página
70.1663.BL	112, 118, 122, 140, 148, 156, 160, 164, 172, 178, 180, 182, 184, 186, 212, 240
70.6103	170, 171, 274
70.7503	116, 148, 168, 240
70.7503.BL	116, 148, 168, 240
70M2550.TL	166, 264
70M2580.TL	166, 264
70M2650.TL	166, 264
70M2680.TL	166, 264
70M2750.TL	166, 264
70M2780.TL	166, 264
70T1504	156, 158, 164, 172, 174, 176, 198, 200, 202, 204, 206, 208, 210, 212, 214, 216, 218, 242
70T3504	112, 114, 118, 120, 126, 128, 130, 132, 134, 136, 138, 140, 142, 144, 146, 150, 160, 162, 242
70T3550.TL	160, 264
70T3553	112, 114, 160, 162
70T3590.TL	160, 264
70T3650.TL	160, 264
70T3690.TL	160, 264
70T3750.TL	160, 264
70T3790.TL	160, 264
70T5550.TL	33, 40, 156, 264
70T5590BTL	33, 40, 156, 264
70T5650.TL	156, 264
70T5690BTL	156, 264
70T6540B	170, 264
70T6550	170, 264
70T6640B	170, 264
70T6650	170, 264
70T7500NTL	116, 168, 264
70T7503N	116, 168
70T7540NTL	116, 168, 264
70T950A.TL	178, 264
70T9550.TL	172, 212, 264, 265
70T9650.TL	172, 212, 264, 265
70T9750.TL	172, 212, 264, 265
71B3550	112
71B3580	112
71B3590	112
71B3650	112
71B3680	112
71B3690	112
71B3750	112
71B3780	112
71B3790	112
71B950A	122
71B9550	118, 140
71B9580	118
71B9590	118, 140
71B960A	122
71B9650	118, 140
71B9680	118
71B9690	118, 140
71B970A	122
71B9750	118, 140
71B9780	118
71B9790	118, 140
71M2550	166
71M2580	166
71M2590B	166
71M2650	166
71M2680	166

Información

► Información general

►► Índice de las referencias de los artículos

Ref.	Página
71M2690B	166
71M2750	166
71M2780	166
71M2790B	166
71T0550	192, 232, 233
71T0650	192, 232, 233
71T0750	192, 232, 233
71T3550	160
71T3580	160
71T3590	160
71T3650	160
71T3680	160
71T3690	160
71T3750	160
71T3780	160
71T3790	160
71T5550	156
71T5580	156
71T5590B	156
71T560A	184
71T560AB	186
71T5650	156
71T5680	156
71T5690B	156
71T6540B	170
71T6550	170
71T6580	170
71T6640B	170
71T6650	170
71T6680	170
71T7500N	116, 168
71T7530N	116, 168
71T7540N	116, 168
71T7600N	116, 168
71T7640N	116, 168
71T950A	178
71T950A.22	182
71T950AB	180
71T9550	172, 212
71T9580	172
71T9590B	172, 212
71T960A	178
71T960A.22	182
71T960AB	180
71T9650	172, 212
71T9680	172
71T9690B	172, 212
71T970A	178
71T970A.22	182
71T970AB	180
71T9750	172, 212
71T9780	172
71T9790B	172, 212
72T3550.TL	162, 264
72T3590.TL	162, 264
72T550A.TL	37, 40, 184, 264
72T5550.TL	158, 264
72T5590BTL	158, 264
73B3550	114
73B3580	114
73B3590	114
73T3550	162
73T3580	162
73T3590	162
73T550A	184
73T550AB	186
73T5550	158
73T5580	158
73T5590B	158
740.749.1	99
74.1103	164
74T1550.TL	164, 264
74T1590BTL	164, 264
74T1650.TL	164, 264
74T1690BTL	164, 264
74T1750.TL	164, 264
74T1790BTL	164, 264
75T1550	164
75T1580	164
75T1590B	164
75T1650	164
75T1680	164
75T1690B	164
75T1750	164
75T1780	164
75T1790B	164
75T4100	190, 226, 227
75T4200	190, 226, 227
75T4300	190, 226, 227
78A5450.T	218, 265
78A5451.T	216, 265
78A5453.T	214, 265
78A9454.T	210, 265
78A9456.T	206, 265
78A9458.T	202, 265
78A9555.T	208, 265
78A9556.T	204, 265
78A9658.T	198, 265
78C450BT	188, 220, 264, 265
78C4568	188, 220
78T5550	200, 265
78T9550.TL	174, 264
78Z5500T	33, 40
78Z5500T11	40
78Z550AT	37, 40
78Z550AT11	40
78Z5530T	40
78Z5530T10	40
78Z553ET	33
79A0555.T	230
79A0558.T	228
79A4105.T	224
79A4108.T	222
79A5450.T	218
79A5451.T	216
79A5453.T	214
79A5490BT	218
79A5491BT	216
79A5493BT	214
79A9454.T	210
79A9456.T	206
79A9458.T	202
79A9494BT	210
79A9496BT	206
79A9498BT	202
79A9555.T	208
79A9556.T1	204
79A9595BT	208
79A9596BT1	204
79A9658.T	198
79A9698BT	198
79B3450	146
79B3451	144
79B3453	142
79B3490	146
79B3491	144
79B3493	142
79B3558	128
79B3598	128
79B9454	138
79B9456	134
79B9458	130
79B9494	138
79B9496	134
79B9498	130
79B9550	120
79B9555	136
79B9556	132
79B9580	120
79B9590	120
79B9595	136
79B9596	132
79B9658	126
79B9698	126
79C450BT	188, 220
79T5550	200
79T5590B	200
79T8500	194
79T8530	194
79T9550	174
79T9580	174
79T9590B	174
79T9950.37	176
79T9980.37	176
79T9990B37	176
80.6507	170, 240, 274, 287
80.6507.BL	170, 240, 274, 287
84.4120	190, 222, 224, 226
84.4140	190, 222, 224, 226
90M2503	166, 240, 272, 276, 278, 280, 282, 287
90M2503.BP	166, 240, 272, 276, 278, 280, 282, 287
90M2603	272, 287
90M2603.BL	272, 287
91A6550	274
91A6580	274
91A6650	274
91A6680	274
91M0500.21	280
91M0530.21	280
91M2550	272

Ref.	Página
91M2580	272
91M2650	272
91M2680	272
91M2750	272
91M2780	272
91M9550	276
91M9650	276
91M9750	276
94M3603	166, 240, 276, 287
94M3603.BL	240
955.1004	88, 90, 116, 156, 158, 160, 162, 164, 166, 168, 170, 172, 174, 178, 184, 188, 198, 200, 202, 204, 206, 208, 210, 212, 214, 216, 218, 220, 262
955.1201	88, 93, 266
955.1501	88, 93, 266
955.15E1	93, 266
955.5201	93, 266
955A1004	88, 91, 116, 156, 158, 160, 162, 164, 166, 168, 170, 172, 174, 178, 184, 188, 198, 200, 202, 204, 206, 208, 210, 212, 214, 216, 218, 220, 263
970.1002	182, 194, 246, 254
970.1201	256
970.1501	256
970.15E1	256
970.16E1	256
970.1701	257
970.2501	257
970.5201	256
970.5501	256
970.55E1	256
970.5701	257
970.6701	257
970A1002	174, 176, 178, 184, 190, 192, 202, 206, 208, 210, 214, 216, 218, 222, 224, 226, 228, 230, 232, 246, 247, 252
971A0200	250
971A0230	250
971A0500	250
971A05E0	250
971A0700	251
971A2500	250
971A25E0	250
971A2700	251
971AXXXX	190, 192, 246
973A0500.01	156, 158, 160, 162, 164, 166, 172, 180, 186, 212, 246, 247, 248
973A0600	156, 160, 164, 166, 172, 180, 186, 212, 246, 247, 248
973A0700	160, 164, 166, 172, 180, 212, 246, 247, 248
973A6000	170, 246, 249
973A7000	116, 168, 246, 248
973A7360	204, 246, 249
973A7480	198, 246, 249
973A7680	200, 246, 249
973A9000	188, 220, 246, 247, 249
993.0530	478, 492, 494, 500, 506, 626, 634, 640, 646, 654
993.0830.01	478, 492, 494, 500, 506, 626, 634, 640, 646, 654
993.2000	626, 646, 654, 660
993.706	149, 241, 288, 334, 430, 560, 596, 686
993.710	98, 149, 241, 288, 334, 430, 560, 596, 686
99M1550	282
99M9550	278
99M9580	278
DYA.2842	707
M01.ZB02.D2	760, 761, 762, 763, 764, 765, 772, 773, 774, 775, 776, 777, 784, 785, 786, 787, 788, 789, 796, 797, 798, 799, 800, 801
M01.ZB02.D3	760, 761, 762, 763, 764, 765, 772, 773, 774, 775, 776, 777, 784, 785, 786, 787, 788, 789, 796, 797, 798, 799, 800, 801
M01.ZB03.02	767, 778, 790, 802
M01.ZB03.03	767, 778, 790, 802

Ref.	Página
M01.ZB05.02	760, 761, 762, 763, 764, 765, 766, 767, 772, 773, 774, 775, 776, 777, 778, 784, 785, 786, 787, 788, 789, 790, 796, 797, 798, 799, 800, 801, 802
M01.ZB05.03	760, 761, 762, 763, 765, 767, 772, 773, 774, 775, 776, 777, 778, 784, 785, 786, 787, 788, 789, 790, 796, 797, 798, 799, 800, 801, 802
M01.ZB05.D2	757, 769, 782, 794
M01.ZB05.D3	757, 770, 782, 794
M01.ZB08.02	760, 761, 764, 766, 767, 772, 773, 776, 784, 785, 788, 796, 797, 800
M01.ZB08.03	760, 762, 766, 767, 772, 774, 784, 786, 796, 798
M01.ZB08.OS	757, 769, 782, 794
M01.ZB10.02	760, 761, 763, 764, 765, 766, 767, 772, 773, 775, 776, 777, 784, 785, 786, 787, 788, 789, 790, 796, 797, 798, 799, 800, 801, 802
M01.ZB10.03	760, 761, 763, 764, 765, 766, 767, 772, 773, 774, 775, 776, 777, 784, 785, 786, 787, 788, 789, 790, 796, 797, 798, 799, 800, 801, 802
M01.ZB20.02	764, 776, 788, 800
M01.ZB25.02	765, 766, 777, 789, 801
M01.ZB26.02	762, 774, 786, 798
M01.ZB28.02	766, 777, 789, 801
M01.ZB35.02	760, 761, 762, 772, 773, 774, 784, 785, 786, 796, 797, 798
M01.ZB35.OS	757, 761, 762, 769, 773, 774, 782, 785, 786, 793, 797, 798
M01.ZZ03	98, 149, 241, 288, 334, 430, 560, 596, 686, 730, 731, 734
M01.ZZB3	98, 149, 241, 288, 334, 430, 560, 596, 686
M30.1304.02	782, 794
M30.1313.UM	785, 786, 787, 788, 789, 790, 797, 798, 799, 800, 801, 802
M31.1000	716
M31.2000	728
M31.ZB08.02	716
M31.ZB35.02	716
M52.1050	793
M53.0720	781
M53.1000	781
M53.1050	781
M54.2000	769
M65.2000	757
M65.2050	757
M65.ZB05.02	766
M65.ZB08.02	766, 767
M65.ZB08.03	766, 767
M65.ZB10.02	762, 763, 766, 767
M65.ZB10.03	766, 767
MZA.2600	758, 770
MZA.5200	793
MZA.5300	781
MZE.1300	781
MZE.2110	781
MZF.1000.01	782, 794
MZF.1010	782, 794
MZF.1020	782, 794
MZF.1030	758, 770, 782, 794
MZF.1050	758, 770, 782, 794
MZF.2000	757, 770
MZK.1120	782, 794
MZK.1130	782, 794
MZK.1900	785, 789, 790, 797, 801, 802
MZK.2000	760, 762, 772, 774
MZK.2100	760, 761, 762, 763, 764, 766, 772, 773, 774, 775, 776, 777
MZK.2110	760, 761, 762, 763, 766, 772, 773, 774, 775, 777
MZK.2200.01	761, 762, 764, 765, 773, 774, 775, 776, 777
MZK.2230	764, 765, 775, 776, 777
MZK.2400	767
MZK.2810.01	761, 765, 767, 773, 777, 778
MZK.2880	765, 766, 767
MZK.8800	785, 786, 787, 788, 789, 797, 798, 799, 800, 801
MZL.1250	781, 784, 785, 793, 796, 797
MZL.2000	760, 761, 762, 763, 764, 765, 766, 767, 772, 773, 774, 775, 776, 777, 778

Ref.	Página
MZL.2010	760, 761, 762, 763, 765, 772, 773, 774, 775, 776
MZL.2060	762, 763, 766, 767
MZL.2080	767, 778
MZL.2090	757, 769
MZL.2090.03	757, 769
MZL.2500	781, 793
MZM.0040	112, 114, 116, 118, 120, 156, 158, 160, 162, 164, 166, 168, 170, 172, 174, 176, 194, 272, 274, 278, 280, 762, 774, 786, 798
MZM.0050	235, 286, 760, 761, 763, 772, 773, 775, 784, 785, 787, 796, 797, 799
MZM.0061.01	238, 760, 763, 772, 774, 784, 786, 796, 798
MZM.0070	701, 702, 703, 766, 777, 789, 801
MZM.0071	702, 703, 766, 777, 789, 801
MZM.0072	700, 789, 801
MZM.0073	700, 789, 801
MZM.0077	701, 766, 777, 789, 801
MZM.0078	699, 766, 777, 790, 802
MZM.0092.01	788, 800
MZM.0093.02	788, 800
MZM.0095	764, 776, 788, 800
MZM.0292.01	764, 776
MZR.1000	781, 793
MZR.1200	757, 769
MZR.2000	782, 793
MZR.5300.02	781
MZR.5400	769
MZS.0040	757, 769, 782, 793
MZS.1000	757, 760, 761, 762, 763, 764, 765, 766, 767, 769, 772, 773, 774, 775, 776, 777, 778, 781, 793
MZS.1020	793
MZS.2000	757, 769, 777, 781, 784, 785, 786, 787, 788, 789, 790, 793, 796, 797, 798, 799, 800, 801, 802
MZS.5010	730
MZS.5030	731
MZV.2100	757, 769, 781, 793
MZW.1300	716
T51.1700.04	574, 578, 580, 582, 584, 586, 590, 592
T51.7000	582, 584, 592
T55.000R	574, 576, 578, 580, 582, 586, 588, 590, 673
T55.1150S	586, 590, 673
T55.3150S	588, 673
T55.7150S	574, 576, 578, 580, 582, 673
T55.889W	574, 576, 578, 580, 582, 586, 588, 590, 673
T55.9150S	574, 578, 580, 582, 673
T65.1000.02	740
T65.9000	740
Z10A3000.01	478, 486, 492, 494, 500, 506, 626, 634, 640, 646, 654, 660
Z10A3H00	478, 500, 506
Z10D01E0	478, 486, 626, 660
Z10D01EA	478, 486, 626, 660
Z10D5210	500, 646
Z10D6252	506, 654
Z10D7101	494, 634, 640, 646
Z10D7201	492, 494, 634, 646
Z10K0009	33, 37, 51, 61, 71, 479, 487, 493, 495, 501, 507, 627, 635, 641, 647, 655, 661
Z10K008S	479, 627, 641
Z10K050S	479, 627, 641
Z10K120S	479, 627, 641
Z10K160S	479, 627, 641
Z10K800AE	33, 37, 51, 61, 71, 478, 486, 494, 500, 506, 626, 634, 640, 646, 654, 660
Z10M200A	33, 37, 51, 61, 71, 479, 487, 495, 501, 507, 627, 635, 641, 647, 655, 661
Z10M200B	33, 37, 51, 61, 71, 479, 487, 495, 501, 507, 627, 635, 641, 647, 655, 661
Z10M200C	33, 37, 51, 61, 71, 479, 487, 495, 501, 507, 627, 635, 641, 647, 655, 661
Z10M200D	33, 37, 51, 61, 71, 479, 487, 495, 501, 507, 627, 635, 641, 647, 655, 661

Ref.	Página
Z10M200E	33, 37, 51, 61, 71, 479, 487, 495, 501, 507, 627, 635, 641, 647, 655, 661
Z10M200E.OS	33, 37, 51, 61, 71, 479, 487, 495, 501, 507, 627, 635, 641, 647, 655, 661
Z10M200H	33, 37, 51, 61, 71, 479, 487, 495, 501, 507, 627, 635, 641, 647, 655, 661
Z10M200I	33, 37, 51, 61, 71, 479, 487, 495, 501, 507, 627, 635, 641, 647, 655, 661
Z10M200J	33, 37, 51, 61, 71, 479, 487, 495, 501, 507, 627, 635, 641, 647, 655, 661
Z10M200K	33, 37, 51, 61, 71, 479, 487, 495, 501, 507, 627, 635, 641, 647, 655, 661
Z10M200L	33, 37, 51, 61, 71, 479, 487, 495, 501, 507, 627, 635, 641, 647, 655, 661
Z10M200N	33, 37, 51, 61, 71, 479, 487, 495, 501, 507, 627, 635, 641, 647, 655, 661
Z10M200S	33, 37, 51, 61, 71, 479, 487, 495, 501, 507, 627, 635, 641, 647, 655, 661
Z10M200S.01	33, 37, 51, 61, 71, 479, 487, 495, 501, 507, 627, 635, 641, 647, 655, 661
Z10M200T	33, 37, 51, 61, 71, 479, 487, 495, 501, 507, 627, 635, 641, 647, 655, 661
Z10M200U	33, 37, 51, 61, 71, 479, 487, 495, 501, 507, 627, 635, 641, 647, 655, 661
Z10M200U.OS	33, 37, 51, 61, 71, 479, 487, 495, 501, 507, 627, 635, 641, 647, 655, 661
Z10M200x	493
Z10M200Z	33, 37, 51, 61, 71, 479, 487, 495, 501, 507, 627, 635, 641, 647, 655, 661
Z10NE020	492
Z10NE020A	33, 37, 51, 61, 70, 479, 487, 495, 501, 507, 627, 635, 641, 647, 655, 661
Z10NE020B	33, 37, 51, 61, 70, 479, 487, 495, 501, 507, 627, 635, 641, 647, 655, 661
Z10NE020C	33, 37, 51, 61, 70, 479, 487, 495, 501, 507, 627, 635, 641, 647, 655, 661
Z10NE020D	33, 37, 51, 61, 70, 479, 487, 495, 501, 507, 627, 635, 641, 647, 655, 661
Z10NE020E	33, 37, 51, 61, 70, 479, 487, 495, 501, 507, 627, 635, 641, 647, 655, 661
Z10NE020F	33, 37, 51, 61, 70, 479, 487, 495, 501, 507, 627, 635, 641, 647, 655, 661
Z10NE020G	33, 37, 51, 61, 70, 479, 487, 495, 501, 507, 627, 635, 641, 647, 655, 661
Z10NE020H	33, 37, 51, 61, 70, 479, 487, 495, 501, 507, 627, 635, 641, 647, 655, 661
Z10NE05C.15	492
Z10NE05D.15	492
Z10NE05EA15	492
Z10NE05EB15	492
Z10NE05EC15	492
Z10NG000	479, 487, 495, 501, 507, 627, 635, 641, 647, 655, 661
Z10NG120	32, 36, 51, 61, 71, 479, 487, 493, 495, 501, 507, 627, 635, 641, 647, 655, 661
Z10T1143B	500, 646
Z10T1170A	478, 486, 626, 660
Z10T650AA	478, 486, 626, 660
Z10T700AA	478, 486, 626, 660
Z10T710AA	478, 486, 626, 660
Z10T750AA	478, 486, 626, 660
Z10T800AA	478, 486, 626, 660
Z10V100E	33, 37, 51, 61, 71, 478, 486, 494, 500, 506, 626, 634, 640, 647, 654, 660
Z30B000S.04	392, 394
Z30BxxxS.6	426
Z30C000S	396, 398
Z30CxxxS.6	426
Z30D000S	400, 402, 404, 406, 408, 410, 422
Z30D000S.45	415
Z30D000SL	304, 306, 308, 310
Z30D000SL45	315, 317
Z30D120S.6S	324, 326
Z30DxxxS.6	332, 426
Z30K000S	388, 390
Z30KxxxS.6	426
Z30M000S.04	300, 302, 384, 386, 420
Z30M000S.45	313, 413
Z30MxxxS.6	332, 426
Z30N0002.6Z	324, 326, 422
Z30N000S.04	298, 324, 326, 382, 422
Z30NxxxS.6	332, 426
Z31A1081A	386, 390, 394, 398, 402, 406, 410
Z31L1036A	302, 310
Z31L1036AN	306

Ref.	Página
Z33D00E0A6	415
Z33D0L00A6	315, 317
Z33M00E0A6	313, 413
Z36H000G.02	408, 410
Z36H367SE01	540, 554
Z36H417SE01	540, 554
Z36H467SE01	540, 554
Z36H517SE01	540, 554
Z36L002G.I	304, 306, 315, 321, 324
Z36L002G.S	304, 306, 315, 321, 324
Z37FxxxDx	330
Z37G1044D	330
Z37G1050D	330
Z37G144D	330
Z37G150D	330
Z37G210D	330
Z37G240D	330
Z37G244D	330
Z37G250D	330
Z37G290D	330
Z37G294D	330
Z37G300D	330
Z37G340D	330
Z37G344D	330
Z37G350D	330
Z37G390D	330
Z37G440D	330
Z37G444D	330
Z37G450D	330
Z37G490D	330
Z37G540D	330
Z37G590D	330
Z37G744D	330
Z37G750D	330
Z37GxxxD	304, 306, 315, 321, 324
Z37GxxxD.xx	331
Z37GxxxDx	331
Z37H418S.E	404, 406, 422
Z37H468S.E	404, 406, 422
Z37H518S.E	404, 406, 422
Z37H568S.E	404, 406, 415, 419, 422
Z37H618S.E	404, 406, 415, 419, 422
Z37L260I.D	308, 310
Z37L260S.D	308, 310
Z37L290I.D	308, 310
Z37L290S.D	308, 310
Z37L340I.D	308, 310
Z37L340S.D	308, 310
Z37L390I.D	308, 310
Z37L390S.D	308, 310
Z37L440I.D	308, 310, 326
Z37L440S.D	308, 310, 326
Z37L490I.D	308, 310, 326
Z37L490S.D	308, 310, 326
Z37L540I.D	308, 310, 326
Z37L540S.D	308, 310, 326
Z37L590I.D	308, 310, 317, 323, 326
Z37L590S.D	308, 310, 317, 323, 326
Z37L640I.D	308, 310, 317, 323, 326
Z37L640S.D	308, 310, 317, 323, 326

Ref.	Página
Z40H0002.R	471
Z40H000A	458, 460, 461, 463, 464, 467, 468, 616, 617, 618, 619
Z40H1077A	458, 460, 461, 463, 464, 467, 468, 471, 616, 617, 618, 619
Z40H1077S	458, 460, 463, 467, 468
Z40H152S	465
Z40H177S	458, 460, 463, 464, 465, 468
Z40H277S	458, 460, 463, 464, 468
Z40H327S	458, 460, 463, 464, 468
Z40H377S	458, 460, 463, 468
Z40H427S	458, 460, 463, 468
Z40H477S	458, 460, 463, 467, 468
Z40H677S	458, 460, 463, 467, 468
Z40H777S	458, 460, 463, 467, 468
Z40H877S	458, 460, 463, 467, 468
Z40L0002	373
Z40L1077A	373
Z43H100I.01	619
Z43H100S.01	458, 460, 463, 464, 467, 468, 619
Z43H100X	616, 617, 618
Z43L100I	373
Z43L100S	373
Z46C420S.E2	462, 466, 469
Z46C470S.E2	462, 466, 469
Z46C520S.E2	462, 466, 469
Z46C570S.E2	462, 466, 469
Z46C620S.E2	462, 466, 469
Z46L420I	365, 369, 372
Z46L420S	365, 369, 372
Z46L470I	365, 369, 372
Z46L470S	365, 369, 372
Z46L520I	365, 369, 372
Z46L520S	365, 369, 372
Z46L570I	365, 369, 372
Z46L570S	365, 369, 372
Z46L620I	365, 369, 372
Z46L620S	365, 369, 372
Z48.27B0I6	465
Z48.27B0I7	465
Z48.27B0I8	465
Z48.30B0I4	465
Z48.30B0I6	465
Z48.30B0I7	465
Z48.30B0I8	465
Z48.30B0I9	465
Z49L242I	373
Z49L242S	373
Z49L272I	373
Z49L272S	373
Z49L322I	373
Z49L322S	373
Z49L422I	362, 364, 365, 366, 367, 368, 369, 370, 371, 373
Z49L422S	362, 364, 365, 366, 367, 368, 369, 370, 371, 373
Z49L472I	362, 364, 365, 366, 367, 368, 369, 370, 371, 373
Z49L472S	362, 364, 365, 366, 367, 368, 369, 370, 371, 373
Z49L522I	362, 364, 365, 366, 367, 368, 369, 370, 371, 373
Z49L522S	362, 364, 365, 366, 367, 368, 369, 370, 371, 373
Z49L572I	362, 364, 365, 366, 367, 368, 369, 370, 371, 373
Z49L572S	362, 364, 365, 366, 367, 368, 369, 370, 371, 373
Z49L622I	362, 364, 365, 366, 367, 368, 369, 370, 371, 373
Z49L622S	362, 364, 365, 366, 367, 368, 369, 370, 371, 373

Información

► Información general

►► Índice de las referencias de los artículos

Ref.	Página
Z55S1350E	519
Z55S1600E	519
Z55S1850E	519
Z55S2100E	519
Z55S2350E	519
Z55S2600E	519
Z55S2850E	519
Z55S3100E	519
Z55S3350E	519
Z55S3600E	519
Z55S3850E	519
Z55S4100E	519
Z55S4350E	519
Z70.0320	528, 530, 532, 534, 536, 538, 540, 559
Z96.10E1	333, 428, 479, 495, 501, 507, 519
ZAA.3500	530, 532, 534, 536, 538, 540, 544, 546, 548, 550, 552, 554
ZAA.3700	530, 532, 534, 536, 538, 540, 544, 546, 548, 550, 552, 554
ZFI.30BZS4N	462, 466
ZFI.30BZS6N	462, 466
ZFI.30BZS7N	462, 466
ZFI.30BZS8N	462, 466
ZFI.30BZS9N	462, 466
ZFL.10BUI4	362, 364, 366, 370, 371
ZFL.10BUI6	362, 366, 370, 371
ZFL.10BUS4	362, 364, 366, 370, 371
ZFL.10BUS6	362, 366, 370, 371
ZFL.12BUI4	362, 364, 366, 370, 371
ZFL.12BUI6	362, 366, 370, 371
ZFL.12BUS4	362, 364, 366, 370, 371
ZFL.12BUS6	362, 366, 370, 371
ZFL.27BFI4	368
ZFL.27BFI6	368
ZFL.27BFI7	368
ZFL.27BFI8	368
ZFL.27BFI9	368
ZFL.27BFS4	368
ZFL.27BFS6	368
ZFL.27BFS7	368
ZFL.27BFS8	368
ZFL.27BFS9	368
ZFL.27BUI4	362, 364, 366, 371
ZFL.27BUI6	362, 366, 371
ZFL.27BUS4	362, 364, 366, 371
ZFL.27BUS6	362, 366, 371
ZFL.30BFI4	365, 368, 369
ZFL.30BFI6	365, 368, 369
ZFL.30BFI7	365, 368, 369
ZFL.30BFI8	365, 368, 369
ZFL.30BFI9	365, 368, 369
ZFL.30BFS4	365, 368, 369
ZFL.30BFS6	365, 368, 369
ZFL.30BFS7	365, 368, 369
ZFL.30BFS8	365, 368, 369
ZFL.30BFS9	365, 368, 369
ZFL.30BUI4	362, 364, 366, 367, 371
ZFL.30BUI6	362, 366, 367, 371
ZFL.30BUS4	362, 364, 366, 367, 371
ZFL.30BUS6	362, 366, 367, 371
ZFL.40BUI4	362, 364, 366, 367, 371
ZFL.40BUI6	362, 366, 367, 371

Ref.	Página
ZFL.40BUS4	362, 364, 366, 367, 371
ZFL.40BUS6	362, 366, 367, 371
ZFL.45BUI4	362, 364, 366, 367, 371
ZFL.45BUI6	362, 366, 367, 371
ZFL.45BUS4	362, 364, 366, 367, 371
ZFL.45BUS6	362, 366, 367, 371
ZFL.50BUI4	362, 364, 366, 371
ZFL.50BUI6	362, 366, 371
ZFL.50BUS4	362, 364, 366, 371
ZFL.50BUS6	362, 366, 371
ZFL.55BUI4	362, 364, 366, 371
ZFL.55BUI6	362, 366, 371
ZFL.55BUS4	362, 364, 366, 371
ZFL.55BUS6	362, 366, 371
ZFL.60BUI4	362, 364, 366, 370, 371
ZFL.60BUI6	362, 366, 370, 371
ZFL.60BUS4	362, 364, 366, 370, 371
ZFL.60BUS6	362, 366, 370, 371
ZFL.80BUI4	362, 364, 366, 370, 371
ZFL.80BUI6	362, 366, 370, 371
ZFL.80BUS4	362, 364, 366, 370, 371
ZFL.80BUS6	362, 366, 370, 371
ZFL.90BUI4	362, 364, 366, 370, 371
ZFL.90BUI6	362, 366, 370, 371
ZFL.90BUS4	362, 364, 366, 370, 371
ZFL.90BUS6	362, 366, 370, 371
ZFZ.30G0I	367, 374, 464, 470, 620
ZFZ.40G0I	367, 374, 464, 470, 620
ZFZ.45G0I	367, 374, 464, 470, 620
ZFZ.XXG0I	617
ZHI.387BI1	610
ZHI.387BI3	610
ZHI.387FI1	610
ZHI.387FI2	610
ZHI.387FI3	610
ZHI.387KI2	610
ZHI.387KI4	610
ZHI.387MI3	610
ZHI.387TI5	610
ZHI.437BI1	610
ZHI.437BI3	610
ZHI.437FI1	610
ZHI.437FI2	610
ZHI.437FI3	610
ZHI.437KI2	610
ZHI.437KI4	610
ZHI.437MI3	610
ZHI.437TI5	610
ZHI.450SI65	580
ZHI.450SS65	580
ZHI.487BI1	610
ZHI.487BI3	610
ZHI.487FI1	610
ZHI.487FI2	610
ZHI.487FI3	610
ZHI.487KI2	610
ZHI.487KI4	610
ZHI.487MI3	610
ZHI.487TI5	610
ZHI.500SI65	580

Ref.	Página
ZHI.500SS65	580
ZHI.550SI65	580
ZHI.550SS65	580
ZHI.xxxBI1	608, 609
ZHI.xxxBI3	608, 609
ZHI.xxxFI1	609
ZHI.xxxFI2	609
ZHI.xxxFI3	608, 609
ZHI.xxxKI2	608, 609
ZHI.xxxKI4	608
ZHI.xxxMI3	608, 609
ZHI.xxxTI5	608
ZIF.3000	530, 544
ZIF.3010	528, 542
ZIF.3030	532, 546
ZIF.3050	534, 548
ZIF.7005	386, 390
ZIF.7007	386, 390
ZIF.7008	398, 402, 406, 410
ZIF.70K0	390
ZIF.70M0	386
ZIF.72B0	394
ZIF.72C0	398
ZIF.73D0	402, 406, 410
ZIF.80M0	302
ZIF.80M5	302
ZIF.80M7	302
ZIF.81D0.01	306
ZIF.82D0.01	310
ZME.0710	726
ZME.1600.01	748
ZME.1610	748
ZME.2700	748
ZME.5320	748
ZML.0010	742
ZML.0040	735
ZML.0050	743
ZML.0330	744
ZML.1090	736
ZML.1150.02	745
ZML.1290	746
ZML.1500	738
ZML.1510	738
ZML.3510	738
ZML.3580.01	738
ZML.3600	738
ZML.8000.02	738
ZML.8030	739
ZML.805S	739
ZMM.3350	730
ZMM.7350	731
ZOU.30U1I	358, 374, 454, 470, 612, 620
ZRE.321S.ID	536, 538, 550, 552
ZRE.363A.ID	578, 590
ZRE.371S.ID	536, 538, 540, 550, 552, 554
ZRE.413A.ID	578, 590
ZRE.421S.ID	536, 538, 540, 550, 552, 554
ZRE.443A.ID	578
ZRE.463A.ID	578, 590
ZRE.471S.ID	536, 538, 540, 550, 552, 554

Ref.	Página
ZRE.483A.ID	578
ZRE.513A.ID	578, 590
ZRE.521S.ID	536, 538, 540, 550, 552, 554
ZRE.543A.ID	578
ZRE.563A.ID	578, 590
ZRE.613A.ID	578, 590
ZRG.1046Z	310
ZRG.1094U	398, 402, 406, 410, 472, 582, 621, 680, 684
ZRG.1104U	562, 563, 680, 684
ZRG.296V.IC	392, 394, 400, 402, 408, 410
ZRG.346V.IC	392, 394, 396, 398, 400, 402, 408, 410
ZRG.396V.IC	392, 394, 396, 398, 400, 402, 404, 406, 408, 410, 422
ZRG.446V.IC	392, 394, 396, 398, 400, 402, 404, 406, 408, 410, 422
ZRG.496V.IC	392, 394, 396, 398, 400, 402, 404, 406, 408, 410, 422
ZRG.546V.IC	392, 394, 396, 398, 400, 402, 404, 406, 408, 410, 414, 418, 422
ZRG.596V.IC	392, 394, 396, 398, 400, 402, 404, 406, 408, 410, 414, 418, 422
ZRM.5500	429, 558
ZRU.00F0	472, 562, 563, 621
ZRU.00Z0	472, 562, 621
ZRU.10B1E	563
ZSD.1200S	559
ZSF.1200	530, 532, 534, 536, 538, 540, 544, 546, 548, 550, 552, 554
ZSF.1300	530, 532, 534, 536, 538, 540, 544, 546, 548, 550, 552, 554
ZSF.130E	530, 532, 534, 536, 538, 540, 544, 546, 548, 550, 552, 554
ZSF.1510	528, 542
ZSF.1610	528, 542
ZSF.1700	530, 532, 534, 536, 538, 540, 544, 546, 548, 550, 552, 554
ZSF.1800	530, 532, 534, 536, 538, 540, 544, 546, 548, 550, 552, 554
ZSF.340E.M1	319, 417
ZSF.345E.D1	419
ZSF.3502	298, 300, 382, 384, 388, 392, 396, 400, 404, 408, 420, 422
ZSF.3602	298, 300, 382, 384, 388, 392, 396, 400, 404, 408, 420, 422
ZSF.3902	298, 300, 382, 384, 388, 392, 396, 400, 404, 408, 420, 422
ZSF.5220	304, 308, 324, 326
ZSF.532E	304, 308, 324, 326
ZSF.535E.D	321, 323
ZSI.010Q	358, 454, 612
ZSI.010SI	358, 454, 612
ZSI.020Q	358, 454, 612
ZSI.020SI	358, 454, 612
ZSI.030SI	358, 454, 612
ZSI.040SI	358, 454, 612
ZSI.10VEI4	351, 447
ZSI.10VEI6	351, 447
ZSI.10VEI7	351, 447
ZSI.10VEI8	351, 447
ZSI.10VEI9	351, 447
ZSI.10VUI4	353, 449
ZSI.10VUI6	353, 449
ZSI.10VUI7	353, 449
ZSI.10VUI8	353, 449
ZSI.10VUI9	353, 449
ZSI.12VEI4	351, 447
ZSI.12VEI6	351, 447
ZSI.12VEI7	351, 447
ZSI.12VEI8	351, 447
ZSI.12VEI9	351, 447
ZSI.12VUI4	353, 449
ZSI.12VUI6	353, 449
ZSI.12VUI7	353, 449

Información

► Información general

►► Índice de las referencias de los artículos

Ref.	Página
ZSI.12VUI8	353, 449
ZSI.12VUI9	353, 449
ZSI.450BI1N	350, 352, 356, 446, 448, 452
ZSI.450BI2N	356, 452
ZSI.450BI3E	351, 357, 447, 453
ZSI.450BI3N	350, 356, 446, 452
ZSI.450FI2N	352, 356, 448, 452
ZSI.450FI3	353, 356, 449, 452
ZSI.450KI2N	356, 452
ZSI.450KI3N	356, 452
ZSI.450KI4N	356, 452
ZSI.450MI3	356, 452
ZSI.45VEI4	351, 447
ZSI.45VEI6	351, 447
ZSI.45VEI7	351, 447
ZSI.45VEI8	351, 447
ZSI.45VEI9	351, 447
ZSI.500BI1N	350, 352, 356, 446, 448, 452
ZSI.500BI2N	356, 452
ZSI.500BI3	350, 356, 446, 452
ZSI.500BI3E	351, 357, 447, 453
ZSI.500FI2N	352, 356, 448, 452
ZSI.500FI3	353, 356, 449, 452
ZSI.500KI2N	356, 452
ZSI.500KI3N	356, 452
ZSI.500KI4	356, 452
ZSI.500MI3	356, 452
ZSI.50VEI4	351, 447
ZSI.50VEI6	351, 447
ZSI.50VEI7	351, 447
ZSI.50VEI8	351, 447
ZSI.50VEI9	351, 447
ZSI.550BI1N	350, 352, 356, 446, 448, 452
ZSI.550BI2N	356, 452
ZSI.550BI3	350, 356, 446, 452
ZSI.550FI2N	352, 356, 448, 452
ZSI.550FI3	356, 452
ZSI.550KI2N	356, 452
ZSI.550KI3N	356, 452
ZSI.550KI4	356, 452
ZSI.550MI3	356, 452
ZSI.55VEI4	351, 447
ZSI.55VEI6	351, 447
ZSI.55VEI7	351, 447
ZSI.55VEI8	351, 447
ZSI.55VEI9	351, 447
ZSI.600BI1N	350, 352, 356, 446, 448, 452
ZSI.600BI2N	356, 452
ZSI.600BI3	350, 356, 446, 452
ZSI.600FI2N	352, 356, 448, 452
ZSI.600FI3	356, 452
ZSI.600KI2N	356, 452
ZSI.600KI3N	356, 452
ZSI.600KI4	356, 452
ZSI.600MI3	356, 452
ZSI.60VEI4	351, 447
ZSI.60VEI6	351, 447
ZSI.60VEI7	351, 447
ZSI.60VEI8	351, 447
ZSI.60VEI9	351, 447
ZSI.60VUI4	352, 448
ZSI.60VUI6	352, 448
ZSI.60VUI7	352, 448
ZSI.60VUI8	352, 448
ZSI.60VUI9	352, 448
ZSI.650BI1N	350, 352, 356, 446, 448, 452
ZSI.650BI2N	356, 452
ZSI.650BI3	350, 356, 446, 452
ZSI.650FI2N	352, 356, 448, 452
ZSI.650FI3	356, 452
ZSI.650KI2N	356, 452
ZSI.650KI3N	356, 452
ZSI.650KI4	356, 452
ZSI.650MI3	356, 452
ZSI.80VEI4	351, 447
ZSI.80VEI6	351, 447
ZSI.80VEI7	351, 447
ZSI.80VEI8	351, 447
ZSI.80VEI9	351, 447
ZSI.80VUI4	353, 449
ZSI.80VUI6	353, 449
ZSI.80VUI7	353, 449
ZSI.80VUI8	353, 449
ZSI.80VUI9	353, 449
ZSI.90VEI4	351, 447
ZSI.90VEI6	351, 447
ZSI.90VEI7	351, 447
ZSI.90VEI8	351, 447
ZSI.90VEI9	351, 447
ZSI.90VUI4	353, 449
ZSI.90VUI6	353, 449
ZSI.90VUI7	353, 449
ZSI.90VUI8	353, 449
ZSI.90VUI9	353, 449
ZSI.xxxBI1N	354, 355, 450, 451
ZSI.xxxBI2N	354, 450
ZSI.xxxBI3	354, 450
ZSI.xxxBI3E	354, 450
ZSI.xxxFI2N	354, 355, 450, 451
ZSI.xxxFI3	355, 451
ZSI.xxxKI2N	355, 451
ZSI.xxxKI3N	355, 451
ZSI.xxxKI4	354, 450
ZSI.xxxMI3	355, 451
ZST.450BA	333, 427
ZST.450BB	427
ZST.450MH	556
ZST.500BA	333, 427
ZST.500BB	427
ZST.500MH	556
ZST.550BA	333, 427
ZST.550BB	427
ZST.550MH	556
ZST.600BA	333, 427
ZST.600BB	427
ZST.650BA	333, 427
ZST.650BB	427
ZSZ.01F0	353, 355, 357, 358, 449, 451, 453, 454, 611, 612
ZSZ.02F0	353, 355, 357, 358, 449, 451, 453, 454, 611, 612
ZSZ.02M0	353, 355, 357, 358, 449, 451, 453, 454, 611, 612
ZTH.0350	363, 374, 459, 470, 617, 620
ZTU.00D0	582, 680, 684
ZTU.00Z0	582, 680, 684

Sujeto a modificaciones técnicas y de programa sin previo aviso.
Blum es propietario del copyright de todos estos contenidos.
IDNR 834.895.5 • KA-100/2ES-AL/02.11-1

Julius Blum GmbH
Fábrica de herrajes
6973 Höchst, Austria
Tel.: +43/5578/705-0
Fax: +43/5578/705-44
E-mail: info@blum.com
www.blum.com

www.dynamicspace.com

DYNAMIC SPACE®

by Blum

blum®